BERITA RESMI DESAIN INDUSTRI

No. 30/DI/2020

DIUMUMKAN TANGGAL
24 Agustus 2020 s.d. 23 November 2020

PENGUMUMAN BERLANGSUNG SELAMA 3 (TIGA) BULAN

PASAL 25 AYAT (1) UNDANG-UNDANG DESAIN INDUSTRI
NOMOR 31 TAHUN 2001

DITERBITKAN BULAN
Agustus 2020

DIREKTORAT HAK CIPTA DAN DESAIN INDUSTRI
DIREKTORAT JENDERAL KEKAYAAN INTELEKTUAL
KEMENTERIAN HUKUM DAN HAK ASASI MANUSIA REPUBLIK INDONESIA

DAFTAR ISI BRDI No. 30/DI/2020

24 Agustus 2020 s.d. 23 November 2020

No	Nomor Permohonan	Tanggal Penerimaan	Kelas	Judul Desain
1	A00202000542	14-FEB-20	03-01	RUMAHAN UNTUK TELEPON GENGGAM
2	A00202000596	19-FEB-20	07-07	WADAH MAKANAN
3	A00202000597	19-FEB-20	12-16	PELINDUNG TUAS
4	A00202000598	19-FEB-20	12-16	PELINDUNG TUAS
5	A00202000599	19-FEB-20	12-16	PELINDUNG TUAS
6	A00202000600	19-FEB-20	09-09	TEMPAT SAMPAH
7	A00202000602	19-FEB-20	09-09	TEMPAT SAMPAH
8	A00202000603	19-FEB-20	13-03	SAKLAR
9	A00202000604	19-FEB-20	13-03	SAKLAR
10	A00202000605	19-FEB-20	27-07	ALAT EVAPORASI DENGAN INDIKATOR BATERAI DITENGAH BERBENTUK HURUF P
11	A00202000607	19-FEB-20	19-08	STIKER LABEL
12	A00202000609	20-FEB-20	13-03	STOP KONTAK
13	A00202000610	20-FEB-20	13-03	STOP KONTAK
14	A00202000612	20-FEB-20	04-01	SAPU RAYUNG ANYAM
15	A00202000614	20-FEB-20	09-03	KOTAK KEMASAN TIPE 1
16	A00202000624	20-FEB-20	24-01	ALAT TERAPI TANAM BENANG
17	A00202000625	20-FEB-20	21-01	MAINAN MOTOR
18	A00202000626	20-FEB-20	29-02	MASKER
19	A00202000627	20-FEB-20	15-03	PEMOTONG RUMPUT TANIKA TNK -328 ER
20	A00202000628	21-FEB-20	02-04	SOL SEPATU
21	A00202000629	21-FEB-20	04-01	SAPU COVER MIX SORGUM RAYUNG
22	A00202000630	21-FEB-20	14-03	TELEPON GENGGAM
23	A00202000631	21-FEB-20	05-05	KAIN
24	A00202000632	21-FEB-20	05-05	KAIN
25	A00202000633	21-FEB-20	05-05	KAIN
26	A00202000634	21-FEB-20	05-05	KAIN
27	A00202000635	21-FEB-20	02-01	POPOK DEWASA SEKALI PAKAI
28	A00202000636	21-FEB-20	05-05	KAIN
29	A00202000637	21-FEB-20	05-05	KAIN
30	A00202000638	21-FEB-20	05-05	KAIN
31	A00202000639	21-FEB-20	05-05	KAIN
32	A00202000640	21-FEB-20	05-05	KAIN
33	A00202000641	21-FEB-20	05-05	KAIN
34	A00202000642	21-FEB-20	05-05	KAIN
35	A00202000643	21-FEB-20	05-05	KAIN
36	A00202000644	21-FEB-20	14-02	ALAT PEMBAYARAN PENGENALAN WAJAH
37	A00202000645	21-FEB-20	14-02	ALAT PEMBAYARAN PENGENALAN WAJAH
38	A00202000646	22-FEB-20	06-04	RAK SIMPAN
39	A00202000647	22-FEB-20	10-04	PEMBATAS JALAN
40	A00202000660	24-FEB-20	20-03	LED ORNAMEN KUJANG
41	A00202000662	24-FEB-20	14-01	SPEAKER
42	A00202000669	24-FEB-20	20-03	MAJOO MODULAR POS STANDEE BERPUTAR 360° DENGAN PENGAIT MAGNET ANTAR MODUL

43	A00202000670	24-FEB-20	23-04	UNIT LUAR RUANGAN UNTUK PENYEJUK UDARA (OUTDOOR UNIT FOR AIR CONDITIONER)
44	A00202000673	24-FEB-20	23-04	UNIT LUAR RUANGAN UNTUK PENYEJUK UDARA (OUTDOOR UNIT FOR AIR CONDITIONER)
45	A00202000674	24-FEB-20	23-04	UNIT LUAR RUANGAN UNTUK PENYEJUK UDARA (OUTDOOR UNIT FOR AIR CONDITIONER)
46	A00202000677	24-FEB-20	23-04	UNIT LUAR RUANGAN UNTUK PENYEJUK UDARA (OUTDOOR UNIT FOR AIR CONDITIONER)
47	A00202000678	24-FEB-20	26-05	LAMPU
48	A00202000679	24-FEB-20	26-05	LAMPU
49	A00202000681	25-FEB-20	12-16	PELEK RODA GEROBAK SORONG
50	A00202000682	25-FEB-20	06-08	GANTUNGAN BAJU
51	A00202000683	26-FEB-20	09-01	BOTOL
52	A00202000684	26-FEB-20	09-03	KOTAK KEMASAN
53	A00202000685	26-FEB-20	09-04	KERANJANG LIPAT
54	A00202000686	26-FEB-20	08-08	PENYANGGA DEPAN GEROBAK SORONG
55	A00202000687	26-FEB-20	08-08	PENYANGGA AS RODA GEROBAK SORONG
56	A00202000688	26-FEB-20	07-09	WADAH TEMPAT GOSOK GIGI 3 LUBANG 3 GELAS
57	A00202000689	26-FEB-20	07-02	PENANAK NASI LISTRIK
58	A00202000691	26-FEB-20	06-04	RAK SUDUT LUBANG PINGGIR SERBAGUNA
59	A00202000692	26-FEB-20	07-07	TOPLES BULAT 6 SEGITIGA PARTISI
60	A00202000693	26-FEB-20	06-04	RAK SEPATU LUBANG KUPU-KUPU
61	A00202000694	26-FEB-20	06-04	RAK SERBA GUNA
62	A00202000695	26-FEB-20	07-07	KERANJANG BULAT SERBAGUNA
63	A00202000696	26-FEB-20	09-07	TUTUP TOPLES BULAT 5 PARTISI
64	A00202000703	27-FEB-20	22-03	PELURU
65	A00202000704	27-FEB-20	06-01	BANGKU
66	A00202000705	27-FEB-20	06-01	KURSI
67	A00202000706	27-FEB-20	12-16	PENUTUP DEPAN MOTOR SEKUTER
68	A00202000707	27-FEB-20	12-16	PENUTUP BELAKANG MOTOR SEKUTER
69	A00202000708	27-FEB-20	26-06	LAMPU DEPAN MOTOR SEKUTER
70	A00202000709	27-FEB-20	26-06	LAMPU KOMBINASI BELAKANG MOTOR SEKUTER
71	A00202000710	27-FEB-20	12-11	MOTOR SEKUTER
72	A00202000711	27-FEB-20	09-03	KEMASAN
73	A00202000712	27-FEB-20	09-03	KEMASAN
74	A00202000713	27-FEB-20	02-04	SOL SEPATU
75	A00202000714	27-FEB-20	02-04	SOL SEPATU
76	A00202000715	27-FEB-20	02-04	SOL SEPATU
77	A00202000716	27-FEB-20	02-04	SOL SEPATU
78	A00202000717	27-FEB-20	06-04	RAK LUBANG PINGGIR SERBAGUNA
79	A00202000719	28-FEB-20	14-03	SATELIT LAPAN-A1/LAPAN-TUBSAT
80	A00202000726	28-FEB-20	23-04	PENGONDISI UDARA
81	A00202000727	28-FEB-20	06-06	PANEL ECO-PARABOLA
82	A00202000728	28-FEB-20	23-04	PENGONDISI UDARA
83	A00202000729	28-FEB-20	09-01	BOTOL
84	A00202000730	28-FEB-20	09-01	BOTOL
85	A00202000731	28-FEB-20	09-01	BOTOL
86	A00202000732	28-FEB-20	11-01	KALUNG KESEHATAN (BIO PENDANT)

87	A00202000733	28-FEB-20	12-16	NAMPAN TRUK
88	A00202000734	28-FEB-20	12-16	NAMPAN TRUK
89	A00202000735	28-FEB-20	11-02	POT PLASTIK KOMBINASI ROTAN (DRYPOT)
90	A00202000738	28-FEB-20	12-15	BAN
91	A00202000741	28-FEB-20	26-06	LAMPU LED M2A
92	A00202000743	28-FEB-20	09-01	BOTOL UNTUK KEMASAN MAKANAN
93	A00202000744	29-FEB-20	09-01	BOTOL UNTUK KEMASAN MAKANAN
94	A00202000745	02-MAR-20	08-01	PEGANGAN SEKOP
95	A00202000746	02-MAR-20	05-05	KAIN
96	A00202000747	02-MAR-20	05-05	KAIN
97	A00202000748	02-MAR-20	05-05	KAIN
98	A00202000749	02-MAR-20	05-05	KAIN
99	A00202000750	02-MAR-20	05-05	KAIN
100	A00202000751	02-MAR-20	05-05	KAIN

Jakarta, 24 Agustus 2020
Kepala Seksi Klasifikasi dan Publikasi

Kuswardhanti Ariwati Rahayu, S.Sos, M.Si.
NIP. 19710219 200112 2001

Nomor Permohonan	:	A00202000542
Tanggal Penerimaan	:	14-FEB-20
Prioritas	:	201930519246.3 20/09/2019 CN
Kelas Locarno	:	03-01
Judul Desain	:	RUMAHAN UNTUK TELEPON GENGGAM
Nama Pemohon	:	BEIJING XIAOMI MOBILE SOFTWARE CO LTD
Alamat Pemohon	:	No. 018, Floor 8, Building 6, yard 33, middle Xierqi Road, Haidian Distriet, Beijing, 100085, China
Pendesain	:	Shengyu GONG(CN), Shuai MA(CN), Shuo LIU(CN), Xu WEI(CN), Yin ZHU(CN)
Nama Kuasa	:	Belinda Rosalina S.H., LL.M.
Alamat Kuasa	:	Gandaria 8, Lantai 3 Unit D Jalan Sultan Iskandar Muda (Arteri Pondok Indah), Jakarta Selatan 12240

PERSPECTIVE VIEW 1

GAMBAR 1

AI.C-D.1619/2020

Nomor Permohonan	:	A00202000596
Tanggal Penerimaan	:	19-FEB-20
Prioritas	:	29/702,440 19/08/2019 US
Kelas Locarno	:	07-07
Judul Desain	:	WADAH MAKANAN
Nama Pemohon	:	ZUME, INC.
Alamat Pemohon	:	250 Polaris Avenue, Mountain View, CA 94043, United States of America
Pendesain	:	BONTRAGER, Rick(US)
Nama Kuasa	:	Annisa Am Badar S.H., LL.M.
Alamat Kuasa	:	Jl. Wahid Hasyim No. 14, Jakarta Pusat

Gambar 1

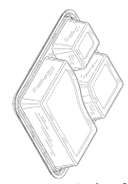

Gambar 2

Nomor Permohonan	:	A00202000597
Tanggal Penerimaan	:	19-FEB-20
Prioritas	:	-
Kelas Locarno	:	12-16
Judul Desain	:	PELINDUNG TUAS
Nama Pemohon	:	MKA TRADING (HK) LIMITED
Alamat Pemohon	:	Room No 71, Blk D, 8/F, Chung Hing Ind. Mansions, 2-4 Luk Hop St., San Po Kong
Pendesain	:	LEE CONG QUAN (MY)
Nama Kuasa	:	Emirsyah Dinar
Alamat Kuasa	:	Gedung Graha Pratama Lantai 15 Jalan MT. Haryono Kavling 15

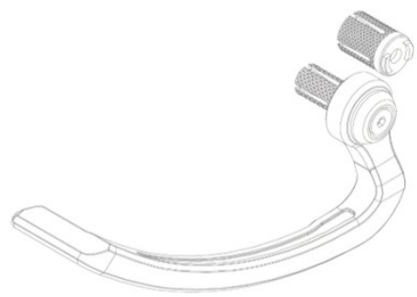

Nomor Permohonan	:	A00202000598
Tanggal Penerimaan	:	19-FEB-20
Prioritas	:	-
Kelas Locarno	:	12-16
Judul Desain	:	PELINDUNG TUAS
Nama Pemohon	:	MKA TRADING (HK) LIMITED
Alamat Pemohon	:	Room No 71, Blk D, 8/F, Chung Hing Ind. Mansions, 2-4 Luk Hop St., San Po Kong
Pendesain	:	LEE CONG QUAN (MY)
Nama Kuasa	:	Emirsyah Dinar
Alamat Kuasa	:	Gedung Graha Pratama Lantai 15 Jalan MT. Haryono Kavling 15

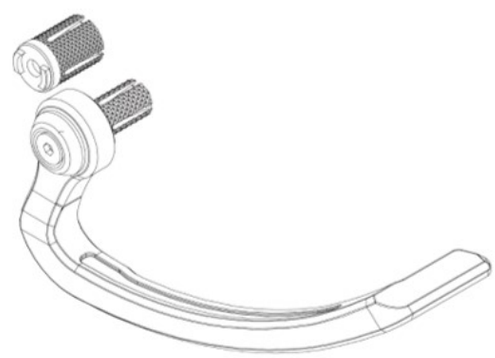

Nomor Permohonan	:	A00202000599
Tanggal Penerimaan	:	19-FEB-20
Prioritas	:	-
Kelas Locarno	:	12-16
Judul Desain	:	PELINDUNG TUAS
Nama Pemohon	:	MKA TRADING (HK) LIMITED
Alamat Pemohon	:	Room No 71, Blk D, 8/F, Chung Hing Ind. Mansions, 2-4 Luk Hop St., San Po Kong
Pendesain	:	LEE CONG QUAN(MY)
Nama Kuasa	:	Emirsyah Dinar
Alamat Kuasa	:	Gedung Graha Pratama Lantai 15 Jalan MT. Haryono Kavling 15

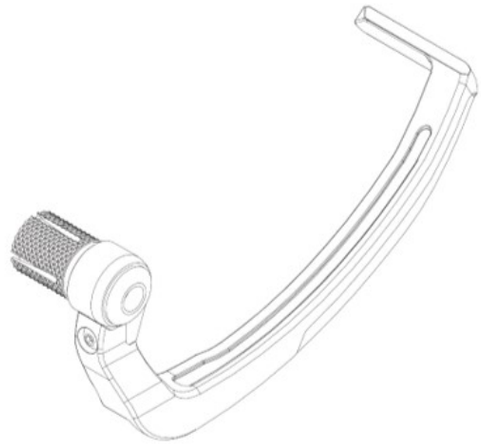

Nomor Permohonan	:	A00202000600
Tanggal Penerimaan	:	19-FEB-20
Prioritas	:	-
Kelas Locarno	:	09-09
Judul Desain	:	TEMPAT SAMPAH
Nama Pemohon	:	SANISASTRO HALIM
Alamat Pemohon	:	Green Garden Blok G-4/1, RT. 009 RW. 009, Kel. Kedoya Utara, Kec. Kebon Jeruk, Jakarta Barat.
Pendesain	:	SANISASTRO HALIM
Nama Kuasa	:	Willy Isananda Tunggal S.H.,
Alamat Kuasa	:	Sudirman Plaza Office Tower Marein Plaza 12th Floor Jalan Jenderal Sudirman Kavling 76-78 Jakarta 12910- Indonesia

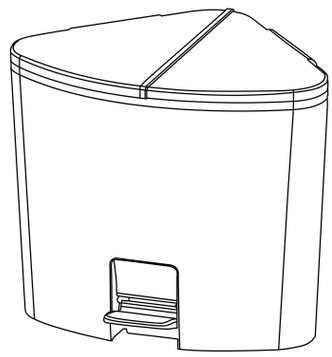

Nomor Permohonan	:	A00202000602
Tanggal Penerimaan	:	19-FEB-20
Prioritas	:	-
Kelas Locarno	:	09-09
Judul Desain	:	TEMPAT SAMPAH
Nama Pemohon	:	SANISASTRO HALIM
Alamat Pemohon	:	Green Garden Blok G-4/1, RT. 009 RW. 009, Kel. Kedoya Utara, Kec. Kebon Jeruk, Jakarta Barat.
Pendesain	:	SANISASTRO HALIM
Nama Kuasa	:	Willy Isananda Tunggal S.H.,
Alamat Kuasa	:	Sudirman Plaza Office Tower Marein Plaza 12th Floor Jalan Jenderal Sudirman Kavling 76-78 Jakarta 12910- Indonesia

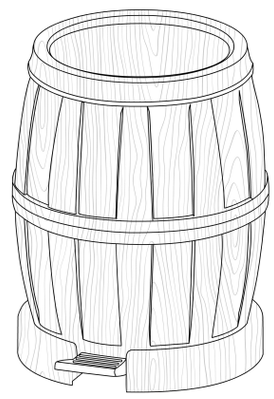

Nomor Permohonan	:	A00202000603
Tanggal Penerimaan	:	19-FEB-20
Prioritas	:	-
Kelas Locarno	:	13-03
Judul Desain	:	SAKLAR
Nama Pemohon	:	TJOA TENG HUI
Alamat Pemohon	:	Pakuwon City Villa Riviera L3/23, Surabaya
Pendesain	:	TJOA TENG HUI
Nama Kuasa	:	Hari Purnomo Chandra B.Sc.,
Alamat Kuasa	:	Jalan Kartini Nomor 88-A

Nomor Permohonan	:	A00202000604
Tanggal Penerimaan	:	19-FEB-20
Prioritas	:	-
Kelas Locarno	:	13-03
Judul Desain	:	SAKLAR
Nama Pemohon	:	TJOA TENG HUI
Alamat Pemohon	:	Pakuwon City Villa Riviera L3/23, Surabaya
Pendesain	:	TJOA TENG HUI
Nama Kuasa	:	Hari Purnomo Chandra B.Sc.,
Alamat Kuasa	:	Jalan Kartini Nomor 88-A

Nomor Permohonan	:	A00202000605
Tanggal Penerimaan	:	19-FEB-20
Prioritas	:	-
Kelas Locarno	:	27-07
Judul Desain	:	ALAT EVAPORASI DENGAN INDIKATOR BATERAI DITENGAH BERBENTUK HURUF P
Nama Pemohon	:	PT. PUF STRATEGI GLOBAL
Alamat Pemohon	:	Bellezza Permata Hijau Office Walk No. 282, Jl. Letjen Soepeno No. 34, Jakarta Selatan 12210
Pendesain	:	SUCIPTO KOKADIR, BSC, HENRYANTO KOMALA, BSC., MBA.
Nama Kuasa	:	Sigit Nugraha S.H.,
Alamat Kuasa	:	Ubud Village, Kintamani C1-25, Sudimara Timur, Ciledug, Tangerang, Banten 15150

Nomor Permohonan	:	A00202000607
Tanggal Penerimaan	:	19-FEB-20
Prioritas	:	-
Kelas Locarno	:	19-08
Judul Desain	:	STIKER LABEL
Nama Pemohon	:	HENDRICKS NYOMAN
Alamat Pemohon	:	Tmn Surya 5 Blok-MM 1 No.38 RT.005/017, KEL. Pegadungan – KEC. Kalideres, Jakarta Barat 11830
Pendesain	:	HENDRICKS NYOMAN
Nama Kuasa	:	-
Alamat Kuasa	:	-

Nomor Permohonan	:	A00202000609
Tanggal Penerimaan	:	20-FEB-20
Prioritas	:	-
Kelas Locarno	:	13-03
Judul Desain	:	STOP KONTAK
Nama Pemohon	:	TJOA TENG HUI
Alamat Pemohon	:	Pakuwon City Villa Riviera L3/23, Surabaya
Pendesain	:	TJOA TENG HUI
Nama Kuasa	:	Hari Purnomo Chandra B.Sc.,
Alamat Kuasa	:	Jalan Kartini Nomor 88-A

Nomor Permohonan	:	A00202000610
Tanggal Penerimaan	:	20-FEB-20
Prioritas	:	-
Kelas Locarno	:	13-03
Judul Desain	:	STOP KONTAK
Nama Pemohon	:	TJOA TENG HUI
Alamat Pemohon	:	Pakuwon City Villa Riviera L3/23, Surabaya
Pendesain	:	TJOA TENG HUI
Nama Kuasa	:	Hari Purnomo Chandra B.Sc.,
Alamat Kuasa	:	Jalan Kartini Nomor 88-A

Nomor Permohonan	:	A00202000612
Tanggal Penerimaan	:	20-FEB-20
Prioritas	:	-
Kelas Locarno	:	04-01
Judul Desain	:	SAPU RAYUNG ANYAM
Nama Pemohon	:	EKASTUTI WIDIANINGRUM
Alamat Pemohon	:	Jl. Aster VI No.1, RT 004 RW 003 Kel.Desa Pakuan, Kec. Kota Bogor Selatan, Bogor, Jawa Barat
Pendesain	:	EKASTUTI WIDIANINGRUM
Nama Kuasa	:	-
Alamat Kuasa	:	-

Nomor Permohonan	:	A00202000614
Tanggal Penerimaan	:	20-FEB-20
Prioritas	:	-
Kelas Locarno	:	09-03
Judul Desain	:	KOTAK KEMASAN TIPE 1
Nama Pemohon	:	PT. HARMONI TALENTA ARTHAMEDIA
Alamat Pemohon	:	Perkantoran Kota Grogol Permai, Jalan Prof. Dr. Latumenten 19 / H23, Jakarta Barat - 11460
Pendesain	:	MELVIN
Nama Kuasa	:	Johansyah S.H.
Alamat Kuasa	:	Jalan Cideng Barat No. 45-I

Nomor Permohonan	:	A00202000624
Tanggal Penerimaan	:	20-FEB-20
Prioritas	:	30-2019-0040030 21/08/2019 KR
Kelas Locarno	:	24-01
Judul Desain	:	ALAT TERAPI TANAM BENANG
Nama Pemohon	:	PARK, Min Jae
Alamat Pemohon	:	101-1301, Teheran-ro, Gangnam-gu, Seoul, Republic of Korea
Pendesain	:	PARK, Min Jae(KR)
Nama Kuasa	:	Drs. Achmad Yani
Alamat Kuasa	:	Komp. Griya Inti Sentosa, Jalan Griya Agung No. 21 Blok M3 Sunter, Jakarta Utara

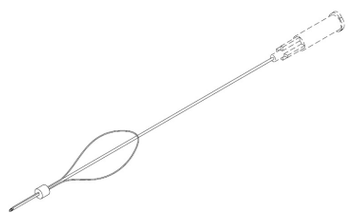

Nomor Permohonan	:	A00202000625
Tanggal Penerimaan	:	20-FEB-20
Prioritas	:	-
Kelas Locarno	:	21-01
Judul Desain	:	MAINAN MOTOR
Nama Pemohon	:	RIKO FRANSISKO
Alamat Pemohon	:	JL. PERNIAGAAN TIMUR NO. 60, KEL. ROA MALAKA, KEC. TAMBORA, JAKARTA BARAT
Pendesain	:	RIKO FRANSISKO
Nama Kuasa	:	Anny Susanto
Alamat Kuasa	:	Pamerindo Paten Komplek Green Ville Maisonette blok FB 10 Jl. Tanjung Duren Raya, Duri Kepa

---

Nomor Permohonan	:	A00202000626
Tanggal Penerimaan	:	20-FEB-20
Prioritas	:	-
Kelas Locarno	:	29-02
Judul Desain	:	MASKER
Nama Pemohon	:	IR. OTO GUNASIS, SH
Alamat Pemohon	:	JL. KELAPA NIAS RAYA LC 1 NO. 17, KEL. KELAPA GADING BARAT, KEC. KELAPA GADING, JAKARTA UTARA
Pendesain	:	IR. OTO GUNASIS, SH
Nama Kuasa	:	Anny Susanto
Alamat Kuasa	:	Pamerindo Paten Komplek Green Ville Maisonette blok FB 10 Jl. Tanjung Duren Raya, Duri Kepa

---

Nomor Permohonan	:	A00202000627
Tanggal Penerimaan	:	20-FEB-20
Prioritas	:	-
Kelas Locarno	:	15-03
Judul Desain	:	PEMOTONG RUMPUT TANIKA TNK -328 ER
Nama Pemohon	:	P.T. GARUDA MESIN AGRI
Alamat Pemohon	:	Jln. Perniagaan LK. VII No. 14 Kesawan, Medan Barat. Medan Sumatera Utara
Pendesain	:	Jonie Fery
Nama Kuasa	:	Ir Nurul Ain
Alamat Kuasa	:	Jalan Raden Saleh No. 51A

Gambar 6

Nomor Permohonan	:	A00202000628
Tanggal Penerimaan	:	21-FEB-20
Prioritas	:	-
Kelas Locarno	:	02-04
Judul Desain	:	SOL SEPATU
Nama Pemohon	:	ANGELINE
Alamat Pemohon	:	Rukan Sedayu Square Blok K No.32 Cengkareng barat, Cengkareng Jakarta Barat, DKI Jakarta - Indonesia
Pendesain	:	ANGELINE
Nama Kuasa	:	Benny Muliawan S,E.,M.H.,
Alamat Kuasa	:	PT BNL PATENT BNL Patent Building Jalan Ngagel Jaya No. 40 Kelurahan Pucang Sewu

---

Nomor Permohonan	:	A00202000629
Tanggal Penerimaan	:	21-FEB-20
Prioritas	:	-
Kelas Locarno	:	04-01
Judul Desain	:	SAPU COVER MIX SORGUM RAYUNG
Nama Pemohon	:	EKASTUTI WIDIANINGRUM
Alamat Pemohon	:	Jl. Aster VI No.1, RT 004 RW 003Kel/Desa Pakuan, Kec.Kota Bogor SelatanBogor, Jawa Barat
Pendesain	:	EKASTUTI WIDIANINGRUM
Nama Kuasa	:	-
Alamat Kuasa	:	-

Nomor Permohonan	:	A00202000630
Tanggal Penerimaan	:	21-FEB-20
Prioritas	:	201930545585.9 08/10/2019 CN
Kelas Locarno	:	14-03
Judul Desain	:	TELEPON GENGGAM
Nama Pemohon	:	BEIJING XIAOMI MOBILE SOFTWARE CO., LTD.
Alamat Pemohon	:	No. 018, Floor 8, Building 6, yard 33, middle Xierqi Road, Haidian District, Beijing, 100085 China.
Pendesain	:	Qi GUO(CN), Zhenhua LIU(CN), Yangyang CAI(CN), Tao JIANG(CN), Jiantao ZHANG(CN)
Nama Kuasa	:	Belinda Rosalina S.H., LL.M.
Alamat Kuasa	:	Gandaria 8, Lantai 3 Unit D Jalan Sultan Iskandar Muda (Arteri Pondok Indah), Jakarta Selatan 12240

Nomor Permohonan	:	A00202000631
Tanggal Penerimaan	:	21-FEB-20
Prioritas	:	-
Kelas Locarno	:	05-05
Judul Desain	:	KAIN
Nama Pemohon	:	ALI HISYAM
Alamat Pemohon	:	KUSUMODILAGAN RT/RW 001/012, KEL. JOYOSURAN, KEC. PASAR KLIWON, KOTA SURAKARTA
Pendesain	:	ALI HISYAM
Nama Kuasa	:	-
Alamat Kuasa	:	-

Nomor Permohonan : A00202000632
Tanggal Penerimaan : 21-FEB-20
Prioritas : -
Kelas Locarno : 05-05
Judul Desain : KAIN
Nama Pemohon : ALI HISYAM
Alamat Pemohon : KUSUMODILAGAN RT/RW 001/012, KEL. JOYOSURAN, KEC. PASAR KLIWON, KOTA SURAKARTA
Pendesain : ALI HISYAM
Nama Kuasa : -
Alamat Kuasa : -

Nomor Permohonan : A00202000633
Tanggal Penerimaan : 21-FEB-20
Prioritas : -
Kelas Locarno : 05-05
Judul Desain : KAIN
Nama Pemohon : ALI HISYAM
Alamat Pemohon : KUSUMODILAGAN RT/RW 001/012, KEL. JOYOSURAN, KEC. PASAR KLIWON, KOTA SURAKARTA
Pendesain : ALI HISYAM
Nama Kuasa : -
Alamat Kuasa : -

Nomor Permohonan : A00202000634
Tanggal Penerimaan : 21-FEB-20
Prioritas : -
Kelas Locarno : 05-05
Judul Desain : KAIN
Nama Pemohon : ALI HISYAM
Alamat Pemohon : KUSUMODILAGAN RT/RW 001/012, KEL. JOYOSURAN, KEC. PASAR KLIWON, KOTA SURAKARTA
Pendesain : ALI HISYAM
Nama Kuasa : -
Alamat Kuasa : -

Nomor Permohonan : A00202000635
Tanggal Penerimaan : 21-FEB-20
Prioritas : -
Kelas Locarno : 02-01
Judul Desain : POPOK DEWASA SEKALI PAKAI
Nama Pemohon : IR. OTO GUNASIS, SH
Alamat Pemohon : JL. KELAPA NIAS RAYA LC 1 NO. 17, KEL. KELAPA GADING BARAT, KEC. KELAPA GADING, JAKARTA UTARA
Pendesain : IR. OTO GUNASIS, SH
Nama Kuasa : Anny Susanto
Alamat Kuasa : Pamerindo Paten Komplek Green Ville Maisonette blok FB 10 Jl. Tanjung Duren Raya, Duri Kepa

---

Nomor Permohonan : A00202000636
Tanggal Penerimaan : 21-FEB-20
Prioritas : -
Kelas Locarno : 05-05
Judul Desain : KAIN
Nama Pemohon : ALI HISYAM
Alamat Pemohon : KUSUMODILAGAN RT/RW 001/012, KEL. JOYOSURAN, KEC. PASAR KLIWON, KOTA SURAKARTA
Pendesain : ALI HISYAM
Nama Kuasa : -
Alamat Kuasa : -

Nomor Permohonan : A00202000637
Tanggal Penerimaan : 21-FEB-20
Prioritas : -
Kelas Locarno : 05-05
Judul Desain : KAIN
Nama Pemohon : ALI HISYAM
Alamat Pemohon : KUSUMODILAGAN RT/RW 001/012, KEL. JOYOSURAN, KEC. PASAR KLIWON, KOTA SURAKARTA
Pendesain : ALI HISYAM
Nama Kuasa : -
Alamat Kuasa : -

Nomor Permohonan : A00202000638
Tanggal Penerimaan : 21-FEB-20
Prioritas : -
Kelas Locarno : 05-05
Judul Desain : KAIN
Nama Pemohon : ALI HISYAM
Alamat Pemohon : KUSUMODILAGAN RT/RW 001/012, KEL. JOYOSURAN, KEC. PASAR KLIWON, KOTA SURAKARTA
Pendesain : ALI HISYAM
Nama Kuasa : -
Alamat Kuasa : -

Nomor Permohonan : A00202000639
Tanggal Penerimaan : 21-FEB-20
Prioritas : -
Kelas Locarno : 05-05
Judul Desain : KAIN
Nama Pemohon : ALI HISYAM
Alamat Pemohon : KUSUMODILAGAN RT/RW 001/012, KEL. JOYOSURAN, KEC. PASAR KLIWON, KOTA SURAKARTA
Pendesain : ALI HISYAM
Nama Kuasa : -
Alamat Kuasa : -

Nomor Permohonan : A00202000640
Tanggal Penerimaan : 21-FEB-20
Prioritas : -
Kelas Locarno : 05-05
Judul Desain : KAIN
Nama Pemohon : ALI HISYAM
Alamat Pemohon : KUSUMODILAGAN RT/RW 001/012, KEL. JOYOSURAN, KEC. PASAR KLIWON, KOTA SURAKARTA
Pendesain : ALI HISYAM
Nama Kuasa : -
Alamat Kuasa : -

Nomor Permohonan : A00202000641
Tanggal Penerimaan : 21-FEB-20
Prioritas : -
Kelas Locarno : 05-05
Judul Desain : KAIN
Nama Pemohon : ALI HISYAM
Alamat Pemohon : KUSUMODILAGAN RT/RW 001/012, KEL. JOYOSURAN, KEC. PASAR KLIWON, KOTA SURAKARTA
Pendesain : ALI HISYAM
Nama Kuasa : -
Alamat Kuasa : -

Nomor Permohonan : A00202000642
Tanggal Penerimaan : 21-FEB-20
Prioritas : -
Kelas Locarno : 05-05
Judul Desain : KAIN
Nama Pemohon : ALI HISYAM
Alamat Pemohon : KUSUMODILAGAN RT/RW 001/012, KEL. JOYOSURAN, KEC. PASAR KLIWON, KOTA SURAKARTA
Pendesain : ALI HISYAM
Nama Kuasa : -
Alamat Kuasa : -

Nomor Permohonan : A00202000643
Tanggal Penerimaan : 21-FEB-20
Prioritas : -
Kelas Locarno : 05-05
Judul Desain : KAIN
Nama Pemohon : ALI HISYAM
Alamat Pemohon : KUSUMODILAGAN RT/RW 001/012, KEL. JOYOSURAN, KEC. PASAR KLIWON, KOTA SURAKARTA
Pendesain : ALI HISYAM
Nama Kuasa : -
Alamat Kuasa : -

Nomor Permohonan	:	A00202000644
Tanggal Penerimaan	:	21-FEB-20
Prioritas	:	201930455005.7 21/08/2019 CN
Kelas Locarno	:	14-02
Judul Desain	:	ALAT PEMBAYARAN PENGENALAN WAJAH
Nama Pemohon	:	Alibaba Group Holding Limited
Alamat Pemohon	:	Fourth Floor, One Capital Place P.O. Box 847 George Town, Grand Cayman, Cayman Islands
Pendesain	:	Zhenwei ZHANG(TW), Fenghuan GU(CN)
Nama Kuasa	:	Marolita Setiati
Alamat Kuasa	:	PT.Spruson Ferguson Indonesia Graha Paramita 3B Floor, Zona D Jalan Denpasar Raya Blok D2 Kavling 8 Kuningan

4/7

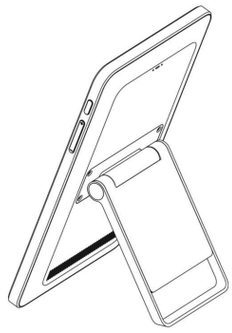

GBR. 4

Nomor Permohonan	:	A00202000645
Tanggal Penerimaan	:	21-FEB-20
Prioritas	:	201930455005.7 21/08/2019 CN
Kelas Locarno	:	14-02
Judul Desain	:	ALAT PEMBAYARAN PENGENALAN WAJAH
Nama Pemohon	:	Alibaba Group Holding Limited
Alamat Pemohon	:	Fourth Floor, One Capital Place P.O. Box 847 George Town, Grand Cayman, Cayman Islands
Pendesain	:	Zhenwei ZHANG(TW), Fenghuan GU(CN)
Nama Kuasa	:	Marolita Setiati
Alamat Kuasa	:	PT.Spruson Ferguson Indonesia Graha Paramita 3B Floor, Zona D Jalan Denpasar Raya Blok D2 Kavling 8 Kuningan

4/7

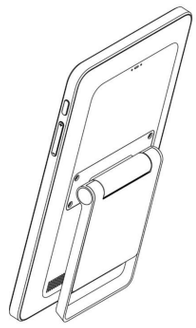

GBR. 4

Nomor Permohonan	:	A00202000646
Tanggal Penerimaan	:	22-FEB-20
Prioritas	:	-
Kelas Locarno	:	06-04
Judul Desain	:	RAK SIMPAN
Nama Pemohon	:	Institut Seni Indonesia Surakarta
Alamat Pemohon	:	Jl. Ki Hadjar Dewantara 19 Surakarta 57126
Pendesain	:	Prof. Dr Dharsono, M.Sn., Nur Rahmat Ardi Candra Dwi Atmaja, M.Sn., Sumarno, S.Sn., M.A
Nama Kuasa	:	-
Alamat Kuasa	:	-

Gambar 6 dari 6

Gambar 6 : Perspektif

Nomor Permohonan : A00202000647
Tanggal Penerimaan : 22-FEB-20
Prioritas : -
Kelas Locarno : 10-04
Judul Desain : PEMBATAS JALAN
Nama Pemohon : PT. ROTOPLAS MITRA KREASINDO
Alamat Pemohon : Raya Raci No.17 Benowo, Surabaya
Pendesain : LAUW GUNAWAN LESMONO
Nama Kuasa : Hari Purnomo Chandra B.Sc.,
Alamat Kuasa : Jalan Kartini Nomor 88-A

Gambar 7

Nomor Permohonan : A00202000660
Tanggal Penerimaan : 24-FEB-20
Prioritas : -
Kelas Locarno : 20-03
Judul Desain : LED ORNAMEN KUJANG
Nama Pemohon : PT. PARIWARA MEDIA KREASI
Alamat Pemohon : TB Simatupang Kav. 1 Menara 165 Lantai 4, Cilandak Timur, Pasar Minggu, Jakarta Selatan
Pendesain : Putra Fajar
Nama Kuasa : Lice Verdiana Efdora S.H., M.H.
Alamat Kuasa : ACEMARK, Jl. Cikini Raya No. 58 G-H, Jakarta 10330, Indonesia

---

Nomor Permohonan : A00202000662
Tanggal Penerimaan : 24-FEB-20
Prioritas : -
Kelas Locarno : 14-01
Judul Desain : SPEAKER
Nama Pemohon : Ir. harry Aprianto
Alamat Pemohon : Villa BintaroAsri Kav. 19/100 Rt. 001/002, Kelurahan Rengas, Kecamatan Ciputat Timur, Kota Tangerang Selatan
Pendesain : IR. HARRY APRIANTO
Nama Kuasa : -
Alamat Kuasa : -

Nomor Permohonan : A00202000669
Tanggal Penerimaan : 24-FEB-20
Prioritas : -
Kelas Locarno : 20-03
Judul Desain : MAJOO MODULAR POS STANDEE BERPUTAR 360° DENGAN PENGAIT MAGNET ANTAR MODUL
Nama Pemohon : PT Majoo Teknologi Indonesia
Alamat Pemohon : Equity Tower 26E, Jalan Jend. Sudirman Kav. 52-53, Jakarta Selatan
Pendesain : Adi Wahyu Rahadi
Nama Kuasa : -
Alamat Kuasa : -

Nomor Permohonan	:	A00202000670
Tanggal Penerimaan	:	24-FEB-20
Prioritas	:	006763645-0005 26/08/2019 EM
Kelas Locarno	:	23-04
Judul Desain	:	UNIT LUAR RUANGAN UNTUK PENYEJUK UDARA (OUTDOOR UNIT FOR AIR CONDITIONER)
Nama Pemohon	:	DAIKIN INDUSTRIES, LTD. , DAIKIN EUROPE N.V.
Alamat Pemohon	:	UMEDA CENTER BUILDING, 4-12 Nakazaki-Nishi 2-chome, Kita-ku, Osaka-shi, Osaka-fu, JAPAN
Pendesain	:	Hiroyasu KOSUGE(JP)
Nama Kuasa	:	Januar Ferry S.Si
Alamat Kuasa	:	PT. Hakindah International Gedung Gajah Unit AT Jalan Dr Saharjo No. 111 Tebet

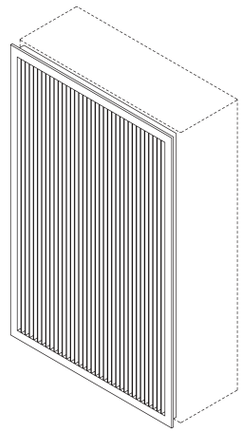

Nomor Permohonan	:	A00202000673
Tanggal Penerimaan	:	24-FEB-20
Prioritas	:	006763645-0006 26/08/2019 EM
Kelas Locarno	:	23-04
Judul Desain	:	UNIT LUAR RUANGAN UNTUK PENYEJUK UDARA (OUTDOOR UNIT FOR AIR CONDITIONER)
Nama Pemohon	:	DAIKIN INDUSTRIES, LTD., DAIKIN EUROPE N.V.
Alamat Pemohon	:	UMEDA CENTER BUILDING, 4-12 Nakazaki-Nishi 2-chome, Kita-ku, Osaka-shi, Osaka-fu, JAPAN
Pendesain	:	Hiroyasu KOSUGE(JP)
Nama Kuasa	:	Januar Ferry S.Si
Alamat Kuasa	:	PT. Hakindah International Gedung Gajah Unit AT Jalan Dr Saharjo No. 111 Tebet

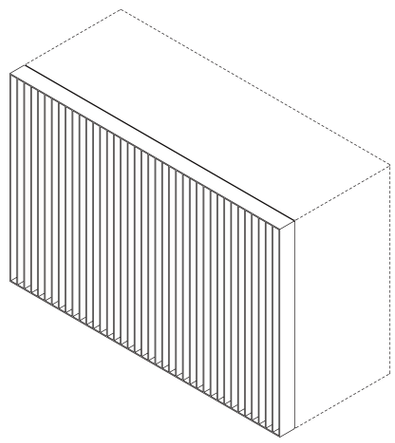

Nomor Permohonan	:	A00202000674
Tanggal Penerimaan	:	24-FEB-20
Prioritas	:	006763645-0008 26/08/2019 EM
Kelas Locarno	:	23-04
Judul Desain	:	UNIT LUAR RUANGAN UNTUK PENYEJUK UDARA (OUTDOOR UNIT FOR AIR CONDITIONER)
Nama Pemohon	:	DAIKIN INDUSTRIES, LTD., DAIKIN EUROPE N.V.
Alamat Pemohon	:	UMEDA CENTER BUILDING, 4-12 Nakazaki-Nishi 2-chome, Kita-ku, Osaka-shi, Osaka-fu, JAPAN
Pendesain	:	Hiroyasu KOSUGE(JP)
Nama Kuasa	:	Januar Ferry S.Si
Alamat Kuasa	:	PT. Hakindah International Gedung Gajah Unit AT Jalan Dr Saharjo No. 111 Tebet

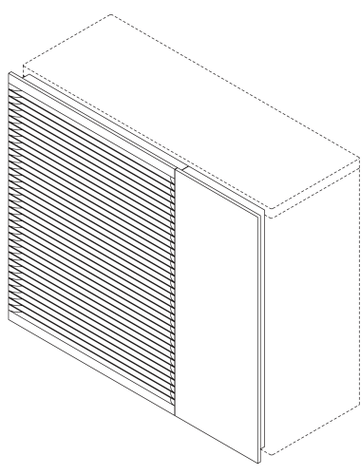

Nomor Permohonan	:	A00202000677
Tanggal Penerimaan	:	24-FEB-20
Prioritas	:	006763645-0009 26/08/2019 EM
Kelas Locarno	:	23-04
Judul Desain	:	UNIT LUAR RUANGAN UNTUK PENYEJUK UDARA (OUTDOOR UNIT FOR AIR CONDITIONER)
Nama Pemohon	:	DAIKIN INDUSTRIES, LTD., DAIKIN EUROPE N.V.
Alamat Pemohon	:	UMEDA CENTER BUILDING, 4-12 Nakazaki-Nishi 2-chome, Kita-ku, Osaka-shi, Osaka-fu, JAPAN
Pendesain	:	Hiroyasu KOSUGE(JP)
Nama Kuasa	:	Januar Ferry S.Si
Alamat Kuasa	:	PT. Hakindah International Gedung Gajah Unit AT Jalan Dr Saharjo No. 111 Tebet

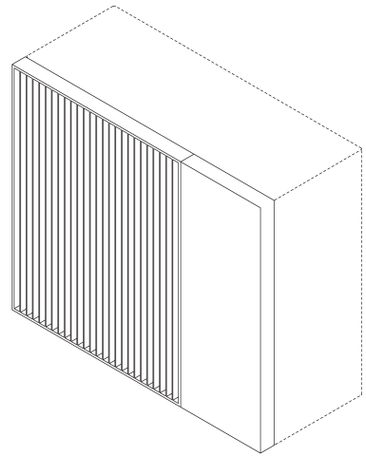

Nomor Permohonan	:	A00202000678
Tanggal Penerimaan	:	24-FEB-20
Prioritas	:	-
Kelas Locarno	:	26-05
Judul Desain	:	LAMPU
Nama Pemohon	:	PT. GLOBAL ELEKTRIK NASIONAL
Alamat Pemohon	:	Jl. Prof. Dr. Ir. Soetami Km. 7, Lebak, Banten
Pendesain	:	ALIANG
Nama Kuasa	:	Anton Budiman S.H.
Alamat Kuasa	:	Gedung Wisma Bhakti Mulia, Lantai 2, Suite 209 Jl. Kramat Raya No. 160, Jakarta 10430 Kota Jakarta Pusat Dki Jakarta

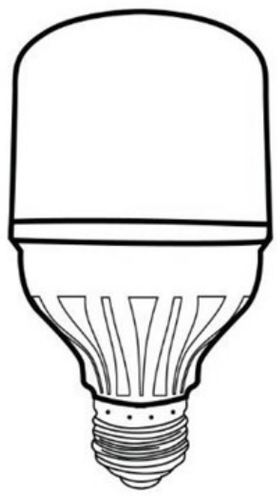

Nomor Permohonan	:	A00202000679
Tanggal Penerimaan	:	24-FEB-20
Prioritas	:	-
Kelas Locarno	:	26-05
Judul Desain	:	LAMPU
Nama Pemohon	:	PT. GLOBAL ELEKTRIK NASIONAL
Alamat Pemohon	:	Jl. Prof. Dr. Ir. Soetami Kn. 7, Lebak, Banten.
Pendesain	:	ALIANG
Nama Kuasa	:	Anton Budiman S.H.
Alamat Kuasa	:	Gedung Wisma Bhakti Mulia, Lantai 2, Suite 209 Jl. Kramat Raya No. 160, Jakarta 10430 Kota Jakarta Pusat Dki Jakarta

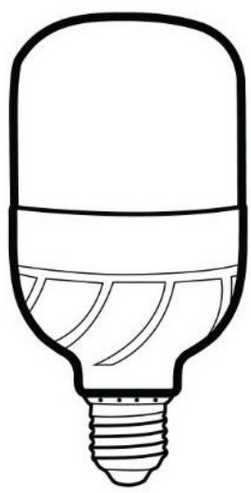

Nomor Permohonan	:	A00202000681
Tanggal Penerimaan	:	25-FEB-20
Prioritas	:	-
Kelas Locarno	:	12-16
Judul Desain	:	PELEK RODA GEROBAK SORONG
Nama Pemohon	:	PT. ALPHA GRAHA INDUSTRI
Alamat Pemohon	:	Babatan Wiyung XXIII/QQ-63 Babatan, Wiyung Surabaya, Jawa Timur - Indonesia
Pendesain	:	ROCKY MARSIANO KIAT SOEN
Nama Kuasa	:	Benny Muliawan S,E.,M.H.,
Alamat Kuasa	:	PT BNL PATENT BNL Patent Building Jalan Ngagel Jaya No. 40 Kelurahan Pucang Sewu

---

Nomor Permohonan	:	A00202000682
Tanggal Penerimaan	:	25-FEB-20
Prioritas	:	-
Kelas Locarno	:	06-08
Judul Desain	:	GANTUNGAN BAJU
Nama Pemohon	:	SUGIHARTO HALIM
Alamat Pemohon	:	Karang Empat Timur 2/52, Surabaya
Pendesain	:	Sugiharto Halim
Nama Kuasa	:	Hari Purnomo Chandra B.Sc.,
Alamat Kuasa	:	Jalan Kartini Nomor 88-A

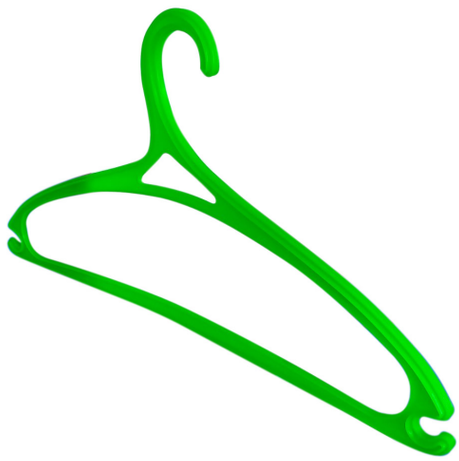

Nomor Permohonan	:	A00202000683
Tanggal Penerimaan	:	26-FEB-20
Prioritas	:	-
Kelas Locarno	:	09-01
Judul Desain	:	BOTOL
Nama Pemohon	:	Muhammad Hasan
Alamat Pemohon	:	Perum Telaga Sakinah Blok CD 20/6 Telagamurni, Cikarang Barat, Bekasi Jawa Barat
Pendesain	:	Muhammad Hasan
Nama Kuasa	:	-
Alamat Kuasa	:	-

Nomor Permohonan	:	A00202000684
Tanggal Penerimaan	:	26-FEB-20
Prioritas	:	-
Kelas Locarno	:	09-03
Judul Desain	:	KOTAK KEMASAN
Nama Pemohon	:	Muhammad Hasan
Alamat Pemohon	:	Perum Telaga Sakinah Blok CD 20/6 Telagamurni, Cikarang Barat, Bekasi Jawa Barat
Pendesain	:	Muhammad Hasan
Nama Kuasa	:	-
Alamat Kuasa	:	-

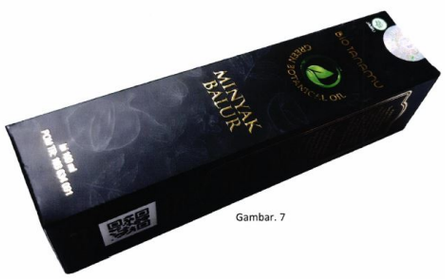

Nomor Permohonan	:	A00202000685
Tanggal Penerimaan	:	26-FEB-20
Prioritas	:	-
Kelas Locarno	:	09-04
Judul Desain	:	KERANJANG LIPAT
Nama Pemohon	:	PT. ASIA PLASTIK
Alamat Pemohon	:	Jalan Rungkut Industri III No. 27-A, Kel. Rungkut Mananggal, Kec. Gunung Anyar
Pendesain	:	Wakit Rohidin
Nama Kuasa	:	Sahat Marulitua Sidabukke S.H., LL.M.,
Alamat Kuasa	:	Office 8 Senopati Tower I Lantai 19 Unit I SCBD Lot 28 Jalan Jendral Sudirman Kavling 52-53 Kebayoran Baru Kota Jakarta Selatan Dki Jakarta

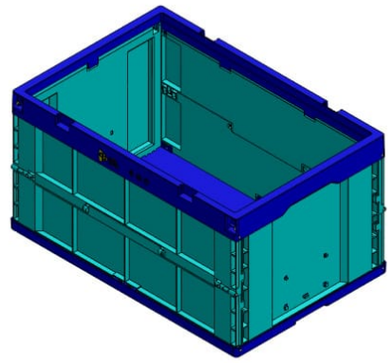

Nomor Permohonan	:	A00202000686
Tanggal Penerimaan	:	26-FEB-20
Prioritas	:	-
Kelas Locarno	:	08-08
Judul Desain	:	PENYANGGA DEPAN GEROBAK SORONG
Nama Pemohon	:	PT. ALPHA GRAHA INDUSTRI
Alamat Pemohon	:	Babatan Wiyung XXIII/QQ-63 Babatan, Wiyung Surabaya, Jawa Timur - Indonesia
Pendesain	:	ROCKY MARSIANO KIAT SOEN
Nama Kuasa	:	Benny Muliawan S,E.,M.H.,
Alamat Kuasa	:	PT BNL PATENT BNL Patent Building Jalan Ngagel Jaya No. 40 Kelurahan Pucang Sewu

---

Nomor Permohonan	:	A00202000687
Tanggal Penerimaan	:	26-FEB-20
Prioritas	:	-
Kelas Locarno	:	08-08
Judul Desain	:	PENYANGGA AS RODA GEROBAK SORONG
Nama Pemohon	:	PT. ALPHA GRAHA INDUSTRI
Alamat Pemohon	:	Babatan Wiyung XXIII/QQ-63 Babatan, Wiyung Surabaya, Jawa Timur - Indonesia
Pendesain	:	ROCKY MARSIANO KIAT SOEN
Nama Kuasa	:	Benny Muliawan S,E.,M.H.,
Alamat Kuasa	:	PT BNL PATENT BNL Patent Building Jalan Ngagel Jaya No. 40 Kelurahan Pucang Sewu

---

Nomor Permohonan	:	A00202000688
Tanggal Penerimaan	:	26-FEB-20
Prioritas	:	-
Kelas Locarno	:	07-09
Judul Desain	:	WADAH TEMPAT GOSOK GIGI 3 LUBANG 3 GELAS
Nama Pemohon	:	PT. INDONESIA LONG STAR PLASTIC
Alamat Pemohon	:	Dusun Pasirangin RT. 001 RW. 005, Pasir Angin, Cileungsi, Kabupaten Bogor, Jawa Barat.
Pendesain	:	ZHANGWEI LOU(CN)
Nama Kuasa	:	Agus Nasrudin S.H.
Alamat Kuasa	:	UNITED PATENT OFFICE Jl. Celebration Boulevard Blok AA15 No. 29, Grand Wisata Bekasi 17510

Nomor Permohonan	:	A00202000689
Tanggal Penerimaan	:	26-FEB-20
Prioritas	:	201930499756.9 11/09/2019 CN
Kelas Locarno	:	07-02
Judul Desain	:	PENANAK NASI LISTRIK
Nama Pemohon	:	BEIJING XIAOMI MOBILE SOFTWARE CO., LTD.
Alamat Pemohon	:	No. 018, Floor 8, Building 6, yard 33, middle Xierqi Road, Haidian District, Beijing, 100085 China
Pendesain	:	Jing JIANG(CN), Ningning LI(CN), Yao XI(CN), Wenling HUANG(CN)
Nama Kuasa	:	Belinda Rosalina S.H., LL.M.
Alamat Kuasa	:	Gandaria 8, Lantai 3 Unit D Jalan Sultan Iskandar Muda (Arteri Pondok Indah), Jakarta Selatan 12240

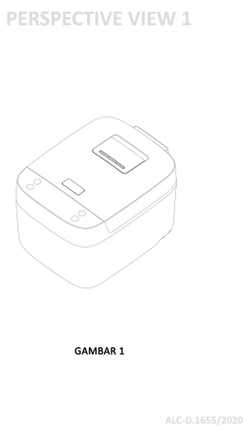

Nomor Permohonan	:	A00202000691
Tanggal Penerimaan	:	26-FEB-20
Prioritas	:	-
Kelas Locarno	:	06-04
Judul Desain	:	RAK SUDUT LUBANG PINGGIR SERBAGUNA
Nama Pemohon	:	PT. INDONESIA LONG STAR PLASTIC
Alamat Pemohon	:	Dusun Pasirangin RT. 001 RW. 005, Pasir Angin, Cileungsi, Kabupaten Bogor, Jawa Barat.
Pendesain	:	ZHANGWEI LOU(CN)
Nama Kuasa	:	Agus Nasrudin S.H.
Alamat Kuasa	:	UNITED PATENT OFFICE Jl. Celebration Boulevard Blok AA15 No. 29, Grand Wisata Bekasi 17510

Nomor Permohonan	:	A00202000692
Tanggal Penerimaan	:	26-FEB-20
Prioritas	:	-
Kelas Locarno	:	07-07
Judul Desain	:	TOPLES BULAT 6 SEGITIGA PARTISI
Nama Pemohon	:	PT. INDONESIA LONG STAR PLASTIC
Alamat Pemohon	:	Dusun Pasirangin RT. 001 RW. 005, Pasir Angin, Cileungsi, Kabupaten Bogor, Jawa Barat.
Pendesain	:	ZHANGWEI LOU(CN)
Nama Kuasa	:	Agus Nasrudin S.H.
Alamat Kuasa	:	UNITED PATENT OFFICE Jl. Celebration Boulevard Blok AA15 No. 29, Grand Wisata Bekasi 17510

Nomor Permohonan	:	A00202000693
Tanggal Penerimaan	:	26-FEB-20
Prioritas	:	-
Kelas Locarno	:	06-04
Judul Desain	:	RAK SEPATU LUBANG KUPU-KUPU
Nama Pemohon	:	PT. INDONESIA LONG STAR PLASTIC
Alamat Pemohon	:	Dusun Pasirangin RT. 001 RW. 005, Pasir Angin, Cileungsi, Kabupaten Bogor, Jawa Barat.
Pendesain	:	ZHANGWEI LOU(CN)
Nama Kuasa	:	Agus Nasrudin S.H.
Alamat Kuasa	:	UNITED PATENT OFFICE Jl. Celebration Boulevard Blok AA15 No. 29, Grand Wisata Bekasi 17510

Nomor Permohonan	:	A00202000694
Tanggal Penerimaan	:	26-FEB-20
Prioritas	:	-
Kelas Locarno	:	06-04
Judul Desain	:	RAK SERBA GUNA
Nama Pemohon	:	PT. INDONESIA LONG STAR PLASTIC
Alamat Pemohon	:	Dusun Pasirangin RT. 001 RW. 005, Pasir Angin, Cileungsi, Kabupaten Bogor, Jawa Barat.
Pendesain	:	ZHANGWEI LOU(CN)
Nama Kuasa	:	Agus Nasrudin S.H.
Alamat Kuasa	:	UNITED PATENT OFFICE Jl. Celebration Boulevard Blok AA15 No. 29, Grand Wisata Bekasi 17510

Nomor Permohonan	:	A00202000695
Tanggal Penerimaan	:	26-FEB-20
Prioritas	:	-
Kelas Locarno	:	07-07
Judul Desain	:	KERANJANG BULAT SERBAGUNA
Nama Pemohon	:	PT. INDONESIA LONG STAR PLASTIC
Alamat Pemohon	:	Dusun Pasirangin RT. 001 RW. 005, Pasir Angin, Cileungsi, Kabupaten Bogor, Jawa Barat.
Pendesain	:	ZHANGWEI LOU(CN)
Nama Kuasa	:	Agus Nasrudin S.H.
Alamat Kuasa	:	UNITED PATENT OFFICE Jl. Celebration Boulevard Blok AA15 No. 29, Grand Wisata Bekasi 17510

Nomor Permohonan	:	A00202000696
Tanggal Penerimaan	:	26-FEB-20
Prioritas	:	-
Kelas Locarno	:	09-07
Judul Desain	:	TUTUP TOPLES BULAT 5 PARTISI
Nama Pemohon	:	PT. INDONESIA LONG STAR PLASTIC
Alamat Pemohon	:	Dusun Pasirangin RT. 001 RW. 005, Pasir Angin, Cileungsi, Kabupaten Bogor, Jawa Barat.
Pendesain	:	ZHANGWEI LOU(CN)
Nama Kuasa	:	Agus Nasrudin S.H.
Alamat Kuasa	:	UNITED PATENT OFFICE Jl. Celebration Boulevard Blok AA15 No. 29, Grand Wisata Bekasi 17510

Nomor Permohonan	:	A00202000703
Tanggal Penerimaan	:	27-FEB-20
Prioritas	:	-
Kelas Locarno	:	22-03
Judul Desain	:	PELURU
Nama Pemohon	:	PT. FAJAR SEMESTA ABADI RAYA
Alamat Pemohon	:	Ceylon No.9, Kebon Kelapa, Gambir
Pendesain	:	SUNRICH HALIM
Nama Kuasa	:	Johan Santoso S.H.
Alamat Kuasa	:	Jaya Building 7th Floor Jalan M.H. Thamrin kavling 12

Gb.3

Nomor Permohonan	:	A00202000704
Tanggal Penerimaan	:	27-FEB-20
Prioritas	:	-
Kelas Locarno	:	06-01
Judul Desain	:	BANGKU
Nama Pemohon	:	R. Asep Ahadiat Gandawijaya
Alamat Pemohon	:	Ligar Agung no 38, RT/RW 005/005, Kel. Cibeunying, Kec. Cimenyan, Kabupaten Bandung 40191
Pendesain	:	R. Asep Ahadiat Gandawijaya
Nama Kuasa	:	Agus Suprijono S.Kom
Alamat Kuasa	:	Jalan Pondok Mas V no 69, Taman Pondok Mas Indah, Kota Cimahi

Nomor Permohonan	:	A00202000705
Tanggal Penerimaan	:	27-FEB-20
Prioritas	:	-
Kelas Locarno	:	06-01
Judul Desain	:	KURSI
Nama Pemohon	:	R. Asep Ahadiat Gandawijaya
Alamat Pemohon	:	Ligar Agung no 38, RT/RW 005/005, Kel. Cibeunying, Kec. Cimenyan, Kabupaten Bandung 40191
Pendesain	:	R. Asep Ahadiat Gandawijaya
Nama Kuasa	:	Agus Suprijono S.Kom
Alamat Kuasa	:	Jalan Pondok Mas V no 69, Taman Pondok Mas Indah, Kota Cimahi

---

Nomor Permohonan	:	A00202000706
Tanggal Penerimaan	:	27-FEB-20
Prioritas	:	2019-019278 30/08/2019 JP
Kelas Locarno	:	12-16
Judul Desain	:	PENUTUP DEPAN MOTOR SEKUTER
Nama Pemohon	:	HONDA MOTOR CO., LTD.
Alamat Pemohon	:	1-1, Minami-Aoyama 2-chome, Minato-ku, Tokyo, 107-8556 Japan
Pendesain	:	Kenji SHIMIZU(JP), Aditya IKRANEGARA, Phermyot SODSRI(TH)
Nama Kuasa	:	Yenny Halim S.E., S.H., M.H.
Alamat Kuasa	:	ACEMARK, Jl. Cikini Raya No. 58 G-H, Jakarta 10330, Indonesia

Gambar 1

Gambar 2

Nomor Permohonan	:	A00202000707
Tanggal Penerimaan	:	27-FEB-20
Prioritas	:	2019-019279 30/08/2019 JP
Kelas Locarno	:	12-16
Judul Desain	:	PENUTUP BELAKANG MOTOR SEKUTER
Nama Pemohon	:	HONDA MOTOR CO., LTD.
Alamat Pemohon	:	1-1, Minami-Aoyama 2-chome, Minato-ku, Tokyo, 107-8556 Japan
Pendesain	:	Kenji SHIMIZU(JP), Aditya IKRANEGARA
Nama Kuasa	:	Yenny Halim S.E., S.H., M.H.
Alamat Kuasa	:	ACEMARK, Jl. Cikini Raya No. 58 G-H, Jakarta 10330, Indonesia

Gambar 1

Gambar 2

Nomor Permohonan	:	A00202000708
Tanggal Penerimaan	:	27-FEB-20
Prioritas	:	2019-019280 30/08/2019 JP
Kelas Locarno	:	26-06
Judul Desain	:	LAMPU DEPAN MOTOR SEKUTER
Nama Pemohon	:	HONDA MOTOR CO., LTD.
Alamat Pemohon	:	1-1, Minami-Aoyama 2-chome, Minato-ku, Tokyo, 107-8556 Japan
Pendesain	:	Takaaki KATO(JP), Kenji SHIMIZU(JP), Aditya IKRANEGARA, Yuki SHIBATA (JP)
Nama Kuasa	:	Yenny Halim S.E., S.H., M.H.
Alamat Kuasa	:	ACEMARK, Jl. Cikini Raya No. 58 G-H, Jakarta 10330, Indonesia

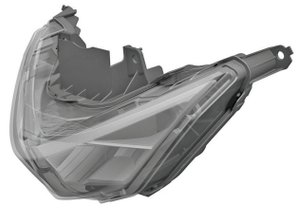

Gambar 1

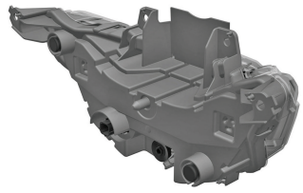

Gambar 2

Nomor Permohonan	:	A00202000709
Tanggal Penerimaan	:	27-FEB-20
Prioritas	:	2019-019281 30/08/2019 JP
Kelas Locarno	:	26-06
Judul Desain	:	LAMPU KOMBINASI BELAKANG MOTOR SEKUTER
Nama Pemohon	:	HONDA MOTOR CO., LTD.
Alamat Pemohon	:	1-1, Minami-Aoyama 2-chome, Minato-ku, Tokyo, 107-8556 Japan
Pendesain	:	Kenji SHIMIZU(JP), Aditya IKRANEGARA, Takaaki KATO(JP), Yuki SHIBATA(JP)
Nama Kuasa	:	Yenny Halim S.E., S.H., M.H.
Alamat Kuasa	:	ACEMARK, Jl. Cikini Raya No. 58 G-H, Jakarta 10330, Indonesia

Gambar 1

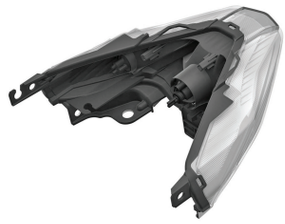

Gambar 2

Nomor Permohonan	:	A00202000710
Tanggal Penerimaan	:	27-FEB-20
Prioritas	:	2019-019277 30/08/2019 JP
Kelas Locarno	:	12-11
Judul Desain	:	MOTOR SEKUTER
Nama Pemohon	:	HONDA MOTOR CO., LTD.
Alamat Pemohon	:	1-1, Minami-Aoyama 2-chome, Minato-ku, Tokyo, 107-8556 Japan
Pendesain	:	Kenji SHIMIZU(JP), Aditya IKRANEGARA
Nama Kuasa	:	Yenny Halim S.E., S.H., M.H.
Alamat Kuasa	:	ACEMARK, Jl. Cikini Raya No. 58 G-H, Jakarta 10330, Indonesia

Gambar 1

Gambar 2

Nomor Permohonan	:	A00202000711
Tanggal Penerimaan	:	27-FEB-20
Prioritas	:	-
Kelas Locarno	:	09-03
Judul Desain	:	KEMASAN
Nama Pemohon	:	PT. EXINDOKARSA AGUNG
Alamat Pemohon	:	Jalan Bekasi Timur No. 136, Kel. Cipinang Besar Utara, Jatinegara, Jakarta Timur 13410
Pendesain	:	HARYANTO TJAHJADIKARTA
Nama Kuasa	:	Lanny Setiawan MBA., M.Mgt., MA-LPC., MA-LMFT.
Alamat Kuasa	:	Pacific Patent Multiglobal DIPO Business Center Lt. 11, Jalan Jend. Gatot Subroto Kav. 51-52, Jakarta Pusat- 10260 Indonesia

GAMBAR 1

Nomor Permohonan	:	A00202000712
Tanggal Penerimaan	:	27-FEB-20
Prioritas	:	-
Kelas Locarno	:	09-03
Judul Desain	:	KEMASAN
Nama Pemohon	:	PT. EXINDOKARSA AGUNG
Alamat Pemohon	:	Jalan Bekasi Timur No. 136, Kel. Cipinang Besar Utara, Jatinegara, Jakarta Timur 13410
Pendesain	:	HARYANTO TJAHJADIKARTA
Nama Kuasa	:	Lanny Setiawan MBA., M.Mgt., MA-LPC., MA-LMFT.
Alamat Kuasa	:	Pacific Patent Multiglobal DIPO Business Center Lt. 11, Jalan Jend. Gatot Subroto Kav. 51-52, Jakarta Pusat- 10260 Indonesia

GAMBAR 1

Nomor Permohonan	:	A00202000713
Tanggal Penerimaan	:	27-FEB-20
Prioritas	:	-
Kelas Locarno	:	02-04
Judul Desain	:	SOL SEPATU
Nama Pemohon	:	ANGELINE
Alamat Pemohon	:	Rukan Sedayu Square Blok K No.32 Cengkareng barat, Cengkareng Jakarta Barat, DKI Jakarta - Indonesia
Pendesain	:	ANGELINE
Nama Kuasa	:	Benny Muliawan S,E.,M.H.,
Alamat Kuasa	:	PT BNL PATENT BNL Patent Building Jalan Ngagel Jaya No. 40 Kelurahan Pucang Sewu

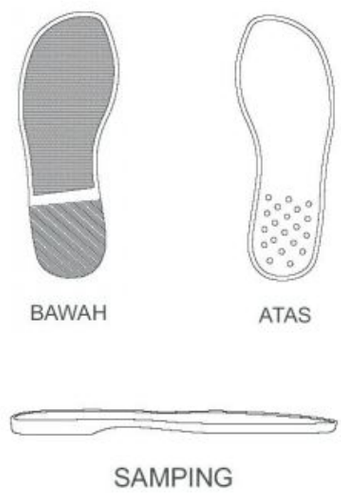

Nomor Permohonan	:	A00202000714
Tanggal Penerimaan	:	27-FEB-20
Prioritas	:	-
Kelas Locarno	:	02-04
Judul Desain	:	SOL SEPATU
Nama Pemohon	:	ANGELINE
Alamat Pemohon	:	Rukan Sedayu Square Blok K No.32 Cengkareng barat, Cengkareng Jakarta Barat, DKI Jakarta - Indonesia
Pendesain	:	ANGELINE
Nama Kuasa	:	Benny Muliawan S,E.,M.H.,
Alamat Kuasa	:	PT BNL PATENT BNL Patent Building Jalan Ngagel Jaya No. 40 Kelurahan Pucang Sewu

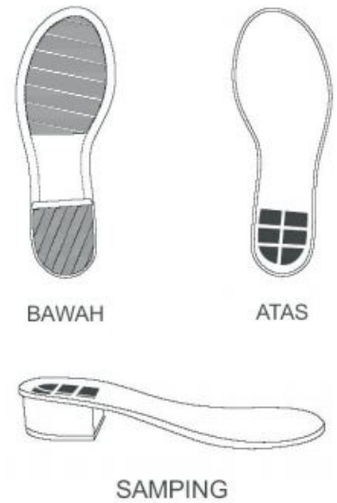

Nomor Permohonan	:	A00202000715
Tanggal Penerimaan	:	27-FEB-20
Prioritas	:	-
Kelas Locarno	:	02-04
Judul Desain	:	SOL SEPATU
Nama Pemohon	:	ANGELINE
Alamat Pemohon	:	Rukan Sedayu Square Blok K No.32 Cengkareng barat, Cengkareng Jakarta Barat, DKI Jakarta - Indonesia
Pendesain	:	ANGELINE
Nama Kuasa	:	Benny Muliawan S,E.,M.H.,
Alamat Kuasa	:	PT BNL PATENT BNL Patent Building Jalan Ngagel Jaya No. 40 Kelurahan Pucang Sewu

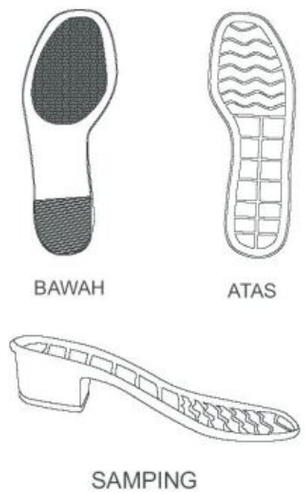

Nomor Permohonan	:	A00202000716
Tanggal Penerimaan	:	27-FEB-20
Prioritas	:	-
Kelas Locarno	:	02-04
Judul Desain	:	SOL SEPATU
Nama Pemohon	:	ANGELINE
Alamat Pemohon	:	Rukan Sedayu Square Blok K No.32 Cengkareng barat, Cengkareng Jakarta Barat, DKI Jakarta - Indonesia
Pendesain	:	ANGELINE
Nama Kuasa	:	Benny Muliawan S,E.,M.H.,
Alamat Kuasa	:	PT BNL PATENT BNL Patent Building Jalan Ngagel Jaya No. 40 Kelurahan Pucang Sewu

---

Nomor Permohonan : A00202000717
Tanggal Penerimaan : 27-FEB-20
Prioritas : -
Kelas Locarno : 06-04
Judul Desain : RAK LUBANG PINGGIR SERBAGUNA
Nama Pemohon : PT. INDONESIA LONG STAR PLASTIC
Alamat Pemohon : Dusun Pasirangin RT. 001 RW. 005, Pasir Angin, Cileungsi, Kabupaten Bogor, Jawa Barat.
Pendesain : ZHANGWEI LOU China(CN)
Nama Kuasa : Agus Nasrudin S.H.
Alamat Kuasa : UNITED PATENT OFFICE Jl. Celebration Boulevard Blok AA15 No. 29, Grand Wisata Bekasi 17510

Nomor Permohonan : A00202000719
Tanggal Penerimaan : 28-FEB-20
Prioritas : -
Kelas Locarno : 14-03
Judul Desain : SATELIT LAPAN-A1/LAPAN-TUBSAT
Nama Pemohon : Lembaga Penerbangan dan Antariksa Nasional (LAPAN)
Alamat Pemohon : Jl. Pemuda Persil No. 1 RT.2/RW.7 Rawamangun, Pulogadung, Jakarta Timur
Pendesain : Mohammad Mukhayadi, Ayom Widipaminto, Abdul Karim, Robertus Heru Triharjanto, Wahyudi Hasbi
Nama Kuasa : -
Alamat Kuasa : -

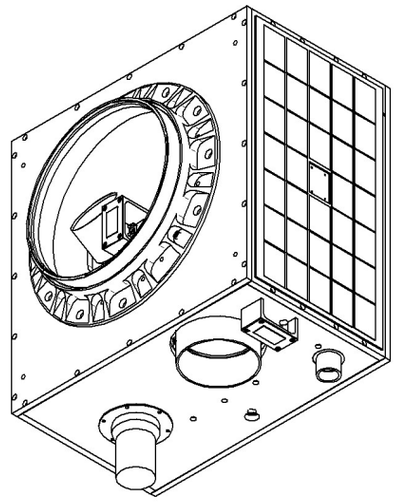

Nomor Permohonan : A00202000726
Tanggal Penerimaan : 28-FEB-20
Prioritas : 19-01352-0202 31/10/2019 MY
Kelas Locarno : 23-04
Judul Desain : PENGONDISI UDARA
Nama Pemohon : Panasonic Appliances Air-Conditioning Malaysia Sdn. Bhd.
Alamat Pemohon : Lot 2, Persiaran Tengku Ampuan, Section 21, Shah Alam Industrial Site, 40300 Shah Alam, Selangor Darul Ehsan, Malaysia
Pendesain : TAN Chien Shiung(MY)
Nama Kuasa : Kusno Hadi S.Si
Alamat Kuasa : Kartika Chandra Office Tower 4 th Floor Suite 409 Jalan Gatot Subroto Kavling 18-20

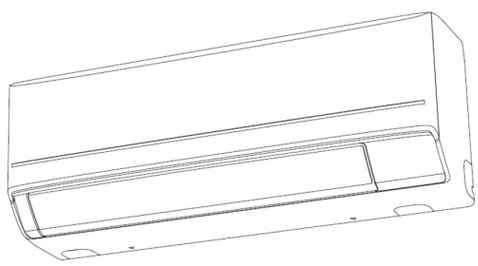

TAMPAK PERSPEKTIF

Nomor Permohonan : A00202000727
Tanggal Penerimaan : 28-FEB-20
Prioritas : -
Kelas Locarno : 06-06
Judul Desain : PANEL ECO-PARABOLA
Nama Pemohon : Institut Teknologi Bandung
Alamat Pemohon : Divisi HaKI dan Hukum LPIK ITB, Jalan Ganesa No. 15 F Bandung
Pendesain : Firman Hawari, Agus Sachari, Adhi Nugraha
Nama Kuasa : -
Alamat Kuasa : -

Gambar 6 dari 6

Gambar 6 : Perspektif

Nomor Permohonan	:	A00202000728
Tanggal Penerimaan	:	28-FEB-20
Prioritas	:	19-01351-0102 31/10/2019 MY
Kelas Locarno	:	23-04
Judul Desain	:	PENGONDISI UDARA
Nama Pemohon	:	Panasonic Appliances Air-Conditioning Malaysia Sdn. Bhd.
Alamat Pemohon	:	Lot 2, Persiaran Tengku Ampuan, Section 21, Shah Alam Industrial Site, 40300 Shah Alam, Selangor Darul Ehsan, Malaysia
Pendesain	:	TAN Chien Shiung(MY)
Nama Kuasa	:	Kusno Hadi S.Si
Alamat Kuasa	:	Kartika Chandra Office Tower 4 th Floor Suite 409 Jalan Gatot Subroto Kavling 18-20

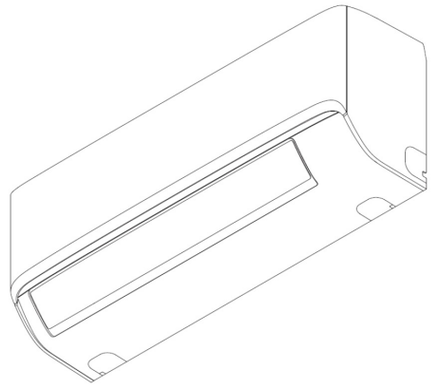

TAMPAK PERSPEKTIF

Nomor Permohonan	:	A00202000729
Tanggal Penerimaan	:	28-FEB-20
Prioritas	:	29/703949 30/08/2019 US
Kelas Locarno	:	09-01
Judul Desain	:	BOTOL
Nama Pemohon	:	Johnson & Johnson Consumer Inc.
Alamat Pemohon	:	199 Grandview Road, Skillman, NJ 08558 United States
Pendesain	:	Guaraci Conceicao(BR), Nivea Simoes(BR), Carlos Lopes(BR)
Nama Kuasa	:	Prof., Dr. Toeti Heraty N. Roosseno
Alamat Kuasa	:	Kantor Taman A9 Unit C1 dan C2, Jalan DR. Ide Anak Agung Gde Agung, Mega Kuningan

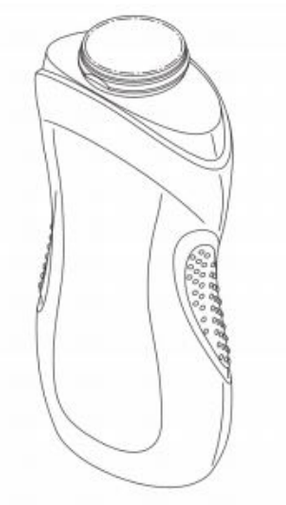

Nomor Permohonan	:	A00202000730
Tanggal Penerimaan	:	28-FEB-20
Prioritas	:	29/703956 30/08/2019 US
Kelas Locarno	:	09-01
Judul Desain	:	BOTOL
Nama Pemohon	:	Johnson & Johnson Consumer Inc.
Alamat Pemohon	:	199 Grandview Road, Skillman, NJ 08558 United States
Pendesain	:	Nivea Simoes(BR), Guaraci Conceicao(BR), Carlos Lopes(BR)
Nama Kuasa	:	Prof., Dr. Toeti Heraty N. Roosseno
Alamat Kuasa	:	Kantor Taman A9 Unit C1 dan C2, Jalan DR. Ide Anak Agung Gde Agung, Mega Kuningan

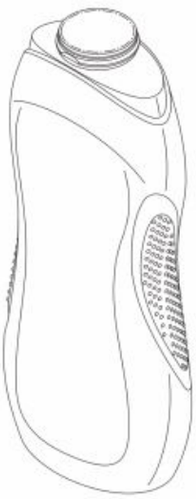

Nomor Permohonan	:	A00202000731
Tanggal Penerimaan	:	28-FEB-20
Prioritas	:	29/703952 30/08/2019 US
Kelas Locarno	:	09-01
Judul Desain	:	BOTOL
Nama Pemohon	:	Johnson & Johnson Consumer Inc.
Alamat Pemohon	:	199 Grandview Road, Skillman, NJ 08558 United States
Pendesain	:	Guaraci Conceicao(BR), Carlos Lopes(BR), Nivea Simoes(BR)
Nama Kuasa	:	Prof., Dr. Toeti Heraty N. Roosseno
Alamat Kuasa	:	Kantor Taman A9 Unit C1 dan C2, Jalan DR. Ide Anak Agung Gde Agung, Mega Kuningan

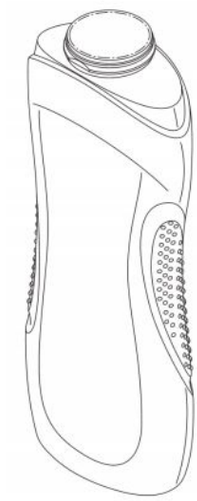

Nomor Permohonan	:	A00202000732
Tanggal Penerimaan	:	28-FEB-20
Prioritas	:	-
Kelas Locarno	:	11-01
Judul Desain	:	KALUNG KESEHATAN (BIO PENDANT)
Nama Pemohon	:	PT. MILLIONAIRE GROUP INDONESIA
Alamat Pemohon	:	Ngagel Jaya Indah Blok C No.71, Surabaya
Pendesain	:	Wilson Mandalaputra
Nama Kuasa	:	Hari Purnomo Chandra B.Sc.,
Alamat Kuasa	:	Jalan Kartini Nomor 88-A

Nomor Permohonan	:	A00202000733
Tanggal Penerimaan	:	28-FEB-20
Prioritas	:	201815225 30/08/2019 AU
Kelas Locarno	:	12-16
Judul Desain	:	NAMPAN TRUK
Nama Pemohon	:	Austin Engineering Limited
Alamat Pemohon	:	100 Chisholm Crescent, Kewdale WA 6105, Australia
Pendesain	:	Lyndon Brian GREESHAW (AU), Jamie Vincent Clarke HALL (AU)
Nama Kuasa	:	Annisa Am Badar S.H., LL.M.
Alamat Kuasa	:	Jl. Wahid Hasyim No. 14, Jakarta Pusat

Gambar 1

Gambar 2

Nomor Permohonan	:	A00202000734
Tanggal Penerimaan	:	28-FEB-20
Prioritas	:	201815225 30/08/2019 AU
Kelas Locarno	:	12-16
Judul Desain	:	NAMPAN TRUK
Nama Pemohon	:	Austin Engineering Limited
Alamat Pemohon	:	100 Chisholm Crescent, Kewdale WA 6105, Australia
Pendesain	:	Lyndon Brian GREESHAW(AU), Jamie Vincent Clarke HALL(AU)
Nama Kuasa	:	Annisa Am Badar S.H., LL.M.
Alamat Kuasa	:	Jl. Wahid Hasyim No. 14, Jakarta Pusat

Gambar 1

Gambar 2

Nomor Permohonan	:	A00202000735
Tanggal Penerimaan	:	28-FEB-20
Prioritas	:	-
Kelas Locarno	:	11-02
Judul Desain	:	POT PLASTIK KOMBINASI ROTAN (DRYPOT)
Nama Pemohon	:	PT. EUROCHAIR INTERNUSA
Alamat Pemohon	:	Ruko Puri Widya Kencana Blok K-6 No.6 Citra Raya, Surabaya
Pendesain	:	Bernardus Clemens Maria Lemmens(NL)
Nama Kuasa	:	Hari Purnomo Chandra B.Sc.,
Alamat Kuasa	:	Jalan Kartini Nomor 88-A

Nomor Permohonan	:	A00202000738
Tanggal Penerimaan	:	28-FEB-20
Prioritas	:	323963-001 25/11/2019 IN
Kelas Locarno	:	12-15
Judul Desain	:	BAN
Nama Pemohon	:	CEAT LIMITED
Alamat Pemohon	:	RPG House, 463, Dr. Annie Besant Road, Worli, Mumbai, 400 030 India
Pendesain	:	Ambalal Patil(IN)
Nama Kuasa	:	Ajeng Yesie Triewanty
Alamat Kuasa	:	Roosdiono & Partners (a member of ZICO Law) The Energy 32 nd Floor SCBD Lot 11 A Jalan Jend. Sudirman Kavling 52-53, Jakarta 12190 Indonesia

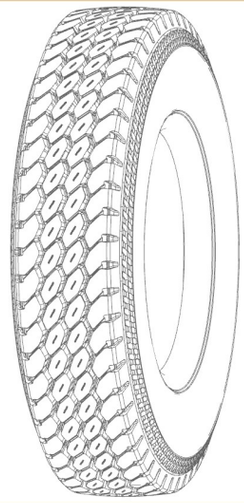

Nomor Permohonan	:	A00202000741
Tanggal Penerimaan	:	28-FEB-20
Prioritas	:	-
Kelas Locarno	:	26-06
Judul Desain	:	LAMPU LED M2A
Nama Pemohon	:	PT. TYTO LAMPU INDONESIA
Alamat Pemohon	:	RUKAN Palm Avenue I Blok H No. 27, Pegadungan, Kalideres, Jakarta Barat
Pendesain	:	JIANG, WEI(CN)
Nama Kuasa	:	Agus Nasrudin S.H.
Alamat Kuasa	:	UNITED PATENT OFFICE Jl. Celebration Boulevard Blok AA15 No. 29, Grand Wisata Bekasi 17510

Nomor Permohonan	:	A00202000743
Tanggal Penerimaan	:	28-FEB-20
Prioritas	:	30-2019-0062929 24/12/2019 KR
Kelas Locarno	:	09-01
Judul Desain	:	BOTOL UNTUK KEMASAN MAKANAN
Nama Pemohon	:	CJ CHEILJEDANG CORPORATION
Alamat Pemohon	:	(Ssangnim-dong) 330, Dongho-ro, Jung-gu, Seoul 04560 Republic of Korea
Pendesain	:	LEE, Seung Pyo(KR), PARK, Eun Ji (KR)
Nama Kuasa	:	Daru Lukiantono S.H.
Alamat Kuasa	:	Hadiputranto, Hadinoto and Partners, Pacific Century Place Lt. 35, SCBD Lot 10, Jl. Jenderal Sudirman Kav. 52-53

Nomor Permohonan	:	A00202000744
Tanggal Penerimaan	:	29-FEB-20
Prioritas	:	30-2019-0062930 24/12/2019 KR
Kelas Locarno	:	09-01
Judul Desain	:	BOTOL UNTUK KEMASAN MAKANAN
Nama Pemohon	:	CJ CHEILJEDANG CORPORATION
Alamat Pemohon	:	(Ssangnim-dong) 330, Dongho-ro, Jung-gu, Seoul 04560 Republic of Korea
Pendesain	:	PARK, Eun Ji(KR), LEE, Seung Pyo(KR)
Nama Kuasa	:	Daru Lukiantono S.H.
Alamat Kuasa	:	Hadiputranto, Hadinoto and Partners, Pacific Century Place Lt. 35, SCBD Lot 10, Jl. Jenderal Sudirman Kav. 52-53

Nomor Permohonan	:	A00202000745
Tanggal Penerimaan	:	02-MAR-20
Prioritas	:	-
Kelas Locarno	:	08-01
Judul Desain	:	PEGANGAN SEKOP
Nama Pemohon	:	TEDDY SANTOSO
Alamat Pemohon	:	Jl. Kali Butuh No. 125, RT/RW: 003/006, Kel. Tembok Dukuh Kec. Bubutan, Surabaya - 60173
Pendesain	:	TEDDY SANTOSO
Nama Kuasa	:	Benny Muliawan S,E.,M.H.,
Alamat Kuasa	:	PT BNL PATENT BNL Patent Building Jalan Ngagel Jaya No. 40 Kelurahan Pucang Sewu

---

Nomor Permohonan	:	A00202000746
Tanggal Penerimaan	:	02-MAR-20
Prioritas	:	-
Kelas Locarno	:	05-05
Judul Desain	:	KAIN
Nama Pemohon	:	ALI HISYAM
Alamat Pemohon	:	KUSUMODILAGAN RT/RW 001/012, KEL. JOYOSURAN, KEC. PASAR KLIWON, KOTA SURAKARTA
Pendesain	:	ALI HISYAM
Nama Kuasa	:	-
Alamat Kuasa	:	-

Gambar 2

Nomor Permohonan : A00202000747
Tanggal Penerimaan : 02-MAR-20
Prioritas : -
Kelas Locarno : 05-05
Judul Desain : KAIN
Nama Pemohon : ALI HISYAM
Alamat Pemohon : KUSUMODILAGAN RT/RW 001/012, KEL. JOYOSURAN, KEC. PASAR KLIWON, KOTA SURAKARTA
Pendesain : ALI HISYAM
Nama Kuasa : -
Alamat Kuasa : -

Gambar 2

Nomor Permohonan : A00202000748
Tanggal Penerimaan : 02-MAR-20
Prioritas : -
Kelas Locarno : 05-05
Judul Desain : KAIN
Nama Pemohon : ALI HISYAM
Alamat Pemohon : KUSUMODILAGAN RT/RW 001/012, KEL. JOYOSURAN, KEC. PASAR KLIWON, KOTA SURAKARTA
Pendesain : ALI HISYAM
Nama Kuasa : -
Alamat Kuasa : -

Gambar 2

Nomor Permohonan : A00202000749
Tanggal Penerimaan : 02-MAR-20
Prioritas : -
Kelas Locarno : 05-05
Judul Desain : KAIN
Nama Pemohon : ALI HISYAM
Alamat Pemohon : KUSUMODILAGAN RT/RW 001/012, KEL. JOYOSURAN, KEC. PASAR KLIWON, KOTA SURAKARTA
Pendesain : ALI HISYAM
Nama Kuasa : -
Alamat Kuasa : -

Gambar 2

Nomor Permohonan : A00202000750
Tanggal Penerimaan : 02-MAR-20
Prioritas : -
Kelas Locarno : 05-05
Judul Desain : KAIN
Nama Pemohon : ALI HISYAM
Alamat Pemohon : KUSUMODILAGAN RT/RW 001/012, KEL. JOYOSURAN, KEC. PASAR KLIWON, KOTA SURAKARTA
Pendesain : ALI HISYAM
Nama Kuasa : -
Alamat Kuasa : -

Gambar 2

Nomor Permohonan	:	A00202000751
Tanggal Penerimaan	:	02-MAR-20
Prioritas	:	-
Kelas Locarno	:	05-05
Judul Desain	:	KAIN
Nama Pemohon	:	ALI HISYAM
Alamat Pemohon	:	KUSUMODILAGAN RT/RW 001/012, KEL. JOYOSURAN, KEC. PASAR KLIWON, KOTA SURAKARTA
Pendesain	:	ALI HISYAM
Nama Kuasa	:	-
Alamat Kuasa	:	-

Gambar 2