# BERITA RESMI DESAIN INDUSTRI

**No. 38/DI/2020**

DIUMUMKAN TANGGAL
**31 Agustus 2020 s.d. 30 November 2020**

**PENGUMUMAN BERLANGSUNG SELAMA 3 (TIGA) BULAN**

PASAL 25 AYAT (1) UNDANG-UNDANG DESAIN INDUSTRI
NOMOR 31 TAHUN 2001

DITERBITKAN BULAN
**Agustus 2020**

**DIREKTORAT HAK CIPTA DAN DESAIN INDUSTRI**
**DIREKTORAT JENDERAL KEKAYAAN INTELEKTUAL**
**KEMENTERIAN HUKUM DAN HAK ASASI MANUSIA REPUBLIK INDONESIA**

# DAFTAR ISI BRDI No. 38/DI/2020

**31 Agustus 2020 s.d. 30 November 2020**

| No | Nomor Permohonan | Tanggal Penerimaan | Kelas | Judul Desain |
|---|---|---|---|---|
| 1 | A00201903390 | 15-OCT-19 | 32-00 | DESAIN GRAFIS TEQS |
| 2 | A00201903552 | 30-OCT-19 | 09-03 | WADAH KOSMETIK |
| 3 | A00201903553 | 30-OCT-19 | 12-15 | BAN |
| 4 | A00201903555 | 30-OCT-19 | 25-02 | PROFIL C BAJA RINGAN |
| 5 | A00201903556 | 30-OCT-19 | 07-02 | KOMPOR GAS SLIM SATU TUNGKU |
| 6 | A00201903557 | 30-OCT-19 | 18-01 | TEMPAT PENYIMPANAN UANG |
| 7 | A00201903558 | 30-OCT-19 | 13-02 | STASIUN PENUKAR BATERAI |
| 8 | A00201903559 | 30-OCT-19 | 19-07 | SEPERANGKAT ALAT PENGAJARAN UNTUK BELAJAR KATA-KATA BAHASA INGGRIS |
| 9 | A00201903561 | 31-OCT-19 | 19-99 | ALAT BANTU TUNANETRA (PINGGANG) |
| 10 | A00201903562 | 31-OCT-19 | 12-02 | PEGANGAN KARET KERETA SORONG/GEROBAK SORONG |
| 11 | A00201903563 | 31-OCT-19 | 14-03 | TELEPON SELULER |
| 12 | A00201903564 | 31-OCT-19 | 23-01 | FITUR TUNGGANGAN AIR |
| 13 | A00201903565 | 31-OCT-19 | 23-01 | FITUR TUNGGANGAN AIR |
| 14 | A00201903566 | 31-OCT-19 | 14-01 | TERMINAL TRANSAKSI KEUANGAN DENGAN SPEAKER |
| 15 | A00201903567 | 31-OCT-19 | 32-00 | POLA IKATAN UNTUK KAIN BUKAN TENUNAN |
| 16 | A00201903568 | 31-OCT-19 | 11-01 | DESAIN KALUNG NEW AZHIKRA SEGI DELAPAN |
| 17 | A00201903569 | 31-OCT-19 | 14-01 | TERMINAL TRANSAKSI KEUANGAN DENGAN SPEAKER |
| 18 | A00201903570 | 31-OCT-19 | 32-00 | POLA IKATAN UNTUK KAIN BUKAN TENUNAN |
| 19 | A00201903571 | 31-OCT-19 | 09-01 | BOTOL |
| 20 | A00201903572 | 31-OCT-19 | 09-03 | KEMASAN VELG ARTCO WELDED |
| 21 | A00201903573 | 31-OCT-19 | 11-02 | POT ANYAMAN (WEBBING) |
| 22 | A00201903574 | 31-OCT-19 | 15-03 | DESIGN INDUSTRI SCREW PRESS PADA KELAPA SAWIT |
| 23 | A00201903575 | 31-OCT-19 | 15-03 | DESIGN INDUSTRI PRESS CAGE PADA KELAPA SAWIT |
| 24 | A00201903576 | 01-NOV-19 | 12-15 | BAN |
| 25 | A00201903577 | 01-NOV-19 | 25-02 | KANAL C |
| 26 | A00201903578 | 01-NOV-19 | 25-02 | RENG |
| 27 | A00201903579 | 01-NOV-19 | 12-02 | GEROBAK |
| 28 | A00201903580 | 01-NOV-19 | 09-03 | KEMASAN BAK, BHKA & PERALATAN ARTCO MERAH |
| 29 | A00201903581 | 01-NOV-19 | 09-03 | KEMASAN BAK & BHK ARTCO MERAH SPECIAL PACKAGE |
| 30 | A00201903582 | 01-NOV-19 | 09-04 | KURUNGAN |
| 31 | A00201903583 | 01-NOV-19 | 09-03 | KEMASAN PERALATAN ARTCO MERAH SPECIAL PACKAGE |
| 32 | A00201903584 | 01-NOV-19 | 15-03 | ALAT PRESSING CAGE MINYAK KELAPA SAWIT |
| 33 | A00201903585 | 01-NOV-19 | 15-03 | ALAT PRESSING CAGE MINYAK KELAPA SAWIT |
| 34 | A00201903586 | 01-NOV-19 | 06-01 | KURSI BECAK |
| 35 | A00201903587 | 01-NOV-19 | 25-03 | GELEMBUNG ALIEN |

| | | | | |
|---|---|---|---|---|
| 36 | A00201903588 | 01-NOV-19 | 25-03 | TENDA KUBAH |
| 37 | A00201903589 | 01-NOV-19 | 15-03 | ALAT PRESSING CAGE MINYAK KELAPA SAWIT |
| 38 | A00201903590 | 01-NOV-19 | 15-03 | ALAT PRESSING CAGE MINYAK KELAPA SAWIT |
| 39 | A00201903591 | 01-NOV-19 | 15-03 | ALAT PRESSING CAGE MINYAK KELAPA SAWIT |
| 40 | A00201903592 | 01-NOV-19 | 15-03 | ALAT PRESSING CAGE MINYAK KELAPA SAWIT |
| 41 | A00201903593 | 04-NOV-19 | 15-03 | PERANGKAT PENJEPIT UNTUK MEMINDAHKAN HASIL PERTANIAN |
| 42 | A00201903595 | 04-NOV-19 | 07-02 | CINCIN UNTUK MEMASAK |
| 43 | A00201903596 | 05-NOV-19 | 07-02 | KOMPOR |
| 44 | A00201903598 | 05-NOV-19 | 03-01 | TEMPAT TELEPON GENGGAM PADA SEPEDA MOTOR DAN SEPEDA |
| 45 | A00201903599 | 05-NOV-19 | 14-01 | SPEAKER MEETING TYPE TURBO 10 |
| 46 | A00201903600 | 05-NOV-19 | 25-02 | ATAP (1) |
| 47 | A00201903601 | 05-NOV-19 | 25-02 | ATAP (2) |
| 48 | A00201903602 | 05-NOV-19 | 09-03 | KEMASAN ROKOK DJARUM SUPER WAVE |
| 49 | A00201903603 | 05-NOV-19 | 30-02 | SANGKAR LIMBAH PARALON PVC |
| 50 | A00201903604 | 06-NOV-19 | 09-03 | TEMPAT / KOTAK PENYIMPANAN PIJAKAN MOTOR |
| 51 | A00201903605 | 06-NOV-19 | 11-02 | POT BUNGA |
| 52 | A00201903606 | 06-NOV-19 | 05-05 | MOTIF KAIN BATIK GIRILAYU (JUDUL: DHARMA LUHUR) |
| 53 | A00201903607 | 06-NOV-19 | 23-01 | SAKLAR KERAN |
| 54 | A00201903608 | 06-NOV-19 | 23-01 | SAKLAR KERAN |
| 55 | A00201903609 | 06-NOV-19 | 23-01 | KERAN |
| 56 | A00201903610 | 06-NOV-19 | 09-01 | BOTOL |
| 57 | A00201903611 | 06-NOV-19 | 07-02 | KOMPOR GAS SLIM DUA TUNGKU |
| 58 | A00201903612 | 06-NOV-19 | 07-01 | BODI CANGKIR |
| 59 | A00201903613 | 06-NOV-19 | 07-04 | ALAT PEMBUAT JUS |
| 60 | A00201903614 | 06-NOV-19 | 12-16 | VELG SEPEDA MOTOR |
| 61 | A00201903615 | 06-NOV-19 | 14-03 | PICKUP BIOLA |
| 62 | A00201903616 | 07-NOV-19 | 12-08 | CABIN TRUCK |
| 63 | A00201903617 | 07-NOV-19 | 12-08 | CABIN TRUCK |
| 64 | A00201903618 | 07-NOV-19 | 07-01 | TUTUP CANGKIR |
| 65 | A00201903620 | 07-NOV-19 | 12-16 | PANEL LAMPU UNTUK KENDARAAN-KENDARAAN |
| 66 | A00201903622 | 07-NOV-19 | 12-16 | PANEL LAMPU UNTUK KENDARAAN-KENDARAAN |
| 67 | A00201903624 | 07-NOV-19 | 12-16 | PANEL LAMPU UNTUK KENDARAAN-KENDARAAN (BAGIAN DARI) |
| 68 | A00201904103 | 13-DEC-19 | 23-01 | KATUP ELEKTROMAGNETIK |
| 69 | A00201904104 | 13-DEC-19 | 09-03 | KEMASAN PRODUK DENGAN GRAFIK PETUNJUK |
| 70 | A00201904105 | 13-DEC-19 | 07-09 | TEMPAT SENDOK |
| 71 | A00201904106 | 13-DEC-19 | 07-07 | TAMPAH |
| 72 | A00201904107 | 13-DEC-19 | 07-07 | KERANJANG |
| 73 | A00201904108 | 13-DEC-19 | 07-07 | KERANJANG |
| 74 | A00201904109 | 13-DEC-19 | 06-04 | RAK |
| 75 | A00201904110 | 13-DEC-19 | 07-09 | WADAH PLASTIK |
| 76 | A00201904111 | 13-DEC-19 | 07-09 | WADAH PLASTIK |
| 77 | A00201904112 | 13-DEC-19 | 09-01 | CETAKAN BOTOL |

| | | | | |
|---|---|---|---|---|
| 78 | A00201904185 | 18-DEC-19 | 11-01 | KALUNG BUATAN TANGAN |
| 79 | A00201904237 | 19-DEC-19 | 12-15 | BAN SEPEDA MOTOR |
| 80 | A00201904242 | 20-DEC-19 | 12-11 | SEPEDA |
| 81 | A00201904243 | 20-DEC-19 | 12-08 | MOBIL |
| 82 | A00201904244 | 20-DEC-19 | 26-06 | LAMPU KOMBINASI DEPAN UNTUK MOBIL |
| 83 | A00201904245 | 20-DEC-19 | 02-04 | SEPATU |
| 84 | A00201904246 | 20-DEC-19 | 26-06 | LAMPU KOMBINASI DEPAN UNTUK MOBIL |
| 85 | A00201904247 | 20-DEC-19 | 12-16 | BEMPER DEPAN UNTUK MOBIL |
| 86 | A00201904248 | 20-DEC-19 | 26-06 | LAMPU KOMBINASI BELAKANG UNTUK MOBIL |
| 87 | A00201904249 | 20-DEC-19 | 12-11 | KENDARAAN LISTRIK / BATERAI RODA TIGA |
| 88 | A00201904250 | 20-DEC-19 | 12-08 | MOBIL |
| 89 | A00201904251 | 20-DEC-19 | 26-06 | LAMPU KOMBINASI DEPAN UNTUK MOBIL |
| 90 | A00201904252 | 20-DEC-19 | 07-01 | KENTANG PARUT YANG DIPADATKAN BERBENTUK MANGKUK |
| 91 | A00201904253 | 20-DEC-19 | 26-06 | LAMPU KOMBINASI DEPAN UNTUK MOBIL |
| 92 | A00201904254 | 20-DEC-19 | 12-16 | BEMPER DEPAN UNTUK MOBIL |
| 93 | A00201904255 | 20-DEC-19 | 12-16 | BEMPER DEPAN UNTUK MOBIL |
| 94 | A00201904256 | 20-DEC-19 | 26-06 | LAMPU KOMBINASI BELAKANG UNTUK MOBIL |
| 95 | A00201904258 | 20-DEC-19 | 03-01 | DOMPET KARTU KOMBINASI WARNA HITAM DAN MERAH MUDA DENGAN TEKNIK LIPAT BERBAHAN DAUR ULANG LIMBAH PLASTIK LDPE |
| 96 | A00201904259 | 20-DEC-19 | 27-07 | CARTRIDGE ROKOK ELEKTRONIK |
| 97 | A00201904260 | 20-DEC-19 | 03-01 | DOMPET KARTU KOMBINASI WARNA MERAH DAN HITAM DENGAN TEKNIK LIPAT BERBAHAN DAUR ULANG LIMBAH PLASTIK LDPE |
| 98 | A00201904261 | 20-DEC-19 | 14-06 | DUDUKAN PERANGKAT ELEKTRONIK |
| 99 | A00201904262 | 20-DEC-19 | 14-02 | MOUSE |
| 100 | A00201904263 | 20-DEC-19 | 14-03 | TELEPON GENGGAM |

Jakarta, 31 Agustus 2020
Kepala Seksi Klasifikasi dan Publikasi

Kuswardhanti Ariwati Rahayu, S.Sos, M.Si.
NIP. 19710219 200112 2001

| | | |
|---|---|---|
| Nomor Permohonan | : | A00201903390 |
| Tanggal Penerimaan | : | 15-OCT-19 |
| Prioritas | : | WIPO82304 15/04/2019 WO |
| Kelas Locarno | : | 32-00 |
| Judul Desain | : | DESAIN GRAFIS TEQS |
| Nama Pemohon | : | Teqball Holding SARL |
| Alamat Pemohon | : | 44 avenue John F. Kennedy, 1855 Luxembourg, Luxembourg |
| Pendesain | : | Viktor Dénes Huszár(HU), Gábor Borsányi(HU), György Zoltán Gattyán(HU) |
| Nama Kuasa | : | Risti Wulansari |
| Alamat Kuasa | : | KMO Building, Lantai 05 Suite 502, Jalan Kyai Maja No 1 |

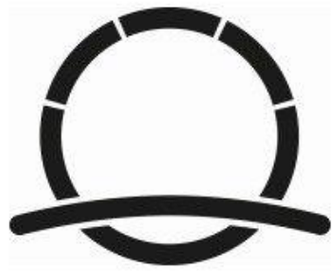

---

| | | |
|---|---|---|
| Nomor Permohonan | : | A00201903552 |
| Tanggal Penerimaan | : | 30-OCT-19 |
| Prioritas | : | - |
| Kelas Locarno | : | 09-03 |
| Judul Desain | : | WADAH KOSMETIK |
| Nama Pemohon | : | VONNY |
| Alamat Pemohon | : | Apart. Season City Tower C Lt.12 Unit FQ RT/RW:001/005 Kel.Jembatan Besi, Kec.Tambora Jakarta Barat 11320 |
| Pendesain | : | VONNY |
| Nama Kuasa | : | Benny Muliawan S,E.,M.H., |
| Alamat Kuasa | : | PT BNL PATENT BNL Patent Building Jalan Ngagel Jaya No. 40 Kelurahan Pucang Sewu |

Gb. 4

---

| | | |
|---|---|---|
| Nomor Permohonan | : | A00201903553 |
| Tanggal Penerimaan | : | 30-OCT-19 |
| Prioritas | : | - |
| Kelas Locarno | : | 12-15 |
| Judul Desain | : | BAN |
| Nama Pemohon | : | PT. King Tire Indonesia |
| Alamat Pemohon | : | Jl. Raya Serang KM 68, Kel/Desa Nambo Ilir, Kec Kibin, Kabupaten Serang, Banten |
| Pendesain | : | SAMHADI PRIYONO |
| Nama Kuasa | : | Dwi Lestari S.E., |
| Alamat Kuasa | : | BNL Patent Building JI. Ngagel Jaya No. 40 Kec. Pucang sewu, Kec. Gubeng, Surabaya 60283 |

Gambar 1

Gambar 2

Gambar 3

---

| | | |
|---|---|---|
| Nomor Permohonan | : | A00201903555 |
| Tanggal Penerimaan | : | 30-OCT-19 |
| Prioritas | : | - |
| Kelas Locarno | : | 25-02 |
| Judul Desain | : | PROFIL C BAJA RINGAN |
| Nama Pemohon | : | PT. CAHAYA BENTENG MAS |
| Alamat Pemohon | : | Jl. Pangeran Jayakarta No. 151, Jakarta Pusat, Jakarta Pusat 10730 |
| Pendesain | : | NOVIA BUDIMAN |
| Nama Kuasa | : | Halim Wibisono S.E., M.M. |
| Alamat Kuasa | : | Jalan Pembangunan I/27A |

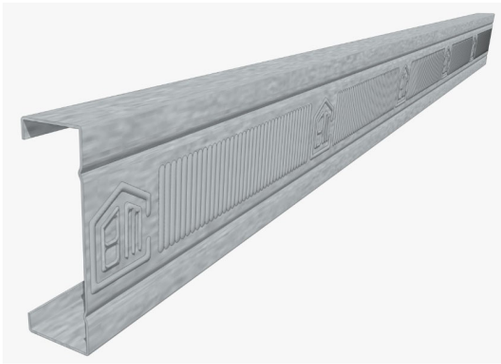

---

| | | |
|---|---|---|
| Nomor Permohonan | : | A00201903556 |
| Tanggal Penerimaan | : | 30-OCT-19 |
| Prioritas | : | - |
| Kelas Locarno | : | 07-02 |
| Judul Desain | : | KOMPOR GAS SLIM SATU TUNGKU |
| Nama Pemohon | : | PT. MASPION |
| Alamat Pemohon | : | DESA SAWOTRATRAP, KECAMATAN GEDANGAN, KOTA SIDOARJO 61254, JAWA TIMUR |
| Pendesain | : | HARTANTO ALIM |
| Nama Kuasa | : | - |
| Alamat Kuasa | : | - |

---

| | | |
|---|---|---|
| Nomor Permohonan | : | A00201903557 |
| Tanggal Penerimaan | : | 30-OCT-19 |
| Prioritas | : | 201930521759.8 23/09/2019 CN |
| Kelas Locarno | : | 18-01 |
| Judul Desain | : | TEMPAT PENYIMPANAN UANG |
| Nama Pemohon | : | SHENZHEN YIHUA TIME TECHNOLOGY CO., LTD |
| Alamat Pemohon | : | 29F, YiHua Financial Technology Building, No.3939, Baishi Road, Binhai Community, Yuehai Sub-district, Nanshan District, Shenzhen, Guangdong 518000, P.R.China |
| Pendesain | : | Yali CHEN(CN), Shaobing CHEN(CN), Changxiong ZHANG(CN) |
| Nama Kuasa | : | Marodin Sijabat S.H |
| Alamat Kuasa | : | Adastra An Intellectual Property Firm Epi Walk Building 3 rd Floor Jl. HR Rasuna Said No. 306, Rt 2/Rw 5 Karet Kuningan Setia Budi |

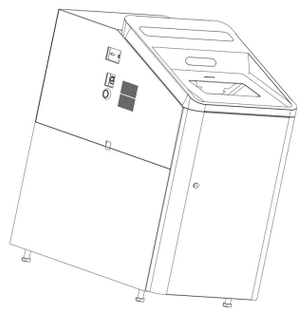

---

| | | |
|---|---|---|
| Nomor Permohonan | : | A00201903558 |
| Tanggal Penerimaan | : | 30-OCT-19 |
| Prioritas | : | 29/692,366 24/05/2019 US |
| Kelas Locarno | : | 13-02 |
| Judul Desain | : | STASIUN PENUKAR BATERAI |
| Nama Pemohon | : | Gogoro Inc. |
| Alamat Pemohon | : | 3806 CENTRAL PLAZA, 18 HARBOUR ROAD, WANCHAI, HONG KONG |
| Pendesain | : | Weng, Chien-Chih(TW), Wang, Yu-Jung(TW), Hsu, Chen-Hsin(TW) |
| Nama Kuasa | : | Toeti Heraty N. Roosseno |
| Alamat Kuasa | : | BIRO OKTROI ROOSSENO Kantor Taman A-9 Unit C1 & C2 Jalan DR. Ide Anak Agung Gde Agung Mega Kuningan Jakarta 12950 |

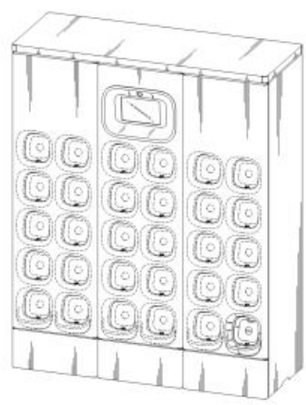

Gb. 1

---

| | | |
|---|---|---|
| Nomor Permohonan | : | A00201903559 |
| Tanggal Penerimaan | : | 30-OCT-19 |
| Prioritas | : | 30-2019-0020779 02/05/2019 KR |
| Kelas Locarno | : | 19-07 |
| Judul Desain | : | SEPERANGKAT ALAT PENGAJARAN UNTUK BELAJAR KATA-KATA BAHASA INGGRIS |
| Nama Pemohon | : | Chungchydotcom Co., Ltd. |
| Alamat Pemohon | : | 4 floor, 33, Dongseo-daero 1304beon-gil Jung-gu, Daejeon 34903 Korea (South) |
| Pendesain | : | Dong hun SHIN (KR), Ji eun SONG(KR) |
| Nama Kuasa | : | Maulitta Pramulasari S.Pd |
| Alamat Kuasa | : | Sudirman Plaza, Plaza Marein Lantai 10E Jalan Jenderal Sudirman Kavling 76-78\r\n\r\n |

GAMBAR A1.1

---

| | | |
|---|---|---|
| Nomor Permohonan | : | A00201903561 |
| Tanggal Penerimaan | : | 31-OCT-19 |
| Prioritas | : | - |
| Kelas Locarno | : | 19-99 |
| Judul Desain | : | ALAT BANTU TUNANETRA (PINGGANG) |
| Nama Pemohon | : | RADITYA EKO PRABOWO |
| Alamat Pemohon | : | KOMPLEK BANK MANDIRI BLK E-6, RT 001/RW 002, MAMPANG PRAPATAN, MAMPANG PRAPATAN, KOTA JAKARTA SELATAN, DKI JAKARTA 63395 |
| Pendesain | : | RADITYA EKO PRABOWO, NICHOLAS JULIAN, JOHANNES |
| Nama Kuasa | : | Anindito S.Kom., MTI., |
| Alamat Kuasa | : | DAYA PESONA RESIDENCES, JL AMARILIS II A3 No 1, JOMBANG, CIPUTAT, TANGERANG SELATAN 15414 |

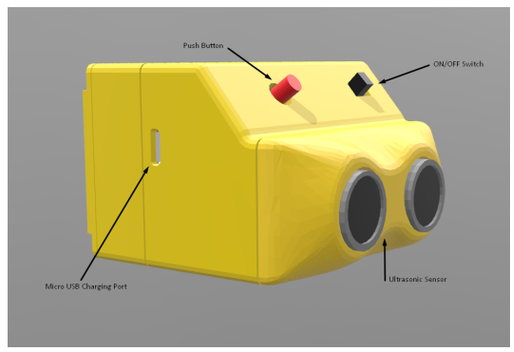


---

| | | |
|---|---|---|
| Nomor Permohonan | : | A00201903562 |
| Tanggal Penerimaan | : | 31-OCT-19 |
| Prioritas | : | - |
| Kelas Locarno | : | 12-02 |
| Judul Desain | : | PEGANGAN KARET KERETA SORONG/GEROBAK SORONG |
| Nama Pemohon | : | PT. SOLIHIN JAYA INDUSTRI |
| Alamat Pemohon | : | Rungkut Industri IV/19 Surabaya |
| Pendesain | : | HAU THYE JOON(SG) |
| Nama Kuasa | : | Hari Purnomo Chandra B.Sc., |
| Alamat Kuasa | : | Jalan Kartini Nomor 88-A |

---

| | | |
|---|---|---|
| Nomor Permohonan | : | A00201903563 |
| Tanggal Penerimaan | : | 31-OCT-19 |
| Prioritas | : | 2019-012319 05/06/2019 JP |
| Kelas Locarno | : | 14-03 |
| Judul Desain | : | TELEPON SELULER |
| Nama Pemohon | : | SHARP KABUSHIKI KAISHA |
| Alamat Pemohon | : | 1 Takumi-cho, Sakai-ku, Sakai City, Osaka 590-8522, Japan |
| Pendesain | : | HIROKAZU SHIBATA(JP), KEIJI SUZUKI(JP), TAKASHI TANAKA(JP) |
| Nama Kuasa | : | Renaldo Giovani Winata S.H |
| Alamat Kuasa | : | Jalan Pintu Air Raya No 36 H Jakarta |

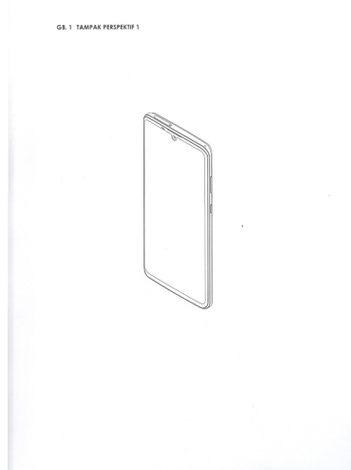

| | | |
|---|---|---|
| Nomor Permohonan | : | A00201903564 |
| Tanggal Penerimaan | : | 31-OCT-19 |
| Prioritas | : | 189801 12/09/2019 CA |
| Kelas Locarno | : | 23-01 |
| Judul Desain | : | FITUR TUNGGANGAN AIR |
| Nama Pemohon | : | ProSlide Technology Inc. |
| Alamat Pemohon | : | 35 Lakeway Drive Ottawa, Ontario, K1L 5A9 Canada |
| Pendesain | : | Richard D. HUNTER(CA) |
| Nama Kuasa | : | Marolita Setiati |
| Alamat Kuasa | : | PT.Spruson Ferguson Indonesia Graha Paramita 3B Floor, Zona D Jalan Denpasar Raya Blok D2 Kavling 8 Kuningan |

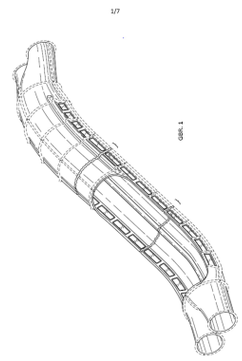


| | | |
|---|---|---|
| Nomor Permohonan | : | A00201903565 |
| Tanggal Penerimaan | : | 31-OCT-19 |
| Prioritas | : | 189801 12/09/2019 CA |
| Kelas Locarno | : | 23-01 |
| Judul Desain | : | FITUR TUNGGANGAN AIR |
| Nama Pemohon | : | ProSlide Technology Inc. |
| Alamat Pemohon | : | 2650 Queensview Drive, Suite 150, Ottawa, Ontario, K2B 8H6 Canada |
| Pendesain | : | Richard D. HUNTER(CA) |
| Nama Kuasa | : | Marolita Setiati |
| Alamat Kuasa | : | PT.Spruson Ferguson Indonesia Graha Paramita 3B Floor, Zona D Jalan Denpasar Raya Blok D2 Kavling 8 Kuningan |

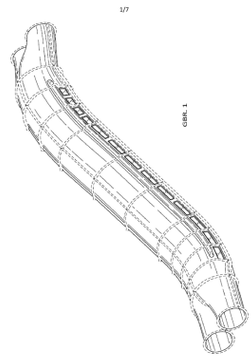


| | | |
|---|---|---|
| Nomor Permohonan | : | A00201903566 |
| Tanggal Penerimaan | : | 31-OCT-19 |
| Prioritas | : | 201730618320.8 07/12/2017 CN |
| Kelas Locarno | : | 14-01 |
| Judul Desain | : | TERMINAL TRANSAKSI KEUANGAN DENGAN SPEAKER |
| Nama Pemohon | : | ALIBABA GROUP HOLDING LIMITED |
| Alamat Pemohon | : | Fourth Floor, One Capital Place, P.O. Box 847, George Town, Grand Cayman, Cayman Islands |
| Pendesain | : | Xinyu Wen(CN), Jiawei Xiang(CN), Yuhao Xi(CN), Xianghe Meng(CN), Yaqing Gong(CN) |
| Nama Kuasa | : | Dora Am Badar S.Psi |
| Alamat Kuasa | : | Jl. Wahid Hasyim No. 14, Jakarta Pusat 10340, DKI Jakarta, Indonesia. |

Gambar 7

| | | |
|---|---|---|
| Nomor Permohonan | : | A00201903567 |
| Tanggal Penerimaan | : | 31-OCT-19 |
| Prioritas | : | 29/648,478 22/05/2018 US |
| Kelas Locarno | : | 32-00 |
| Judul Desain | : | POLA IKATAN UNTUK KAIN BUKAN TENUNAN |
| Nama Pemohon | : | Berry Global, Inc. |
| Alamat Pemohon | : | 101 Oakley Street, Evansville, IN 47710, USA |
| Pendesain | : | Ralph A. Moody, III(US), Kang Zhen Chen(CN) |
| Nama Kuasa | : | Melinda |
| Alamat Kuasa | : | PT. Tilleke & Gibbins Indonesia Lippo Kuningan Lantai 12, Unit A Jalan H.R. Rasuna Said Kavling B-12 Kuningan |

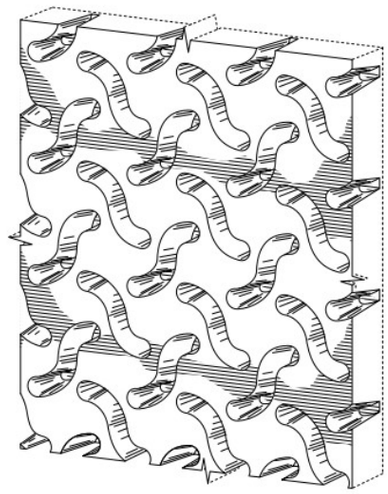

---

| | | |
|---|---|---|
| Nomor Permohonan | : | A00201903568 |
| Tanggal Penerimaan | : | 31-OCT-19 |
| Prioritas | : | - |
| Kelas Locarno | : | 11-01 |
| Judul Desain | : | DESAIN KALUNG NEW AZHIKRA SEGI DELAPAN |
| Nama Pemohon | : | PT QVC INDO |
| Alamat Pemohon | : | Karawaci Office Park Blok B No. 23, Kel. Panunggangan Barat, Kec. Cibodas, Kota Tangerang, Banten |
| Pendesain | : | Kani Yastara |
| Nama Kuasa | : | - |
| Alamat Kuasa | : | - |

---

| | | |
|---|---|---|
| Nomor Permohonan | : | A00201903569 |
| Tanggal Penerimaan | : | 31-OCT-19 |
| Prioritas | : | 201730618320.8 07/12/2017 CN |
| Kelas Locarno | : | 14-01 |
| Judul Desain | : | TERMINAL TRANSAKSI KEUANGAN DENGAN SPEAKER |
| Nama Pemohon | : | ALIBABA GROUP HOLDING LIMITED |
| Alamat Pemohon | : | Fourth Floor, One Capital Place, P.O. Box 847, George Town, Grand Cayman, Cayman Islands |
| Pendesain | : | Jiawei Xiang(CN), Yuhao Xi(CN), Xianghe Meng(CN), Yaqing Gong(CN), Xinyu Wen(CN) |
| Nama Kuasa | : | Dora Am Badar S.Psi |
| Alamat Kuasa | : | Jl. Wahid Hasyim No. 14, Jakarta Pusat 10340, DKI Jakarta, Indonesia. |

Gambar 7

---

| | | |
|---|---|---|
| Nomor Permohonan | : | A00201903570 |
| Tanggal Penerimaan | : | 31-OCT-19 |
| Prioritas | : | 29/648,478 22/05/2018 US |
| Kelas Locarno | : | 32-00 |
| Judul Desain | : | POLA IKATAN UNTUK KAIN BUKAN TENUNAN |
| Nama Pemohon | : | Berry Global, Inc. |
| Alamat Pemohon | : | 101 Oakley Street, Evansville, IN 47710, USA |
| Pendesain | : | Ralph A. Moody, III(US), Kang Zhen Chen(CN) |
| Nama Kuasa | : | Melinda |
| Alamat Kuasa | : | PT. Tilleke & Gibbins Indonesia Lippo Kuningan Lantai 12, Unit A Jalan H.R. Rasuna Said Kavling B-12 Kuningan |

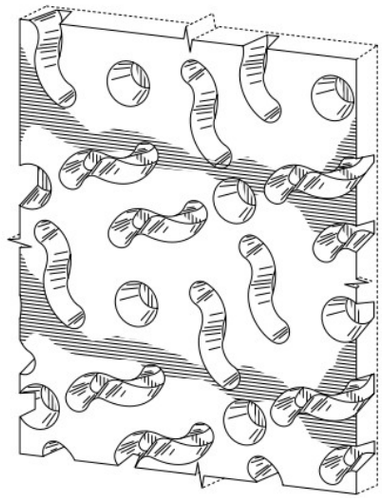

---

| | | |
|---|---|---|
| Nomor Permohonan | : | A00201903571 |
| Tanggal Penerimaan | : | 31-OCT-19 |
| Prioritas | : | - |
| Kelas Locarno | : | 09-01 |
| Judul Desain | : | BOTOL |
| Nama Pemohon | : | PT. BANGAU SARI MEGA JAYA |
| Alamat Pemohon | : | Jl. Pembangunan I No. 9, RT.01 RW.05, Cikahuripan, Mekarsari, Neglasari - Tangerang |
| Pendesain | : | FERRY SETIAWAN |
| Nama Kuasa | : | Halim Wibisono S.E., M.M. |
| Alamat Kuasa | : | Jalan Pembangunan I/27A |

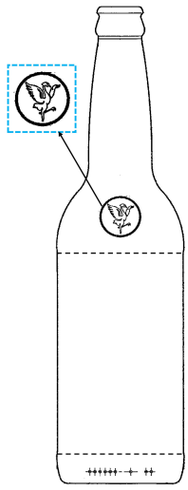

---

| | | |
|---|---|---|
| Nomor Permohonan | : | A00201903572 |
| Tanggal Penerimaan | : | 31-OCT-19 |
| Prioritas | : | - |
| Kelas Locarno | : | 09-03 |
| Judul Desain | : | KEMASAN VELG ARTCO WELDED |
| Nama Pemohon | : | PT. ANTARA KUSUMA |
| Alamat Pemohon | : | Jl. Tanjung Morawa Km.17 No.237, Tanjung Morawa, Deli Serdang, SUMATERA UTARA |
| Pendesain | : | SURYA TANADI |
| Nama Kuasa | : | Donald Halasan Siahaan S.H., M.H. |
| Alamat Kuasa | : | Jalan Nusantara Raya No. 288/108 Depok I |

Gbr. 1

---

| | | |
|---|---|---|
| Nomor Permohonan | : | A00201903573 |
| Tanggal Penerimaan | : | 31-OCT-19 |
| Prioritas | : | - |
| Kelas Locarno | : | 11-02 |
| Judul Desain | : | POT ANYAMAN (WEBBING) |
| Nama Pemohon | : | PT. EUROCHAIR INTERNUSA |
| Alamat Pemohon | : | Ruko Puri Widya Kencana Blok K-6 No.6, Citra Raya, Surabaya |
| Pendesain | : | BERNARDUS CLEMENS MARIA LEMMENS(NL) |
| Nama Kuasa | : | Hari Purnomo Chandra B.Sc., |
| Alamat Kuasa | : | Jalan Kartini Nomor 88-A |

| | | |
|---|---|---|
| Nomor Permohonan | : | A00201903574 |
| Tanggal Penerimaan | : | 31-OCT-19 |
| Prioritas | : | - |
| Kelas Locarno | : | 15-03 |
| Judul Desain | : | DESIGN INDUSTRI SCREW PRESS PADA KELAPA SAWIT |
| Nama Pemohon | : | PT. UNIVERSAL STEELINDO PRATAMA |
| Alamat Pemohon | : | JL. MEDAN TANJUNG MORAWA KM. 13.5 BANGUN SARI TANJUNG MORAWA KAB. DELI SERDANG SUMATERA UTARA |
| Pendesain | : | MUTIA |
| Nama Kuasa | : | Salim Halim S.H. |
| Alamat Kuasa | : | Jalan Merbabu No. 7A |

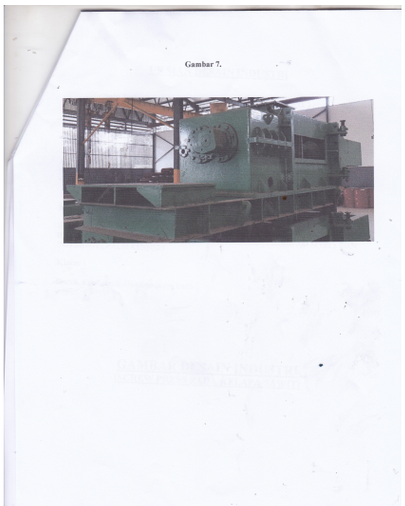


| | | |
|---|---|---|
| Nomor Permohonan | : | A00201903575 |
| Tanggal Penerimaan | : | 31-OCT-19 |
| Prioritas | : | - |
| Kelas Locarno | : | 15-03 |
| Judul Desain | : | DESIGN INDUSTRI PRESS CAGE PADA KELAPA SAWIT |
| Nama Pemohon | : | PT. UNIVERSAL STEELINDO PRATAMA |
| Alamat Pemohon | : | JL. MEDAN TANJUNG MORAWA KM. 13.5 BANGUN SARI TANJUNG MORAWA KAB. DELI SERDANG SUMATERA UTARA |
| Pendesain | : | MUTIA |
| Nama Kuasa | : | Salim Halim S.H. |
| Alamat Kuasa | : | Jalan Merbabu No. 7A |

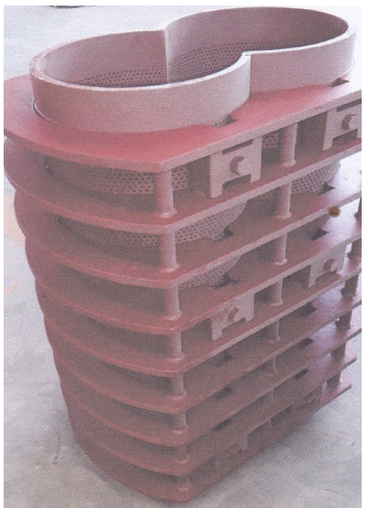

| | | |
|---|---|---|
| Nomor Permohonan | : | A00201903576 |
| Tanggal Penerimaan | : | 01-NOV-19 |
| Prioritas | : | - |
| Kelas Locarno | : | 12-15 |
| Judul Desain | : | BAN |
| Nama Pemohon | : | PT. King Tire Indonesia |
| Alamat Pemohon | : | Jl. Raya Serang KM 68, Kel/Desa Nambo Ilir, Kec Kibin, Kabupaten Serang, Banten |
| Pendesain | : | SAMHADI PRIYONO |
| Nama Kuasa | : | Dwi Lestari S.E., |
| Alamat Kuasa | : | BNL Patent Building JI. Ngagel Jaya No. 40 Kec. Pucang sewu, Kec. Gubeng, Surabaya 60283 |

Nomor Permohonan : A00201903577
Tanggal Penerimaan : 01-NOV-19
Prioritas : -
Kelas Locarno : 25-02
Judul Desain : KANAL C
Nama Pemohon : PT. KEPUH KENCANA ARUM
Alamat Pemohon : Jl. Wr. Supratman No.53, Purwotengah, Magersari Mojokerto 61311, Jawa Timur - Indonesia
Pendesain : HENRY SETIAWAN
Nama Kuasa : Benny Muliawan S,E.,M.H.,
Alamat Kuasa : PT BNL PATENT BNL Patent Building Jalan Ngagel Jaya No. 40 Kelurahan Pucang Sewu

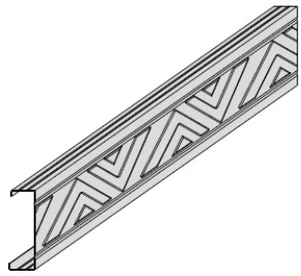

---

Nomor Permohonan : A00201903578
Tanggal Penerimaan : 01-NOV-19
Prioritas : -
Kelas Locarno : 25-02
Judul Desain : RENG
Nama Pemohon : PT. KEPUH KENCANA ARUM
Alamat Pemohon : Jl. Wr. Supratman No.53, Purwotengah, Magersari Mojokerto 61311, Jawa Timur - Indonesia
Pendesain : HENRY SETIAWAN
Nama Kuasa : Benny Muliawan S,E.,M.H.,
Alamat Kuasa : PT BNL PATENT BNL Patent Building Jalan Ngagel Jaya No. 40 Kelurahan Pucang Sewu

---

Nomor Permohonan : A00201903579
Tanggal Penerimaan : 01-NOV-19
Prioritas : -
Kelas Locarno : 12-02
Judul Desain : GEROBAK
Nama Pemohon : PT. WIJAYA PRATAMA NUSANTARA
Alamat Pemohon : H. Moch Noor 11 Gading, Tambaksari Surabaya 60137, Jawa Timur - Indonesia
Pendesain : AFFANDI NAGA
Nama Kuasa : Benny Muliawan S,E.,M.H.,
Alamat Kuasa : PT BNL PATENT BNL Patent Building Jalan Ngagel Jaya No. 40 Kelurahan Pucang Sewu

---

Nomor Permohonan : A00201903580
Tanggal Penerimaan : 01-NOV-19
Prioritas : -
Kelas Locarno : 09-03
Judul Desain : KEMASAN BAK, BHKA & PERALATAN ARTCO MERAH
Nama Pemohon : PT. ANTARA KUSUMA
Alamat Pemohon : Jl. Tanjung Morawa Km.17 No.237, Tanjung Morawa, Deli Serdang, SUMATERA UTARA
Pendesain : SURYA TANADI
Nama Kuasa : Donald Halasan Siahaan S.H., M.H.
Alamat Kuasa : Jalan Nusantara Raya No. 288/108 Depok I

Gbr. 1

---

| | | |
|---|---|---|
| Nomor Permohonan | : | A00201903581 |
| Tanggal Penerimaan | : | 01-NOV-19 |
| Prioritas | : | - |
| Kelas Locarno | : | 09-03 |
| Judul Desain | : | KEMASAN BAK & BHK ARTCO MERAH SPECIAL PACKAGE |
| Nama Pemohon | : | PT. ANTARA KUSUMA |
| Alamat Pemohon | : | Jl. Tanjung Morawa Km.17 No.237, Tanjung Morawa, Deli Serdang, SUMATERA UTARA |
| Pendesain | : | SURYA TANADI |
| Nama Kuasa | : | Donald Halasan Siahaan S.H., M.H. |
| Alamat Kuasa | : | Jalan Nusantara Raya No. 288/108 Depok I |

Gbr. 1

---

| | | |
|---|---|---|
| Nomor Permohonan | : | A00201903582 |
| Tanggal Penerimaan | : | 01-NOV-19 |
| Prioritas | : | - |
| Kelas Locarno | : | 09-04 |
| Judul Desain | : | KURUNGAN |
| Nama Pemohon | : | PT. EUROCHAIR INTERNUSA |
| Alamat Pemohon | : | Ruko Puri Widya Kencana Blok K-6 No.6 Citra Raya, Surabaya |
| Pendesain | : | Bernardus Clemens Maria Lemmens(NL) |
| Nama Kuasa | : | Hari Purnomo Chandra B.Sc., |
| Alamat Kuasa | : | Jalan Kartini Nomor 88-A |

---

| | | |
|---|---|---|
| Nomor Permohonan | : | A00201903583 |
| Tanggal Penerimaan | : | 01-NOV-19 |
| Prioritas | : | - |
| Kelas Locarno | : | 09-03 |
| Judul Desain | : | KEMASAN PERALATAN ARTCO MERAH SPECIAL PACKAGE |
| Nama Pemohon | : | PT. ANTARA KUSUMA |
| Alamat Pemohon | : | Jl. Tanjung Morawa Km.17 No.237, Tanjung Morawa, Deli Serdang, SUMATERA UTARA |
| Pendesain | : | SURYA TANADI |
| Nama Kuasa | : | Donald Halasan Siahaan S.H., M.H. |
| Alamat Kuasa | : | Jalan Nusantara Raya No. 288/108 Depok I |

Gbr. 1

---

| | | |
|---|---|---|
| Nomor Permohonan | : | A00201903584 |
| Tanggal Penerimaan | : | 01-NOV-19 |
| Prioritas | : | 19-01011-0106 22/08/2019 MY |
| Kelas Locarno | : | 15-03 |
| Judul Desain | : | ALAT PRESSING CAGE MINYAK KELAPA SAWIT |
| Nama Pemohon | : | Trijin Engineering Sdn. Bhd. |
| Alamat Pemohon | : | PT 14510, Persiaran Batu Gajah Perdana 6, Taman Perindustrian Batu Gajah Perdana, Pusing, 31550, Perak, Malaysia |
| Pendesain | : | CHAI Koh Pian(MY) |
| Nama Kuasa | : | Emirsyah Dinar |
| Alamat Kuasa | : | AFFA. Ged. Graha Pratama Lantai 15, Jl. MT Haryono Kav. 15. Jakarta Selatan - 12810 |

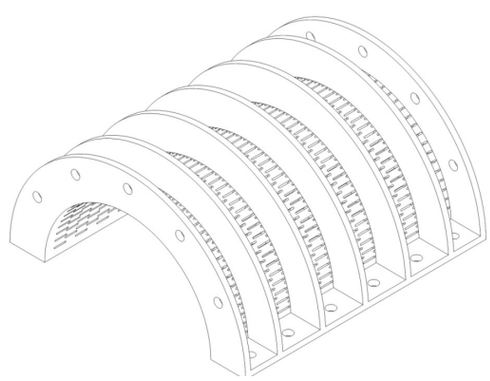

| | | |
|---|---|---|
| Nomor Permohonan | : | A00201903585 |
| Tanggal Penerimaan | : | 01-NOV-19 |
| Prioritas | : | 19-01012-0206 22/08/2019 MY |
| Kelas Locarno | : | 15-03 |
| Judul Desain | : | ALAT PRESSING CAGE MINYAK KELAPA SAWIT |
| Nama Pemohon | : | Trijin Engineering Sdn. Bhd. |
| Alamat Pemohon | : | PT 14510, Persiaran Batu Gajah Perdana 6, Taman Perindustrian Batu Gajah Perdana, Pusing, 31550, Perak, Malaysia |
| Pendesain | : | CHAI Koh Pian(MY) |
| Nama Kuasa | : | Emirsyah Dinar |
| Alamat Kuasa | : | AFFA. Ged. Graha Pratama Lantai 15, Jl. MT Haryono Kav. 15. Jakarta Selatan - 12810 |

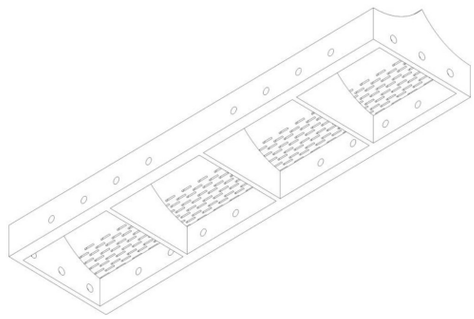

| | | |
|---|---|---|
| Nomor Permohonan | : | A00201903586 |
| Tanggal Penerimaan | : | 01-NOV-19 |
| Prioritas | : | - |
| Kelas Locarno | : | 06-01 |
| Judul Desain | : | KURSI BECAK |
| Nama Pemohon | : | ika handayani suyono |
| Alamat Pemohon | : | Sokowaten RT18 RW 05 Purbayan KG III no.344A Yogyakarta |
| Pendesain | : | ika handayani suyono |
| Nama Kuasa | : | - |
| Alamat Kuasa | : | - |

| | | |
|---|---|---|
| Nomor Permohonan | : | A00201903587 |
| Tanggal Penerimaan | : | 01-NOV-19 |
| Prioritas | : | - |
| Kelas Locarno | : | 25-03 |
| Judul Desain | : | GELEMBUNG ALIEN |
| Nama Pemohon | : | I PUTU ARICH SUPRA NUGRAHA, S.Pd |
| Alamat Pemohon | : | Jl. Sahadewa No.1 Br. Umacandi Buduk, Buduk, Mengwi, Badung |
| Pendesain | : | I PUTU ARICH SUPRA NUGRAHA |
| Nama Kuasa | : | Ahmad Al Fauzi S.H |
| Alamat Kuasa | : | AFS LAW Perumahan Griya Santa Permai No. 23 Jalan Patih Nambi, Ubung Kaja, Denpasar, Bali 80116 |

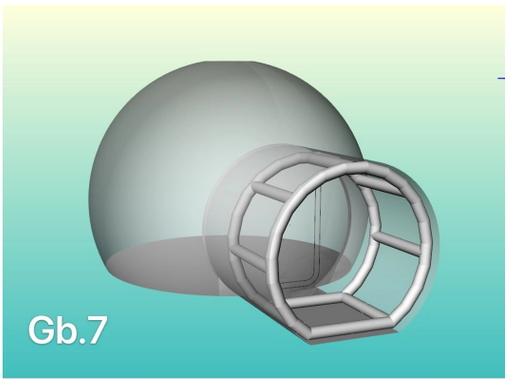

| | | |
|---|---|---|
| Nomor Permohonan | : | A00201903588 |
| Tanggal Penerimaan | : | 01-NOV-19 |
| Prioritas | : | - |
| Kelas Locarno | : | 25-03 |
| Judul Desain | : | TENDA KUBAH |
| Nama Pemohon | : | I PUTU ARICH SUPRA NUGRAHA, S.Pd |
| Alamat Pemohon | : | Jl. Sahadewa No.1 Br. Umacandi Buduk, Buduk, Mengwi, Badung |
| Pendesain | : | I PUTU ARICH SUPRA NUGRAHA |
| Nama Kuasa | : | Ahmad Al Fauzi S.H |
| Alamat Kuasa | : | AFS LAW Perumahan Griya Santa Permai No. 23 Jalan Patih Nambi, Ubung Kaja, Denpasar, Bali 80116 |

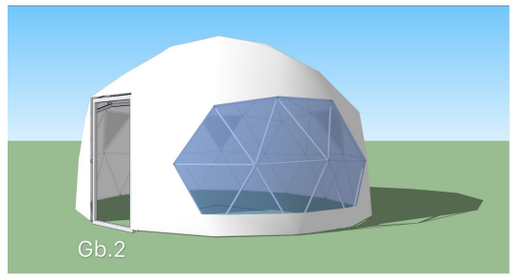


---

| | | |
|---|---|---|
| Nomor Permohonan | : | A00201903589 |
| Tanggal Penerimaan | : | 01-NOV-19 |
| Prioritas | : | 19-01016-0606 22/08/2019 MY |
| Kelas Locarno | : | 15-03 |
| Judul Desain | : | ALAT PRESSING CAGE MINYAK KELAPA SAWIT |
| Nama Pemohon | : | Trijin Engineering Sdn. Bhd. |
| Alamat Pemohon | : | PT 14510, Persiaran Batu Gajah Perdana 6, Taman Perindustrian Batu Gajah Perdana, Pusing, 31550, Perak, Malaysia |
| Pendesain | : | CHAI Koh Pian(MY) |
| Nama Kuasa | : | Emirsyah Dinar |
| Alamat Kuasa | : | AFFA. Ged. Graha Pratama Lantai 15, Jl. MT Haryono Kav. 15. Jakarta Selatan - 12810 |

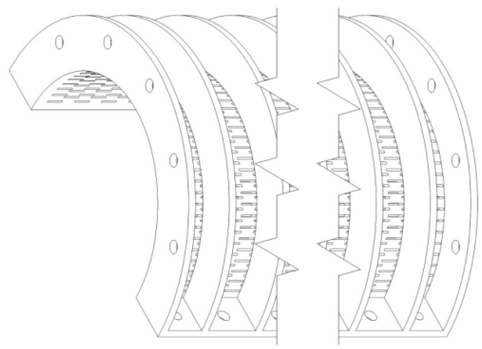

---

| | | |
|---|---|---|
| Nomor Permohonan | : | A00201903590 |
| Tanggal Penerimaan | : | 01-NOV-19 |
| Prioritas | : | 19-01015-0506 22/08/2019 MY |
| Kelas Locarno | : | 15-03 |
| Judul Desain | : | ALAT PRESSING CAGE MINYAK KELAPA SAWIT |
| Nama Pemohon | : | Trijin Engineering Sdn. Bhd. |
| Alamat Pemohon | : | PT 14510, Persiaran Batu Gajah Perdana 6, Taman Perindustrian Batu Gajah Perdana, Pusing, 31550, Perak, Malaysia |
| Pendesain | : | CHAI Koh Pian(MY) |
| Nama Kuasa | : | Emirsyah Dinar |
| Alamat Kuasa | : | AFFA. Ged. Graha Pratama Lantai 15, Jl. MT Haryono Kav. 15. Jakarta Selatan - 12810 |

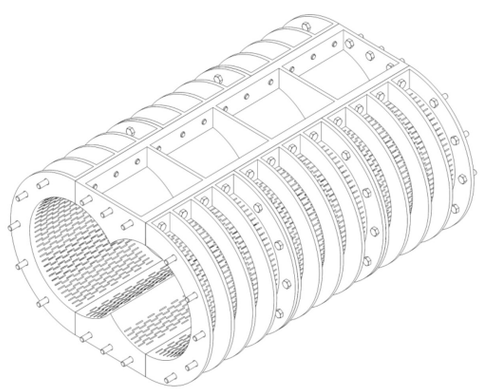

---

| | | |
|---|---|---|
| Nomor Permohonan | : | A00201903591 |
| Tanggal Penerimaan | : | 01-NOV-19 |
| Prioritas | : | 19-01014-0406 22/08/2019 MY |
| Kelas Locarno | : | 15-03 |
| Judul Desain | : | ALAT PRESSING CAGE MINYAK KELAPA SAWIT |
| Nama Pemohon | : | Trijin Engineering Sdn. Bhd. |
| Alamat Pemohon | : | PT 14510, Persiaran Batu Gajah Perdana 6, Taman Perindustrian Batu Gajah Perdana, Pusing, 31550, Perak, Malaysia |
| Pendesain | : | CHAI Koh Pian(MY) |
| Nama Kuasa | : | Emirsyah Dinar |
| Alamat Kuasa | : | AFFA. Ged. Graha Pratama Lt.15, Jl.MT. Haryono Kav.15. Jakarta Selatan 12810 |

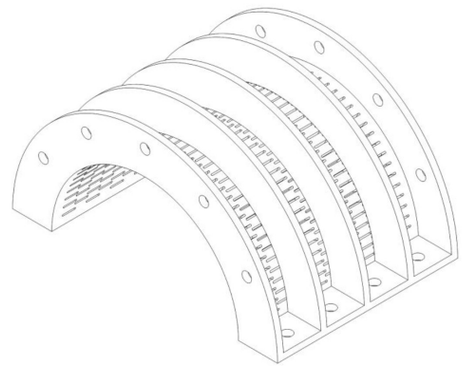

---

| | | |
|---|---|---|
| Nomor Permohonan | : | A00201903592 |
| Tanggal Penerimaan | : | 01-NOV-19 |
| Prioritas | : | 19-01013-0306 22/08/2019 MY |
| Kelas Locarno | : | 15-03 |
| Judul Desain | : | ALAT PRESSING CAGE MINYAK KELAPA SAWIT |
| Nama Pemohon | : | Trijin Engineering Sdn. Bhd. |
| Alamat Pemohon | : | PT 14510, Persiaran Batu Gajah Perdana 6, Taman Perindustrian Batu Gajah Perdana, Pusing, 31550, Perak, Malaysia |
| Pendesain | : | CHAI Koh Pian(MY) |
| Nama Kuasa | : | Emirsyah Dinar |
| Alamat Kuasa | : | AFFA. Graha Pratama Building Lantai 15, Jl. MT Haryono Kav. 15 Jakarta Selatan - 12810 |

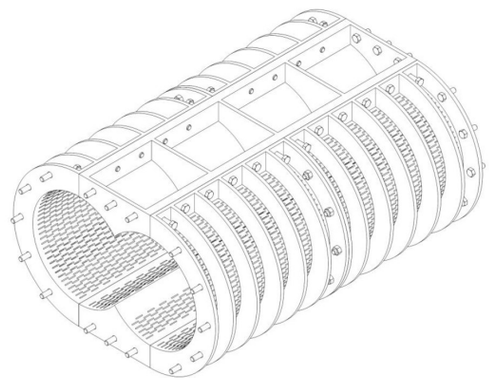

---

| | | |
|---|---|---|
| Nomor Permohonan | : | A00201903593 |
| Tanggal Penerimaan | : | 04-NOV-19 |
| Prioritas | : | 1902002618 05/07/2019 TH |
| Kelas Locarno | : | 15-03 |
| Judul Desain | : | PERANGKAT PENJEPIT UNTUK MEMINDAHKAN HASIL PERTANIAN |
| Nama Pemohon | : | Siam Kubota Corporation Company Limited |
| Alamat Pemohon | : | No. 101/19-24, Moo 20 Navanakorn Industrial Estate, Klongneung Sub-district, Klongluang District, Pathumtani Province, Thailand |
| Pendesain | : | Viradech Suvannakita(TH), Nattapong Cheevapong(TH), Pakpoom Boonprasert(TH) |
| Nama Kuasa | : | Toeti Heraty N. Roosseno |
| Alamat Kuasa | : | BIRO OKTROI ROOSSENO Kantor Taman A-9 Unit C1 & C2 Jalan DR. Ide Anak Agung Gde Agung Mega Kuningan Jakarta 12950 |

Gb. 7

---

| | | |
|---|---|---|
| Nomor Permohonan | : | A00201903595 |
| Tanggal Penerimaan | : | 04-NOV-19 |
| Prioritas | : | 29/698,439 17/07/2019 US |
| Kelas Locarno | : | 07-02 |
| Judul Desain | : | CINCIN UNTUK MEMASAK |
| Nama Pemohon | : | DART INDUSTRIES INC. |
| Alamat Pemohon | : | 14901 S. Orange Blossom Trail, Orlando, Florida 32837, U.S.A. |
| Pendesain | : | Johan Carrette(FR) |
| Nama Kuasa | : | Daru Lukiantono S.H. |
| Alamat Kuasa | : | Hadiputranto, Hadinoto and Partners, Pacific Century Place Lt. 35, SCBD Lot 10, Jl. Jenderal Sudirman Kav. 52-53 |

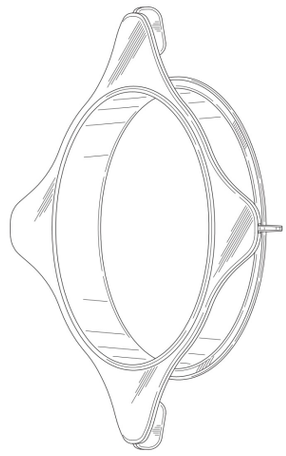

---

| | | |
|---|---|---|
| Nomor Permohonan | : | A00201903596 |
| Tanggal Penerimaan | : | 05-NOV-19 |
| Prioritas | : | - |
| Kelas Locarno | : | 07-02 |
| Judul Desain | : | KOMPOR |
| Nama Pemohon | : | PT. Blue Gas Indonesia |
| Alamat Pemohon | : | Gedung Tigaraksa JI. Raya Pulo Gebang Km. 3 Cakung, Jakarta Timur |
| Pendesain | : | Doan Syahreza Auditya |
| Nama Kuasa | : | Neneng Sri Wiyanti S.E., S.H., M.H. |
| Alamat Kuasa | : | Pulungan, Winston & Partners Graha Intermasa 3rd Floor Jalan Cempaka Putih Raya No.102, Jakarta 10510 |

GAMBAR 1 : TAMPAK PERSPEKTIF

---

| | | |
|---|---|---|
| Nomor Permohonan | : | A00201903598 |
| Tanggal Penerimaan | : | 05-NOV-19 |
| Prioritas | : | - |
| Kelas Locarno | : | 03-01 |
| Judul Desain | : | TEMPAT TELEPON GENGGAM PADA SEPEDA MOTOR DAN SEPEDA |
| Nama Pemohon | : | BIKER SOUL CO., LTD., |
| Alamat Pemohon | : | 2F, 32, Nonhyeon 30-gil, Gangnam-gu, Seoul, Korea |
| Pendesain | : | JUNG JAE HAK(KR) |
| Nama Kuasa | : | Yufiter Mino PGP Sitepu |
| Alamat Kuasa | : | Korea Center Building Suite 202 Jalan Jenderal Gatot Subroto No. 58, Jakarta Selatan 12950 |

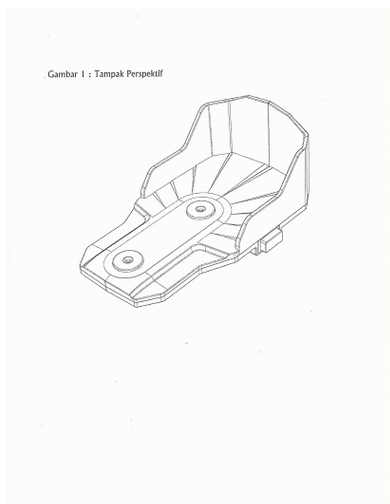


---

| | | |
|---|---|---|
| Nomor Permohonan | : | A00201903599 |
| Tanggal Penerimaan | : | 05-NOV-19 |
| Prioritas | : | - |
| Kelas Locarno | : | 14-01 |
| Judul Desain | : | SPEAKER MEETING TYPE TURBO 10 |
| Nama Pemohon | : | Siswo Handoyo |
| Alamat Pemohon | : | Pertokoan Jurnatan B-23, RT 002 / RW 005 Kelurahan Purwodinatan, Kecamatan Semarang Tengah, Semarang 50137, Jawa Tengah, Indonesia |
| Pendesain | : | Siswo Handoyo |
| Nama Kuasa | : | - |
| Alamat Kuasa | : | - |

---

| | | |
|---|---|---|
| Nomor Permohonan | : | A00201903600 |
| Tanggal Penerimaan | : | 05-NOV-19 |
| Prioritas | : | - |
| Kelas Locarno | : | 25-02 |
| Judul Desain | : | ATAP (1) |
| Nama Pemohon | : | PT. GLOBAL PLASTINDO INDUSTRI |
| Alamat Pemohon | : | Jl. Prabu Siliwangi No. 82, Alamjaya, Jati Uwung,Tangerang. |
| Pendesain | : | NINING SULASTRI |
| Nama Kuasa | : | Hendrawati Santoso S.H. |
| Alamat Kuasa | : | Komplek Gedung Rahardjo Blok 5-E, Jalan Roa Malaka Utara No. 4-6, |

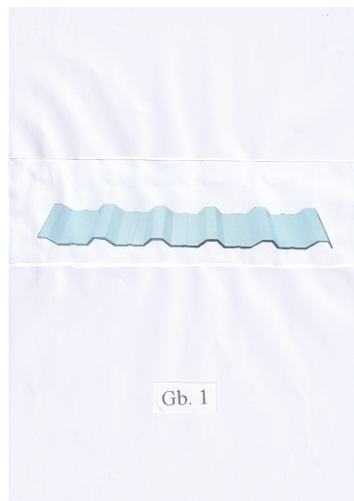


---

| | | |
|---|---|---|
| Nomor Permohonan | : | A00201903601 |
| Tanggal Penerimaan | : | 05-NOV-19 |
| Prioritas | : | - |
| Kelas Locarno | : | 25-02 |
| Judul Desain | : | ATAP (2) |
| Nama Pemohon | : | PT. GLOBAL PLASTINDO INDUSTRI |
| Alamat Pemohon | : | Jl. Prabu Siliwangi No. 82, Alamjaya, Jati Uwung,Tangerang. |
| Pendesain | : | NINING SULASTRI |
| Nama Kuasa | : | Hendrawati Santoso S.H. |
| Alamat Kuasa | : | Komplek Gedung Rahardjo Blok 5-E, Jalan Roa Malaka Utara No. 4-6, |

---

| | | |
|---|---|---|
| Nomor Permohonan | : | A00201903602 |
| Tanggal Penerimaan | : | 05-NOV-19 |
| Prioritas | : | - |
| Kelas Locarno | : | 09-03 |
| Judul Desain | : | KEMASAN ROKOK DJARUM SUPER WAVE |
| Nama Pemohon | : | PT DJARUM |
| Alamat Pemohon | : | Jl. Jend. A. Yani No. 28, Kudus 59317, Indonesia |
| Pendesain | : | YAHYA RIFANDARU |
| Nama Kuasa | : | George Widjojo S.H. |
| Alamat Kuasa | : | Jalan Kali Besar Barat No. 5 Jakarta |

| | | |
|---|---|---|
| Nomor Permohonan | : | A00201903603 |
| Tanggal Penerimaan | : | 05-NOV-19 |
| Prioritas | : | - |
| Kelas Locarno | : | 30-02 |
| Judul Desain | : | SANGKAR LIMBAH PARALON PVC |
| Nama Pemohon | : | Eko Sri Muryanto |
| Alamat Pemohon | : | Debegan, RT02 RW 03, Kelurahan Mojosongo, Jebres, Surakarta, 57127, Jawa Tengah |
| Pendesain | : | Eko Sri Muryanto |
| Nama Kuasa | : | - |
| Alamat Kuasa | : | - |

| | | |
|---|---|---|
| Nomor Permohonan | : | A00201903604 |
| Tanggal Penerimaan | : | 06-NOV-19 |
| Prioritas | : | - |
| Kelas Locarno | : | 09-03 |
| Judul Desain | : | TEMPAT / KOTAK PENYIMPANAN PIJAKAN MOTOR |
| Nama Pemohon | : | ADRIANTO |
| Alamat Pemohon | : | Jl. Otista Raya No.23A RT 015 RW 010 Kel. Bidara Cina, Kec. Jatinegara, Kab. Jakarta Timur, DKI Jakarta |
| Pendesain | : | ADRIANTO |
| Nama Kuasa | : | - |
| Alamat Kuasa | : | - |

| | | |
|---|---|---|
| Nomor Permohonan | : | A00201903605 |
| Tanggal Penerimaan | : | 06-NOV-19 |
| Prioritas | : | - |
| Kelas Locarno | : | 11-02 |
| Judul Desain | : | POT BUNGA |
| Nama Pemohon | : | PT GUNUNG AGUNG SENTOSA |
| Alamat Pemohon | : | Kepatihan Industri 1 Blok - No 78 Rt 001/007, Kel. Kepatihan, Kec. Menganti, Kab Gresik, Jwa Timur 61174 |
| Pendesain | : | TOMMY SUMARTONO |
| Nama Kuasa | : | - |
| Alamat Kuasa | : | - |

| | | |
|---|---|---|
| Nomor Permohonan | : | A00201903606 |
| Tanggal Penerimaan | : | 06-NOV-19 |
| Prioritas | : | - |
| Kelas Locarno | : | 05-05 |
| Judul Desain | : | MOTIF KAIN BATIK GIRILAYU (JUDUL: DHARMA LUHUR) |
| Nama Pemohon | : | Desy Nurcahyanti |
| Alamat Pemohon | : | Bibis Wetan RT 01 RW 19, Kel. Gilingan, Kec. Banjarsari, Surakarta 57134 |
| Pendesain | : | Dr. Agus Sachari, M.Sn., Desy Nurcahyanti, M.Hum., S.Sn. |
| Nama Kuasa | : | - |
| Alamat Kuasa | : | - |

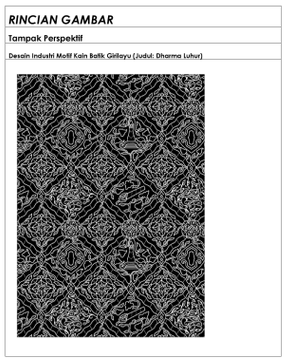


---

| | | |
|---|---|---|
| Nomor Permohonan | : | A00201903607 |
| Tanggal Penerimaan | : | 06-NOV-19 |
| Prioritas | : | 201930227005.1 10/05/2019 CN |
| Kelas Locarno | : | 23-01 |
| Judul Desain | : | SAKLAR KERAN |
| Nama Pemohon | : | LIXIL INTERNATIONAL PTE LTD. |
| Alamat Pemohon | : | 8 Temasek Boulevard #18-01/02 Suntec Tower 3, Singapore 038988 |
| Pendesain | : | ANTOINE BESSEYRE DES HORTS(FR), JEABYUN YEON(KR) |
| Nama Kuasa | : | Belinda Rosalina S.H., LL.M. |
| Alamat Kuasa | : | Gandaria 8, Lantai 3 Unit D Jalan Sultan Iskandar Muda (Arteri Pondok Indah), Jakarta Selatan 12240 |

---

| | | |
|---|---|---|
| Nomor Permohonan | : | A00201903608 |
| Tanggal Penerimaan | : | 06-NOV-19 |
| Prioritas | : | 201930227465.4 10/05/2019 CN |
| Kelas Locarno | : | 23-01 |
| Judul Desain | : | SAKLAR KERAN |
| Nama Pemohon | : | LIXIL INTERNATIONAL PTE LTD. |
| Alamat Pemohon | : | 8 Temasek Boulevard #18-01/02 Suntec Tower 3, Singapore 038988 |
| Pendesain | : | JEABYUN YEON(KR), ANTOINE BESSEYRE DES HORTS(FR) |
| Nama Kuasa | : | Belinda Rosalina S.H., LL.M. |
| Alamat Kuasa | : | Gandaria 8, Lantai 3 Unit D Jalan Sultan Iskandar Muda (Arteri Pondok Indah), Jakarta Selatan 12240 |

---

| | | |
|---|---|---|
| Nomor Permohonan | : | A00201903609 |
| Tanggal Penerimaan | : | 06-NOV-19 |
| Prioritas | : | 201930227949.9 10/05/2019 CN |
| Kelas Locarno | : | 23-01 |
| Judul Desain | : | KERAN |
| Nama Pemohon | : | LIXIL INTERNATIONAL PTE LTD. |
| Alamat Pemohon | : | 8 Temasek Boulevard #18-01/02 Suntec Tower 3, Singapore 038988 |
| Pendesain | : | ANTOINE BESSEYRE DES HORTS(FR), JEABYUN YEON(KR) |
| Nama Kuasa | : | Belinda Rosalina S.H., LL.M. |
| Alamat Kuasa | : | Gandaria 8, Lantai 3 Unit D Jalan Sultan Iskandar Muda (Arteri Pondok Indah), Jakarta Selatan 12240 |

---

| | | |
|---|---|---|
| Nomor Permohonan | : | A00201903610 |
| Tanggal Penerimaan | : | 06-NOV-19 |
| Prioritas | : | - |
| Kelas Locarno | : | 09-01 |
| Judul Desain | : | BOTOL |
| Nama Pemohon | : | PT. Cahaya Perdana Plastics |
| Alamat Pemohon | : | JL. Bandengan Selatan No. 82/DO Jakarta Utara |
| Pendesain | : | Arianto Purwada |
| Nama Kuasa | : | Lice Verdiana Efdora S.H., M.H. |
| Alamat Kuasa | : | ACEMARK, Jl. Cikini Raya No. 58 G-H, Jakarta 10330, Indonesia |

---

| | | |
|---|---|---|
| Nomor Permohonan | : | A00201903611 |
| Tanggal Penerimaan | : | 06-NOV-19 |
| Prioritas | : | - |
| Kelas Locarno | : | 07-02 |
| Judul Desain | : | KOMPOR GAS SLIM DUA TUNGKU |
| Nama Pemohon | : | PT. MASPION |
| Alamat Pemohon | : | DESA SAWOTRATRAP, KECAMATAN GEDANGAN, KOTA SIDOARJO 61254, JAWA TIMUR |
| Pendesain | : | HARTANTO ALIM |
| Nama Kuasa | : | - |
| Alamat Kuasa | : | - |

---

| | | |
|---|---|---|
| Nomor Permohonan | : | A00201903612 |
| Tanggal Penerimaan | : | 06-NOV-19 |
| Prioritas | : | 201930486651.X 04/09/2019 CN |
| Kelas Locarno | : | 07-01 |
| Judul Desain | : | BODI CANGKIR |
| Nama Pemohon | : | CHEN, YUNG-LIANG |
| Alamat Pemohon | : | NO.11-11, LN. 709, XIDA RD., NORTH DIST., HSINCHU CITY 30049, TAIWAN (R.O.C.) |
| Pendesain | : | CHEN, YUNG-LIANG(TW) |
| Nama Kuasa | : | Marhendra Aristanto S.H., MBA. |
| Alamat Kuasa | : | AAMHAS IP CONSULTANT Perkantoran Kindo Square Blok B No. 5 Jalan Duren Tiga Raya No. 101 Jakarta, 12760 Indonesia |

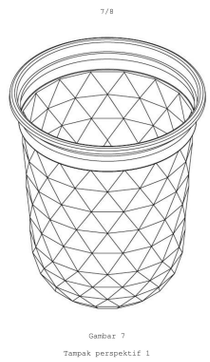

| | | |
|---|---|---|
| Nomor Permohonan | : | A00201903613 |
| Tanggal Penerimaan | : | 06-NOV-19 |
| Prioritas | : | 201930236460.8 16/05/2019 CN |
| Kelas Locarno | : | 07-04 |
| Judul Desain | : | ALAT PEMBUAT JUS |
| Nama Pemohon | : | BEIJING XIAOMI MOBILE SOFTWARE CO., LTD. |
| Alamat Pemohon | : | Rm 01, 9F, Rainbow City Shopping Mall II of China Resources, 68 Qinghe Middle St, Haidian Dist Beijing 100085, China |
| Pendesain | : | JIANG, Jing(CN), LI, Xuxu(CN), LI, Ningning(CN), GAO, Yuan(CN) |
| Nama Kuasa | : | Annisa Am Badar S.H., LL.M. |
| Alamat Kuasa | : | Jl. Wahid Hasyim No. 14, Jakarta Pusat 10340, DKI Jakarta, Indonesia. |

Gambar 7

| | | |
|---|---|---|
| Nomor Permohonan | : | A00201903614 |
| Tanggal Penerimaan | : | 06-NOV-19 |
| Prioritas | : | - |
| Kelas Locarno | : | 12-16 |
| Judul Desain | : | VELG SEPEDA MOTOR |
| Nama Pemohon | : | MKA TRADING (HK) LIMITED |
| Alamat Pemohon | : | FLAT/RM 602, 6/F, BELGIAN BANK BUILDING, 721-725 NATHAN ROAD, MONGKOK, KOWLOON, HONG KONG |
| Pendesain | : | LEE MENG CHUN(MY) |
| Nama Kuasa | : | Emirsyah Dinar BC |
| Alamat Kuasa | : | AFFA. Ged. Graha Pratama Lantai 15, Jl. MT Haryono Kav. 15. Jakarta Selatan - 12810 |

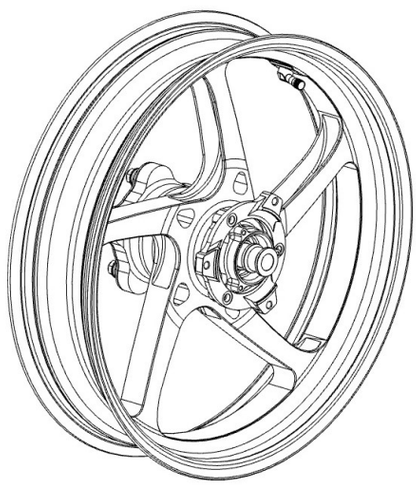

| | | |
|---|---|---|
| Nomor Permohonan | : | A00201903615 |
| Tanggal Penerimaan | : | 06-NOV-19 |
| Prioritas | : | - |
| Kelas Locarno | : | 14-03 |
| Judul Desain | : | PICKUP BIOLA |
| Nama Pemohon | : | ALFONS RIALDO INDRIARSO S |
| Alamat Pemohon | : | Jl. Cempaka Putih Barat XI GG V/28 RT/RW 005/008, Kelurahan Cempaka Putih Barat, Kecamatan Cempaka Putih, Jakarta Pusat, Provinsi DKI Jakarta |
| Pendesain | : | ALFONS RIALDO INDRIARSO S |
| Nama Kuasa | : | Deddy Firdaus Yulianto S.H. |
| Alamat Kuasa | : | AFJ Counselors At Law, Estubizi Business Center, Setiabudi Building 2, 2nd Floor (207 B-C) Jl. H.R. Rasuna Said Kav. 62 |

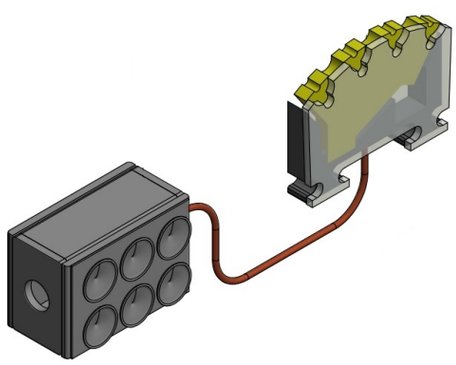

| | | |
|---|---|---|
| Nomor Permohonan | : | A00201903616 |
| Tanggal Penerimaan | : | 07-NOV-19 |
| Prioritas | : | 006428538-0001 09/05/2019 EM |
| Kelas Locarno | : | 12-08 |
| Judul Desain | : | CABIN TRUCK |
| Nama Pemohon | : | Volvo Truck Corporation |
| Alamat Pemohon | : | c/o Volvo Group Business Services, ARHK 5, Avd DC34320, 405 08 Göteborg, Sweden |
| Pendesain | : | Mark Randall (GB), Laurence Cutts(GB), Michael Hallgren(SE), Anders Gustafsson(SE), Patrik Palovaara(SE), Ismail Ovacik(SE) |
| Nama Kuasa | : | George Widjojo |
| Alamat Kuasa | : | Jalan Kali Besar Barat No. 5 Jakarta |

---

| | | |
|---|---|---|
| Nomor Permohonan | : | A00201903617 |
| Tanggal Penerimaan | : | 07-NOV-19 |
| Prioritas | : | 006428546-0001 09/05/2019 EM |
| Kelas Locarno | : | 12-08 |
| Judul Desain | : | CABIN TRUCK |
| Nama Pemohon | : | Volvo Truck Corporation |
| Alamat Pemohon | : | c/o Volvo Group Business Services, ARHK 5, Avd DC34320, 405 08 Göteborg, Sweden |
| Pendesain | : | Mark Randall(GB), Michael Hallgren(SE), Laurence Cutts(GB), Anders Gustafsson(SE), Patrik Palovaara(SE), Ismail Ovacik(SE) |
| Nama Kuasa | : | George Widjojo |
| Alamat Kuasa | : | Jalan Kali Besar Barat No. 5 Jakarta |

---

| | | |
|---|---|---|
| Nomor Permohonan | : | A00201903618 |
| Tanggal Penerimaan | : | 07-NOV-19 |
| Prioritas | : | 108303703 21/06/2019 TW |
| Kelas Locarno | : | 07-01 |
| Judul Desain | : | TUTUP CANGKIR |
| Nama Pemohon | : | CHEN, YUNG-LIANG |
| Alamat Pemohon | : | NO.11-11, LN. 709, XIDA RD., NORTH DIST., HSINCHU CITY 30049, TAIWAN (R.O.C.) |
| Pendesain | : | CHEN, YUNG-LIANG(TW) |
| Nama Kuasa | : | Marhendra Aristanto S.H., MBA. |
| Alamat Kuasa | : | AAMHAS IP CONSULTANT Perkantoran Kindo Square Blok B No. 5 Jalan Duren Tiga Raya No. 101 Jakarta, 12760 Indonesia |

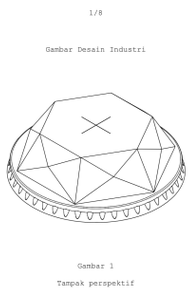


---

| | | |
|---|---|---|
| Nomor Permohonan | : | A00201903620 |
| Tanggal Penerimaan | : | 07-NOV-19 |
| Prioritas | : | 006435194-0002 09/05/2019 EM |
| Kelas Locarno | : | 12-16 |
| Judul Desain | : | PANEL LAMPU UNTUK KENDARAAN-KENDARAAN |
| Nama Pemohon | : | Volvo Truck Corporation |
| Alamat Pemohon | : | c/o Volvo Group Business Services, ARHK 5, Avd DC34320, 405 08 Göteborg, Sweden |
| Pendesain | : | Mark Randall(GB), Laurence Cutts(GB), Michael Hallgren(SE), Anders Gustafsson(SE), Patrik Palovaara(SE), Ismail Ovacik(SE) |
| Nama Kuasa | : | George Widjojo |
| Alamat Kuasa | : | Jalan Kali Besar Barat No. 5 Jakarta |

Gambar 1 : Tampak Perspektif

---

| | | |
|---|---|---|
| Nomor Permohonan | : | A00201903622 |
| Tanggal Penerimaan | : | 07-NOV-19 |
| Prioritas | : | 006435194-0004 09/05/2019 EM |
| Kelas Locarno | : | 12-16 |
| Judul Desain | : | PANEL LAMPU UNTUK KENDARAAN-KENDARAAN |
| Nama Pemohon | : | Volvo Truck Corporation |
| Alamat Pemohon | : | c/o Volvo Group Business Services, ARHK 5, Avd DC34320, 405 08 Göteborg, Sweden |
| Pendesain | : | Mark Randall(GB), Laurence Cutts(GB), Ismail Ovacik(SE), Anders Gustafsson(SE), Patrik Palovaara(SE), Michael Hallgren(SE) |
| Nama Kuasa | : | George Widjojo |
| Alamat Kuasa | : | Jalan Kali Besar Barat No. 5 Jakarta |

Gambar 1 : Tampak Perspektif

---

| | | |
|---|---|---|
| Nomor Permohonan | : | A00201903624 |
| Tanggal Penerimaan | : | 07-NOV-19 |
| Prioritas | : | 006435194-0005 09/05/2019 EM |
| Kelas Locarno | : | 12-16 |
| Judul Desain | : | PANEL LAMPU UNTUK KENDARAAN-KENDARAAN (BAGIAN DARI) |
| Nama Pemohon | : | Volvo Truck Corporation |
| Alamat Pemohon | : | c/o Volvo Group Business Services, ARHK 5, Avd DC34320, 405 08 Göteborg, Sweden |
| Pendesain | : | Ismail Ovacik(SE), Mark Randall(GB), Anders Gustafsson(SE), Laurence Cutts(GB), Michael Hallgren(SE) |
| Nama Kuasa | : | George Widjojo |
| Alamat Kuasa | : | Jalan Kali Besar Barat No. 5 Jakarta |

Gambar 1 : Tampak Perspektif

---

| | | |
|---|---|---|
| Nomor Permohonan | : | A00201904103 |
| Tanggal Penerimaan | : | 13-DEC-19 |
| Prioritas | : | 2019-013153 14/06/2019 JP |
| Kelas Locarno | : | 23-01 |
| Judul Desain | : | KATUP ELEKTROMAGNETIK |
| Nama Pemohon | : | SMC CORPORATION |
| Alamat Pemohon | : | 14-1, Sotokanda 4-chome, Chiyoda-ku, Tokyo, 1010021, Japan |
| Pendesain | : | Minehiko MITA(JP), Seietsu SUMIYOSHI(JP), Naoyuki MAEDA(JP), Tomoaki TAGAMI(JP), Shinichi YOSHIMURA(JP) |
| Nama Kuasa | : | Belinda Rosalina S.H., LL.M. |
| Alamat Kuasa | : | Gandaria 8, Lantai 3 Unit D Jalan Sultan Iskandar Muda (Arteri Pondok Indah), Jakarta Selatan 12240 |

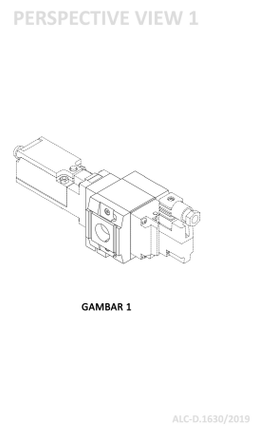


---

| | | |
|---|---|---|
| Nomor Permohonan | : | A00201904104 |
| Tanggal Penerimaan | : | 13-DEC-19 |
| Prioritas | : | 29/694945 14/06/2019 US |
| Kelas Locarno | : | 09-03 |
| Judul Desain | : | KEMASAN PRODUK DENGAN GRAFIK PETUNJUK |
| Nama Pemohon | : | Johnson & Johnson Consumer Inc. |
| Alamat Pemohon | : | 199 Grandview Road, Skillman, New Jersey 08558, United States |
| Pendesain | : | Jeffrey M. Wu(US), LaiHing Vair(US), Matthew Park(US) |
| Nama Kuasa | : | Prof., Dr. Toeti Heraty N. Roosseno |
| Alamat Kuasa | : | Kantor Taman A9 Unit C1 dan C2, Jalan DR. Ide Anak Agung Gde Agung, Mega Kuningan |

Gb. 1

---

| | | |
|---|---|---|
| Nomor Permohonan | : | A00201904105 |
| Tanggal Penerimaan | : | 13-DEC-19 |
| Prioritas | : | - |
| Kelas Locarno | : | 07-09 |
| Judul Desain | : | TEMPAT SENDOK |
| Nama Pemohon | : | PT DIANSARI PURIPLASTINDO |
| Alamat Pemohon | : | Jl. Jawa No. 114, RT 004 RW 001, Wadungasih, Buduran, Sidoarjo |
| Pendesain | : | ADIANTA TANUDIRJO |
| Nama Kuasa | : | E. L. Sajogo S.H., MCIArb. |
| Alamat Kuasa | : | Sajogo Law Building, Jalan Untung Suropati Nomor 64 Tegal Sari, Surabaya, Jawa Timur 60264 |

---

| | | |
|---|---|---|
| Nomor Permohonan | : | A00201904106 |
| Tanggal Penerimaan | : | 13-DEC-19 |
| Prioritas | : | - |
| Kelas Locarno | : | 07-07 |
| Judul Desain | : | TAMPAH |
| Nama Pemohon | : | PT DIANSARI PURIPLASTINDO |
| Alamat Pemohon | : | Jl. Jawa No. 114, RT 004 RW 001, Wadungasih, Buduran, Sidoarjo |
| Pendesain | : | ADIANTA TANUDIRJO |
| Nama Kuasa | : | E. L. Sajogo S.H., MCIArb. |
| Alamat Kuasa | : | Sajogo Law Building, Jalan Untung Suropati Nomor 64 Tegalsari, Surabaya, Jawa Timur 60264 |

---

| | | |
|---|---|---|
| Nomor Permohonan | : | A00201904107 |
| Tanggal Penerimaan | : | 13-DEC-19 |
| Prioritas | : | - |
| Kelas Locarno | : | 07-07 |
| Judul Desain | : | KERANJANG |
| Nama Pemohon | : | PT DIANSARI PURIPLASTINDO |
| Alamat Pemohon | : | Jl. Jawa No. 114, RT 004 RW 001, Wadungasih, Buduran, Sidoarjo |
| Pendesain | : | ADIANTA TANUDIRJO |
| Nama Kuasa | : | E. L. Sajogo S.H., MCIArb. |
| Alamat Kuasa | : | Sajogo Law Building, Jalan Untung Suropati Nomor 64 Tegal Sari, Surabaya, Jawa Timur 60264 |

---

| | | |
|---|---|---|
| Nomor Permohonan | : | A00201904108 |
| Tanggal Penerimaan | : | 13-DEC-19 |
| Prioritas | : | - |
| Kelas Locarno | : | 07-07 |
| Judul Desain | : | KERANJANG |
| Nama Pemohon | : | PT DIANSARI PURIPLASTINDO |
| Alamat Pemohon | : | Jl. Jawa No. 114, RT 004 RW 001, Wadungasih, Buduran, Sidoarjo |
| Pendesain | : | ADIANTA TANUDIRJO |
| Nama Kuasa | : | E. L. Sajogo S.H., MCIArb. |
| Alamat Kuasa | : | Sajogo Law Building, Jalan Untung Suropati Nomor 64 Tegal Sari, Surabaya, Jawa Timur 60264 |

---

| | | |
|---|---|---|
| Nomor Permohonan | : | A00201904109 |
| Tanggal Penerimaan | : | 13-DEC-19 |
| Prioritas | : | - |
| Kelas Locarno | : | 06-04 |
| Judul Desain | : | RAK |
| Nama Pemohon | : | PT DIANSARI PURIPLASTINDO |
| Alamat Pemohon | : | Jl. Jawa No. 114, RT 004 RW 001, Wadungasih, Buduran, Sidoarjo |
| Pendesain | : | ADIANTA TANUDIRJO |
| Nama Kuasa | : | E. L. Sajogo S.H., MCIArb. |
| Alamat Kuasa | : | Sajogo Law Building, Jalan Untung Suropati Nomor 64 Tegalsari, Surabaya, Jawa Timur 60264 |

---

| | | |
|---|---|---|
| Nomor Permohonan | : | A00201904110 |
| Tanggal Penerimaan | : | 13-DEC-19 |
| Prioritas | : | - |
| Kelas Locarno | : | 07-09 |
| Judul Desain | : | WADAH PLASTIK |
| Nama Pemohon | : | PT WANGKY SENTOSA PLASTIK |
| Alamat Pemohon | : | Palem Watu 8, Rt. 001-Rw. 001, Kel. Palem Watu, Kec. Menganti, Gresik, Jawa Timur |
| Pendesain | : | TJENG, RICKY KURNIAWAN |
| Nama Kuasa | : | - |
| Alamat Kuasa | : | - |

---

| | | |
|---|---|---|
| Nomor Permohonan | : | A00201904111 |
| Tanggal Penerimaan | : | 13-DEC-19 |
| Prioritas | : | - |
| Kelas Locarno | : | 07-09 |
| Judul Desain | : | WADAH PLASTIK |
| Nama Pemohon | : | PT WANGKY SENTOSA PLASTIK |
| Alamat Pemohon | : | Palem Watu 8, Rt. 001-Rw. 001, Kel. Palem Watu, Kec. Menganti, Gresik, Jawa Timur |
| Pendesain | : | TJENG, RICKY SETIAWAN |
| Nama Kuasa | : | - |
| Alamat Kuasa | : | - |

---

| | | |
|---|---|---|
| Nomor Permohonan | : | A00201904112 |
| Tanggal Penerimaan | : | 13-DEC-19 |
| Prioritas | : | - |
| Kelas Locarno | : | 09-01 |
| Judul Desain | : | CETAKAN BOTOL |
| Nama Pemohon | : | PT. Asiapac Multi Solusi |
| Alamat Pemohon | : | JL. Raya Pattene No.3 Kelurahan, Pa'Bentengan Maros Sulawesi Selatan 90552 |
| Pendesain | : | Stefanus Ongkodjojo |
| Nama Kuasa | : | - |
| Alamat Kuasa | : | - |

Gambar. 4

---

| | | |
|---|---|---|
| Nomor Permohonan | : | A00201904185 |
| Tanggal Penerimaan | : | 18-DEC-19 |
| Prioritas | : | - |
| Kelas Locarno | : | 11-01 |
| Judul Desain | : | KALUNG BUATAN TANGAN |
| Nama Pemohon | : | Universitas Pelita Harapan |
| Alamat Pemohon | : | Jl. M.H. Thamrin Boulevard, Lippo Karawaci, Tangerang, Banten |
| Pendesain | : | Ingrid Dianita Indah, Evelyn Tandiono |
| Nama Kuasa | : | Marelang Harahap S.H |
| Alamat Kuasa | : | Jalan Zaitun III No. 79 Islamic Village, RT. 002 RW. 014 Kelapa Dua Kabupaten Tangerang |

Gambar 6 : Perspektif

---

| | | |
|---|---|---|
| Nomor Permohonan | : | A00201904237 |
| Tanggal Penerimaan | : | 19-DEC-19 |
| Prioritas | : | 006586830-0001 20/06/2019 EM |
| Kelas Locarno | : | 12-15 |
| Judul Desain | : | BAN SEPEDA MOTOR |
| Nama Pemohon | : | Pirelli Tyre S.p.A. |
| Alamat Pemohon | : | Viale Piero e Alberto Pirelli, 25, I-20126 Milano, Italy |
| Pendesain | : | BRUSCHELLI Luca(IT), MARIANI, Mario(IT), PECORARI COELHO Vinicius(BR) |
| Nama Kuasa | : | Annisa Am Badar S.H., LL.M. |
| Alamat Kuasa | : | Jl. Wahid Hasyim No. 14, Jakarta Pusat |

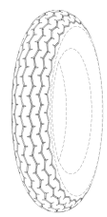

Gambar 1

---

| | | |
|---|---|---|
| Nomor Permohonan | : | A00201904242 |
| Tanggal Penerimaan | : | 20-DEC-19 |
| Prioritas | : | - |
| Kelas Locarno | : | 12-11 |
| Judul Desain | : | SEPEDA |
| Nama Pemohon | : | YU WENG KIANG |
| Alamat Pemohon | : | DUTA HARAPAN INDAH BLOK N NO.36 RT.007 RW.002, KEL. KAPUK MUARA KEC. PENJARINGAN, JAKARTA UTARA - DKI JAKARTA . ALAMAT SURAT MENYURAT :JL. LAYAR PERMAI 5 NO.35 PANTAI INDAH KAPUK -JAKARTA UTARA – DKI JAKARTA 14470 |
| Pendesain | : | YU WENG KIANG |
| Nama Kuasa | : | - |
| Alamat Kuasa | : | - |

GAMBAR 1

---

| | | |
|---|---|---|
| Nomor Permohonan | : | A00201904243 |
| Tanggal Penerimaan | : | 20-DEC-19 |
| Prioritas | : | - |
| Kelas Locarno | : | 12-08 |
| Judul Desain | : | MOBIL |
| Nama Pemohon | : | TOYOTA JIDOSHA KABUSHIKI KAISHA |
| Alamat Pemohon | : | 1, Toyota-cho, Toyota-shi, Aichi-ken, 471-8571 Japan |
| Pendesain | : | Heng-Pin CHANG(TW), Satoshi OKAMOTO(JP), Tien-Tzu LIN(TW), Takanori ITO(JP), Tokuharu MINO(JP) |
| Nama Kuasa | : | Ir. Migni Myriasandra Noerhadi MIP. MSEL. |
| Alamat Kuasa | : | Kantor Taman A9 Unit C1 dan C2 Jalan DR. Ide Anak Agung Gde Agung Mega Kuningan |

---

| | | |
|---|---|---|
| Nomor Permohonan | : | A00201904244 |
| Tanggal Penerimaan | : | 20-DEC-19 |
| Prioritas | : | - |
| Kelas Locarno | : | 26-06 |
| Judul Desain | : | LAMPU KOMBINASI DEPAN UNTUK MOBIL |
| Nama Pemohon | : | TOYOTA JIDOSHA KABUSHIKI KAISHA |
| Alamat Pemohon | : | 1, Toyota-cho, Toyota-shi, Aichi-ken, 471-8571 Japan |
| Pendesain | : | Chung-Kai LIAO(TW), Tien-Tzu LIN(TW) |
| Nama Kuasa | : | Ir. Migni Myriasandra Noerhadi MIP. MSEL. |
| Alamat Kuasa | : | Kantor Taman A9 Unit C1 dan C2 Jalan DR. Ide Anak Agung Gde Agung Mega Kuningan |

Gb. 1

---

| | | |
|---|---|---|
| Nomor Permohonan | : | A00201904245 |
| Tanggal Penerimaan | : | 20-DEC-19 |
| Prioritas | : | - |
| Kelas Locarno | : | 02-04 |
| Judul Desain | : | SEPATU |
| Nama Pemohon | : | Tommy Adipati Begawan |
| Alamat Pemohon | : | Virginia Lagoon Blok B6/27 Sektor VIII, RT.002/RW.008, Kelurahan Lengkong Gudang, Kecamatan Serpong, Tangerang Selatan |
| Pendesain | : | Tommy Adipati Begawan |
| Nama Kuasa | : | Bagus Indra Maulana S.H |
| Alamat Kuasa | : | Multivision Tower 5th Floor Jl. Kuningan Mulia Kav. 9B, Komplek Kuningan Persada Jakarta Selatan |

---

Nomor Permohonan : A00201904246
Tanggal Penerimaan : 20-DEC-19
Prioritas : -
Kelas Locarno : 26-06
Judul Desain : LAMPU KOMBINASI DEPAN UNTUK MOBIL
Nama Pemohon : TOYOTA JIDOSHA KABUSHIKI KAISHA
Alamat Pemohon : 1, Toyota-cho, Toyota-shi, Aichi-ken, 471-8571 Japan
Pendesain : Chung-Kai LIAO(TW), Tien-Tzu LIN(TW)
Nama Kuasa : Ir. Migni Myriasandra Noerhadi MIP. MSEL.
Alamat Kuasa : Kantor Taman A9 Unit C1 dan C2 Jalan DR. Ide Anak Agung Gde Agung Mega Kuningan

---

Nomor Permohonan : A00201904247
Tanggal Penerimaan : 20-DEC-19
Prioritas : -
Kelas Locarno : 12-16
Judul Desain : BEMPER DEPAN UNTUK MOBIL
Nama Pemohon : TOYOTA JIDOSHA KABUSHIKI KAISHA
Alamat Pemohon : 1, Toyota-cho, Toyota-shi, Aichi-ken, 471-8571 Japan
Pendesain : Tien-Tzu LIN(TW), Heng-Pin CHANG(TW)
Nama Kuasa : Ir. Migni Myriasandra Noerhadi MIP. MSEL.
Alamat Kuasa : Kantor Taman A9 Unit C1 dan C2 Jalan DR. Ide Anak Agung Gde Agung Mega Kuningan

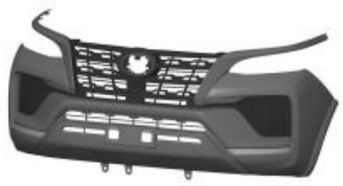

---

Nomor Permohonan : A00201904248
Tanggal Penerimaan : 20-DEC-19
Prioritas : -
Kelas Locarno : 26-06
Judul Desain : LAMPU KOMBINASI BELAKANG UNTUK MOBIL
Nama Pemohon : TOYOTA JIDOSHA KABUSHIKI KAISHA
Alamat Pemohon : 1, Toyota-cho, Toyota-shi, Aichi-ken, 471-8571 Japan
Pendesain : Chung-Kai LIAO(TW), Tien-Tzu LIN(TW)
Nama Kuasa : Ir. Migni Myriasandra Noerhadi MIP. MSEL.
Alamat Kuasa : Kantor Taman A9 Unit C1 dan C2 Jalan DR. Ide Anak Agung Gde Agung Mega Kuningan

---

Nomor Permohonan : A00201904249
Tanggal Penerimaan : 20-DEC-19
Prioritas : -
Kelas Locarno : 12-11
Judul Desain : KENDARAAN LISTRIK / BATERAI RODA TIGA
Nama Pemohon : Aa Harjana Laksana, S.E
Alamat Pemohon : jalan sibi 1 no 18 rt 007 rw 08, kunciran indah, pinang, tangerang
Pendesain : Aa Harjana Laksana, S.E
Nama Kuasa : -
Alamat Kuasa : -

---

Nomor Permohonan : A00201904250
Tanggal Penerimaan : 20-DEC-19
Prioritas : -
Kelas Locarno : 12-08
Judul Desain : MOBIL
Nama Pemohon : TOYOTA JIDOSHA KABUSHIKI KAISHA
Alamat Pemohon : 1, Toyota-cho, Toyota-shi, Aichi-ken, 471-8571 Japan
Pendesain : Peter Anthony Elliott(AU), Ryota NAKAI(JP), Yukihiro KOIDE(JP), Hideki HAYASHI(JP)
Nama Kuasa : Ir. Migni Myriasandra Noerhadi MIP. MSEL.
Alamat Kuasa : Kantor Taman A9 Unit C1 dan C2 Jalan DR. Ide Anak Agung Gde Agung Mega Kuningan

---

Nomor Permohonan : A00201904251
Tanggal Penerimaan : 20-DEC-19
Prioritas : -
Kelas Locarno : 26-06
Judul Desain : LAMPU KOMBINASI DEPAN UNTUK MOBIL
Nama Pemohon : TOYOTA JIDOSHA KABUSHIKI KAISHA
Alamat Pemohon : 1, Toyota-cho, Toyota-shi, Aichi-ken, 471-8571 Japan
Pendesain : Peter Anthony Elliott(AU)
Nama Kuasa : Ir. Migni Myriasandra Noerhadi MIP. MSEL.
Alamat Kuasa : Kantor Taman A9 Unit C1 dan C2 Jalan DR. Ide Anak Agung Gde Agung Mega Kuningan

---

Nomor Permohonan : A00201904252
Tanggal Penerimaan : 20-DEC-19
Prioritas : 29/696,280 26/06/2019 US
Kelas Locarno : 07-01
Judul Desain : KENTANG PARUT YANG DIPADATKAN BERBENTUK MANGKUK
Nama Pemohon : Lamb Weston, Inc.
Alamat Pemohon : 599 S. Rivershore Lane, Eagle, ID 83616, United States of America
Pendesain : Maryann STANKO(US), Clifford HOYE JR.(US), Grayden HOWARD(US)
Nama Kuasa : Prudence Jahja S.H.,LL.M
Alamat Kuasa : Menara Batavia lantai 19, Jalan K.H Mas Mansyur Kavling 126, Jakarta Pusat

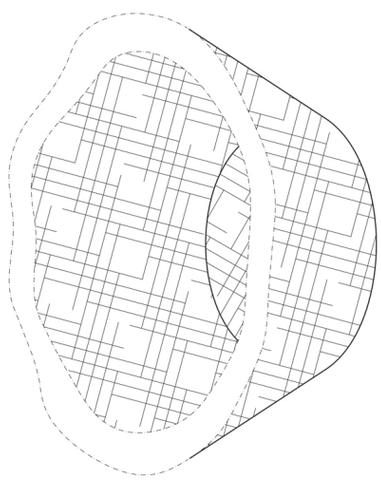

---

Nomor Permohonan : A00201904253
Tanggal Penerimaan : 20-DEC-19
Prioritas : -
Kelas Locarno : 26-06
Judul Desain : LAMPU KOMBINASI DEPAN UNTUK MOBIL
Nama Pemohon : TOYOTA JIDOSHA KABUSHIKI KAISHA
Alamat Pemohon : 1, Toyota-cho, Toyota-shi, Aichi-ken, 471-8571 Japan
Pendesain : Peter Anthony Elliott(AU)
Nama Kuasa : Ir. Migni Myriasandra Noerhadi MIP. MSEL.
Alamat Kuasa : Kantor Taman A9 Unit C1 dan C2 Jalan DR. Ide Anak Agung Gde Agung Mega Kuningan

---

| | | |
|---|---|---|
| Nomor Permohonan | : | A00201904254 |
| Tanggal Penerimaan | : | 20-DEC-19 |
| Prioritas | : | - |
| Kelas Locarno | : | 12-16 |
| Judul Desain | : | BEMPER DEPAN UNTUK MOBIL |
| Nama Pemohon | : | TOYOTA JIDOSHA KABUSHIKI KAISHA |
| Alamat Pemohon | : | 1, Toyota-cho, Toyota-shi, Aichi-ken, 471-8571 Japan |
| Pendesain | : | Peter Anthony Elliott(AU) |
| Nama Kuasa | : | Ir. Migni Myriasandra Noerhadi MIP. MSEL. |
| Alamat Kuasa | : | Kantor Taman A9 Unit C1 dan C2 Jalan DR. Ide Anak Agung Gde Agung Mega Kuningan |

---

| | | |
|---|---|---|
| Nomor Permohonan | : | A00201904255 |
| Tanggal Penerimaan | : | 20-DEC-19 |
| Prioritas | : | - |
| Kelas Locarno | : | 12-16 |
| Judul Desain | : | BEMPER DEPAN UNTUK MOBIL |
| Nama Pemohon | : | TOYOTA JIDOSHA KABUSHIKI KAISHA |
| Alamat Pemohon | : | 1, Toyota-cho, Toyota-shi, Aichi-ken, 471-8571 Japan |
| Pendesain | : | Peter Anthony Elliott(AU) |
| Nama Kuasa | : | Ir. Migni Myriasandra Noerhadi MIP. MSEL. |
| Alamat Kuasa | : | Kantor Taman A9 Unit C1 dan C2 Jalan DR. Ide Anak Agung Gde Agung Mega Kuningan |

---

| | | |
|---|---|---|
| Nomor Permohonan | : | A00201904256 |
| Tanggal Penerimaan | : | 20-DEC-19 |
| Prioritas | : | - |
| Kelas Locarno | : | 26-06 |
| Judul Desain | : | LAMPU KOMBINASI BELAKANG UNTUK MOBIL |
| Nama Pemohon | : | TOYOTA JIDOSHA KABUSHIKI KAISHA |
| Alamat Pemohon | : | 1, Toyota-cho, Toyota-shi, Aichi-ken, 471-8571 Japan |
| Pendesain | : | Peter Anthony Elliott(AU) |
| Nama Kuasa | : | Ir. Migni Myriasandra Noerhadi MIP. MSEL. |
| Alamat Kuasa | : | Kantor Taman A9 Unit C1 dan C2 Jalan DR. Ide Anak Agung Gde Agung Mega Kuningan |

---

| | | |
|---|---|---|
| Nomor Permohonan | : | A00201904258 |
| Tanggal Penerimaan | : | 20-DEC-19 |
| Prioritas | : | - |
| Kelas Locarno | : | 03-01 |
| Judul Desain | : | DOMPET KARTU KOMBINASI WARNA HITAM DAN MERAH MUDA DENGAN TEKNIK LIPAT BERBAHAN DAUR ULANG LIMBAH PLASTIK LDPE |
| Nama Pemohon | : | Universitas Pelita Harapan |
| Alamat Pemohon | : | Jl. M.H. Thamrin Boulevard, Lippo Karawaci, Tangerang, Banten |
| Pendesain | : | Devanny Gumulya |
| Nama Kuasa | : | Marelang Harahap S.H |
| Alamat Kuasa | : | Jalan Zaitun III No. 79 Islamic Village, RT. 002 RW. 014 Kelapa Dua Kabupaten Tangerang |

---

| | | |
|---|---|---|
| Nomor Permohonan | : | A00201904259 |
| Tanggal Penerimaan | : | 20-DEC-19 |
| Prioritas | : | 201930335064.0 26/06/2019 CN |
| Kelas Locarno | : | 27-07 |
| Judul Desain | : | CARTRIDGE ROKOK ELEKTRONIK |
| Nama Pemohon | : | SHENZHEN RELX TECHNOLOGY CO., LTD |
| Alamat Pemohon | : | Bodun Science Park B402 Room, Chaguang Road No. 1044, Shuguang Community, Xili Street, Nanshan District, Shenzhen City, Guangdong Province, China. |
| Pendesain | : | Chen CHEN(CN), Weifeng CHEN(CN) |
| Nama Kuasa | : | Anna S.Si., M.Si., |
| Alamat Kuasa | : | Jl. Utan Kayu Raya No. 65 Jakarta Timur |

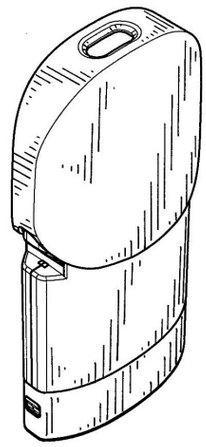

---

| | | |
|---|---|---|
| Nomor Permohonan | : | A00201904260 |
| Tanggal Penerimaan | : | 20-DEC-19 |
| Prioritas | : | - |
| Kelas Locarno | : | 03-01 |
| Judul Desain | : | DOMPET KARTU KOMBINASI WARNA MERAH DAN HITAM DENGAN TEKNIK LIPAT BERBAHAN DAUR ULANG LIMBAH PLASTIK LDPE |
| Nama Pemohon | : | Universitas Pelita Harapan |
| Alamat Pemohon | : | Jl. MH. Thamrin Boulevard, Lippo Karawaci, Tangerang, Banten |
| Pendesain | : | Devanny Gumulya |
| Nama Kuasa | : | Marelang Harahap S.H |
| Alamat Kuasa | : | Jalan Zaitun III No. 79 Islamic Village, RT. 002 RW. 014 Kelapa Dua Kabupaten Tangerang |

---

| | | |
|---|---|---|
| Nomor Permohonan | : | A00201904261 |
| Tanggal Penerimaan | : | 20-DEC-19 |
| Prioritas | : | F2019/00842 20/06/2019 ZA |
| Kelas Locarno | : | 14-06 |
| Judul Desain | : | DUDUKAN PERANGKAT ELEKTRONIK |
| Nama Pemohon | : | APPJACK INTERNATIONAL (PTY) LTD |
| Alamat Pemohon | : | 711 Wekker Street, Moreletapark, Pretoria, 0044, South Africa |
| Pendesain | : | Marthinus Johannes Bekker(ZA) |
| Nama Kuasa | : | Annisa Am Badar S.H., LL.M. |
| Alamat Kuasa | : | Jl. Wahid Hasyim No. 14, Jakarta Pusat |

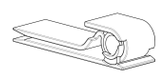

Gambar 1

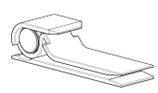

Gambar 2

---

| | | |
|---|---|---|
| Nomor Permohonan | : | A00201904262 |
| Tanggal Penerimaan | : | 20-DEC-19 |
| Prioritas | : | 201930384167.6 18/07/2019 CN |
| Kelas Locarno | : | 14-02 |
| Judul Desain | : | MOUSE |
| Nama Pemohon | : | BEIJING XIAOMI MOBILE SOFTWARE CO LTD |
| Alamat Pemohon | : | No. 018, floor 8, building 6, yard 33, middle Xierqi Road, Haidian District, Beijing, 100085 China |
| Pendesain | : | Zhenhao CHEN(CN), Lei CHEN(CN), Ningning LI(CN), Lei ZHANG(CN) |
| Nama Kuasa | : | Belinda Rosalina S.H., LL.M. |
| Alamat Kuasa | : | Gandaria 8, Lantai 3 Unit D Jalan Sultan Iskandar Muda (Arteri Pondok Indah), Jakarta Selatan 12240 |

PERSPECTIVE VIEW

GAMBAR 1

ALC-D.1610/2019

---

| | | |
|---|---|---|
| Nomor Permohonan | : | A00201904263 |
| Tanggal Penerimaan | : | 20-DEC-19 |
| Prioritas | : | 201930342722.9 28/06/2019 CN |
| Kelas Locarno | : | 14-03 |
| Judul Desain | : | TELEPON GENGGAM |
| Nama Pemohon | : | BEIJING XIAOMI MOBILE SOFTWARE CO., LTD. |
| Alamat Pemohon | : | No. 018, floor 8, building 6, yard 33, middle Xierqi Road, Haidian District, Beijing, 100085 China |
| Pendesain | : | Peng WANG(CN) |
| Nama Kuasa | : | Belinda Rosalina S.H., LL.M. |
| Alamat Kuasa | : | Gandaria 8, Lantai 3 Unit D Jalan Sultan Iskandar Muda (Arteri Pondok Indah), Jakarta Selatan 12240 |

PERSPECTIVE VIEW 1

GAMBAR 1

ALC-D.1627/2019

---