BERITA RESMI DESAIN INDUSTRI

No. 5/DI/2021

DIUMUMKAN TANGGAL
11 Februari 2021 s.d. 10 Mei 2021

PENGUMUMAN BERLANGSUNG SELAMA 3 (TIGA) BULAN

PASAL 25 AYAT (1) UNDANG-UNDANG DESAIN INDUSTRI
NOMOR 31 TAHUN 2001

DITERBITKAN BULAN
Februari 2021

DIREKTORAT HAK CIPTA DAN DESAIN INDUSTRI
DIREKTORAT JENDERAL KEKAYAAN INTELEKTUAL
KEMENTERIAN HUKUM DAN HAK ASASI MANUSIA REPUBLIK INDONESIA

DAFTAR ISI BRDI No. 5/DI/2021

11 Februari 2021 s.d. 10 Mei 2021

No	Nomor Permohonan	Tanggal Penerimaan	Kelas	Judul Desain
1	A00202001573	03-JUN-20	28-03	BEDAK PADAT
2	A00202001614	08-JUN-20	14-03	TELEPON GENGGAM
3	A00202002179	30-JUL-20	21-01	SONDAH MULTI MAIN
4	A00202002241	05-AUG-20	20-02	GEROBAK DORONG UNTUK USAHA DENGAN VARIASI KREATIFITAS KOMBINASI LAMPU-LAMPU DAN LAYAR ELEKTRONIK BERGAMBAR
5	A00202002267	10-AUG-20	21-01	SONDAH MULTI MAIN
6	A00202002319	18-AUG-20	06-01	KURSI HEMAT RUANG
7	A00202002321	18-AUG-20	06-03	MEJA MAKAN LIPAT BUILT-IN
8	A00202002781	22-SEP-20	09-01	BOTOL BAYI
9	A00202002975	07-OCT-20	28-03	PENYANGGA PISAU CUKUR
10	A00202002976	07-OCT-20	28-03	PEGANGAN PISAU CUKUR
11	A00202002987	08-OCT-20	28-03	ALAT PENCUKUR
12	A00202002989	08-OCT-20	28-03	ALAT PENCUKUR
13	A00202002991	08-OCT-20	28-03	ALAT PENCUKUR
14	A00202002993	08-OCT-20	28-03	ALAT PENCUKUR
15	A00202002997	08-OCT-20	28-03	ALAT PENCUKUR
16	A00202002999	08-OCT-20	28-03	ALAT PENCUKUR
17	A00202003021	09-OCT-20	19-08	LABEL KEMASAN
18	A00202003108	16-OCT-20	28-03	PISAU CUKUR
19	A00202003168	23-OCT-20	28-03	PISAU CUKUR
20	A00202003276	04-NOV-20	01-01	ES YANG DAPAT DIKONSUMSI
21	A00202003283	04-NOV-20	15-02	POMPA AIR LISTRIK OTOMATIS
22	A00202003303	06-NOV-20	20-01	ANJUNGAN TUNAI MANDIRI
23	A00202003326	10-NOV-20	09-05	JELLY STIK
24	A00202003357	11-NOV-20	28-03	PENUTUP ALAT CUKUR
25	A00202003396	16-NOV-20	09-05	KANTUNG KEMASAN
26	A00202003466	20-NOV-20	28-03	GAGANG PISAU CUKUR
27	A00202003629	07-DEC-20	21-02	PERALATAN LATIHAN PEMBENTUK TUBUH
28	A00202003780	17-DEC-20	02-03	HELM
29	A00202003938	30-DEC-20	12-15	BAN SEPEDA MOTOR
30	A00202100071	11-JAN-21	08-03	GERGAJI KOPI ENGKOL
31	A00202100130	20-JAN-21	06-03	SET MEJA
32	A00202100137	20-JAN-21	23-04	FILTER HEPA UNTUK PEMURNI UDARA
33	A00202100151	21-JAN-21	28-03	ALAT CUKUR
34	A00202100159	22-JAN-21	12-02	TROLI
35	A00202100161	22-JAN-21	12-16	SKIRT SAMPING MOBIL
36	A00202100163	22-JAN-21	12-16	BUMPER SPOILER DEPAN MOBIL
37	A00202100173	24-JAN-21	12-16	TALANG AIR SAMPING MOBIL
38	A00202100174	25-JAN-21	06-01	BANGKU
39	A00202100177	25-JAN-21	06-01	BANGKU
40	A00202100178	25-JAN-21	06-01	BANGKU
41	A00202100179	25-JAN-21	06-01	BANGKU
42	A00202100180	25-JAN-21	07-01	CANGKIR
43	A00202100181	25-JAN-21	09-05	TAS
44	A00202100187	25-JAN-21	08-08	GANTUNGAN TAS

45	A00202100188	25-JAN-21	08-08	GANTUNGAN TAS
46	A00202100189	25-JAN-21	08-08	GANTUNGAN TAS
47	A00202100190	25-JAN-21	09-05	TAS
48	A00202100206	26-JAN-21	24-02	MESIN VAKUM MULTIFUNGSI DOKTER GIGI
49	A00202100218	27-JAN-21	02-04	PELINDUNG LUTUT DAN SIKUT METAL
50	A00202100219	27-JAN-21	02-04	PELINDUNG LUTUT DAN SIKU V01
51	A00202100250	30-JAN-21	19-08	WMSY GARMENT
52	A00202100252	01-FEB-21	14-01	TUNERSINDRO
53	A00202100253	01-FEB-21	14-01	PORTABLE COVID REMINDER
54	A00202100254	01-FEB-21	09-01	BOTOL PET 375ML NANOTECH PROTECTION
55	A00202100255	01-FEB-21	08-08	PENGAIT MASKER
56	A00202100256	01-FEB-21	09-01	BOTOL HDPE 130ML NANOTECH PROTECTION
57	A00202100257	01-FEB-21	02-06	SARUNG TANGAN PANJANG VTF01
58	A00202100258	01-FEB-21	02-06	SARUNG TANGAN PENDEK VTH01
59	A00202100259	01-FEB-21	15-05	MESIN PENCUCI PASIR DAN TANAH TERKONTAMINASI
60	A00202100261	02-FEB-21	11-02	GANTUNGAN CATATAN TEMPEL BERBENTUK RANSEL
61	A00202100272	02-FEB-21	11-02	GANTUNGAN CATATAN TEMPEL BERBENTUK BAJU BOLA
62	A00202100273	02-FEB-21	11-02	GANTUNGAN CATATAN TEMPEL BERBENTUK BOTOL MINYAK
63	A00202100274	03-FEB-21	07-02	PERALATAN RUMAH TANGGA
64	A00202100275	03-FEB-21	09-07	PENUTUP DENGAN PENYALUR
65	A00202100276	03-FEB-21	12-15	BAN
66	A00202100277	03-FEB-21	09-05	KEMASAN
67	A00202100278	03-FEB-21	12-08	DESAIN MOKO (MOBIL TOKO) DELIVERY VAN
68	A00202100281	03-FEB-21	24-01	ALAT UNTUK TERMOTERAPI
69	A00202100282	03-FEB-21	06-01	KURSI UNTUK ANAK (BOOSTER SEAT) TRAVELFOLD
70	A00202100283	03-FEB-21	12-12	KERETA DORONG BAYI TYPE OLLA R (STROLLER)
71	A00202100284	03-FEB-21	06-01	KURSI UNTUK ANAK (BOOSTER SEAT)
72	A00202100285	03-FEB-21	24-01	ALAT UNTUK TERMOTERAPI
73	A00202100286	03-FEB-21	14-04	PANEL LAYAR TAMPILAN DENGAN ANTARMUKA PENGGUNA GRAFIS UNTUK FUNGSI TAMPILAN VIDEO
74	A00202100288	03-FEB-21	27-99	KATRIJ ROKOK ELEKTRIK
75	A00202100289	03-FEB-21	27-07	POD ROKOK ELEKTRIK
76	A00202100293	04-FEB-21	23-03	BIPO GREEN (BIOGAS PORTABLE)
77	A00202100302	05-FEB-21	23-01	PERALATAN PENGOLAH LIMBAH CAIR
78	A00202100305	08-FEB-21	12-12	KURSI DUDUK BAYI
79	A00202100314	09-FEB-21	25-04	TANGGA/PIJAKAN PEMANJAT BAN MULTI FUNGSI

Jakarta, 11 Februari 2021
Kepala Seksi Klasifikasi dan Publikasi

Suprapto, S. IP., M.H.
NIP. 196802031993031001

Nomor Permohonan	:	A00202001573
Tanggal Penerimaan	:	03-JUN-20
Prioritas	:	WIPO89949 03/12/2019 WO
Kelas Locarno	:	28-03
Judul Desain	:	BEDAK PADAT
Nama Pemohon	:	COMPTOIR NOUVEAU DE LA PARFUMERIE
Alamat Pemohon	:	23 rue Boissy d'Anglas F-75008 PARIS (France)
Pendesain	:	Pierre HARDY(FR)
Klaim	:	Bentuk
Nama Kuasa	:	Belinda Rosalina S.H., LL.M.
Alamat Kuasa	:	Gandaria 8, Lantai 3 Unit D Jalan Sultan Iskandar Muda (Arteri Pondok Indah), Jakarta Selatan 12240

Nomor Permohonan	:	A00202001614
Tanggal Penerimaan	:	08-JUN-20
Prioritas	:	201930720372.5 23/12/2019 CN
Kelas Locarno	:	14-03
Judul Desain	:	TELEPON GENGGAM
Nama Pemohon	:	VIVO MOBILE COMMUNICATION CO., LTD.
Alamat Pemohon	:	#283, BBK Road, Wusha, Chang'an, Dongguan, Guangdong 523860, China
Pendesain	:	Jianguang NIE(CN), Feng YUAN(CN), Si CHEN(CN)
Klaim	:	Bentuk, Konfigurasi
Nama Kuasa	:	Maria Carola D Monintja S.H.,M.H.
Alamat Kuasa	:	Wisma 46 Lt. 48 Jl. Jend. Sudirman Kav. 1

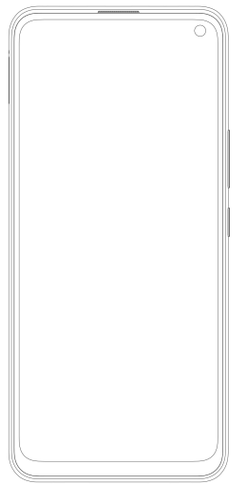

Nomor Permohonan	:	A00202002179
Tanggal Penerimaan	:	30-JUL-20
Prioritas	:	-
Kelas Locarno	:	21-01
Judul Desain	:	SONDAH MULTI MAIN
Nama Pemohon	:	PT Sarana Pancakarya Nusa
Alamat Pemohon	:	Jl. Terusan Kopo No. 633-641 KM. 13,4 RT. 002 RW. 010 Kelurahan Pangauban
Pendesain	:	H. Suherman S.Sos, DR. Zaini Alif, S.Sn, M.DS
Klaim	:	Komposisi Garis, Komposisi Warna
Nama Kuasa	:	-
Alamat Kuasa	:	-

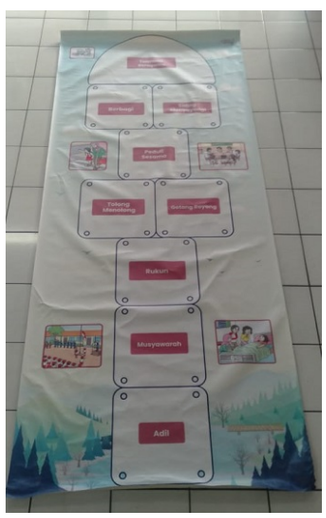

Nomor Permohonan : A00202002241
Tanggal Penerimaan : 05-AUG-20
Prioritas : -
Kelas Locarno : 20-02
Judul Desain : GEROBAK DORONG UNTUK USAHA DENGAN VARIASI KREATIFITAS KOMBINASI LAMPU-LAMPU DAN LAYAR ELEKTRONIK BERGAMBAR
Nama Pemohon : HERRY
Alamat Pemohon : AGUNG BRT 38 B32/2 RT/RW. 005/010 Sunter Agung, Tanjung Priok
Pendesain : HERRY
Klaim : Bentuk, Konfigurasi, Komposisi Garis, Komposisi Warna
Nama Kuasa : Lexyndo Hakim, S.H.,M.H.,M.Kn
Alamat Kuasa : HAKIM&HAKIM LAWFIRM (D' iPatent Office)Jalan Jelambar Baru Raya No 55 Rt 001 Rw 008 Jakarta Barat

---

Nomor Permohonan : A00202002267
Tanggal Penerimaan : 10-AUG-20
Prioritas : -
Kelas Locarno : 21-01
Judul Desain : SONDAH MULTI MAIN
Nama Pemohon : PT Sarana Pancakarya Nusa
Alamat Pemohon : Jl. Terusan Kopo No. 633-641 KM. 13,4 RT. 002 RW. 010 Kelurahan Pangauban
Pendesain : H. Suherman, S.Sos, DR. Zaini Alif, S.Sn, M.DS
Klaim : Komposisi Garis, Komposisi Warna
Nama Kuasa : -
Alamat Kuasa : -

Nomor Permohonan : A00202002319
Tanggal Penerimaan : 18-AUG-20
Prioritas : -
Kelas Locarno : 06-01
Judul Desain : KURSI HEMAT RUANG
Nama Pemohon : Drs. Soepono Sasongko M.Sn., Drs.If Bambang Sulistyono, S.K.,M.T.
Alamat Pemohon : Jl. Rajawali no. 9 Perum UNS 4 RT.01 RW.08 Triyagan, Mojolaban, Sukoharjo 57554, Jawa Tengah
Jalan Kutai Barat 3 No.8 RT.01 RW.16 Kelurahan Sumber, Kecamatan Banjarsari Kota Surakarta 57138, Jawa Tengah
Pendesain : Drs. Soepono Sasongko M.Sn., Drs.If Bambang Sulistyono, S.K.,M.T.
Klaim : Bentuk, Konfigurasi, Komposisi Garis, Komposisi Warna
Nama Kuasa : -
Alamat Kuasa : -

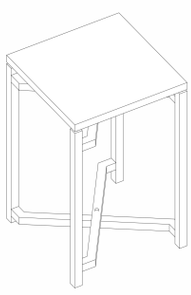

Nomor Permohonan	:	A00202002321
Tanggal Penerimaan	:	18-AUG-20
Prioritas	:	-
Kelas Locarno	:	06-03
Judul Desain	:	MEJA MAKAN LIPAT BUILT-IN
Nama Pemohon	:	Drs. Soepono Sasongko M.Sn., Drs.If Bambang Sulistyono, S.K.,M.T.
Alamat Pemohon	:	Jl. Rajawali no. 9 Perum UNS 4 RT.01 RW.08 Triyagan, Mojolaban, Sukoharjo 57554, Jawa Tengah Jl. Rajawali no. 9 Perum UNS 4 RT.01 RW.08 Triyagan, Mojolaban, Sukoharjo 57554, Jawa Tengah
Pendesain	:	Drs. Soepono Sasongko M.Sn., Drs.If Bambang Sulistyono, S.K.,M.T.
Klaim	:	Bentuk, Konfigurasi, Komposisi Garis, Komposisi Warna
Nama Kuasa	:	-
Alamat Kuasa	:	-

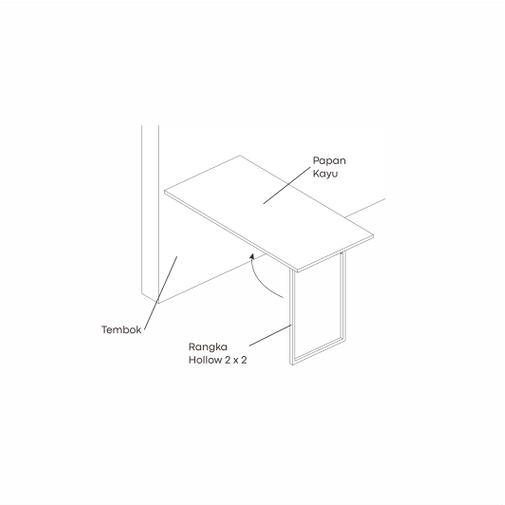

Nomor Permohonan	:	A00202002781
Tanggal Penerimaan	:	22-SEP-20
Prioritas	:	007803259-0001 10/04/2020 EM
Kelas Locarno	:	09-01
Judul Desain	:	BOTOL BAYI
Nama Pemohon	:	Koninklijke Philips N.V.
Alamat Pemohon	:	High Tech Campus 52, 5656 AG Eindhoven, The Netherlands
Pendesain	:	MA, QIU RONG(CN), YAO, YU HSUAN(CN), YANG, YI MU(CN)
Klaim	:	Bentuk, Konfigurasi
Nama Kuasa	:	Arifia Jauharia Fajra, S.T., S.H.
Alamat Kuasa	:	Suite 701, Pondok lndah Office Tower 2 Jl. Sultan Iskandar Muda Kav. V-TA, Pondok lndah Jakarta 12310, Indonesia

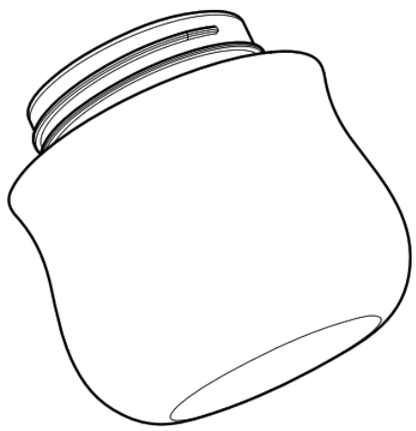

Nomor Permohonan	:	A00202002975
Tanggal Penerimaan	:	07-OCT-20
Prioritas	:	29/730,908 09/04/2020 US
Kelas Locarno	:	28-03
Judul Desain	:	PENYANGGA PISAU CUKUR
Nama Pemohon	:	The Gillette Company LLC
Alamat Pemohon	:	One Gillette Park Boston Massachusetts 02127 United States of America
Pendesain	:	Rory Frederick Wellington MCGARRY(US), Brian Patrick WATSON(US), Christopher RAMM(US), Oliver Felix GRABES(DE)
Klaim	:	Bentuk, Konfigurasi, Komposisi Garis
Nama Kuasa	:	Maulitta Pramulasari S.Pd
Alamat Kuasa	:	Sudirman Plaza, Plaza Marein Lantai 10E Jalan Jenderal Sudirman Kavling 76-78

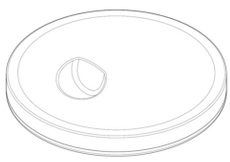

Nomor Permohonan	:	A00202002976
Tanggal Penerimaan	:	07-OCT-20
Prioritas	:	29/730,919 09/04/2020 US
Kelas Locarno	:	28-03
Judul Desain	:	PEGANGAN PISAU CUKUR
Nama Pemohon	:	The Gillette Company LLC
Alamat Pemohon	:	One Gillette Park Boston Massachusetts 02127 United States of America
Pendesain	:	Rory Frederick Wellington MCGARRY(US), Brian Patrick WATSON(US), Christopher RAMM(US), Oliver Felix GRABES(DE)
Klaim	:	Bentuk, Konfigurasi, Komposisi Garis
Nama Kuasa	:	Maulitta Pramulasari S.Pd
Alamat Kuasa	:	Sudirman Plaza, Plaza Marein Lantai 10E Jalan Jenderal Sudirman Kavling 76-78

Nomor Permohonan	:	A00202002987
Tanggal Penerimaan	:	08-OCT-20
Prioritas	:	007799960-0043 09/04/2020 EM
Kelas Locarno	:	28-03
Judul Desain	:	ALAT PENCUKUR
Nama Pemohon	:	Koninklijke Philips N.V.
Alamat Pemohon	:	High Tech Campus 52, 5656 AG Eindhoven, The Netherlands
Pendesain	:	YANG, Wenwen(CN)
Klaim	:	Bentuk, Konfigurasi
Nama Kuasa	:	Arifia Jauharia Fajra, S.T., S.H.
Alamat Kuasa	:	Suite 701, Pondok lndah Office Tower 2 Jl. Sultan Iskandar Muda Kav. V-TA, Pondok lndah Jakarta 12310, Indonesia

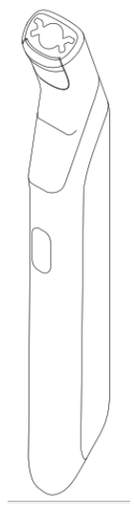

Nomor Permohonan	:	A00202002989
Tanggal Penerimaan	:	08-OCT-20
Prioritas	:	007799960-0007 09/04/2020 EM
Kelas Locarno	:	28-03
Judul Desain	:	ALAT PENCUKUR
Nama Pemohon	:	Koninklijke Philips N.V.
Alamat Pemohon	:	High Tech Campus 52, 5656 AG Eindhoven, The Netherlands
Pendesain	:	YANG, Wenwen(CN)
Klaim	:	Bentuk, Konfigurasi
Nama Kuasa	:	Arifia Jauharia Fajra, S.T., S.H.
Alamat Kuasa	:	Suite 701, Pondok lndah Office Tower 2 Jl. Sultan Iskandar Muda Kav. V-TA, Pondok lndah Jakarta 12310, Indonesia

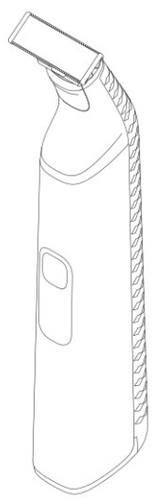

Nomor Permohonan	:	A00202002991
Tanggal Penerimaan	:	08-OCT-20
Prioritas	:	007799960-0011 09/04/2020 EM
Kelas Locarno	:	28-03
Judul Desain	:	ALAT PENCUKUR
Nama Pemohon	:	Koninklijke Philips N.V.
Alamat Pemohon	:	High Tech Campus 52, 5656 AG Eindhoven, The Netherlands
Pendesain	:	YANG, Wenwen(CN)
Klaim	:	Bentuk, Konfigurasi
Nama Kuasa	:	Arifia Jauharia Fajra, S.T., S.H.
Alamat Kuasa	:	Suite 701, Pondok lndah Office Tower 2 Jl. Sultan Iskandar Muda Kav. V-TA, Pondok lndah Jakarta 12310, Indonesia

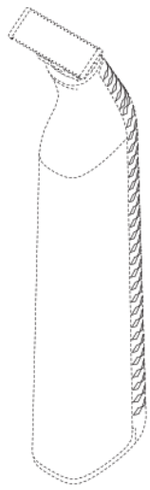

Nomor Permohonan	:	A00202002993
Tanggal Penerimaan	:	08-OCT-20
Prioritas	:	007799960-0003 09/04/2020 EM
Kelas Locarno	:	28-03
Judul Desain	:	ALAT PENCUKUR
Nama Pemohon	:	Koninklijke Philips N.V.
Alamat Pemohon	:	High Tech Campus 52, 5656 AG Eindhoven, The Netherlands
Pendesain	:	YANG, Wenwen(CN)
Klaim	:	Bentuk, Konfigurasi
Nama Kuasa	:	Arifia Jauharia Fajra, S.T., S.H.
Alamat Kuasa	:	Suite 701, Pondok lndah Office Tower 2 Jl. Sultan Iskandar Muda Kav. V-TA, Pondok lndah Jakarta 12310, Indonesia

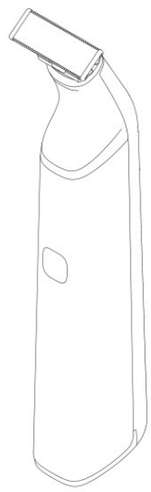

Nomor Permohonan	:	A00202002997
Tanggal Penerimaan	:	08-OCT-20
Prioritas	:	007799960-0045 09/04/2020 EM
Kelas Locarno	:	28-03
Judul Desain	:	ALAT PENCUKUR
Nama Pemohon	:	Koninklijke Philips N.V.
Alamat Pemohon	:	High Tech Campus 52, 5656 AG Eindhoven, The Netherlands
Pendesain	:	YANG, Wenwen(CN)
Klaim	:	Bentuk, Konfigurasi
Nama Kuasa	:	Arifia Jauharia Fajra, S.T., S.H.
Alamat Kuasa	:	Suite 701, Pondok lndah Office Tower 2 Jl. Sultan Iskandar Muda Kav. V-TA, Pondok lndah Jakarta 12310, Indonesia

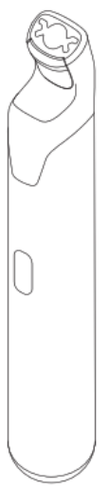

Nomor Permohonan	:	A00202002999
Tanggal Penerimaan	:	08-OCT-20
Prioritas	:	007799960-0047 09/04/2020 EM
Kelas Locarno	:	28-03
Judul Desain	:	ALAT PENCUKUR
Nama Pemohon	:	Koninklijke Philips N.V.
Alamat Pemohon	:	High Tech Campus 52, 5656 AG Eindhoven, The Netherlands
Pendesain	:	YANG, Wenwen(CN)
Klaim	:	Bentuk, Konfigurasi
Nama Kuasa	:	Arifia Jauharia Fajra, S.T., S.H.
Alamat Kuasa	:	Suite 701, Pondok lndah Office Tower 2 Jl. Sultan Iskandar Muda Kav. V-TA, Pondok lndah Jakarta 12310, Indonesia

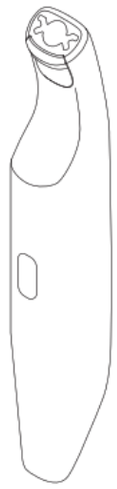

Nomor Permohonan	:	A00202003021
Tanggal Penerimaan	:	09-OCT-20
Prioritas	:	-
Kelas Locarno	:	19-08
Judul Desain	:	LABEL KEMASAN
Nama Pemohon	:	Iman Santosa
Alamat Pemohon	:	JL. KP. GEDONG 005/001 KEL. BENTENG KEC. CIAMPEA, KAB. BOGOR, JAWA BARAT
Pendesain	:	Iman Santosa
Klaim	:	Komposisi Garis, Komposisi Warna
Nama Kuasa	:	Media Marlina S.Sos.,
Alamat Kuasa	:	Jl. Ulujami Raya No. 16 Rt/Rw. 004/001, Kel. Pesanggrahan, Kec. Pesanggrahan

---

Nomor Permohonan	:	A00202003108
Tanggal Penerimaan	:	16-OCT-20
Prioritas	:	29/731910 20/04/2020 US
Kelas Locarno	:	28-03
Judul Desain	:	PISAU CUKUR
Nama Pemohon	:	The Gillette Company LLC
Alamat Pemohon	:	One Gillette Park Boston Massachusetts 02127 United States of America
Pendesain	:	Jahdiel FYFIELD(US), Matthew Michael LONG(US), Xavier Michael BRISSETT(US)
Klaim	:	Bentuk, Konfigurasi, Komposisi Garis
Nama Kuasa	:	Maulitta Pramulasari S.Pd
Alamat Kuasa	:	Sudirman Plaza, Plaza Marein Lantai 10E Jalan Jenderal Sudirman Kavling 76-78

Nomor Permohonan	:	A00202003168
Tanggal Penerimaan	:	23-OCT-20
Prioritas	:	29/732632 27/04/2020 US
Kelas Locarno	:	28-03
Judul Desain	:	PISAU CUKUR
Nama Pemohon	:	The Gillette Company LLC
Alamat Pemohon	:	One Gillette Park Boston Massachusetts 02127 United States of America
Pendesain	:	Jonathon Albert RIEHLE(US), Regan Marie FIASCONE(US)
Klaim	:	Bentuk, Konfigurasi, Komposisi Garis, Komposisi Warna
Nama Kuasa	:	Maulitta Pramulasari S.Pd
Alamat Kuasa	:	Sudirman Plaza, Plaza Marein Lantai 10E Jalan Jenderal Sudirman Kavling 76-78

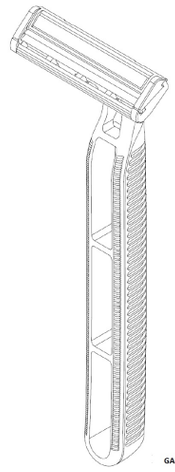

GAMBAR 1

Nomor Permohonan	:	A00202003276
Tanggal Penerimaan	:	04-NOV-20
Prioritas	:	30-2020-0031643 10/07/2020 KR
Kelas Locarno	:	01-01
Judul Desain	:	ES YANG DAPAT DIKONSUMSI
Nama Pemohon	:	Dawon ENG Co,. Ltd
Alamat Pemohon	:	408ho, Anyang IT Vally, 16-39, LS-ro 91beon-gil, Dongan-gu, Anyang-si, Gyeonggi-do, Republic of Korea
Pendesain	:	SEO, Sang Jun(KR)
Klaim	:	Bentuk, Konfigurasi
Nama Kuasa	:	Nadia Am Badar S.H.
Alamat Kuasa	:	Jalan Wahid Hasyim No. 14, Jakarta Pusat

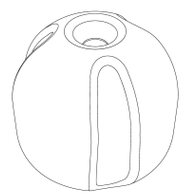

Gambar 1

Nomor Permohonan	:	A00202003283
Tanggal Penerimaan	:	04-NOV-20
Prioritas	:	-
Kelas Locarno	:	15-02
Judul Desain	:	POMPA AIR LISTRIK OTOMATIS
Nama Pemohon	:	Ir. Alexander Chandra
Alamat Pemohon	:	Jl. Pluit Selatan V / 11 A RT.014 RW.006
Pendesain	:	IR. ALEXANDER CHANDRA
Klaim	:	Bentuk, Konfigurasi
Nama Kuasa	:	-
Alamat Kuasa	:	-

Nomor Permohonan	:	A00202003303
Tanggal Penerimaan	:	06-NOV-20
Prioritas	:	30-2020-0019896 07/05/2020 MD
Kelas Locarno	:	20-01
Judul Desain	:	ANJUNGAN TUNAI MANDIRI
Nama Pemohon	:	HYOSUNG TNS INC.
Alamat Pemohon	:	281 Gwangpyeong-ro, Gangnam-gu, Seoul, 06349, Republic of Korea
Pendesain	:	LEE, Hee Youn(KR), PARK, Jae Min(KR), CHA, Jae Min(KR)
Klaim	:	Konfigurasi
Nama Kuasa	:	Nadia Am Badar S.H.
Alamat Kuasa	:	Jalan Wahid Hasyim No. 14, Jakarta Pusat

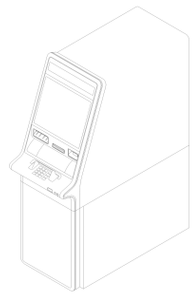

Gambar 1

Nomor Permohonan	:	A00202003326
Tanggal Penerimaan	:	10-NOV-20
Prioritas	:	-
Kelas Locarno	:	09-05
Judul Desain	:	JELLY STIK
Nama Pemohon	:	SUSANTO
Alamat Pemohon	:	JL. HOS COKROAMINOTO RT/RW : 002/010 KEL/DESA : LARANGAN UTARA KEC. LARANGAN, KOTA TANGERANG, BANTEN.
Pendesain	:	SUSANTO
Klaim	:	Bentuk, Konfigurasi, Komposisi Garis, Komposisi Warna
Nama Kuasa	:	-
Alamat Kuasa	:	-

Nomor Permohonan	:	A00202003357
Tanggal Penerimaan	:	11-NOV-20
Prioritas	:	29/736,988 04/06/2020 US
Kelas Locarno	:	28-03
Judul Desain	:	PENUTUP ALAT CUKUR
Nama Pemohon	:	WAHL CLIPPER CORPORATION
Alamat Pemohon	:	2900 North Locust Street Sterling Illinois 61081-0578 United States of America
Pendesain	:	Jeff FLEMING(US)
Klaim	:	Bentuk, Konfigurasi, Komposisi Garis, Komposisi Warna
Nama Kuasa	:	Maulitta Pramulasari S.Pd
Alamat Kuasa	:	Sudirman Plaza, Plaza Marein Lantai 10E Jalan Jenderal Sudirman Kavling 76-78

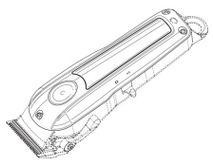

GAMBAR 1

Nomor Permohonan	:	A00202003396
Tanggal Penerimaan	:	16-NOV-20
Prioritas	:	2020-010576 28/05/2020 JP
Kelas Locarno	:	09-05
Judul Desain	:	KANTUNG KEMASAN
Nama Pemohon	:	DAIO PAPER CORPORATION
Alamat Pemohon	:	2-60, Mishimakamiya-cho Shikokuchuo-shi Ehime 799-0492 Japan
Pendesain	:	Hideomi NISHIKIORI(JP)
Klaim	:	Bentuk, Konfigurasi, Komposisi Garis
Nama Kuasa	:	Maulitta Pramulasari S.Pd
Alamat Kuasa	:	Sudirman Plaza, Plaza Marein Lantai 10E Jalan Jenderal Sudirman Kavling 76-78

Nomor Permohonan	:	A00202003466
Tanggal Penerimaan	:	20-NOV-20
Prioritas	:	29/735651 22/05/2020 US
Kelas Locarno	:	28-03
Judul Desain	:	GAGANG PISAU CUKUR
Nama Pemohon	:	The Gillette Company LLC
Alamat Pemohon	:	One Gillette Park Boston Massachusetts 02127 United States of America
Pendesain	:	Philipp GOEDER(DE)
Klaim	:	Bentuk, Konfigurasi, Komposisi Garis, Komposisi Warna
Nama Kuasa	:	Maulitta Pramulasari S.Pd
Alamat Kuasa	:	Sudirman Plaza, Plaza Marein Lantai 10E Jalan Jenderal Sudirman Kavling 76-78

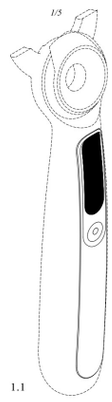

Nomor Permohonan	:	A00202003629
Tanggal Penerimaan	:	07-DEC-20
Prioritas	:	29/737,621 10/06/2020 US
Kelas Locarno	:	21-02
Judul Desain	:	PERALATAN LATIHAN PEMBENTUK TUBUH
Nama Pemohon	:	Balanced Body, Inc.
Alamat Pemohon	:	5909 88th Street, Sacramento CA 95828, United States of America
Pendesain	:	Aaron SMITH (AU), Kit W. SPELMAN(US), Harbir SINGH(US)
Klaim	:	Bentuk, Konfigurasi
Nama Kuasa	:	Emirsyah Dinar
Alamat Kuasa	:	Gedung Graha Pratama Lantai 15 Jalan MT. Haryono Kavling 15

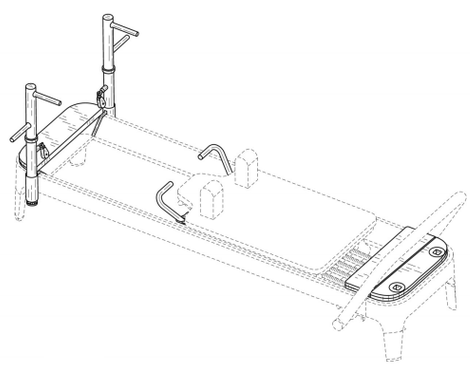

Nomor Permohonan : A00202003780
Tanggal Penerimaan : 17-DEC-20
Prioritas : 008008403 18/06/2020 EM
Kelas Locarno : 02-03
Judul Desain : HELM
Nama Pemohon : LOCATELLI S.p.A.
Alamat Pemohon : Via della Resistenza, 5/A I-24030 Almenno San Bartolomeo (BG)
Pendesain : LOCATELLI Antonio(IT)
Klaim : Bentuk, Konfigurasi
Nama Kuasa : Yenny Halim S.E., S.H., M.H.
Alamat Kuasa : ACEMARK, Jl. Cikini Raya No. 58 G-H, Jakarta 10330, Indonesia

Gambar 1

Nomor Permohonan : A00202003938
Tanggal Penerimaan : 30-DEC-20
Prioritas : 29/745,687 07/08/2020 US
Kelas Locarno : 12-15
Judul Desain : BAN SEPEDA MOTOR
Nama Pemohon : SUMITOMO RUBBER INDUSTRIES, LTD.
Alamat Pemohon : 6-9, Wakinohama-cho 3-chome, Chuo-ku, Kobe-shi, Hyogo 651-0072 Japan
Pendesain : NEILL RAMPTON(US), MATTHEW PISARZEWICZ(US)
Klaim : Konfigurasi
Nama Kuasa : Yenny Halim S.E., S.H., M.H.
Alamat Kuasa : ACEMARK, Jl. Cikini Raya No. 58 G-H, Jakarta 10330, Indonesia

Gambar 1

Nomor Permohonan : A00202100071
Tanggal Penerimaan : 11-JAN-21
Prioritas : -
Kelas Locarno : 08-03
Judul Desain : GERGAJI KOPI ENGKOL
Nama Pemohon : Alfred Justian Limpuno
Alamat Pemohon : jl walet permai 5 no 31
Pendesain : Alfred Justian Limpuno
Klaim : Bentuk, Konfigurasi, Komposisi Garis
Nama Kuasa : -
Alamat Kuasa : -

Nomor Permohonan : A00202100130
Tanggal Penerimaan : 20-JAN-21
Prioritas : -
Kelas Locarno : 06-03
Judul Desain : SET MEJA
Nama Pemohon : Universitas Telkom
Alamat Pemohon : Jl. Telekomunikasi Terusan Buah Batu Dayeuhkolot
Pendesain : MIRA RAHAYU, DEVIANTY SAFITRI, ILMA MUFIDAH
Klaim : Bentuk, Konfigurasi, Komposisi Garis, Komposisi Warna
Nama Kuasa : -
Alamat Kuasa : -

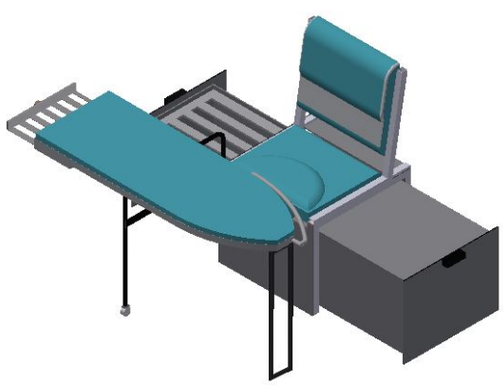

Nomor Permohonan	:	A00202100137
Tanggal Penerimaan	:	20-JAN-21
Prioritas	:	-
Kelas Locarno	:	23-04
Judul Desain	:	FILTER HEPA UNTUK PEMURNI UDARA
Nama Pemohon	:	PT. SELARAS CITRA NUSANTARA PERKASA TBK
Alamat Pemohon	:	Dusun Pasirangin, RT/RW: 003/004, Desa Pasirangin,
Pendesain	:	IRENE NURSALIM
Klaim	:	Bentuk, Konfigurasi, Komposisi Garis, Komposisi Warna
Nama Kuasa	:	ICHWAN ANGGAWIRYA S.Sn., S.H., M.H.
Alamat Kuasa	:	STC Senayan Lantai 3 No 169 Jalan Asia Afrika Jakarta

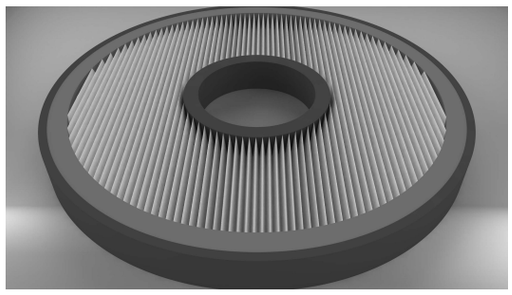

Nomor Permohonan	:	A00202100151
Tanggal Penerimaan	:	21-JAN-21
Prioritas	:	202030462911.2 14/08/2020 CN
Kelas Locarno	:	28-03
Judul Desain	:	ALAT CUKUR
Nama Pemohon	:	Xiaofu Jiang
Alamat Pemohon	:	Room 402, Block 1B, Song He Rui Yuan, Road 4 Xitou industry, Songgang Town, Bao'An District, Shenzhen, Guangdong, China
Pendesain	:	Xiaofu Jiang(CN)
Klaim	:	Bentuk, Konfigurasi
Nama Kuasa	:	Abdul Karim S.E., S.H.
Alamat Kuasa	:	Arcadianpatent Law Firm, Jalan Pedati 1 6/10 No. 29, Bidaracina, Jakarta Timur

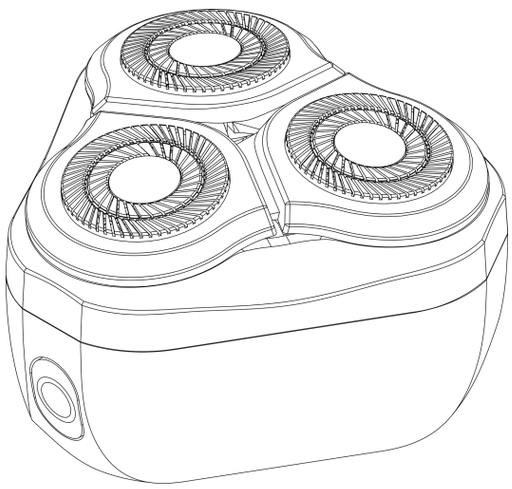

Nomor Permohonan	:	A00202100159
Tanggal Penerimaan	:	22-JAN-21
Prioritas	:	-
Kelas Locarno	:	12-02
Judul Desain	:	TROLI
Nama Pemohon	:	Universitas Telkom
Alamat Pemohon	:	Jl. Telekomunikasi Terusan Buah Batu Dayeuhkolot
Pendesain	:	TERBIT SETYA PAMBUDI, AYU DHEA PRATIWI
Klaim	:	Bentuk, Konfigurasi, Komposisi Garis, Komposisi Warna
Nama Kuasa	:	-
Alamat Kuasa	:	-

Nomor Permohonan	:	A00202100161
Tanggal Penerimaan	:	22-JAN-21
Prioritas	:	-
Kelas Locarno	:	12-16
Judul Desain	:	SKIRT SAMPING MOBIL
Nama Pemohon	:	P.T. TOYOTA - ASTRA MOTOR & P.T. TRD INDONESIA
Alamat Pemohon	:	Jalan Gaya Motor Selatan No. 5, Kelurahan Sungai Bambu
Pendesain	:	Prana Jiwandhana , Akbar Juniarto , Supriyatno, MHD. Arief
Klaim	:	Bentuk, Konfigurasi
Nama Kuasa	:	Dedy Kurniadi S.H., M.H.
Alamat Kuasa	:	Dedy Kurniadi & Co. Lawyers Wisma Bumiputera, Lantai 10, Suite 1005, Jl. Jend. Sudirman, Kavling 75

Gambar 1 dari 6

Gambar 1. Tampak perspektif

Nomor Permohonan	:	A00202100163
Tanggal Penerimaan	:	22-JAN-21
Prioritas	:	-
Kelas Locarno	:	12-16
Judul Desain	:	BUMPER SPOILER DEPAN MOBIL
Nama Pemohon	:	P.T. TOYOTA - ASTRA MOTOR & P.T. TRD INDONESIA
Alamat Pemohon	:	Jalan Gaya Motor Selatan No. 5, Kelurahan Sungai Bambu
Pendesain	:	Prana Jiwandhana , Akbar Juniarto , Supriyatno, MHD. Arief
Klaim	:	Bentuk, Konfigurasi
Nama Kuasa	:	Dedy Kurniadi S.H., M.H.
Alamat Kuasa	:	Dedy Kurniadi & Co. Lawyers Wisma Bumiputera, Lantai 10, Suite 1005, Jl. Jend. Sudirman, Kavling 75

Gambar 1 dari 6

Gambar 1. Tampak perspektif

Nomor Permohonan	:	A00202100173
Tanggal Penerimaan	:	24-JAN-21
Prioritas	:	-
Kelas Locarno	:	12-16
Judul Desain	:	TALANG AIR SAMPING MOBIL
Nama Pemohon	:	P.T. TOYOTA - ASTRA MOTOR & P.T. TRD INDONESIA
Alamat Pemohon	:	Jalan Gaya Motor Selatan No. 5, Kelurahan Sungai Bambu
Pendesain	:	Prana Jiwandhana, Akbar Juniarto, Supriyatno, MHD. Arief
Klaim	:	Bentuk, Konfigurasi, Komposisi Warna
Nama Kuasa	:	Dedy Kurniadi S.H., M.H.
Alamat Kuasa	:	Dedy Kurniadi & Co. Lawyers Wisma Bumiputera, Lantai 10, Suite 1005, Jl. Jend. Sudirman, Kavling 75

Gambar 1 dari 6

Gambar 1 . Tampak perspektif

Nomor Permohonan	:	A00202100174
Tanggal Penerimaan	:	25-JAN-21
Prioritas	:	-
Kelas Locarno	:	06-01
Judul Desain	:	BANGKU
Nama Pemohon	:	Universitas Telkom
Alamat Pemohon	:	Jl. Telekomunikasi Terusan Buah Batu Dayeuhkolot
Pendesain	:	TOGAR MULYA RAJA, NADIA NURKHOPIPAH
Klaim	:	Konfigurasi
Nama Kuasa	:	-
Alamat Kuasa	:	-

Nomor Permohonan	:	A00202100177
Tanggal Penerimaan	:	25-JAN-21
Prioritas	:	-
Kelas Locarno	:	06-01
Judul Desain	:	BANGKU
Nama Pemohon	:	Universitas Telkom
Alamat Pemohon	:	Jl. Telekomunikasi Terusan Buah Batu Dayeuhkolot
Pendesain	:	TOGAR MULYA RAJA, ANDI TRIE FITRIANI PALLAWARUKKA
Klaim	:	Konfigurasi
Nama Kuasa	:	-
Alamat Kuasa	:	-

Nomor Permohonan	:	A00202100178
Tanggal Penerimaan	:	25-JAN-21
Prioritas	:	-
Kelas Locarno	:	06-01
Judul Desain	:	BANGKU
Nama Pemohon	:	Universitas Telkom
Alamat Pemohon	:	Jl. Telekomunikasi Terusan Buah Batu Dayeuhkolot
Pendesain	:	TOGAR MULYA RAJA, NABILA AZMY
Klaim	:	Konfigurasi
Nama Kuasa	:	-
Alamat Kuasa	:	-

Nomor Permohonan	:	A00202100179
Tanggal Penerimaan	:	25-JAN-21
Prioritas	:	-
Kelas Locarno	:	06-01
Judul Desain	:	BANGKU
Nama Pemohon	:	Universitas Telkom
Alamat Pemohon	:	Jl. Telekomunikasi Terusan Buah Batu Dayeuhkolot
Pendesain	:	TOGAR MULYA RAJA, TIA MULYATI
Klaim	:	Konfigurasi
Nama Kuasa	:	-
Alamat Kuasa	:	-

Nomor Permohonan	:	A00202100180
Tanggal Penerimaan	:	25-JAN-21
Prioritas	:	-
Kelas Locarno	:	07-01
Judul Desain	:	CANGKIR
Nama Pemohon	:	Universitas Trisakti
Alamat Pemohon	:	Sentra HKI Universitas Trisakti, Lembaga Penelitian Gedung M Lantai 11, Kampus A Universitas Trisakti Jl. Kyai Tapa No.1
Pendesain	:	Ariani
Klaim	:	Bentuk, Konfigurasi, Komposisi Garis, Komposisi Warna
Nama Kuasa	:	-
Alamat Kuasa	:	-

Gambar 5 dari 5

Gambar 5 : Perspektif

Nomor Permohonan	:	A00202100181
Tanggal Penerimaan	:	25-JAN-21
Prioritas	:	-
Kelas Locarno	:	09-05
Judul Desain	:	TAS
Nama Pemohon	:	Universitas Telkom
Alamat Pemohon	:	Jl. Telekomunikasi Terusan Buah Batu Dayeuhkolot
Pendesain	:	TERBIT SETYA PAMBUDI, AJENG NUR HUTAMI
Klaim	:	Konfigurasi, Komposisi Garis, Komposisi Warna
Nama Kuasa	:	-
Alamat Kuasa	:	-

Nomor Permohonan	:	A00202100187
Tanggal Penerimaan	:	25-JAN-21
Prioritas	:	008207807-0001/-0002/-0003 19/10/2020 EM
Kelas Locarno	:	08-08
Judul Desain	:	GANTUNGAN TAS
Nama Pemohon	:	RIMOWA GmbH
Alamat Pemohon	:	Richard-Byrd-Str. 13, 50829 Cologne, Germany
Pendesain	:	Guillaume, Henri, Nabil Gadenne(FR)
Klaim	:	Bentuk, Konfigurasi
Nama Kuasa	:	George Widjojo S.H.
Alamat Kuasa	:	Jalan Kali Besar Barat No. 5 Jakarta

Gambar 1 dari 7

Gambar 1 : Tampak Perspektif 1

Nomor Permohonan	:	A00202100188
Tanggal Penerimaan	:	25-JAN-21
Prioritas	:	008207807-0001/-0002/-0003 19/10/2020 EM
Kelas Locarno	:	08-08
Judul Desain	:	GANTUNGAN TAS
Nama Pemohon	:	RIMOWA GmbH
Alamat Pemohon	:	Richard-Byrd-Str. 13, 50829 Cologne, Germany
Pendesain	:	Guillaume, Henri, Nabil Gadenne(FR)
Klaim	:	Bentuk, Konfigurasi
Nama Kuasa	:	George Widjojo S.H.
Alamat Kuasa	:	Jalan Kali Besar Barat No. 5 Jakarta

Gambar 1 dari 7

Gambar 1 : Tampak Perspektif 1

Nomor Permohonan	:	A00202100189
Tanggal Penerimaan	:	25-JAN-21
Prioritas	:	008207807-0001/-0002/-0003 19/10/2020 EM
Kelas Locarno	:	08-08
Judul Desain	:	GANTUNGAN TAS
Nama Pemohon	:	RIMOWA GmbH
Alamat Pemohon	:	Richard-Byrd-Str. 13, 50829 Cologne, Germany
Pendesain	:	Guillaume, Henri, Nabil Gadenne(FR)
Klaim	:	Bentuk, Konfigurasi
Nama Kuasa	:	George Widjojo S.H.
Alamat Kuasa	:	Jalan Kali Besar Barat No. 5 Jakarta

Gambar 1 dari 7

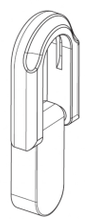

Gambar 1 : Tampak Perspektif 1

Nomor Permohonan : A00202100190
Tanggal Penerimaan : 25-JAN-21
Prioritas : -
Kelas Locarno : 09-05
Judul Desain : TAS
Nama Pemohon : Universitas Telkom
Alamat Pemohon : Jl. Telekomunikasi Terusan Buah Batu Dayeuhkolot
Pendesain : TERBIT SETYA PAMBUDI, ALIYAH SRI PAWESTRI
Klaim : Konfigurasi, Komposisi Garis, Komposisi Warna
Nama Kuasa : -
Alamat Kuasa : -

Nomor Permohonan : A00202100206
Tanggal Penerimaan : 26-JAN-21
Prioritas : -
Kelas Locarno : 24-02
Judul Desain : MESIN VAKUM MULTIFUNGSI DOKTER GIGI
Nama Pemohon : Wahid Munawar, Didi Wahyudi, Lena Lia Napitupulu, Afitro Adam Nugraha, Hanopa Abdul Hidayah, Furqon Andika
Alamat Pemohon : Jl. Bapa Ampi No 5F, RT/RW 001/007, Kelurahan Baros
Jl. Kalijati Indah Raya, No. 9A, RT/RW 005/001, Kelurahan Antapani Kulon
Jl. Setra Dago Utara II, No. 4, Kelurahan Antapani Wetan
Dusun 5, RT/RW 003/009, Desa Babakan Gebang
KP Gunung Salikur, RT/RW 002/009, Kelurahan Sukanagara
Tambak Rejo, RT/RW 006/002, Kelurahan Sungai Mempura
Pendesain : Wahid Munawar, Didi Wahyudi, Lena Lia Napitupulu, Afitro Adam Nugraha, Hanopa Abdul Hidayah, Furqon Andika
Klaim : Bentuk, Konfigurasi, Komposisi Garis, Komposisi Warna
Nama Kuasa : -
Alamat Kuasa : -

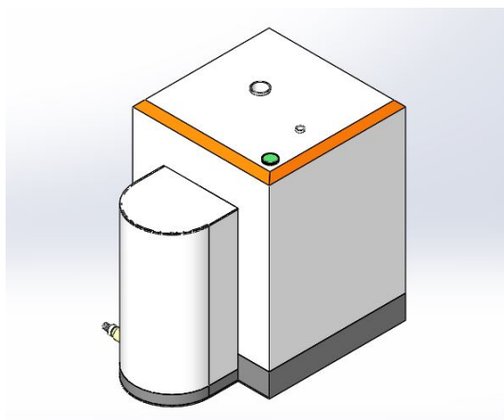

Nomor Permohonan : A00202100218
Tanggal Penerimaan : 27-JAN-21
Prioritas : -
Kelas Locarno : 02-04
Judul Desain : PELINDUNG LUTUT DAN SIKUT METAL
Nama Pemohon : YUSAN PIETER TJOAMIR
Alamat Pemohon : JALAN SAWAH BESAR 1
Pendesain : Yusan Pieter Tjoamir
Klaim : Bentuk, Konfigurasi, Komposisi Warna
Nama Kuasa : -
Alamat Kuasa : -

Nomor Permohonan	:	A00202100219
Tanggal Penerimaan	:	27-JAN-21
Prioritas	:	-
Kelas Locarno	:	02-04
Judul Desain	:	PELINDUNG LUTUT DAN SIKU V01
Nama Pemohon	:	YUSAN PIETER TJOAMIR
Alamat Pemohon	:	JALAN SAWAH BESAR 1
Pendesain	:	YUSAN PIETER TJOAMIR
Klaim	:	Bentuk, Konfigurasi
Nama Kuasa	:	-
Alamat Kuasa	:	-

Nomor Permohonan	:	A00202100250
Tanggal Penerimaan	:	30-JAN-21
Prioritas	:	-
Kelas Locarno	:	19-08
Judul Desain	:	WMSY GARMENT
Nama Pemohon	:	WACHYU SEPTANU AGITAMA
Alamat Pemohon	:	PERUM PURI INDAH BLOK CE 15, SIDODADI, CANDI, SIDOARJO
Pendesain	:	WACHYU SEPTANU AGITAMA
Klaim	:	Bentuk, Konfigurasi, Komposisi Garis, Komposisi Warna
Nama Kuasa	:	-
Alamat Kuasa	:	-

Nomor Permohonan	:	A00202100252
Tanggal Penerimaan	:	01-FEB-21
Prioritas	:	-
Kelas Locarno	:	14-01
Judul Desain	:	TUNERSINDRO
Nama Pemohon	:	UNIVERSITAS AHMAD DAHLAN
Alamat Pemohon	:	Kampus 2 Unit B Jl. Pramuka 5F, Pandeyan, Umbulharjo, Yogyakarta, DI Yogyakarta 55161
Pendesain	:	Dr. Bambang Sudarsono, M.Pd, Dr. Fatwa Tentama, S.Psi., M.Si., Fanani Arief Ghozali, M.Pd, Dr. Budi Santosa, M.Pd.
Klaim	:	Bentuk, Konfigurasi, Komposisi Warna
Nama Kuasa	:	-
Alamat Kuasa	:	-

Nomor Permohonan	:	A00202100253
Tanggal Penerimaan	:	01-FEB-21
Prioritas	:	-
Kelas Locarno	:	14-01
Judul Desain	:	PORTABLE COVID REMINDER
Nama Pemohon	:	UNIVERSITAS AHMAD DAHLAN
Alamat Pemohon	:	Kampus 2 Unit B Jl. Pramuka 5F, Pandeyan, Umbulharjo, Yogyakarta, DI Yogyakarta 55161
Pendesain	:	Dr. Bambang Sudarsono, M.Pd, Dr. Fatwa Tentama, S.Psi., M.Si., Fanani Arief Ghozali, M.Pd
Klaim	:	Bentuk, Konfigurasi, Komposisi Warna
Nama Kuasa	:	-
Alamat Kuasa	:	-

Gambar 6 dari 6

Gambar 6 : Perspektif

Nomor Permohonan	:	A00202100254
Tanggal Penerimaan	:	01-FEB-21
Prioritas	:	-
Kelas Locarno	:	09-01
Judul Desain	:	BOTOL PET 375ML NANOTECH PROTECTION
Nama Pemohon	:	Sandy, SE
Alamat Pemohon	:	Sindurejan WB 3/147 RT.RW 047/010, Kel. Patangpuluhan, Kec. Wirobrajan, Kota Yogyakarta
Pendesain	:	Sandy, SE
Klaim	:	Bentuk, Konfigurasi, Komposisi Garis, Komposisi Warna
Nama Kuasa	:	Agus Nasrudin S.H.
Alamat Kuasa	:	UNITED PATENT OFFICE Jl. Celebration Boulevard Blok AA15 No. 29, Grand Wisata Bekasi 17510

Nomor Permohonan	:	A00202100255
Tanggal Penerimaan	:	01-FEB-21
Prioritas	:	-
Kelas Locarno	:	08-08
Judul Desain	:	PENGAIT MASKER
Nama Pemohon	:	FERDY SETIO
Alamat Pemohon	:	Gembong Sawah No.6, Surabaya
Pendesain	:	FERDY SETIO
Klaim	:	Konfigurasi
Nama Kuasa	:	Hari Purnomo Chandra B.Sc.
Alamat Kuasa	:	Jalan Kartini Nomor 88-A, Surabaya

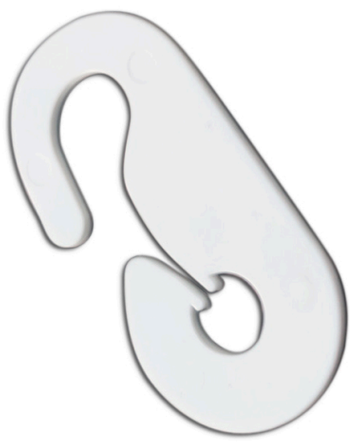

Nomor Permohonan	:	A00202100256
Tanggal Penerimaan	:	01-FEB-21
Prioritas	:	-
Kelas Locarno	:	09-01
Judul Desain	:	BOTOL HDPE 130ML NANOTECH PROTECTION
Nama Pemohon	:	Sandy, SE
Alamat Pemohon	:	Sindurejan WB 3/147 RT.RW 047/010, Kel. Patangpuluhan, Kec. Wirobrajan, Kota Yogyakarta
Pendesain	:	Sandy, SE
Klaim	:	Bentuk, Konfigurasi, Komposisi Garis, Komposisi Warna
Nama Kuasa	:	Agus Nasrudin S.H.
Alamat Kuasa	:	UNITED PATENT OFFICE Jl. Celebration Boulevard Blok AA15 No. 29, Grand Wisata Bekasi 17510

Nomor Permohonan	:	A00202100257
Tanggal Penerimaan	:	01-FEB-21
Prioritas	:	-
Kelas Locarno	:	02-06
Judul Desain	:	SARUNG TANGAN PANJANG VTF01
Nama Pemohon	:	YUSAN PIETER TJOAMIR
Alamat Pemohon	:	JALAN SAWAH BESAR 1
Pendesain	:	Yusan Pieter Tjoamir
Klaim	:	Bentuk, Konfigurasi
Nama Kuasa	:	-
Alamat Kuasa	:	-

Nomor Permohonan	:	A00202100258
Tanggal Penerimaan	:	01-FEB-21
Prioritas	:	-
Kelas Locarno	:	02-06
Judul Desain	:	SARUNG TANGAN PENDEK VTH01
Nama Pemohon	:	YUSAN PIETER TJOAMIR
Alamat Pemohon	:	JALAN SAWAH BESAR 1
Pendesain	:	Yusan Pieter Tjoamir
Klaim	:	Bentuk, Konfigurasi
Nama Kuasa	:	-
Alamat Kuasa	:	-

Nomor Permohonan	:	A00202100259
Tanggal Penerimaan	:	01-FEB-21
Prioritas	:	-
Kelas Locarno	:	15-05
Judul Desain	:	MESIN PENCUCI PASIR DAN TANAH TERKONTAMINASI
Nama Pemohon	:	PT PRASIDA ARTA BEGJA KAMAYANGAN
Alamat Pemohon	:	Tower Fontana BF 39 F1, Jl. Trembesi Blok D 4 RT. 009/RW. 011, Kelurahan Pademangan Timur
Pendesain	:	ANTONIUS
Klaim	:	Konfigurasi
Nama Kuasa	:	Deddy Firdaus Yulianto S.H.
Alamat Kuasa	:	AFJ Counselors At Law, Estubizi Business Center, Setiabudi Building 2, 2nd Floor (207 B-C) Jl. H.R. Rasuna Said Kav. 62

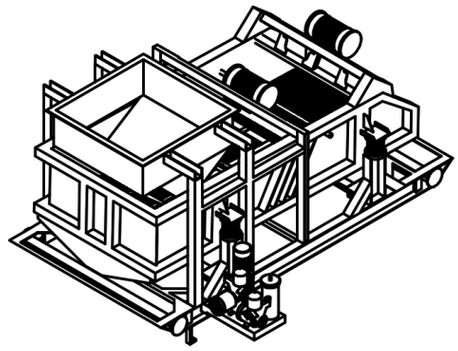

Nomor Permohonan	:	A00202100261
Tanggal Penerimaan	:	02-FEB-21
Prioritas	:	-
Kelas Locarno	:	11-02
Judul Desain	:	GANTUNGAN CATATAN TEMPEL BERBENTUK RANSEL
Nama Pemohon	:	PRONOTI INTERNATIONAL. INC..
Alamat Pemohon	:	10F, No. 811, Sec. 5, Chung Hsiao E. Rd., Taipei, Taiwan, R.O.C.
Pendesain	:	CHAR-TER., JOUR(TW)
Klaim	:	Bentuk, Konfigurasi, Komposisi Garis
Nama Kuasa	:	Erika Rosalin S.H., M.H.,
Alamat Kuasa	:	PT Abu Ghazaleh Intellectual Property Consulting and Training Apartemen The Mansion - Tower Fontana Unit BF-27K1, RT.9/RW.11, Kelurahan Pademangan Timur

---

Nomor Permohonan	:	A00202100272
Tanggal Penerimaan	:	02-FEB-21
Prioritas	:	-
Kelas Locarno	:	11-02
Judul Desain	:	GANTUNGAN CATATAN TEMPEL BERBENTUK BAJU BOLA
Nama Pemohon	:	PRONOTI INTERNATIONAL. INC..
Alamat Pemohon	:	10F, No. 811, Sec. 5, Chung Hsiao E. Rd., Taipei, Taiwan, R.O.C.
Pendesain	:	CHAR-TER., JOUR(TW)
Klaim	:	Bentuk, Konfigurasi, Komposisi Garis
Nama Kuasa	:	Erika Rosalin S.H., M.H.,
Alamat Kuasa	:	PT Abu Ghazaleh Intellectual Property Consulting and Training Apartemen The Mansion - Tower Fontana Unit BF-27K1, RT.9/RW.11, Kelurahan Pademangan Timur

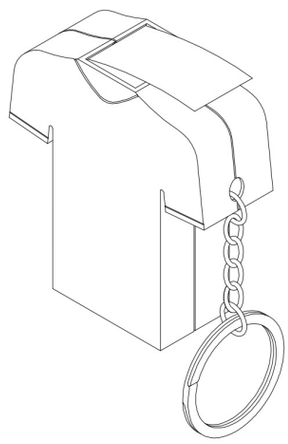

Nomor Permohonan	:	A00202100273
Tanggal Penerimaan	:	02-FEB-21
Prioritas	:	-
Kelas Locarno	:	11-02
Judul Desain	:	GANTUNGAN CATATAN TEMPEL BERBENTUK BOTOL MINYAK
Nama Pemohon	:	PRONOTI INTERNATIONAL. INC..
Alamat Pemohon	:	10F, No. 811, Sec. 5, Chung Hsiao E. Rd., Taipei, Taiwan, R.O.C.
Pendesain	:	CHAR-TER., JOUR(TW)
Klaim	:	Bentuk, Konfigurasi, Komposisi Garis
Nama Kuasa	:	Erika Rosalin S.H., M.H.,
Alamat Kuasa	:	PT Abu Ghazaleh Intellectual Property Consulting and Training Apartemen The Mansion - Tower Fontana Unit BF-27K1, RT.9/RW.11, Kelurahan Pademangan Timur

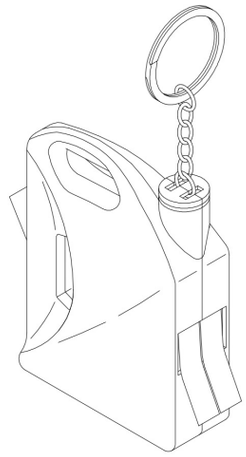

Nomor Permohonan	:	A00202100274
Tanggal Penerimaan	:	03-FEB-21
Prioritas	:	-
Kelas Locarno	:	07-02
Judul Desain	:	PERALATAN RUMAH TANGGA
Nama Pemohon	:	JANUAR ADIGUNA
Alamat Pemohon	:	Danau Indah Barat II Blok A3 No.10B, Rt.005 Rw.014, Kel. Sunter Jaya, Kec. Tanjung Priok, Jakarta Utara.
Pendesain	:	JANUAR ADIGUNA
Klaim	:	Komposisi Garis, Komposisi Warna
Nama Kuasa	:	Turman M. Panggabean S.H., M.H.
Alamat Kuasa	:	Ruko Cempaka Mas Blok B No. 24 Jalan Letjend. Suprapto

Gambar 4
Tampak Perspektif

Nomor Permohonan	:	A00202100275
Tanggal Penerimaan	:	03-FEB-21
Prioritas	:	008085880-0001 06/08/2020 EM
Kelas Locarno	:	09-07
Judul Desain	:	PENUTUP DENGAN PENYALUR
Nama Pemohon	:	ITAP INTERNATIONAL S.R.L.
Alamat Pemohon	:	Via Palu', 7, 36040 Grumolo delle Abbadesse (VI), Italy
Pendesain	:	Siro PASETTO(IT), Paolo LOBBA(IT)
Klaim	:	Bentuk, Konfigurasi
Nama Kuasa	:	Mutiara Suseno LL.B., M.H.
Alamat Kuasa	:	Mutiara Patent Gedung Nilakandi Lantai 5 Jl. Roa Malaka Utara No. 1-3, Jakarta Barat

Gb. 1

Nomor Permohonan	:	A00202100276
Tanggal Penerimaan	:	03-FEB-21
Prioritas	:	331695-001 05/08/2020 IN
Kelas Locarno	:	12-15
Judul Desain	:	BAN
Nama Pemohon	:	CEAT LIMITED
Alamat Pemohon	:	RPG House,463, Dr. Annie Besant Road, Worli, Mumbai, 400030, India.
Pendesain	:	Ambalal Patil(IN)
Klaim	:	Bentuk, Konfigurasi, Komposisi Garis
Nama Kuasa	:	Ajeng Yesie Triewanty
Alamat Kuasa	:	Roosdiono & Partners (a member of ZICO Law) The Energy 32 nd Floor SCBD Lot 11 A Jalan Jend. Sudirman Kavling 52-53, Jakarta 12190 Indonesia

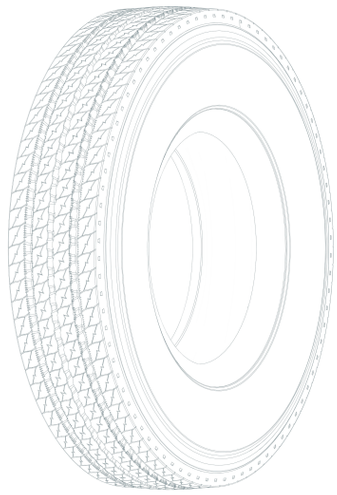

Nomor Permohonan	:	A00202100277
Tanggal Penerimaan	:	03-FEB-21
Prioritas	:	-
Kelas Locarno	:	09-05
Judul Desain	:	KEMASAN
Nama Pemohon	:	PT Sreeya Sewu Indonesia Tbk.
Alamat Pemohon	:	Jl. Raya Parung KM 19, Jabon Mekar, Parung, Bogor, Jawa Barat
Pendesain	:	PRADNYA LILA DARA NURSANTI
Klaim	:	Komposisi Garis, Komposisi Warna
Nama Kuasa	:	Lanny Setiawan MBA., M.Mgt., MA-LPC., MA-LMFT.
Alamat Kuasa	:	Pacific Patent Multiglobal DIPO Business Center Lt. 11, Jalan Jend. Gatot Subroto Kav. 51-52, Jakarta Pusat- 10260 Indonesia

Gambar 1 : Tampak Perspektif Depan

Nomor Permohonan	:	A00202100278
Tanggal Penerimaan	:	03-FEB-21
Prioritas	:	-
Kelas Locarno	:	12-08
Judul Desain	:	DESAIN MOKO (MOBIL TOKO) DELIVERY VAN
Nama Pemohon	:	PT. PUTRA GANDA JAYA PRATAMA
Alamat Pemohon	:	Kp. Nagrog Rt.013 Rw.003, Pamoyanan, Bogor Selatan,
Pendesain	:	DEDY GANDASASMITA
Klaim	:	Bentuk, Konfigurasi
Nama Kuasa	:	Hendrawati Santoso S.H.
Alamat Kuasa	:	Komplek Gedung Rahardjo Blok 5E, Jalan Roa Malaka Utara No. 4-6,

---

Nomor Permohonan	:	A00202100281
Tanggal Penerimaan	:	03-FEB-21
Prioritas	:	008070239-0001 03/08/2020 EM
Kelas Locarno	:	24-01
Judul Desain	:	ALAT UNTUK TERMOTERAPI
Nama Pemohon	:	Dermapharm AG
Alamat Pemohon	:	Lil-Dagover-Ring 7 82031 Grüwald/DE
Pendesain	:	Daniel Bünger von Wurmb (Mr)(DE), Camill Maier (Mr.) (DE)
Klaim	:	Bentuk, Komposisi Garis
Nama Kuasa	:	Belinda Rosalina S.H., LL.M.
Alamat Kuasa	:	Gandaria 8, Lantai 3 Unit D Jalan Sultan Iskandar Muda (Arteri Pondok Indah), Jakarta Selatan 12240

Nomor Permohonan	:	A00202100282
Tanggal Penerimaan	:	03-FEB-21
Prioritas	:	-
Kelas Locarno	:	06-01
Judul Desain	:	KURSI UNTUK ANAK (BOOSTER SEAT) TRAVELFOLD
Nama Pemohon	:	BUDIHARJO WIDJAJA
Alamat Pemohon	:	Taman Kebon Jeruk W.III / 12, RT.012 RW.003, Kel. Joglo, Kec. Kembangan, Jakarta Barat
Pendesain	:	BUDIHARJO WIDJAJA
Klaim	:	Bentuk, Konfigurasi
Nama Kuasa	:	-
Alamat Kuasa	:	-

Nomor Permohonan	:	A00202100283
Tanggal Penerimaan	:	03-FEB-21
Prioritas	:	-
Kelas Locarno	:	12-12
Judul Desain	:	KERETA DORONG BAYI TYPE OLLA R (STROLLER)
Nama Pemohon	:	BUDIHARJO WIDJAJA
Alamat Pemohon	:	Taman Kebon Jeruk W.III / 12, RT.012 RW.003, Kel. Joglo, Kec. Kembangan, Jakarta Barat
Pendesain	:	BUDIHARJO WIDJAJA
Klaim	:	Bentuk, Konfigurasi
Nama Kuasa	:	-
Alamat Kuasa	:	-

Nomor Permohonan	:	A00202100284
Tanggal Penerimaan	:	03-FEB-21
Prioritas	:	-
Kelas Locarno	:	06-01
Judul Desain	:	KURSI UNTUK ANAK (BOOSTER SEAT)
Nama Pemohon	:	BUDIHARJO WIDJAJA
Alamat Pemohon	:	Taman Kebon Jeruk W.III / 12, RT.012 RW.003, Kel. Joglo, Kec. Kembangan, Jakarta Barat
Pendesain	:	BUDIHARJO WIDJAJA
Klaim	:	Bentuk, Konfigurasi
Nama Kuasa	:	-
Alamat Kuasa	:	-

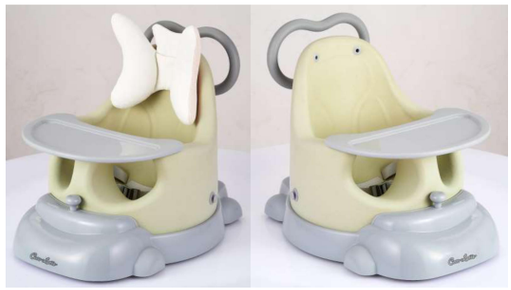

Nomor Permohonan	:	A00202100285
Tanggal Penerimaan	:	03-FEB-21
Prioritas	:	008070239-0003 03/08/2020 EM
Kelas Locarno	:	24-01
Judul Desain	:	ALAT UNTUK TERMOTERAPI
Nama Pemohon	:	Dermapharm AG
Alamat Pemohon	:	Lil-Dagover-Ring 7 82031 Grüwald/DE
Pendesain	:	Camill Maier (Mr.) (DE), Daniel Bünger von Wurmb (Mr.)(DE)
Klaim	:	Bentuk, Komposisi Garis
Nama Kuasa	:	Belinda Rosalina S.H., LL.M.
Alamat Kuasa	:	Gandaria 8, Lantai 3 Unit D Jalan Sultan Iskandar Muda (Arteri Pondok Indah), Jakarta Selatan 12240

Nomor Permohonan	:	A00202100286
Tanggal Penerimaan	:	03-FEB-21
Prioritas	:	202030445841.X 07/08/2020 CN
Kelas Locarno	:	14-04
Judul Desain	:	PANEL LAYAR TAMPILAN DENGAN ANTARMUKA PENGGUNA GRAFIS UNTUK FUNGSI TAMPILAN VIDEO
Nama Pemohon	:	Beijing Bytedance Network Technology Co., Ltd.
Alamat Pemohon	:	Room B-0035, 2/F, No.3 Building, No.30, Shixing Road, Shijingshan. Beijing, China , zip code : l 00041
Pendesain	:	Ziyun CHEN(CN), Jiayi LIU(CN)
Klaim	:	Bentuk, Konfigurasi
Nama Kuasa	:	Emirsyah Dinar
Alamat Kuasa	:	Gedung Graha Pratama Lantai 15 Jalan MT. Haryono Kavling 15

Nomor Permohonan	:	A00202100288
Tanggal Penerimaan	:	03-FEB-21
Prioritas	:	-
Kelas Locarno	:	27-99
Judul Desain	:	KATRIJ ROKOK ELEKTRIK
Nama Pemohon	:	PT. MOVI VENTURA PRIMA
Alamat Pemohon	:	Jl. Pulo Buaran Raya Kav. 1, Blok EE, No. 4, Kawasan Indusri Pulogadung, Kel. Jatinegara, Kec. Cakung, Jakarta Timur, DKI Jakarta
Pendesain	:	DIMASZ JEREMIA, VALESKA THERESIA ADIPUTRA
Klaim	:	Bentuk, Konfigurasi
Nama Kuasa	:	Sigit Nugraha S.H.,
Alamat Kuasa	:	Ubud Village, Kintamani C1-25, Sudimara Timur, Ciledug, Tangerang, Banten 15150

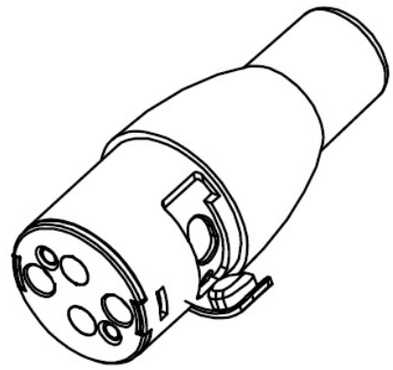

Nomor Permohonan	:	A00202100289
Tanggal Penerimaan	:	03-FEB-21
Prioritas	:	-
Kelas Locarno	:	27-07
Judul Desain	:	POD ROKOK ELEKTRIK
Nama Pemohon	:	PT. MOVI VENTURA PRIMA
Alamat Pemohon	:	Jl. Pulo Buaran Raya Kav. 1, Blok EE, No. 4, Kawasan Indusri Pulogadung, Kel. Jatinegara, Kec. Cakung, Jakarta Timur, DKI Jakarta
Pendesain	:	VALESKA THERESIA ADIPUTRA, DIMASZ JEREMIA
Klaim	:	Bentuk, Konfigurasi
Nama Kuasa	:	Sigit Nugraha S.H.,
Alamat Kuasa	:	Ubud Village, Kintamani C1-25, Sudimara Timur, Ciledug, Tangerang, Banten 15150

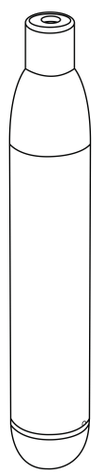

Nomor Permohonan	:	A00202100293
Tanggal Penerimaan	:	04-FEB-21
Prioritas	:	-
Kelas Locarno	:	23-03
Judul Desain	:	BIPO GREEN (BIOGAS PORTABLE)
Nama Pemohon	:	UNIVERSITAS AHMAD DAHLAN
Alamat Pemohon	:	Kampus 2 Unit B Jl. Pramuka 5F, Pandeyan, Umbulharjo, Yogyakarta, DI Yogyakarta 55161
Pendesain	:	Anton Yudhana, S.T., M.T., Ph.D, Maryudi, S.T., M.T., Ph.D, Ilham Mufandi, S.T., M.Eng, Anggit Febriawan, S.T
Klaim	:	Bentuk, Konfigurasi
Nama Kuasa	:	-
Alamat Kuasa	:	-

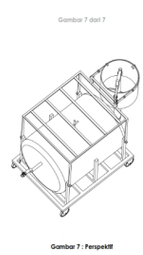

Nomor Permohonan	:	A00202100302
Tanggal Penerimaan	:	05-FEB-21
Prioritas	:	-
Kelas Locarno	:	23-01
Judul Desain	:	PERALATAN PENGOLAH LIMBAH CAIR
Nama Pemohon	:	TEGUH WIBAWANTO
Alamat Pemohon	:	VILA BOGOR INDAH BLOK CC 4/11 RT.006 RW.013 KEL. CIPARIGI, KEC. KOTA BOGOR UTARA, KOTA BOGOR, JAWA BARAT
Pendesain	:	TEGUH WIBAWANTO
Klaim	:	Bentuk, Konfigurasi
Nama Kuasa	:	Lanny Setiawan MBA., M.Mgt., MA-LPC., MA-LMFT.
Alamat Kuasa	:	Pacific Patent Multiglobal DIPO Business Center Lt. 11, Jalan Jend. Gatot Subroto Kav. 51-52, Jakarta Pusat- 10260 Indonesia

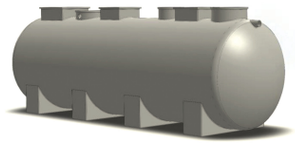

Gambar 1 : Tampak Perspektif 1

Nomor Permohonan	:	A00202100305
Tanggal Penerimaan	:	08-FEB-21
Prioritas	:	-
Kelas Locarno	:	12-12
Judul Desain	:	KURSI DUDUK BAYI
Nama Pemohon	:	YU WENG KIANG
Alamat Pemohon	:	Jl. Layar Permai 5 No. 35 Rt. 010 Rw. 007. Pantai Indah Kapuk Kel. Kapuk Muara – Kec. Penjaringan. Jakarta Utara - DKI Jakarta
Pendesain	:	YU WENG KIANG
Klaim	:	Bentuk, Konfigurasi
Nama Kuasa	:	-
Alamat Kuasa	:	-

Gambar 1
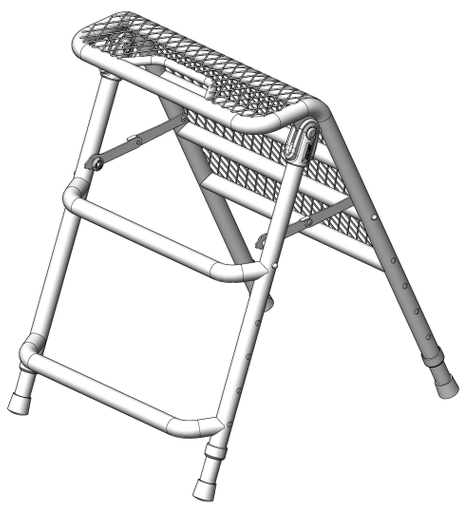
Nomor Permohonan	:	A00202100314
Tanggal Penerimaan	:	09-FEB-21
Prioritas	:	-
Kelas Locarno	:	25-04
Judul Desain	:	TANGGA/PIJAKAN PEMANJAT BAN MULTI FUNGSI
Nama Pemohon	:	Formosa Saint Jose Corp.
Alamat Pemohon	:	1st Fl., No. 319, Jia Shing Street, Taipei 106, Taiwan
Pendesain	:	Yang, Ming-Shun(TW)
Klaim	:	Bentuk, Konfigurasi, Komposisi Garis
Nama Kuasa	:	Willy Isananda Tunggal S.H.,
Alamat Kuasa	:	Sudirman Plaza Office Tower Marein Plaza 12th Floor Jalan Jenderal Sudirman Kavling 76-78 Jakarta 12910- Indonesia