BERITA RESMI DESAIN INDUSTRI

No. 12/DI/2021

DIUMUMKAN TANGGAL
16 April 2021 s.d. 15 Juli 2021

PENGUMUMAN BERLANGSUNG SELAMA 3 (TIGA) BULAN

PASAL 25 AYAT (1) UNDANG-UNDANG DESAIN INDUSTRI
NOMOR 31 TAHUN 2001

DITERBITKAN BULAN
April 2021

DIREKTORAT HAK CIPTA DAN DESAIN INDUSTRI
DIREKTORAT JENDERAL KEKAYAAN INTELEKTUAL
KEMENTERIAN HUKUM DAN HAK ASASI MANUSIA REPUBLIK INDONESIA

DAFTAR ISI BRDI No. 12/DI/2021

16 April 2021 s.d. 15 Juli 2021

No	Nomor Permohonan	Tanggal Penerimaan	Kelas	Judul Desain
1	A00202100787	26-MAR-21	12-16	SEGITIGA GARPU DEPAN SEPEDA MOTOR (SET)
2	A00202100790	26-MAR-21	09-03	KARDUS
3	A00202100793	26-MAR-21	09-05	KEMASAN EMAS ANTAM GIFT SERIES IDUL FITRI @ 1 GRAM
4	A00202100796	27-MAR-21	12-16	VELG SEPEDA MOTOR
5	A00202100797	29-MAR-21	23-01	TALANG BILAH PENJEPIT TANAMAN SISTEM HIDROPONIK JEPIT GANTUNG
6	A00202100799	29-MAR-21	02-03	HELM
7	A00202100800	29-MAR-21	07-01	MANGKOK SILICONE RABBIT (KELINCI)
8	A00202100801	29-MAR-21	07-01	PIRING SILICONE RABBIT (KELINCI)
9	A00202100804	29-MAR-21	11-01	LIEN
10	A00202100809	30-MAR-21	24-02	ALAT INJEKSI MEDIS
11	A00202100812	30-MAR-21	23-01	SISTEM KURAS MAKSIMAL PADA TANGKI AIR
12	A00202100814	30-MAR-21	12-11	SKUTER
13	A00202100815	31-MAR-21	09-01	BOTOL CAIRAN
14	A00202100816	31-MAR-21	25-02	PLAFON PVC KL 121
15	A00202100817	31-MAR-21	25-03	KONSTRUKSI BANGUNAN BERBENTUK KAPAL
16	A00202100818	31-MAR-21	25-02	PLAFON PVC KL 125
17	A00202100819	31-MAR-21	25-02	PLAFON PVC KL 127
18	A00202100820	31-MAR-21	25-02	PLAFON PVC KL 129
19	A00202100821	31-MAR-21	23-02	KLOSET JONGKOK PLASTIK INJAKAN
20	A00202100822	31-MAR-21	25-02	PLAFON PVC KL 201
21	A00202100823	31-MAR-21	12-16	MOUNTING DUDUKAN KAKI SHOCKBREAKER ATAS
22	A00202100824	31-MAR-21	08-07	KUNCIAN PINTU CERDAS
23	A00202100825	31-MAR-21	12-16	MOUNTING DUDUKAN KAKI SHOCKBREAKER BAWAH
24	A00202100826	31-MAR-21	12-16	MOUNTING DUDUKAN SHOCKBREAKER ATAS
25	A00202100827	31-MAR-21	15-01	TUTUP CVT
26	A00202100829	31-MAR-21	08-06	ENGSEL TANGGA
27	A00202100831	31-MAR-21	08-06	ENGSEL TANGGA
28	A00202100832	31-MAR-21	24-04	TABUNG SUNAT
29	A00202100834	01-APR-21	10-04	TERMOMETER
30	A00202100836	01-APR-21	25-02	LIS PLAFON
31	A00202100837	01-APR-21	25-02	LIS PLAFON
32	A00202100838	01-APR-21	25-02	LIS PLAFON
33	A00202100840	01-APR-21	25-02	LIS PLAFON
34	A00202100842	01-APR-21	24-01	BUSANA PELINDUNG DIRI 001
35	A00202100843	01-APR-21	24-01	BUSANA PELINDUNG DIRI 002
36	A00202100844	01-APR-21	24-01	BUSANA PELINDUNG DIRI 003
37	A00202100845	01-APR-21	24-01	BUSANA PELINDUNG DIRI 004
38	A00202100846	03-APR-21	12-05	DESAIN MEKANIK CONVEYOR SEBAGAI DROP LOGISTIK DUA ARAH TERPASANG PADA UAV MULTIROTOR
39	A00202100847	05-APR-21	23-02	KLOSET JONGKOK PLASTIK

40	A00202100849	05-APR-21	09-03	KEMASAN MINUMAN JELI SIDORE CINCAU MADU RAJA
41	A00202100850	05-APR-21	12-16	KOTAK PENYIMPAN BARANG PADA KENDARAAN BERMOTOR
42	A00202100855	05-APR-21	23-01	FILTER AIR
43	A00202100856	06-APR-21	14-04	ANTARMUKA APLIKASI TELEKONFERENSI PEMBELAJARAN
44	A00202100857	06-APR-21	25-02	PANEL DINDING
45	A00202100858	06-APR-21	25-03	UNIT ISOLASI KOMUNAL
46	A00202100859	06-APR-21	06-02	BINGKAI KASUR
47	A00202100860	06-APR-21	23-02	BIDET TANGAN (HAND BIDET 303)
48	A00202100863	06-APR-21	08-08	PENJEPIT KOMPOR KACA
49	A00202100864	06-APR-21	23-02	TANGKI PEMBUANGAN LIMBAH
50	A00202100865	06-APR-21	09-03	KEMASAN DUS ROKOK
51	A00202100867	06-APR-21	09-03	KEMASAN DUS ROKOK
52	A00202100868	06-APR-21	09-03	KEMASAN DUS ROKOK
53	A00202100870	07-APR-21	06-04	RAK PAJANG WIRU
54	A00202100871	07-APR-21	06-01	KURSI LIPAT MADHA
55	A00202100872	07-APR-21	06-03	MEJA MARMER LILIN
56	A00202100873	07-APR-21	06-04	RAK SIMPULAN
57	A00202100876	07-APR-21	29-02	FACE SHIELD PELINDUNG VIRUS
58	A00202100877	07-APR-21	09-01	WADAH KOSMETIK
59	A00202100881	07-APR-21	09-01	WADAH KOSMETIK
60	A00202100885	07-APR-21	12-16	VELG SEPEDA MOTOR
61	A00202100888	07-APR-21	06-04	BOX SEPATU
62	A00202100890	07-APR-21	06-03	MEJA TV
63	A00202100892	07-APR-21	06-03	MEJA 77CM
64	A00202100894	07-APR-21	06-01	KURSI
65	A00202100896	07-APR-21	25-02	PANEL KULIT
66	A00202100902	08-APR-21	07-02	PENANAK NASI
67	A00202100904	08-APR-21	14-02	KARTU MEMORI
68	A00202100905	08-APR-21	14-02	KARTU MEMORI
69	A00202100906	08-APR-21	14-02	KARTU MEMORI
70	A00202100907	08-APR-21	14-02	KARTU MEMORI
71	A00202100908	08-APR-21	14-02	KARTU MEMORI
72	A00202100909	08-APR-21	14-02	KARTU MEMORI
73	A00202100912	08-APR-21	07-01	MANGKOK
74	A00202100913	09-APR-21	25-02	PLAFON PVC KL 107
75	A00202100914	09-APR-21	25-02	PLAFON PVC KL 114
76	A00202100915	09-APR-21	25-02	PLAFON PVC KL 128
77	A00202100916	09-APR-21	25-02	PLAFON PVC KL 130
78	A00202100917	09-APR-21	25-02	PLAFON PVC KL 131
79	A00202100920	09-APR-21	07-07	DESAIN RAK GELAS

Jakarta, 16 April 2021
Kepala Seksi Klasifikasi dan Publikasi

Suprapto, S. IP., M.H.
NIP. 196802031993031001

Nomor Permohonan	:	A00202100787
Tanggal Penerimaan	:	26-MAR-21
Prioritas	:	-
Kelas Locarno	:	12-16
Judul Desain	:	SEGITIGA GARPU DEPAN SEPEDA MOTOR (SET)
Nama Pemohon	:	PETER KOSASI
Alamat Pemohon	:	Jl. Kelapa Puan TMR VI, NB-7/41, Kel. Pegangsaan Dua, Kec. KELAPA GADING.
Pendesain	:	PETER KOSASI
Klaim	:	Bentuk, Konfigurasi, Komposisi Garis
Nama Kuasa	:	Laurentius Irawan Wonosaputro S.H.
Alamat Kuasa	:	Jl. Kumdang II No. 11, Tangerang 15119

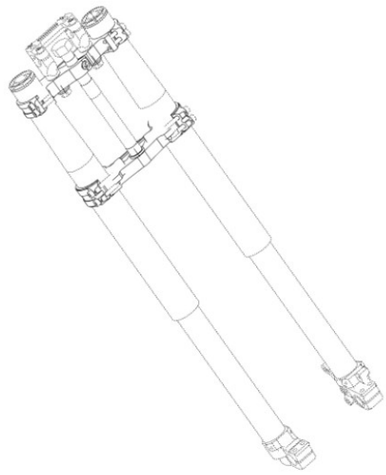

GAMBAR 10

Nomor Permohonan	:	A00202100790
Tanggal Penerimaan	:	26-MAR-21
Prioritas	:	-
Kelas Locarno	:	09-03
Judul Desain	:	KARDUS
Nama Pemohon	:	PT St Morita Industries
Alamat Pemohon	:	Jalan Pinang Blok F 16 No. 21 Kota Delta Silicon 3 Kawasan Lippo Cikarang, Kel. Cicau, Kec. Cikarang Pusat, Kab. Bekasi, Prov. Jawa Barat
Pendesain	:	Andrian Nainggolan
Klaim	:	Bentuk, Konfigurasi, Komposisi Garis, Komposisi Warna
Nama Kuasa	:	-
Alamat Kuasa	:	-

Nomor Permohonan	:	A00202100793
Tanggal Penerimaan	:	26-MAR-21
Prioritas	:	-
Kelas Locarno	:	09-05
Judul Desain	:	KEMASAN EMAS ANTAM GIFT SERIES IDUL FITRI @ 1 GRAM
Nama Pemohon	:	PT ANEKA TAMBANG TBK
Alamat Pemohon	:	Gedung Aneka Tambang Tower A Jl. Letjen. T.B. Simatupang No. 1 Lingkar Selatan, Tanjung Barat Jakarta 12530, Indonesia
Pendesain	:	EKO PRIHARTONO
Klaim	:	Bentuk, Konfigurasi, Komposisi Warna
Nama Kuasa	:	-
Alamat Kuasa	:	-

Nomor Permohonan	:	A00202100796
Tanggal Penerimaan	:	27-MAR-21
Prioritas	:	-
Kelas Locarno	:	12-16
Judul Desain	:	VELG SEPEDA MOTOR
Nama Pemohon	:	NICKY CUWONDO
Alamat Pemohon	:	Jalan Otista Raya No. 39
Pendesain	:	NICKY CUWONDO
Klaim	:	Konfigurasi
Nama Kuasa	:	-
Alamat Kuasa	:	-

Nomor Permohonan	:	A00202100797
Tanggal Penerimaan	:	29-MAR-21
Prioritas	:	-
Kelas Locarno	:	23-01
Judul Desain	:	TALANG BILAH PENJEPIT TANAMAN SISTEM HIDROPONIK JEPIT GANTUNG
Nama Pemohon	:	Eddy Yusuf,SH
Alamat Pemohon	:	Jl Pertanian no 8, Kp Parigi, RT 002/005, Parigi,Pondok Aren
Pendesain	:	Eddy Yusuf
Klaim	:	Bentuk, Konfigurasi
Nama Kuasa	:	-
Alamat Kuasa	:	-

Nomor Permohonan	:	A00202100799
Tanggal Penerimaan	:	29-MAR-21
Prioritas	:	-
Kelas Locarno	:	02-03
Judul Desain	:	HELM
Nama Pemohon	:	Megasari
Alamat Pemohon	:	Jl. Kebon Jeruk III No. 78C, Rt. 002, Rw. 006, Kel. Maphar, Kec. Taman Sari, Jakarta Barat.
Pendesain	:	Megasari
Klaim	:	Bentuk, Konfigurasi, Komposisi Garis
Nama Kuasa	:	Fendrik Adibuana Patria S.H.
Alamat Kuasa	:	Rukan Elang Laut Blok A No. 16 Pantai Indah Kapuk

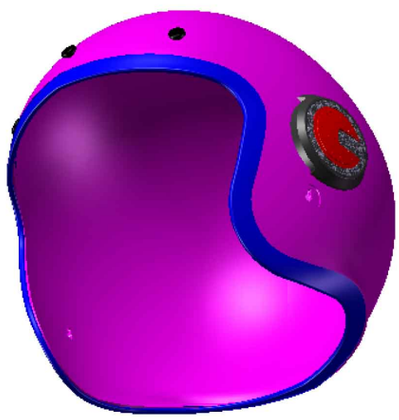

Nomor Permohonan	:	A00202100800
Tanggal Penerimaan	:	29-MAR-21
Prioritas	:	-
Kelas Locarno	:	07-01
Judul Desain	:	MANGKOK SILICONE RABBIT (KELINCI)
Nama Pemohon	:	ADRIAN LUCAS LAMIRAN dan IRENE IMANATA SANTOSO
Alamat Pemohon	:	Jl. Surya Mulia I Blok II P No. 11, Kel. Kedoya Utara, Kec. Kebon Jeruk, Jakarta Barat 11520
Pendesain	:	ADRIAN LUCAS LAMIRAN
Klaim	:	Konfigurasi
Nama Kuasa	:	Dra. Devi Yulian, S.H.
Alamat Kuasa	:	Jalan Pangeran Jayakarta No. 117 Blok. C-4, Jakarta Pusat

---

Nomor Permohonan	:	A00202100801
Tanggal Penerimaan	:	29-MAR-21
Prioritas	:	-
Kelas Locarno	:	07-01
Judul Desain	:	PIRING SILICONE RABBIT (KELINCI)
Nama Pemohon	:	ADRIAN LUCAS LAMIRAN dan IRENE IMANATA SANTOSO
Alamat Pemohon	:	Jl. Surya Mulia I Blok II P No. 11, Kel. Kedoya Utara, Kec. Kebon Jeruk, Jakarta Barat 11520
Pendesain	:	ADRIAN LUCAS LAMIRAN
Klaim	:	Konfigurasi
Nama Kuasa	:	Dra. Devi Yulian, S.H.
Alamat Kuasa	:	Jalan Pangeran Jayakarta No. 117 Blok. C-4, Jakarta Pusat

---

Nomor Permohonan	:	A00202100804
Tanggal Penerimaan	:	29-MAR-21
Prioritas	:	-
Kelas Locarno	:	11-01
Judul Desain	:	LIEN
Nama Pemohon	:	Universitas Agung Podomoro
Alamat Pemohon	:	APL Tower Lantai 5, Podomoro City, Jl. Letjen S . Parman Kav 28
Pendesain	:	Nurul Primayanti, Grace Winata
Klaim	:	Bentuk
Nama Kuasa	:	-
Alamat Kuasa	:	-

Gambar 1. *Tampak Depan Anting*

Gambar 2. *Tampak Depan Gelang*

Nomor Permohonan	:	A00202100809
Tanggal Penerimaan	:	30-MAR-21
Prioritas	:	202030751135.8 07/12/2020 CN
Kelas Locarno	:	24-02
Judul Desain	:	ALAT INJEKSI MEDIS
Nama Pemohon	:	Guotao ZENG
Alamat Pemohon	:	No .82 Anbei Village, Zhonghe Village Committee, Wujingfu Town, Jiexi County, Jieyang City, Guangdong Province 515429 China
Pendesain	:	Guotao ZENG(CN)
Klaim	:	Bentuk, Konfigurasi, Komposisi Garis, Komposisi Warna
Nama Kuasa	:	Rahajeng Handayani S.H.,
Alamat Kuasa	:	SS&R Legal Consultants (Divisi IPR) Bogar Icon Central Office, 2nd Floor, No.9, Office Complex of Bukit Cimanggu City-Bogor

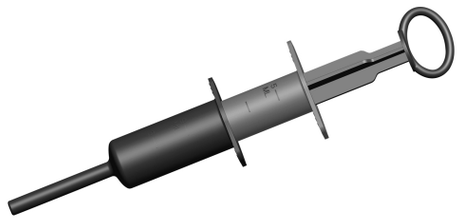

Nomor Permohonan	:	A00202100812
Tanggal Penerimaan	:	30-MAR-21
Prioritas	:	-
Kelas Locarno	:	23-01
Judul Desain	:	SISTEM KURAS MAKSIMAL PADA TANGKI AIR
Nama Pemohon	:	ROBERT TJAHJA PRAMBADA
Alamat Pemohon	:	Jl. Taman Sompok No.16 Kel. Lamper Lor
Pendesain	:	ROBERT TJAHJA PRAMBADA
Klaim	:	Bentuk, Konfigurasi
Nama Kuasa	:	Nurhidayah S.H
Alamat Kuasa	:	Jl. Akasia No.100 Rt.03 Rw.03 Kel. Tajur Kec. Ciledug Tangerang 15152

Nomor Permohonan	:	A00202100814
Tanggal Penerimaan	:	30-MAR-21
Prioritas	:	-
Kelas Locarno	:	12-11
Judul Desain	:	SKUTER
Nama Pemohon	:	Gogoro Inc.
Alamat Pemohon	:	3806 Central Plaza 18 Harbour Road Wanchai Hong Kong
Pendesain	:	Sung-Fu WANG(TW), Hsin-Wen SU(TW), Chien-Chih WENG(TW), Hsi-Wen CHEN(TW), Ching-Chang NI(TW), Ting-Ping KU(TW)
Klaim	:	Bentuk, Konfigurasi, Komposisi Garis
Nama Kuasa	:	Maulitta Pramulasari S.Pd
Alamat Kuasa	:	Sudirman Plaza, Plaza Marein Lantai 10E Jalan Jenderal Sudirman Kavling 76-78

Nomor Permohonan	:	A00202100815
Tanggal Penerimaan	:	31-MAR-21
Prioritas	:	-
Kelas Locarno	:	09-01
Judul Desain	:	BOTOL CAIRAN
Nama Pemohon	:	HADI SANTOSO
Alamat Pemohon	:	Jl. Urip Sumoharjo No. 50 RT/RW.001/009, Kelurahan Sudiroprajan
Pendesain	:	HADI SANTOSO
Klaim	:	Konfigurasi
Nama Kuasa	:	Deddy Firdaus Yulianto S.H.
Alamat Kuasa	:	AFJ Counselors At Law, Estubizi Business Center, Setiabudi Building 2, 2nd Floor (207 B-C) Jl. H.R. Rasuna Said Kav. 62

Nomor Permohonan	:	A00202100816
Tanggal Penerimaan	:	31-MAR-21
Prioritas	:	-
Kelas Locarno	:	25-02
Judul Desain	:	PLAFON PVC KL 121
Nama Pemohon	:	DODY
Alamat Pemohon	:	Jl. Sungai Itam No. 843, RT/RW: 013/004, Kel. Kemang Manis, Kec. Ilir Barat II, Palembang, Sumatera Selatan, 30144.
Pendesain	:	DODY
Klaim	:	Bentuk, Konfigurasi, Komposisi Garis, Komposisi Warna
Nama Kuasa	:	ICHWAN ANGGAWIRYA S.Sn., S.H., M.H.
Alamat Kuasa	:	STC Senayan Lantai 3 No 169 Jalan Asia Afrika Jakarta

---

Nomor Permohonan	:	A00202100817
Tanggal Penerimaan	:	31-MAR-21
Prioritas	:	-
Kelas Locarno	:	25-03
Judul Desain	:	KONSTRUKSI BANGUNAN BERBENTUK KAPAL
Nama Pemohon	:	PT. ALEX CONSTRUCTION MANAGEMENT
Alamat Pemohon	:	Jl. Tegal Sari No. 49, Banjar Tegal Gundul, Kel.Tibubeneng, Kec. Kuta Utara, Kab. Badung, Provinsi. Bali 80351
Pendesain	:	OLEKSII SHTEFAN(UA)
Klaim	:	Bentuk, Konfigurasi, Komposisi Garis, Komposisi Warna
Nama Kuasa	:	ICHWAN ANGGAWIRYA S.Sn., S.H., M.H.
Alamat Kuasa	:	STC Senayan Lantai 3 No 169 Jalan Asia Afrika Jakarta

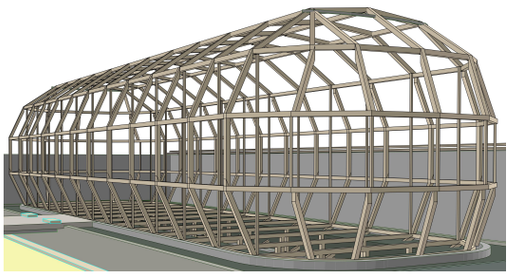

Nomor Permohonan	:	A00202100818
Tanggal Penerimaan	:	31-MAR-21
Prioritas	:	-
Kelas Locarno	:	25-02
Judul Desain	:	PLAFON PVC KL 125
Nama Pemohon	:	DODY
Alamat Pemohon	:	Jl. Sungai Itam No. 843, RT/RW: 013/004, Kel. Kemang Manis, Kec. Ilir Barat II, Palembang, Sumatera Selatan, 30144.
Pendesain	:	DODY
Klaim	:	Bentuk, Konfigurasi, Komposisi Garis, Komposisi Warna
Nama Kuasa	:	ICHWAN ANGGAWIRYA S.Sn., S.H., M.H.
Alamat Kuasa	:	STC Senayan Lantai 3 No 169 Jalan Asia Afrika Jakarta

---

Nomor Permohonan	:	A00202100819
Tanggal Penerimaan	:	31-MAR-21
Prioritas	:	-
Kelas Locarno	:	25-02
Judul Desain	:	PLAFON PVC KL 127
Nama Pemohon	:	DODY
Alamat Pemohon	:	Jl. Sungai Itam No. 843, RT/RW: 013/004, Kel. Kemang Manis, Kec. Ilir Barat II, Palembang, Sumatera Selatan, 30144.
Pendesain	:	DODY
Klaim	:	Bentuk, Konfigurasi, Komposisi Garis, Komposisi Warna
Nama Kuasa	:	ICHWAN ANGGAWIRYA S.Sn., S.H., M.H.
Alamat Kuasa	:	STC Senayan Lantai 3 No 169 Jalan Asia Afrika Jakarta

---

Nomor Permohonan	:	A00202100820
Tanggal Penerimaan	:	31-MAR-21
Prioritas	:	-
Kelas Locarno	:	25-02
Judul Desain	:	PLAFON PVC KL 129
Nama Pemohon	:	DODY
Alamat Pemohon	:	Jl. Sungai Itam No. 843 RT/RW: 013/004, Kel. Kemang Manis, Kec. Ilir Barat II, Kota Palembang, Sumatera Selatan 30144.
Pendesain	:	DODY
Klaim	:	Bentuk, Konfigurasi, Komposisi Garis, Komposisi Warna
Nama Kuasa	:	ICHWAN ANGGAWIRYA S.Sn., S.H., M.H.
Alamat Kuasa	:	STC Senayan Lantai 3 No 169 Jalan Asia Afrika Jakarta

---

Nomor Permohonan	:	A00202100821
Tanggal Penerimaan	:	31-MAR-21
Prioritas	:	-
Kelas Locarno	:	23-02
Judul Desain	:	KLOSET JONGKOK PLASTIK INJAKAN
Nama Pemohon	:	ANTON LAMINTO
Alamat Pemohon	:	Jl. KLP Hijau IV F 1/5 RT/RW. 001/017,Kel. Kelapa Gading Timur, Kec. Kelapa Gading, Jakarta Utara, Provinsi DKI Jakarta.
Pendesain	:	ANTON LAMINTO
Klaim	:	Bentuk, Konfigurasi, Komposisi Garis
Nama Kuasa	:	-
Alamat Kuasa	:	-

Gambar 7

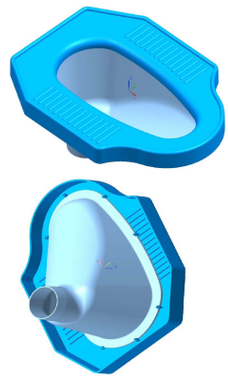

Desain Kloset Jongkok Plastik Injakan
Tampak Perspektif

Nomor Permohonan	:	A00202100822
Tanggal Penerimaan	:	31-MAR-21
Prioritas	:	-
Kelas Locarno	:	25-02
Judul Desain	:	PLAFON PVC KL 201
Nama Pemohon	:	DODY
Alamat Pemohon	:	Jl. Sungai Itam No. 843, RT/RW: 013/004, Kel. Kemang Manis, Kec. Ilir Barat II, Palembang, Sumatera Selatan, 30144.
Pendesain	:	DODY
Klaim	:	Bentuk, Konfigurasi, Komposisi Garis, Komposisi Warna
Nama Kuasa	:	ICHWAN ANGGAWIRYA S.Sn., S.H., M.H.
Alamat Kuasa	:	STC Senayan Lantai 3 No 169 Jalan Asia Afrika Jakarta

---

Nomor Permohonan	:	A00202100823
Tanggal Penerimaan	:	31-MAR-21
Prioritas	:	-
Kelas Locarno	:	12-16
Judul Desain	:	MOUNTING DUDUKAN KAKI SHOCKBREAKER ATAS
Nama Pemohon	:	MIRASARI
Alamat Pemohon	:	JL. PEDATI RAYA NO. 26, RT. 003/RW. 001, KEL. BALI MESTER, KEC. JATINEGARA
Pendesain	:	MIRASARI
Klaim	:	Bentuk, Konfigurasi, Komposisi Garis
Nama Kuasa	:	-
Alamat Kuasa	:	-

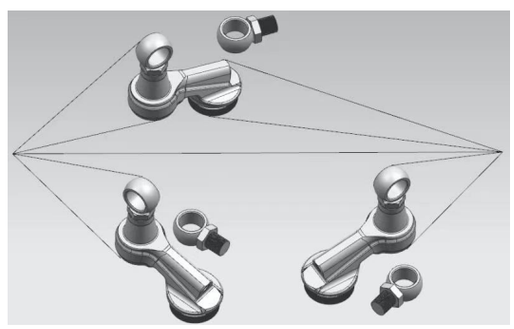

Nomor Permohonan	:	A00202100824
Tanggal Penerimaan	:	31-MAR-21
Prioritas	:	201930292057.7 06/06/2019 CN
Kelas Locarno	:	08-07
Judul Desain	:	KUNCIAN PINTU CERDAS
Nama Pemohon	:	BEIJING XIAOMI MOBILE SOFTWARE CO., LTD.
Alamat Pemohon	:	No. 018, Floor 8, Building 6, yard 33, middle Xierqi Road, Haidian District, Beijing, 100085 China
Pendesain	:	Ningning LI(CN), Jianyu TANG (CN)
Klaim	:	Bentuk
Nama Kuasa	:	Belinda Rosalina S.H., LL.M.
Alamat Kuasa	:	Gandaria 8, Lantai 3 Unit D Jalan Sultan Iskandar Muda (Arteri Pondok Indah), Jakarta Selatan 12240

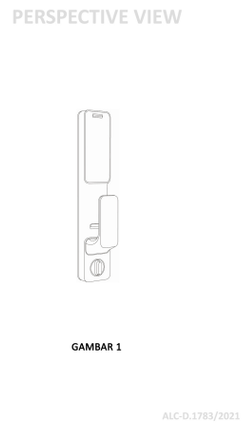

Nomor Permohonan	:	A00202100825
Tanggal Penerimaan	:	31-MAR-21
Prioritas	:	-
Kelas Locarno	:	12-16
Judul Desain	:	MOUNTING DUDUKAN KAKI SHOCKBREAKER BAWAH
Nama Pemohon	:	MIRASARI
Alamat Pemohon	:	JL. PEDATI RAYA NO. 26, RT. 003/RW. 001, KEL. BALI MESTER, KEC. JATINEGARA
Pendesain	:	MIRASARI
Klaim	:	Bentuk, Konfigurasi, Komposisi Garis
Nama Kuasa	:	-
Alamat Kuasa	:	-

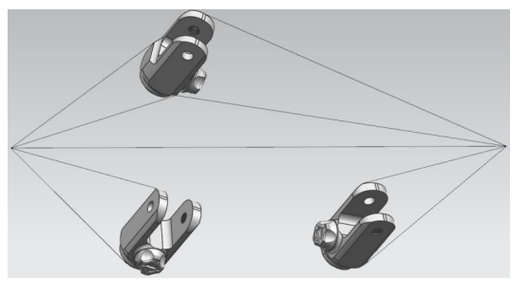

Nomor Permohonan	:	A00202100826
Tanggal Penerimaan	:	31-MAR-21
Prioritas	:	-
Kelas Locarno	:	12-16
Judul Desain	:	MOUNTING DUDUKAN SHOCKBREAKER ATAS
Nama Pemohon	:	MIRASARI
Alamat Pemohon	:	JL. PEDATI RAYA NO. 26, RT. 003/RW. 001, KEL. BALI MESTER, KEC. JATINEGARA
Pendesain	:	MIRASARI
Klaim	:	Bentuk, Konfigurasi, Komposisi Garis
Nama Kuasa	:	-
Alamat Kuasa	:	-

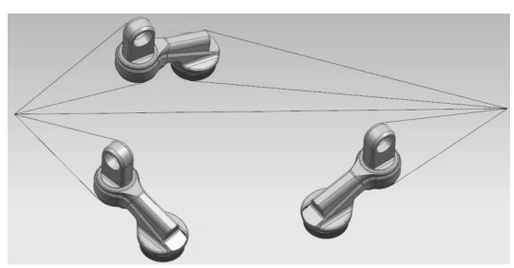

Nomor Permohonan	:	A00202100827
Tanggal Penerimaan	:	31-MAR-21
Prioritas	:	-
Kelas Locarno	:	15-01
Judul Desain	:	TUTUP CVT
Nama Pemohon	:	MEGAWATI
Alamat Pemohon	:	JL. KEBON NANAS UTARA NO. 20, RT. 015 RW. 007, KEL. CIPINANG CEMPEDAK, KEC. JATINEGARA
Pendesain	:	MEGAWATI
Klaim	:	Bentuk, Konfigurasi, Komposisi Garis
Nama Kuasa	:	-
Alamat Kuasa	:	-

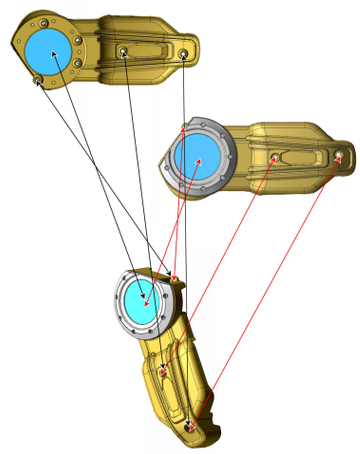

Nomor Permohonan	:	A00202100829
Tanggal Penerimaan	:	31-MAR-21
Prioritas	:	-
Kelas Locarno	:	08-06
Judul Desain	:	ENGSEL TANGGA
Nama Pemohon	:	ASIAN JOYO UTOMO
Alamat Pemohon	:	Jl. Baliwerti no.54 Surabaya
Pendesain	:	ASIAN JOYO UTOMO
Klaim	:	Bentuk
Nama Kuasa	:	Benny Muliawan S,E.,M.H.,
Alamat Kuasa	:	PT. BNL Patent, BNL Patent Building Jalan Ngagel Jaya No. 40, Surabaya. 60283, Indonesia

---

Nomor Permohonan	:	A00202100831
Tanggal Penerimaan	:	31-MAR-21
Prioritas	:	-
Kelas Locarno	:	08-06
Judul Desain	:	ENGSEL TANGGA
Nama Pemohon	:	ASIAN JOYO UTOMO
Alamat Pemohon	:	Jl. Baliwerti no.54 Surabaya
Pendesain	:	ASIAN JOYO UTOMO
Klaim	:	Konfigurasi, Komposisi Garis
Nama Kuasa	:	Benny Muliawan S,E.,M.H.,
Alamat Kuasa	:	PT. BNL Patent, BNL Patent Building Jalan Ngagel Jaya No. 40, Surabaya. 60283, Indonesia

---

Nomor Permohonan	:	A00202100832
Tanggal Penerimaan	:	31-MAR-21
Prioritas	:	-
Kelas Locarno	:	24-04
Judul Desain	:	TABUNG SUNAT
Nama Pemohon	:	Andri Suwarno
Alamat Pemohon	:	Desa Randualas RT 27 RW 09 Kec. Kare, Kab. Madiun, Jawa Timur, 63281
Pendesain	:	Andri Suwarno
Klaim	:	Bentuk
Nama Kuasa	:	Agus Suprijono S.Kom
Alamat Kuasa	:	Jalan Pondok Mas V no 69, Taman Pondok Mas Indah, Kota Cimahi

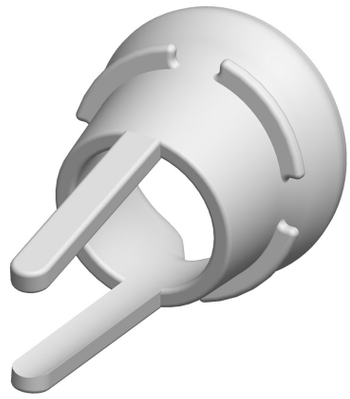

Nomor Permohonan	:	A00202100834
Tanggal Penerimaan	:	01-APR-21
Prioritas	:	-
Kelas Locarno	:	10-04
Judul Desain	:	TERMOMETER
Nama Pemohon	:	Shenzhen Ruihai Medical Instrument Co., Ltd
Alamat Pemohon	:	1st-4th Floor, No.1, Longfu Industrial Zone, Huarong Road, Tongsheng Community, Dalang Street, Longhua, Shenzhen, China
Pendesain	:	Zhaohui LI(CN), Guanjun FU(CN)
Klaim	:	Bentuk, Konfigurasi
Nama Kuasa	:	Teuku Kemal Hussein S.S.
Alamat Kuasa	:	JL. T NO. 29 RT. 04 RW. 09, KEBON BARU, TEBET

Nomor Permohonan	:	A00202100836
Tanggal Penerimaan	:	01-APR-21
Prioritas	:	-
Kelas Locarno	:	25-02
Judul Desain	:	LIS PLAFON
Nama Pemohon	:	ANTONIUS
Alamat Pemohon	:	CITRA GARDEN 3 BLOK A-12 NO. 15 RT/RW. 003/013, PEGADUNGAN, KALIDERES,
Pendesain	:	ANTONIUS
Klaim	:	Bentuk, Konfigurasi
Nama Kuasa	:	-
Alamat Kuasa	:	-

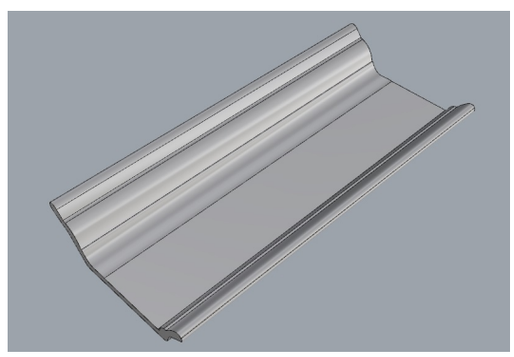

Nomor Permohonan	:	A00202100837
Tanggal Penerimaan	:	01-APR-21
Prioritas	:	-
Kelas Locarno	:	25-02
Judul Desain	:	LIS PLAFON
Nama Pemohon	:	ANTONIUS
Alamat Pemohon	:	CITRA GARDEN 3 BLOK A-12 NO. 15 RT/RW. 003/013, PEGADUNGAN, KALIDERES,
Pendesain	:	ANTONIUS
Klaim	:	Bentuk, Konfigurasi
Nama Kuasa	:	-
Alamat Kuasa	:	-

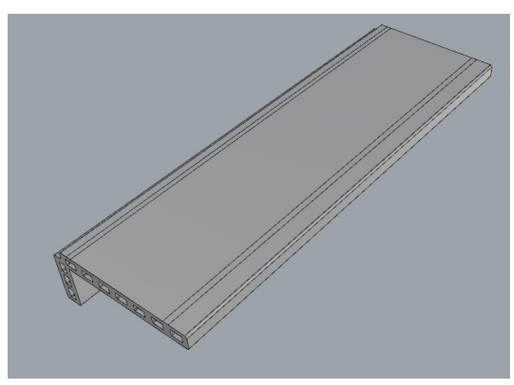

Nomor Permohonan : A00202100838
Tanggal Penerimaan : 01-APR-21
Prioritas : -
Kelas Locarno : 25-02
Judul Desain : LIS PLAFON
Nama Pemohon : ANTONIUS
Alamat Pemohon : CITRA GARDEN 3 BLOK A-12 NO. 15 RT/RW. 003/013, PEGADUNGAN, KALIDERES,
Pendesain : ANTONIUS
Klaim : Bentuk, Konfigurasi
Nama Kuasa : -
Alamat Kuasa : -

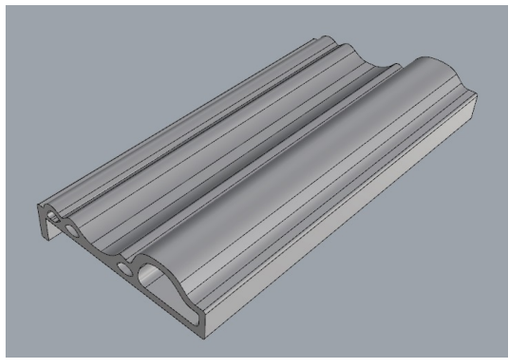

Nomor Permohonan : A00202100840
Tanggal Penerimaan : 01-APR-21
Prioritas : -
Kelas Locarno : 25-02
Judul Desain : LIS PLAFON
Nama Pemohon : ANTONIUS
Alamat Pemohon : CITRA GARDEN 3 BLOK A-12 NO. 15 RT/RW. 003/013, PEGADUNGAN, KALIDERES,
Pendesain : ANTONIUS
Klaim : Bentuk, Konfigurasi
Nama Kuasa : -
Alamat Kuasa : -

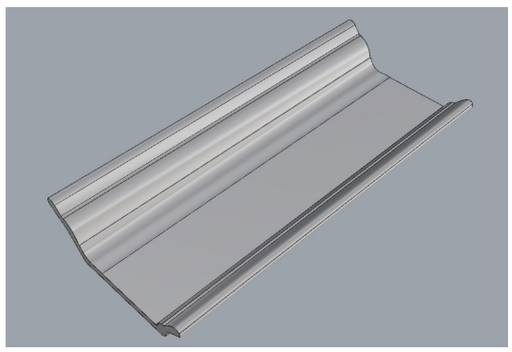

Nomor Permohonan : A00202100842
Tanggal Penerimaan : 01-APR-21
Prioritas : -
Kelas Locarno : 24-01
Judul Desain : BUSANA PELINDUNG DIRI 001
Nama Pemohon : Universitas Ciputra
Alamat Pemohon : CitraLand CBD Boulevard, Kelurahan Made, Kecamatan Sambikerep
Pendesain : Dewa Made Weda Githapradana, Megama, Winarni Widjaja, Rahayu Budhi Handayani, Fabio Ricardo Toreh
Klaim : Bentuk, Konfigurasi
Nama Kuasa : -
Alamat Kuasa : -

Nomor Permohonan : A00202100843
Tanggal Penerimaan : 01-APR-21
Prioritas : -
Kelas Locarno : 24-01
Judul Desain : BUSANA PELINDUNG DIRI 002
Nama Pemohon : Universitas Ciputra
Alamat Pemohon : CitraLand CBD Boulevard, Kelurahan Made, Kecamatan Sambikerep
Pendesain : Dewa Made Weda Githapradana, Hj. Elly Virgowati, Mahdiyah Afrok, Rahayu Budhi Handayani, Fabio Ricardo Toreh
Klaim : Bentuk, Konfigurasi
Nama Kuasa : -
Alamat Kuasa : -

Nomor Permohonan	:	A00202100844
Tanggal Penerimaan	:	01-APR-21
Prioritas	:	-
Kelas Locarno	:	24-01
Judul Desain	:	BUSANA PELINDUNG DIRI 003
Nama Pemohon	:	Universitas Ciputra
Alamat Pemohon	:	CitraLand CBD Boulevard, Kelurahan Made, Kecamatan Sambikerep
Pendesain	:	Dewa made Weda Githapradana, Rahayu Budhi Handayani, Fabio Ricardo Toreh
Klaim	:	Bentuk, Konfigurasi
Nama Kuasa	:	-
Alamat Kuasa	:	-

Nomor Permohonan	:	A00202100845
Tanggal Penerimaan	:	01-APR-21
Prioritas	:	-
Kelas Locarno	:	24-01
Judul Desain	:	BUSANA PELINDUNG DIRI 004
Nama Pemohon	:	Universitas Ciputra
Alamat Pemohon	:	CitraLand CBD Boulevard, Kelurahan Made, Kecamatan Sambikerep
Pendesain	:	Dewa Made Weda Githapradana, Maria Shelia, Rahayu Budhi Handayani, Fabio Ricardo Toreh
Klaim	:	Bentuk, Konfigurasi
Nama Kuasa	:	-
Alamat Kuasa	:	-

Nomor Permohonan	:	A00202100846
Tanggal Penerimaan	:	03-APR-21
Prioritas	:	-
Kelas Locarno	:	12-05
Judul Desain	:	DESAIN MEKANIK CONVEYOR SEBAGAI DROP LOGISTIK DUA ARAH TERPASANG PADA UAV MULTIROTOR
Nama Pemohon	:	UNIVERSITAS AHMAD DAHLAN
Alamat Pemohon	:	Kampus 2 Unit B Jl. Pramuka 5F, Pandeyan, Umbulharjo, Yogyakarta, DI Yogyakarta 55161
Pendesain	:	Son Ali Akbar, S.T., M.Eng., Wahid Riyanto, Jasman Bustan, Bima Panji Wijaya
Klaim	:	Bentuk
Nama Kuasa	:	-
Alamat Kuasa	:	-

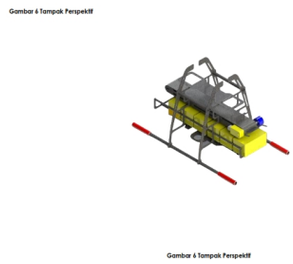

Nomor Permohonan	:	A00202100847
Tanggal Penerimaan	:	05-APR-21
Prioritas	:	-
Kelas Locarno	:	23-02
Judul Desain	:	KLOSET JONGKOK PLASTIK
Nama Pemohon	:	ANTON LAMINTO
Alamat Pemohon	:	Jl. KLP Hijau IV F 1/5 RT/RW. 001/017,Kel. Kelapa Gading Timur, Kec. Kelapa Gading, Jakarta Utara, Provinsi DKI Jakarta.
Pendesain	:	ANTON LAMINTO
Klaim	:	Bentuk, Konfigurasi, Komposisi Garis
Nama Kuasa	:	-
Alamat Kuasa	:	-

Gambar 7

Desain Kloset Jongkok Plastik
Tampak Perspektif

Nomor Permohonan	:	A00202100849
Tanggal Penerimaan	:	05-APR-21
Prioritas	:	-
Kelas Locarno	:	09-03
Judul Desain	:	KEMASAN MINUMAN JELI SIDORE CINCAU MADU RAJA
Nama Pemohon	:	PT Asia Kamond Food
Alamat Pemohon	:	Jl. Raya Serang Km.25 Kawasan Benua Permai Lestari Blok G10-G11 RT.001 RW.002 Kelurahan Sentul
Pendesain	:	Budiman
Klaim	:	Bentuk, Konfigurasi
Nama Kuasa	:	-
Alamat Kuasa	:	-

Nomor Permohonan	:	A00202100850
Tanggal Penerimaan	:	05-APR-21
Prioritas	:	-
Kelas Locarno	:	12-16
Judul Desain	:	KOTAK PENYIMPAN BARANG PADA KENDARAAN BERMOTOR
Nama Pemohon	:	GIVI SPA
Alamat Pemohon	:	VIA GIUSEPPE UNGARETTI 48, 25020 FLERO (BS) - ITALY
Pendesain	:	GIUSEPPE VISENZI(IT)
Klaim	:	Bentuk, Konfigurasi
Nama Kuasa	:	Emirsyah Dinar
Alamat Kuasa	:	Gedung Graha Pratama Lantai 15 Jalan MT. Haryono Kavling 15

Nomor Permohonan	:	A00202100855
Tanggal Penerimaan	:	05-APR-21
Prioritas	:	-
Kelas Locarno	:	23-01
Judul Desain	:	FILTER AIR
Nama Pemohon	:	PT. HYDROMART UTAMA INDONESIA
Alamat Pemohon	:	RUKAN SEDAYU SQUARE BLOK H NO. 3, JL. LINGKAR LUAR BARAT, RT. 004/RW. 012, KEL. CENGKARENG BARAT, KEC. CENGKARENG, JAKARTA BARAT. DKI JAKARTA 11730
Pendesain	:	LIDYA CHANDRA
Klaim	:	Bentuk, Konfigurasi
Nama Kuasa	:	Adnan Hardie S.H.,
Alamat Kuasa	:	Jl. Mayang IV Blok AH 3/10, Pondok Kelapa, Duren Sawit, Jakarta Timur

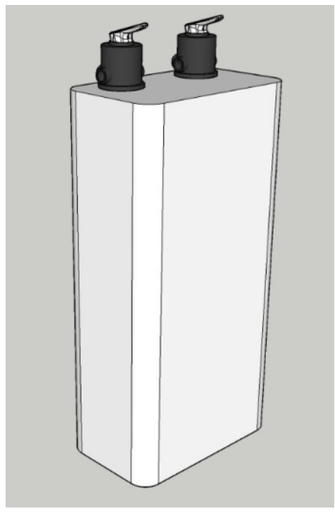

Nomor Permohonan	:	A00202100856
Tanggal Penerimaan	:	06-APR-21
Prioritas	:	-
Kelas Locarno	:	14-04
Judul Desain	:	ANTARMUKA APLIKASI TELEKONFERENSI PEMBELAJARAN
Nama Pemohon	:	Universitas Ciputra
Alamat Pemohon	:	CitraLand CBD Boulevard, Kelurahan Made, Kecamatan Sambikerep
Pendesain	:	Kartika Gianina Tileng
Klaim	:	Komposisi Garis, Komposisi Warna
Nama Kuasa	:	-
Alamat Kuasa	:	-

Nomor Permohonan	:	A00202100857
Tanggal Penerimaan	:	06-APR-21
Prioritas	:	-
Kelas Locarno	:	25-02
Judul Desain	:	PANEL DINDING
Nama Pemohon	:	Universitas Ciputra
Alamat Pemohon	:	CitraLand CBD Boulevard, Kelurahan Made, Kecamatan Sambikerep
Pendesain	:	Yusuf Ariyanto, Dyah Kusuma Wardhani
Klaim	:	Konfigurasi
Nama Kuasa	:	-
Alamat Kuasa	:	-

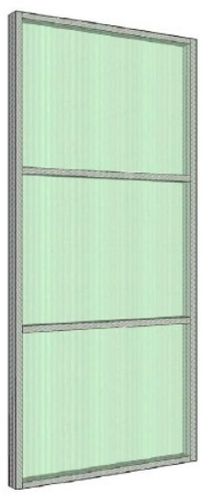

Nomor Permohonan : A00202100858
Tanggal Penerimaan : 06-APR-21
Prioritas : -
Kelas Locarno : 25-03
Judul Desain : UNIT ISOLASI KOMUNAL
Nama Pemohon : Universitas Ciputra
Alamat Pemohon : CitraLand CBD Boulevard, Kelurahan Made, Kecamatan Sambikerep
Pendesain : Yusuf Ariyanto, Dyah Kusuma Wardhani
Klaim : Konfigurasi
Nama Kuasa : -
Alamat Kuasa : -

Nomor Permohonan : A00202100859
Tanggal Penerimaan : 06-APR-21
Prioritas : -
Kelas Locarno : 06-02
Judul Desain : BINGKAI KASUR
Nama Pemohon : Universitas Ciputra
Alamat Pemohon : CitraLand CBD Boulevard, Kelurahan Made, Kecamatan Sambikerep
Pendesain : Adeline Nadya Kwandy, Lya Dewi Anggraini, Dyah Kusuma Wardhani
Klaim : Konfigurasi
Nama Kuasa : -
Alamat Kuasa : -

Nomor Permohonan : A00202100860
Tanggal Penerimaan : 06-APR-21
Prioritas : -
Kelas Locarno : 23-02
Judul Desain : BIDET TANGAN (HAND BIDET 303)
Nama Pemohon : Watertec (Malaysia) Sdn. Bhd
Alamat Pemohon : Lot 3, Jalan Halba Satu 16/16A, Section 16, 40200 Shah Alam, Selangor Darul Ehsan, Malaysia
Pendesain : Afandi Bin Hamzah(MY), Low Han Sin(MY)
Klaim : Konfigurasi, Komposisi Garis
Nama Kuasa : Ong Tjioe Lan S.E.
Alamat Kuasa : Puri Indah Blok I No 14 Kembangan Selatan

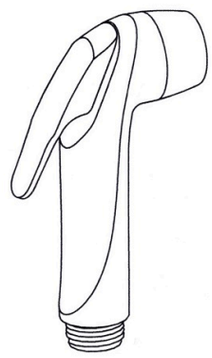

Gambar 1
Tampak Perspektif

Nomor Permohonan : A00202100863
Tanggal Penerimaan : 06-APR-21
Prioritas : -
Kelas Locarno : 08-08
Judul Desain : PENJEPIT KOMPOR KACA
Nama Pemohon : PT. SOLIHIN JAYA INDUSTRI
Alamat Pemohon : Rungkut Industri IV/19, Surabaya
Pendesain : HAU THYE JOON(SG)
Klaim : Konfigurasi
Nama Kuasa : Hari Purnomo Chandra B.Sc.
Alamat Kuasa : Jalan Kartini Nomor 88-A, Surabaya

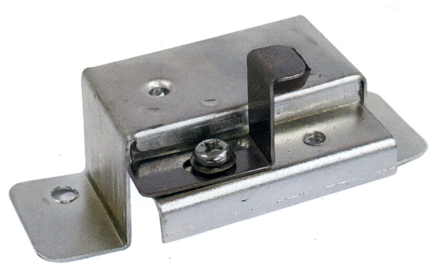

Nomor Permohonan : A00202100864
Tanggal Penerimaan : 06-APR-21
Prioritas : -
Kelas Locarno : 23-02
Judul Desain : TANGKI PEMBUANGAN LIMBAH
Nama Pemohon : PT. PANCA WIRA DHARMA
Alamat Pemohon : Gatotan No.10, Surabaya
Pendesain : INDRA SUGIARTO
Klaim : Konfigurasi
Nama Kuasa : Hari Purnomo Chandra B.Sc.
Alamat Kuasa : Jalan Kartini Nomor 88-A, Surabaya

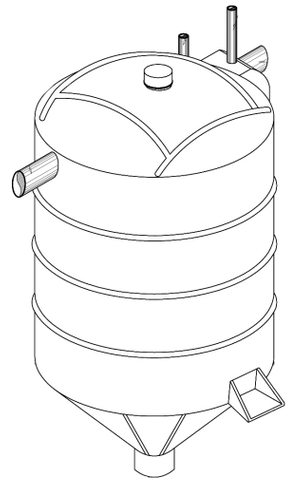

Nomor Permohonan : A00202100865
Tanggal Penerimaan : 06-APR-21
Prioritas : -
Kelas Locarno : 09-03
Judul Desain : KEMASAN DUS ROKOK
Nama Pemohon : Nur Rahmad Mansur
Alamat Pemohon : Ngaban, Rt.. 004-Rw. 002, Kel. Ngaban, Kec. Tanggulangin
Pendesain : Nur Rahmad Mansur
Klaim : Bentuk, Konfigurasi, Komposisi Garis, Komposisi Warna
Nama Kuasa : -
Alamat Kuasa : -

Nomor Permohonan : A00202100867
Tanggal Penerimaan : 06-APR-21
Prioritas : -
Kelas Locarno : 09-03
Judul Desain : KEMASAN DUS ROKOK
Nama Pemohon : Nur Rahmad Mansur
Alamat Pemohon : Ngaban, Rt.. 004-Rw. 002, Kel. Ngaban, Kec. Tanggulangin
Pendesain : Nur Rahmad Mansur
Klaim : Bentuk, Konfigurasi, Komposisi Garis, Komposisi Warna
Nama Kuasa : -
Alamat Kuasa : -

Nomor Permohonan : A00202100868
Tanggal Penerimaan : 06-APR-21
Prioritas : -
Kelas Locarno : 09-03
Judul Desain : KEMASAN DUS ROKOK
Nama Pemohon : Nur Rahmad Mansur
Alamat Pemohon : Ngaban, Rt.. 004-Rw. 002, Kel. Ngaban, Kec. Tanggulangin
Pendesain : Nur Rahmad Mansur
Klaim : Bentuk, Konfigurasi, Komposisi Garis, Komposisi Warna
Nama Kuasa : -
Alamat Kuasa : -

Nomor Permohonan	:	A00202100870
Tanggal Penerimaan	:	07-APR-21
Prioritas	:	-
Kelas Locarno	:	06-04
Judul Desain	:	RAK PAJANG WIRU
Nama Pemohon	:	Universitas Kristen Petra
Alamat Pemohon	:	Jl. Siwalankerto 121 - 131
Pendesain	:	Reqasya Della Waani, Grace Mulyono, S.Sn.
Klaim	:	Bentuk, Konfigurasi
Nama Kuasa	:	Nugraha Pratama Adhi S.T.,
Alamat Kuasa	:	Perum Gunung Sari Indah S/18, Surabaya, Jawa Timur 60223

Nomor Permohonan	:	A00202100871
Tanggal Penerimaan	:	07-APR-21
Prioritas	:	-
Kelas Locarno	:	06-01
Judul Desain	:	KURSI LIPAT MADHA
Nama Pemohon	:	Universitas Kristen Petra
Alamat Pemohon	:	Jl. Siwalankerto 121 - 131
Pendesain	:	Novitania Wongso, Grace Mulyono, S.Sn.
Klaim	:	Bentuk, Konfigurasi
Nama Kuasa	:	Nugraha Pratama Adhi S.T.,
Alamat Kuasa	:	Perum Gunung Sari Indah S/18, Surabaya, Jawa Timur 60223

Nomor Permohonan	:	A00202100872
Tanggal Penerimaan	:	07-APR-21
Prioritas	:	-
Kelas Locarno	:	06-03
Judul Desain	:	MEJA MARMER LILIN
Nama Pemohon	:	Universitas Kristen Petra
Alamat Pemohon	:	Jl. Siwalankerto 121 - 131
Pendesain	:	Grace Mulyono, S.Sn. , Celline Emily Darmawan
Klaim	:	Bentuk, Konfigurasi
Nama Kuasa	:	Nugraha Pratama Adhi S.T.,
Alamat Kuasa	:	Perum Gunung Sari Indah S/18, Surabaya, Jawa Timur 60223

Nomor Permohonan	:	A00202100873
Tanggal Penerimaan	:	07-APR-21
Prioritas	:	-
Kelas Locarno	:	06-04
Judul Desain	:	RAK SIMPULAN
Nama Pemohon	:	Universitas Kristen Petra
Alamat Pemohon	:	Jl. Siwalankerto 121 - 131
Pendesain	:	Grace Mulyono, S.Sn. , Jocephine Cornelya
Klaim	:	Bentuk, Konfigurasi
Nama Kuasa	:	Nugraha Pratama Adhi S.T.,
Alamat Kuasa	:	Perum Gunung Sari Indah S/18, Surabaya, Jawa Timur 60223

Nomor Permohonan	:	A00202100876
Tanggal Penerimaan	:	07-APR-21
Prioritas	:	-
Kelas Locarno	:	29-02
Judul Desain	:	FACE SHIELD PELINDUNG VIRUS
Nama Pemohon	:	Universitas Gadjah Mada
Alamat Pemohon	:	Direktorat Penelitian, Gedung Pusat UGM, Lantai 3 Sayap Selatan, Bulaksumur
Pendesain	:	Jayan Sentanuhady
Klaim	:	Bentuk, Konfigurasi
Nama Kuasa	:	-
Alamat Kuasa	:	-

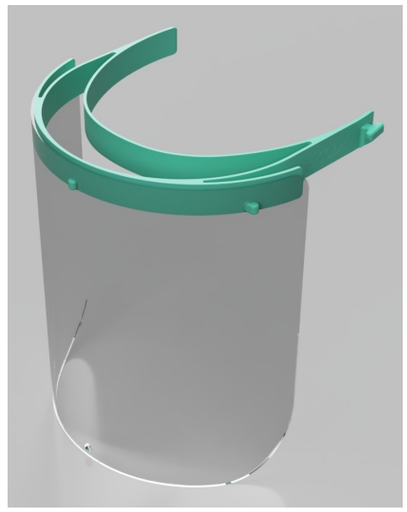

Nomor Permohonan	:	A00202100877
Tanggal Penerimaan	:	07-APR-21
Prioritas	:	30-2021-0003083 20/01/2021 KR
Kelas Locarno	:	09-01
Judul Desain	:	WADAH KOSMETIK
Nama Pemohon	:	Baram International Co.,Ltd.
Alamat Pemohon	:	12F, 317, Dosan-daero, Gangnam-gu, Seoul, Republic of Korea
Pendesain	:	Min, Seul Ki(NZ)
Klaim	:	Bentuk, Konfigurasi
Nama Kuasa	:	Yenny Halim S.E., S.H., M.H.
Alamat Kuasa	:	ACEMARK, Jl. Cikini Raya No. 58 G-H, Jakarta 10330, Indonesia

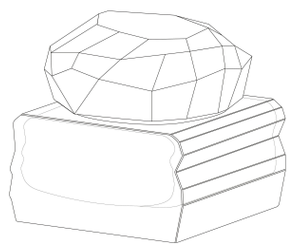

Gambar 1

Nomor Permohonan	:	A00202100881
Tanggal Penerimaan	:	07-APR-21
Prioritas	:	30-2021-0003091 20/01/2021 KR
Kelas Locarno	:	09-01
Judul Desain	:	WADAH KOSMETIK
Nama Pemohon	:	Baram International Co.,Ltd.
Alamat Pemohon	:	12F, 317, Dosan-daero, Gangnam-gu, Seoul, Republic of Korea
Pendesain	:	Min, Seul Ki(NZ)
Klaim	:	Bentuk, Konfigurasi
Nama Kuasa	:	Yenny Halim S.E., S.H., M.H.
Alamat Kuasa	:	ACEMARK, Jl. Cikini Raya No. 58 G-H, Jakarta 10330, Indonesia

Gambar 1

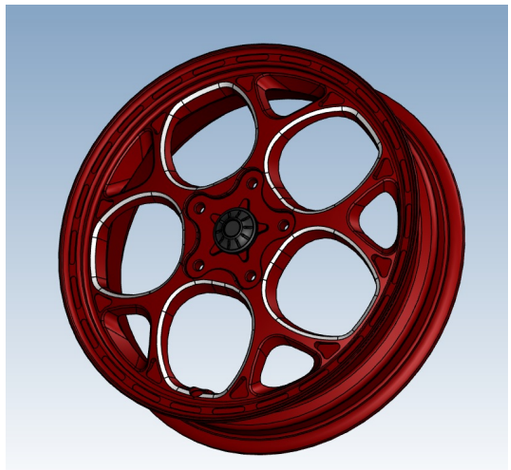

Nomor Permohonan	:	A00202100885
Tanggal Penerimaan	:	07-APR-21
Prioritas	:	-
Kelas Locarno	:	12-16
Judul Desain	:	VELG SEPEDA MOTOR
Nama Pemohon	:	NICKY CUWONDO
Alamat Pemohon	:	Jalan Otista Raya No. 39
Pendesain	:	NICKY CUWONDO
Klaim	:	Konfigurasi
Nama Kuasa	:	-
Alamat Kuasa	:	-

Nomor Permohonan	:	A00202100888
Tanggal Penerimaan	:	07-APR-21
Prioritas	:	-
Kelas Locarno	:	06-04
Judul Desain	:	BOX SEPATU
Nama Pemohon	:	PT. INTAN LIMA SEJAHTERA
Alamat Pemohon	:	Ruko Citra Sawangan Residence Jalan Raya Muchtar RT. 001 RW. 007 Kelurahan Sawangan Lama Kecamatan Sawangan Kota Depok Provinsi Jawa Barat 16511
Pendesain	:	HANDRY REFI
Klaim	:	Bentuk, Konfigurasi, Komposisi Garis, Komposisi Warna
Nama Kuasa	:	Reni Sunarty S.H., M.H.
Alamat Kuasa	:	Law Office LUSDA SUNARTY & Partners - RENCHMARK, Jl. Wahyu II No. 10 H RT. 004 RW. 05 Kel. Gandaria Selatan Kec. Cilandak, Jakarta Selatan

---

Nomor Permohonan	:	A00202100890
Tanggal Penerimaan	:	07-APR-21
Prioritas	:	-
Kelas Locarno	:	06-03
Judul Desain	:	MEJA TV
Nama Pemohon	:	PT. INTAN LIMA SEJAHTERA
Alamat Pemohon	:	Ruko Citra Sawangan Residence Jalan Raya Muchtar RT. 001 RW. 007 Kelurahan Sawangan Lama Kecamatan Sawangan Kota Depok Provinsi Jawa Barat 16511
Pendesain	:	HANDRY REFI
Klaim	:	Bentuk, Konfigurasi, Komposisi Garis, Komposisi Warna
Nama Kuasa	:	Reni Sunarty S.H., M.H.
Alamat Kuasa	:	Law Office LUSDA SUNARTY & Partners - RENCHMARK, Jl. Wahyu II No. 10 H RT. 004 RW. 05 Kel. Gandaria Selatan Kec. Cilandak, Jakarta Selatan

---

Nomor Permohonan	:	A00202100892
Tanggal Penerimaan	:	07-APR-21
Prioritas	:	-
Kelas Locarno	:	06-03
Judul Desain	:	MEJA 77CM
Nama Pemohon	:	PT. INTAN LIMA SEJAHTERA
Alamat Pemohon	:	Ruko Citra Sawangan Residence Jalan Raya Muchtar RT. 001 RW. 007 Kelurahan Sawangan Lama Kecamatan Sawangan Kota Depok Provinsi Jawa Barat 16511
Pendesain	:	HANDRY REFI
Klaim	:	Bentuk, Konfigurasi, Komposisi Garis, Komposisi Warna
Nama Kuasa	:	Reni Sunarty S.H., M.H.
Alamat Kuasa	:	Law Office LUSDA SUNARTY & Partners - RENCHMARK, Jl. Wahyu II No. 10 H RT. 004 RW. 05 Kel. Gandaria Selatan Kec. Cilandak, Jakarta Selatan

---

Nomor Permohonan	:	A00202100894
Tanggal Penerimaan	:	07-APR-21
Prioritas	:	-
Kelas Locarno	:	06-01
Judul Desain	:	KURSI
Nama Pemohon	:	PT. INTAN LIMA SEJAHTERA
Alamat Pemohon	:	Ruko Citra Sawangan Residence Jalan Raya Muchtar RT. 001 RW. 007 Kelurahan Sawangan Lama Kecamatan Sawangan Kota Depok Provinsi Jawa Barat 16511
Pendesain	:	HANDRY REFI
Klaim	:	Bentuk, Konfigurasi, Komposisi Garis, Komposisi Warna
Nama Kuasa	:	Reni Sunarty S.H., M.H.
Alamat Kuasa	:	Law Office LUSDA SUNARTY & Partners - RENCHMARK, Jl. Wahyu II No. 10 H RT. 004 RW. 05 Kel. Gandaria Selatan Kec. Cilandak, Jakarta Selatan

---

Nomor Permohonan	:	A00202100896
Tanggal Penerimaan	:	07-APR-21
Prioritas	:	-
Kelas Locarno	:	25-02
Judul Desain	:	PANEL KULIT
Nama Pemohon	:	PT. INTAN LIMA SEJAHTERA
Alamat Pemohon	:	Ruko Citra Sawangan Residence Jalan Raya Muchtar RT. 001 RW. 007 Kelurahan Sawangan Lama Kecamatan Sawangan Kota Depok Provinsi Jawa Barat 16511
Pendesain	:	HANDRY REFI
Klaim	:	Bentuk, Konfigurasi, Komposisi Garis, Komposisi Warna
Nama Kuasa	:	Reni Sunarty S.H., M.H.
Alamat Kuasa	:	Law Office LUSDA SUNARTY & Partners - RENCHMARK, Jl. Wahyu II No. 10 H RT. 004 RW. 05 Kel. Gandaria Selatan Kec. Cilandak, Jakarta Selatan

---

Nomor Permohonan	:	A00202100902
Tanggal Penerimaan	:	08-APR-21
Prioritas	:	-
Kelas Locarno	:	07-02
Judul Desain	:	PENANAK NASI
Nama Pemohon	:	YONG MA ELECTRONICS CO., LTD.
Alamat Pemohon	:	3F, Yong Ma Electronics, 29, Naruteo-ro 10-gil Seocho-gu, Seoul, Republic of Korea
Pendesain	:	MA JI YUN(KR)
Klaim	:	Bentuk, Konfigurasi
Nama Kuasa	:	Yenny Halim S.E., S.H., M.H.
Alamat Kuasa	:	ACEMARK, Jl. Cikini Raya No. 58 G-H, Jakarta 10330, Indonesia

Gambar 7

Nomor Permohonan	:	A00202100904
Tanggal Penerimaan	:	08-APR-21
Prioritas	:	202130097735.1 19/02/2021 CN
Kelas Locarno	:	14-02
Judul Desain	:	KARTU MEMORI
Nama Pemohon	:	WESTERN DIGITAL TECHNOLOGIES, INC.
Alamat Pemohon	:	5601 Great Oaks Parkway, San Jose, California 95119, United States of America
Pendesain	:	Nandha Kumar Mohanraj(IN), Yoseph Pinto(IL), Patricio J. Collantes Jr.(US), Tamilselvan Krishnamoorthy(IN), Jegathese Dhanachandra Prakash(IN)
Klaim	:	Bentuk, Konfigurasi
Nama Kuasa	:	Indah Handayani S.Farm., Apt
Alamat Kuasa	:	PT. TILLEKE & GIBBINS INDONESIA, Gedung Lippo Kuningan Lt. 12 Unit A, JL. H.R. Rasuna Said Kav. B-12

GAMBAR 1

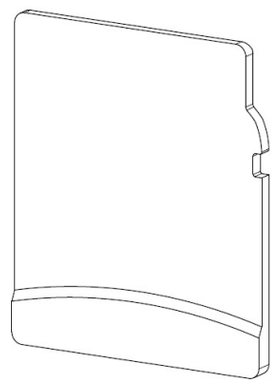

Nomor Permohonan	:	A00202100905
Tanggal Penerimaan	:	08-APR-21
Prioritas	:	202130097735.1 19/02/2021 CN
Kelas Locarno	:	14-02
Judul Desain	:	KARTU MEMORI
Nama Pemohon	:	WESTERN DIGITAL TECHNOLOGIES, INC.
Alamat Pemohon	:	5601 Great Oaks Parkway, San Jose, California 95119, United States of America
Pendesain	:	Yoseph Pinto(IL), Patricio J. Collantes Jr.(US), Nandha Kumar Mohanraj(IN), Tamilselvan Krishnamoorthy(IN), Jegathese Dhanachandra Prakash(IN)
Klaim	:	Bentuk, Konfigurasi
Nama Kuasa	:	Indah Handayani S.Farm., Apt
Alamat Kuasa	:	PT. TILLEKE & GIBBINS INDONESIA, Gedung Lippo Kuningan Lt. 12 Unit A, JL. H.R. Rasuna Said Kav. B-12

GAMBAR 1

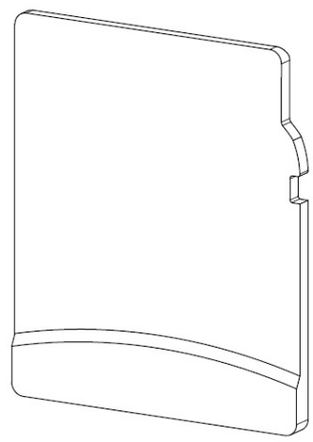

Nomor Permohonan	:	A00202100906
Tanggal Penerimaan	:	08-APR-21
Prioritas	:	202130097735.1 19/02/2021 CN
Kelas Locarno	:	14-02
Judul Desain	:	KARTU MEMORI
Nama Pemohon	:	WESTERN DIGITAL TECHNOLOGIES, INC.
Alamat Pemohon	:	5601 Great Oaks Parkway, San Jose, California 95119, United States of America
Pendesain	:	Jegathese Dhanachandra Prakash(IN), Yoseph Pinto(IL), Tamilselvan Krishnamoorthy(IN), Nandha Kumar Mohanraj(IN), Patricio J. Collantes Jr.(US)
Klaim	:	Bentuk, Konfigurasi
Nama Kuasa	:	Indah Handayani S.Farm., Apt
Alamat Kuasa	:	PT. TILLEKE & GIBBINS INDONESIA, Gedung Lippo Kuningan Lt. 12 Unit A, JL. H.R. Rasuna Said Kav. B-12

GAMBAR 1

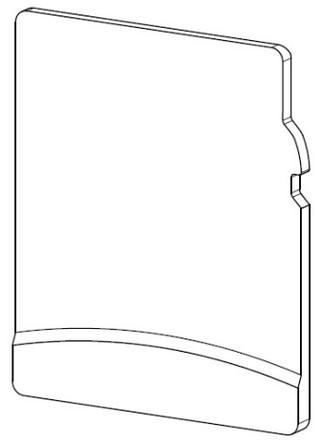

Nomor Permohonan	:	A00202100907
Tanggal Penerimaan	:	08-APR-21
Prioritas	:	202130097735.1 19/02/2021 CN
Kelas Locarno	:	14-02
Judul Desain	:	KARTU MEMORI
Nama Pemohon	:	WESTERN DIGITAL TECHNOLOGIES, INC.
Alamat Pemohon	:	5601 Great Oaks Parkway, San Jose, California 95119, United States of America
Pendesain	:	Yoseph Pinto(IL), Nandha Kumar Mohanraj(IN), Patricio J. Collantes Jr.(US), Tamilselvan Krishnamoorthy(IN), Jegathese Dhanachandra Prakash(IN)
Klaim	:	Bentuk, Konfigurasi
Nama Kuasa	:	Indah Handayani S.Farm., Apt
Alamat Kuasa	:	PT. TILLEKE & GIBBINS INDONESIA, Gedung Lippo Kuningan Lt. 12 Unit A, JL. H.R. Rasuna Said Kav. B-12

GAMBAR 1

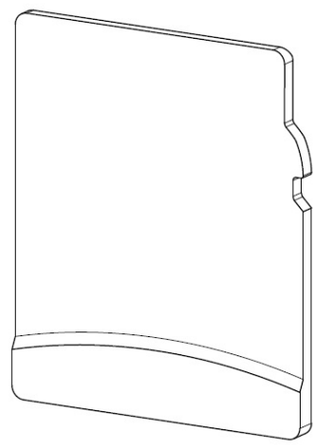

Nomor Permohonan	:	A00202100908
Tanggal Penerimaan	:	08-APR-21
Prioritas	:	202130097735.1 19/02/2021 CN
Kelas Locarno	:	14-02
Judul Desain	:	KARTU MEMORI
Nama Pemohon	:	WESTERN DIGITAL TECHNOLOGIES, INC.
Alamat Pemohon	:	5601 Great Oaks Parkway, San Jose, California 95119, United States of America
Pendesain	:	Nandha Kumar Mohanraj(IN), Yoseph Pinto(IL), Patricio J. Collantes Jr.(US), Tamilselvan Krishnamoorthy(IN), Jegathese Dhanachandra Prakash(IN)
Klaim	:	Bentuk, Konfigurasi
Nama Kuasa	:	Indah Handayani S.Farm., Apt
Alamat Kuasa	:	PT. TILLEKE & GIBBINS INDONESIA, Gedung Lippo Kuningan Lt. 12 Unit A, JL. H.R. Rasuna Said Kav. B-12

GAMBAR 1

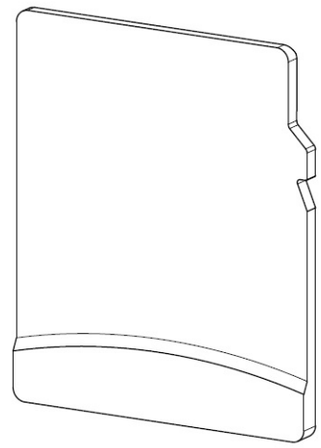

Nomor Permohonan	:	A00202100909
Tanggal Penerimaan	:	08-APR-21
Prioritas	:	202130097735.1 19/02/2021 CN
Kelas Locarno	:	14-02
Judul Desain	:	KARTU MEMORI
Nama Pemohon	:	WESTERN DIGITAL TECHNOLOGIES, INC.
Alamat Pemohon	:	5601 Great Oaks Parkway, San Jose, California 95119, United States of America
Pendesain	:	Yoseph Pinto(IL), Nandha Kumar Mohanraj(IN), Patricio J. Collantes Jr.(US), Tamilselvan Krishnamoorthy(IN), Jegathese Dhanachandra Prakash(IN)
Klaim	:	Bentuk, Konfigurasi
Nama Kuasa	:	Indah Handayani S.Farm., Apt
Alamat Kuasa	:	PT. TILLEKE & GIBBINS INDONESIA, Gedung Lippo Kuningan Lt. 12 Unit A, JL. H.R. Rasuna Said Kav. B-12

GAMBAR 1

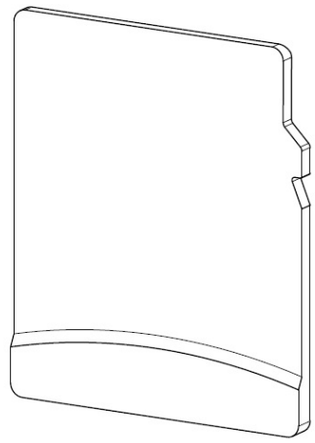

Nomor Permohonan	:	A00202100912
Tanggal Penerimaan	:	08-APR-21
Prioritas	:	-
Kelas Locarno	:	07-01
Judul Desain	:	MANGKOK
Nama Pemohon	:	YUSRI LOWAN
Alamat Pemohon	:	Jl. TPI II BLOK D No. 19 RT.011 / 014, Kel. Pejagalan, Kec. Penjaringan, Jakarta Utara 14450. Yusrilowan7607@gmail.com
Pendesain	:	YUSRI LOWAN
Klaim	:	Konfigurasi, Komposisi Garis
Nama Kuasa	:	-
Alamat Kuasa	:	-

Nomor Permohonan	:	A00202100913
Tanggal Penerimaan	:	09-APR-21
Prioritas	:	-
Kelas Locarno	:	25-02
Judul Desain	:	PLAFON PVC KL 107
Nama Pemohon	:	DODY
Alamat Pemohon	:	Jl. Sungai Itam No. 843 RT/RW: 013/004, Kel. Kemang Manis, Kec. Ilir Barat II, Kota Palembang, Sumatera Selatan 30144.
Pendesain	:	DODY
Klaim	:	Bentuk, Konfigurasi, Komposisi Garis, Komposisi Warna
Nama Kuasa	:	ICHWAN ANGGAWIRYA S.Sn., S.H., M.H.
Alamat Kuasa	:	STC Senayan Lantai 3 No 169 Jalan Asia Afrika Jakarta

---

Nomor Permohonan	:	A00202100914
Tanggal Penerimaan	:	09-APR-21
Prioritas	:	-
Kelas Locarno	:	25-02
Judul Desain	:	PLAFON PVC KL 114
Nama Pemohon	:	DODY
Alamat Pemohon	:	Jl. Sungai Itam No. 843 RT/RW: 013/004, Kel. Kemang Manis, Kec. Ilir Barat II, Kota Palembang, Sumatera Selatan 30144.
Pendesain	:	DODY
Klaim	:	Bentuk, Konfigurasi, Komposisi Garis, Komposisi Warna
Nama Kuasa	:	ICHWAN ANGGAWIRYA S.Sn., S.H., M.H.
Alamat Kuasa	:	STC Senayan Lantai 3 No 169 Jalan Asia Afrika Jakarta

---

Nomor Permohonan	:	A00202100915
Tanggal Penerimaan	:	09-APR-21
Prioritas	:	-
Kelas Locarno	:	25-02
Judul Desain	:	PLAFON PVC KL 128
Nama Pemohon	:	DODY
Alamat Pemohon	:	Jl. Sungai Itam No. 843 RT/RW: 013/004, Kel. Kemang Manis, Kec. Ilir Barat II, Kota Palembang, Sumatera Selatan 30144.
Pendesain	:	DODY
Klaim	:	Bentuk, Konfigurasi, Komposisi Garis, Komposisi Warna
Nama Kuasa	:	ICHWAN ANGGAWIRYA S.Sn., S.H., M.H.
Alamat Kuasa	:	STC Senayan Lantai 3 No 169 Jalan Asia Afrika Jakarta

---

Nomor Permohonan	:	A00202100916
Tanggal Penerimaan	:	09-APR-21
Prioritas	:	-
Kelas Locarno	:	25-02
Judul Desain	:	PLAFON PVC KL 130
Nama Pemohon	:	DODY
Alamat Pemohon	:	Jl. Sungai Itam No. 843 RT/RW: 013/004, Kel. Kemang Manis, Kec. Ilir Barat II, Kota Palembang, Sumatera Selatan 30144.
Pendesain	:	DODY
Klaim	:	Bentuk, Konfigurasi, Komposisi Garis, Komposisi Warna
Nama Kuasa	:	ICHWAN ANGGAWIRYA S.Sn., S.H., M.H.
Alamat Kuasa	:	STC Senayan Lantai 3 No 169 Jalan Asia Afrika Jakarta

---

Nomor Permohonan	:	A00202100917
Tanggal Penerimaan	:	09-APR-21
Prioritas	:	-
Kelas Locarno	:	25-02
Judul Desain	:	PLAFON PVC KL 131
Nama Pemohon	:	DODY
Alamat Pemohon	:	Jl. Sungai Itam No. 843 RT/RW: 013/004, Kel. Kemang Manis, Kec. Ilir Barat II, Kota Palembang, Sumatera Selatan 30144.
Pendesain	:	DODY
Klaim	:	Bentuk, Konfigurasi, Komposisi Garis, Komposisi Warna
Nama Kuasa	:	ICHWAN ANGGAWIRYA S.Sn., S.H., M.H.
Alamat Kuasa	:	STC Senayan Lantai 3 No 169 Jalan Asia Afrika Jakarta

---
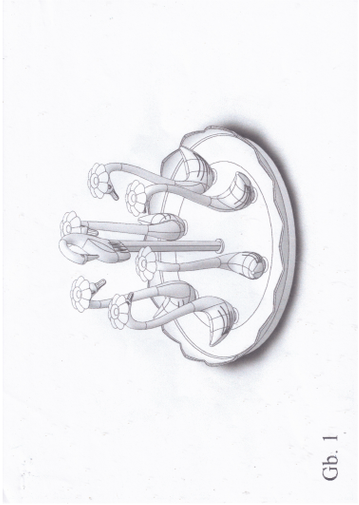
Nomor Permohonan	:	A00202100920
Tanggal Penerimaan	:	09-APR-21
Prioritas	:	-
Kelas Locarno	:	07-07
Judul Desain	:	DESAIN RAK GELAS
Nama Pemohon	:	PT. ASVITA MANDIRI PLASTINDO
Alamat Pemohon	:	JL. HUSEIN SASTRANEGARA PERGUDANGAN NUSA INDAH A-90, JURUMUDI, BENDA
Pendesain	:	ANDRE LIANDO
Klaim	:	Bentuk, Konfigurasi
Nama Kuasa	:	Hendrawati Santoso S.H.
Alamat Kuasa	:	Komplek Gedung Rahardjo Blok 5E, Jalan Roa Malaka Utara No. 4-6,