ISSN : 0854-6789

BERITA RESMI PATEN SERI-A

No. BRP 754/VI/2022

PENGUMUMAN TANGGAL 20 JUNI 2022 s/d 24 JUNI 2022

PENGUMUMAN BERLANGSUNG SELAMA 6 (ENAM) BULAN
SEJAK TANGGAL DIUMUMKANNYA PERMOHONAN
SESUAI DENGAN KETENTUAN PASAL 48 AYAT (1)
UNDANG-UNDANG PATEN NOMOR 13 TAHUN 2016

DITERBITKAN TANGGAL 24 JUNI 2022

DIREKTORAT PATEN, DTLST, DAN RD
DIREKTORAT JENDERAL KEKAYAAN INTELEKTUAL
KEMENTERIAN HUKUM DAN HAK ASASI MANUSIA REPUBLIK INDONESIA

BERITA RESMI PATEN SERI-A

No. 754 TAHUN 2022

PELINDUNG
MENTERI HUKUM DAN HAK ASASI MANUSIA
REPUBLIK INDONESIA

TIM REDAKSI

Penasehat	:	**Direktur Jenderal Kekayaan Intelektual**
Penanggung jawab	:	**Direktur Paten, DTLST, dan RD**
Ketua	:	Koordinator Permohonan dan Publikasi
Sekretaris	:	Subkoordinator Publikasi dan Dokumentasi
Anggota	:	Staf Seksi Publikasi dan Dokumentasi

Penyelenggara

Direktorat Paten, DTLST, dan RD
Direktorat Jenderal Kekayaan Intelektual

Alamat Redaksi dan Tata Usaha

Jl. H.R. Rasuna Said Kav. 8-9
Jakarta Selatan 12190

Telepon: (021) 57905611 Faksimili: (021) 57905611
Website : www.dgip.go.id

INFORMASI UMUM

Berita Resmi Paten **Nomor 754 Tahun Ke-32** ini berisi segala kegiatan yang berkaitan dengan pengajuan Permintaan Paten ke Kantor Paten dan memuat lembar halaman pertama (front page) dari dokumen Paten.

Daftar Bibliografi yang tertera dalam lembar halaman pertama (front page) adalah sesuai dengan INID Code (Internationally agreed Number of the Identification of Date Code).

Penjelasan **Nomor Kode** pada halaman pertama (front page) Paten adalah sebagai berikut :

(11) : Nomor Dokumen

(20) : Jenis Publikasi (Paten atau Permohonan Paten)

(13) : Pengumuman Paten (pertama)

(19) : Negara dimana tempat diajukan Permohonan Paten

(21) : Nomor Permohonan Paten

(22) : Tanggal Penerimaan Permohonan Paten

(30) : Data Prioritas

(31) : Nomor Prioritas

(32) : Tanggal / Bulan / Tahun diberikan Hak Prioritas

(33) : Negara yang memberikan Hak Prioritas

(43) : Tanggal Pengumuman Permohonan Paten

(51) : International Patent Classification (IPC)

(54) : Judul Invensi

(57) : Abstrak atau Klaim

(71) : Nama dan Alamat yang Mengajukan Permohonan Paten

(72) : Nama Penemu (Inventor)

(74) : Nama dan Alamat Konsultan Paten

(20) RI Permohonan Paten

(19) ID **(11) No Pengumuman : 2022/03093** **(13) A**

(51) I.P.C : H 04W 72/12,H 04W 72/04,H 04W 52/02

(21) No. Permohonan Paten : P00202109737

(22) Tanggal Penerimaan Permohonan Paten :
09 April 2020

(30) Data Prioritas :

(31) Nomor	(32) Tanggal	(33) Negara
2019-087880	11 April 2019	JP

(43) Tanggal Pengumuman Paten :
20 Juni 2022

(71) Nama dan Alamat yang Mengajukan Permohonan Paten :
NTT DOCOMO, INC.
11-1, Nagatacho 2-chome, Chiyoda-ku, Tokyo 100-6150, Japan Japan

(72) Nama Inventor :
Satoshi NAGATA,JP
Xiaolin HOU,CN
Kazuki TAKEDA,JP
Lihui WANG,CN

(74) Nama dan Alamat Konsultan Paten :
Dr., Inda Citraninda Noerhadi S.S.,M.A.,
Kantor Taman A-9, Unit C1 & C2, Jl. Dr. Ide Anak Agung Gde Agung, Mega Kuningan, Jakarta 12950, Indonesia

(54) Judul Invensi : TERMINAL PENGGUNA DAN METODE KOMUNIKASI RADIO

(57) Abstrak :
Suatu terminal pengguna menurut aspek pengungkapan ini mencakup bagian penerimaan yang menerima informasi yang menunjukkan atau mengaktifkan salah satu dari sejumlah paket, masing-masing dari sejumlah paket yang mengandung sejumlah offset waktu antara unit waktu yang menerima informasi kontrol tautan ke bawah dan unit waktu yang menerima kanal berbagi tautan ke bawah yang dijadwalkan melalui informasi kontrol tautan ke bawah atau mentransmisikan kanal berbagi tautan ke atas yang dijadwalkan melalui informasi kontrol tautan ke bawah, dan bagian kontrol yang mengontrol agar berada ke dalam keadaan tidur berdasarkan paket yang ditunjukkan atau diaktifkan oleh informasi tersebut.

GAMBAR 2A

INDEKS BARIS	K0	SLIV
1	0	SLIV#1
2	0	SLIV#2
3	0	SLIV#3
4	0	SLIV#4
5	0	SLIV#5
6	0	SLIV#6
7	0	SLIV#7
8	0	SLIV#8
9	2	SLIV#9
10	2	SLIV#10
11	4	SLIV#11
12	4	SLIV#12
13	8	SLIV#13
14	8	SLIV#14
15	8	SLIV#15
16	8	SLIV#16

GAMBAR 2B

INDEKS BARIS	K0	SLIV
1	2	SLIV#1
2	2	SLIV#2
3	2	SLIV#3
4	2	SLIV#4
5	2	SLIV#5
6	2	SLIV#6
7	2	SLIV#7
8	2	SLIV#8
9	4	SLIV#9
10	4	SLIV#10
11	4	SLIV#11
12	4	SLIV#12
13	8	SLIV#13
14	8	SLIV#14
15	8	SLIV#15
16	8	SLIV#16

(20) RI Permohonan Paten

(19) ID **(11) No Pengumuman : 2022/03111** **(13) A**

(51) I.P.C : B 01D 15/36,G 01N 30/96,G 01N 30/88,G 01N 33/68

(21) No. Permohonan Paten : P00202201546

(22) Tanggal Penerimaan Permohonan Paten :
03 Agustus 2020

(30) Data Prioritas :

(31) Nomor	(32) Tanggal	(33) Negara
10-2019-0094321	02 Agustus 2019	KR

(43) Tanggal Pengumuman Paten :
20 Juni 2022

(71) Nama dan Alamat yang Mengajukan Permohonan Paten :
SEEGENE MEDICAL FOUNDATION
320, Cheonho-daero Seongdong-gu Seoul 04805 (KR)
Republic of Korea

(72) Nama Inventor :
YANG, Won Suk,KR
LEE, Saeyoung,KR
CHUN, Jong Kee,KR
BAEK, Je Hyun,KR

(74) Nama dan Alamat Konsultan Paten :
Marodin Sijabat S.H
Adastra An Intellectual Property Firm Epi Walk Building 3 rd Floor Jl.HR Rasuna Said No. 306, Rt 2/Rw 5 Karet Kuningan Setia Budi

(54) Judul Invensi : METODE UNTUK MENDETEKSI SECARA LANGSUNG STRAIN PATOGEN YANG RESISTEN TERHADAP ANTIBIOTIK BETA-LAKTAM

(57) Abstrak :

Invensi ini berhubungan dengan metode untuk mendeteksi strain patogen yang resisten terhadap antibiotik-β laktam dalam sampel biologis, dan metode untuk mengidentifikasi protein yang terlibat dalam resistensi antibiotik-β laktam, yang terkandung dalam sampel biologis. Menurut invensi ini, adalah mungkin untuk secara cepat dan akurat menentukan tidak hanya apakah strain patogen memiliki resistensi terhadap antibiotik, tetapi juga jenis protein yang terlibat dalam resistensi, dengan secara langsung mengidentifikasi protein -β laktamase spektrum luas (ESBL) dengan ujung-N terpotong melalui spektrometri massa. Oleh karena itu, penemuan ini dapat digunakan secara efektif untuk secara cepat menetapkan strategi pemberian antibiotik yang tepat pada tahap awal infeksi.

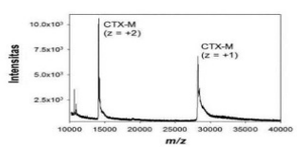

Gambar 9

(20) RI Permohonan Paten

(19) ID **(11) No Pengumuman : 2022/03170** **(13) A**

(51) I.P.C : B 01J 20/34,B 01J 20/12,B 01J 20/10,B 09C 1/08,B 09C 1/02,B 29B 17/02,C 11B 13/04,C 11D 7/26,C 11D 3/20,C 11D 11/00

(21) No. Permohonan Paten : P00202107913

(22) Tanggal Penerimaan Permohonan Paten :
16 Maret 2020

(30) Data Prioritas :

(31) Nomor	(32) Tanggal	(33) Negara
19165582.8	27 Maret 2019	EP

(43) Tanggal Pengumuman Paten :
23 Juni 2022

(71) Nama dan Alamat yang Mengajukan Permohonan Paten :
TUSTI B.V.
de Lismortel 31, 5612 AR Eindhoven, The Netherlands
Netherlands

(72) Nama Inventor :
KOLIJN, Jan,NL

(74) Nama dan Alamat Konsultan Paten :
Lanny Setiawan MBA., M.Mgt., MA-LPC., MA-LMFT.
Pacific Patent Multiglobal DIPO Business Center Lt. 11, Jalan Jend. Gatot Subroto Kav. 51-52, Jakarta Pusat- 10260
Indonesia

(54) Judul Invensi : PROSES NON-KOROSIF UNTUK MEMBERSIHKAN BAHAN YANG DAPAT DIDAUR ULANG

(57) Abstrak :

Invensi ini berhubungan dengan proses non-korosif untuk membersihkan bahan yang dapat didaur ulang meliputi langkah berikut: (a) menyediakan bahan yang dapat didaur ulang terkontaminasi; (b) memperlakukan bahan yang dapat didaur ulang terkontaminasi pada suhu kisaran 45-130°C dengan larutan yang mengandung satu atau lebih poliol untuk menghilangkan kontaminan dari bahan yang dapat didaur ulang terkontaminasi, dimana satu atau lebih poliol tersedia dalam jumlah setidaknya 15% berat, berdasarkan total berat larutan, sehingga membentuk campuran cairan yang meliputi satu atau lebih poliol, kontaminan yang dihilangkan dari bahan yang dapat didaur ulang, dan bahan yang dapat didaur ulang yang diperlakukan; (c) memisahkan pada suhu kisaran 10-55°C setidaknya sebagian bahan yang dapat didaur ulang seperti diperoleh pada langkah (b) dari campuran cairan seperti diperoleh pada langkah (b); (d) memungkinkan setidaknya sebagian campuran cairan tersisa seperti diperoleh pada langkah (c) untuk memisahkan-fase menjadi fase poliol dan fase yang mengandung kontaminan yang dihilangkan dari bahan dapat didaur ulang terkontaminasi; (e) memperoleh kembali fase poliol seperti diperoleh pada langkah (d); (f) memperoleh kembali fase mengandung kontaminan yang dihilangkan dari bahan dapat didaur ulang seperti diperoleh pada langkah (d); dan (g) memperoleh kembali bahan dapat didaur ulang yang dipisahkan seperti diperoleh pada langkah (c).

(20) RI Permohonan Paten

(19) ID **(11) No Pengumuman : 2022/03126** **(13) A**

(51) I.P.C : A 61K 31/4439,A 61P 9/10,A 61P 37/08,A 61P 11/06,A 61P 17/06,A 61P 19/06,A 61P 31/04,A 61P 19/02,A 61P 29/00,A 61P 3/00,A 61P 35/00,C 07D 401/14,C 07D 413/14,C 07D 401/12

(21) No. Permohonan Paten : P00202200361

(22) Tanggal Penerimaan Permohonan Paten :
23 September 2020

(30) Data Prioritas :

(31) Nomor	(32) Tanggal	(33) Negara
201910906833.7	24 September 2019	CN

(43) Tanggal Pengumuman Paten :
21 Juni 2022

(71) Nama dan Alamat yang Mengajukan Permohonan Paten :
SHANGHAI MEIYUE BIOTECH DEVELOPMENT CO., LTD.
3333 Shenjiang Road, Building 1, Floor 5, Block A Pudong New District Shanghai 200120 (CN) China

(72) Nama Inventor :
YE, Guozhong,CN
DING, Yawen,CN
HE, Qian,CN
WANG, Chaodong,CN
DING, Chenli,CN

(74) Nama dan Alamat Konsultan Paten :
Kusno Hadi S.Si
Kartika Chandra Office Tower 4 th Floor Suite 409 Jalan Gatot Subroto Kavling 18-20

(54) Judul Invensi : PENGHAMBAT IRAK DAN METODE PEMBUATANNYA SERTA PENGGUNAANNYA

(57) Abstrak :
Diungkapkan adalah suatu senyawa yang diwakili oleh formula I, stereoisomer, rasemat, tautomer, label isotop, bakal obatnya atau garamnya yang dapat diterima secara farmasi, dan suatu komposisi farmasi yang meliputinya, suatu metode pembuatannya, dan penggunaan medisnya. Struktur seperti yang ditunjukkan dalam formula I. Formula I

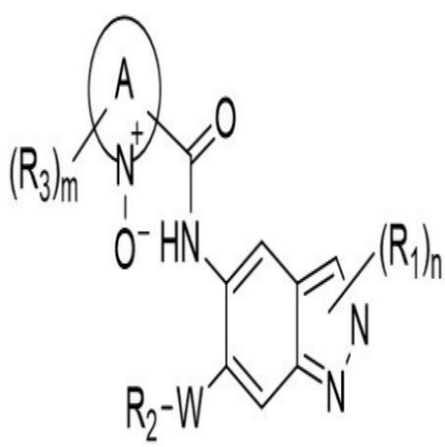

I

(20) RI Permohonan Paten

(19) ID **(11) No Pengumuman : 2022/03092** **(13) A**

(51) I.P.C : H 02N 11/00

(21) No. Permohonan Paten : P00202109297

(22) Tanggal Penerimaan Permohonan Paten :
05 Mei 2020

(30) Data Prioritas :

(31) Nomor	(32) Tanggal	(33) Negara
16/855,890	22 April 2020	US
62/904,666	23 September 2019	US
62/920,636	10 Mei 2019	US

(43) Tanggal Pengumuman Paten :
20 Juni 2022

(71) Nama dan Alamat yang Mengajukan Permohonan Paten :
The Regents Of The University Of Colorado, A Body Corporate
1800 Grant Street, 8th Floor Denver, Colorado 80203, United States of America United States of America

(72) Nama Inventor :
Garret MODDEL,US

(74) Nama dan Alamat Konsultan Paten :
Marolita Setiati
PT SPRUSON FERGUSON INDONESIA, Graha Paramita 3B Floor Zona D Jl. Denpasar Raya Blok D2 Kav.8 Kuningan

(54) Judul Invensi : PERANTI-PERANTI FLUKTUASI VAKUM KUANTUM

(57) Abstrak :

Dijelaskan di sini adalah peranti-peranti yang menggabungkan rongga Casimir, yang memodifikasi distribusi mode vakum kuantum di dalam rongga. Rongga Casimir dapat menggerakkan pembawa muatan dari atau ke peranti elektronik yang ditempatkan berdekatan atau bersebelahan dengan rongga Casimir dengan memodifikasi insiden distribusi mode vakum kuantum di satu sisi peranti elektronik menjadi berbeda dari insiden distribusi mode vakum kuantum pada sisi lain peranti elektronik. Peranti elektronik dapat menunjukkan struktur yang memungkinkan pengangkutan atau penangkapan pembawa panas dalam interval waktu yang sangat singkat, seperti dalam 1 pikodetik atau kurang.

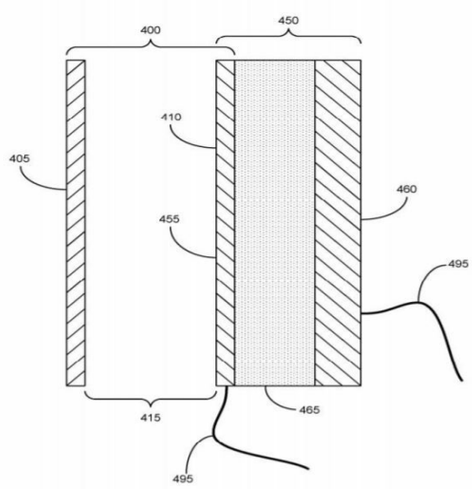

GAMBAR 4

(20) RI Permohonan Paten

(19) ID **(11) No Pengumuman : 2022/03169** **(13) A**

(51) I.P.C : A 01N 43/36,A 01N 57/12,A 01N 25/04

(21) No. Permohonan Paten : P00202107832

(22) Tanggal Penerimaan Permohonan Paten :
21 Februari 2020

(30) Data Prioritas :

(31) Nomor	(32) Tanggal	(33) Negara
62/809,026	22 Februari 2019	US

(43) Tanggal Pengumuman Paten :
23 Juni 2022

(71) Nama dan Alamat yang Mengajukan Permohonan Paten :
VERDESIAN LIFE SCIENCES U.S., LLC
1001 Winstead Drive, Suite 480 Cary, NC 27513 United States of America

(72) Nama Inventor :
LICKFELDT, Darin,US
VANDERVORT, Nicholas, William, III,US
BURTON, Amy,US
PAA, Sandra,US

(74) Nama dan Alamat Konsultan Paten :
Nadya Prita G. Djajadiningrat S.H., M.Hum
Ruko Griya Cinere Blok 49, No.38, Jl. Limo Raya, Kota Depok, Jawa Barat

(54) Judul Invensi : KOMBINASI ASAM PIROGLUTAMAT DAN INHIBITOR UREASE UNTUK MENINGKATKAN EFEK KESEHATAN TANAMAN

(57) Abstrak :
Pokok bahasan yang diuraikan di sini secara umum berkaitan dengan komposisi dan formulasi serta metode penggunaan kombinasi asam piroglutamat dan NBPT untuk meningkatkan karakteristik kesehatan tanaman, seperti hasil protein mentah dan peningkatan persen nitrogen dalam jaringan tanaman.

(20) RI Permohonan Paten

(19) ID **(11) No Pengumuman : 2022/03171** **(13) A**

(51) I.P.C : A 24F 40/485,A 24F 40/42,A 61M 11/04

(21) No. Permohonan Paten : P00202108252

(22) Tanggal Penerimaan Permohonan Paten :
01 Mei 2020

(30) Data Prioritas :

(31) Nomor	(32) Tanggal	(33) Negara
1906279.3	03 Mei 2019	GB

(43) Tanggal Pengumuman Paten :
23 Juni 2022

(71) Nama dan Alamat yang Mengajukan Permohonan Paten :
NICOVENTURES TRADING LIMITED
Globe House, 1 Water Street, London WC2R 3LA, UNITED KINGDOM United Kingdom

(72) Nama Inventor :
KABIRAT, Junior,GB

(74) Nama dan Alamat Konsultan Paten :
Arifia Jauharia Fajra S.T., S.H.
Suite 701, Pondok Indah Office Tower 2 Jl. Sultan Iskandar Muda Kav. V-TA, Pondok Indah Jakarta 12310, Indonesia

(54) Judul Invensi : SISTEM PENYEDIAAN AEROSOL ELEKTRONIK

(57) Abstrak :

Suatu sistem penyediaan aerosol mencakup suatu reservoir untuk menampung suatu bahan prekursor aerosol; suatu porta saluran masuk dan suatu porta saluran keluar yang keduanya secara fluida terhubung ke reservoir; dan suatu unit kontrol yang dikonfigurasi untuk memasok suatu fluida bertekanan ke reservoir melalui porta saluran masuk untuk meningkatkan tekanan di dalam reservoir relatif terhadap tekanan di bagian luar dari reservoir untuk memaksa bahan prekursor aerosol tersebut keluar dari reservoir melalui porta saluran keluar.

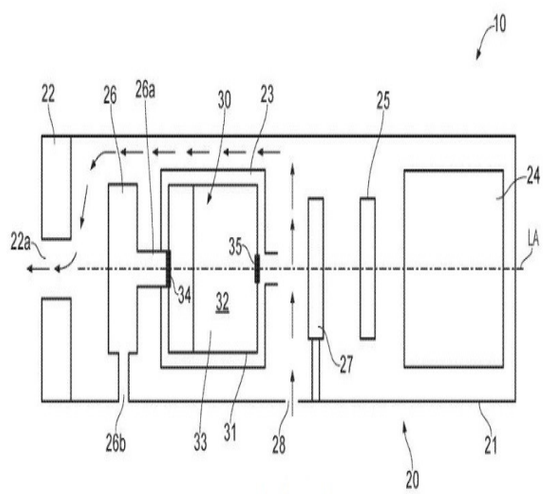

Gambar 1

(20) RI Permohonan Paten

(19) ID **(11) No Pengumuman : 2022/03164** **(13) A**

(51) I.P.C : B 01J 20/34,B 01J 20/28,B 01J 20/18

(21) No. Permohonan Paten : P00202110105

(22) Tanggal Penerimaan Permohonan Paten :
13 Mei 2020

(30) Data Prioritas :

(31) Nomor	(32) Tanggal	(33) Negara
62/848,335	15 Mei 2019	US

(43) Tanggal Pengumuman Paten :
22 Juni 2022

(71) Nama dan Alamat yang Mengajukan Permohonan Paten :
Lyondell Chemical Technology, L.P.
1221 McKinney Street Suite 300 Houston, Texas 77010
United States of America United States of America

(72) Nama Inventor :
Ha H. NGUYEN,VN
Daniel F. WHITE,GB
Robert J. REBMAN,US
Chelsee A. ARCENEAUX,US
Xueyong YANG,US

(74) Nama dan Alamat Konsultan Paten :
Maulitta Pramulasari
Mirandah Asia Indonesia Sudirman Plaza, Plaza Marein
Lantai 10E Jalan Jenderal Sudirman Kavling 76-78

(54) Judul Invensi : METODE PENGERINGAN PROPILENA OKSIDA

(57) Abstrak :
Metode pengeringan aliran yang menyertakan propilena oksida. Metode-metode tersebut dapat mencakup pengontakan aliran yang menyertakan propilena oksida dengan saringan molekuler. Saringan molekuler dapat berada di dalam unit pengeringan, dan dapat diregenerasi. Aliran yang mencakup propilena oksida dapat mencakup satu atau lebih senyawa organik lainnya.

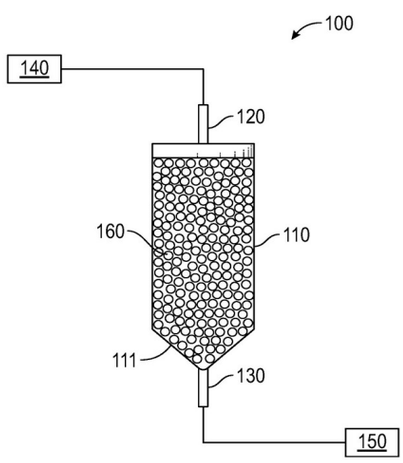

GAMBAR 1

(20) RI Permohonan Paten

(19) ID **(11) No Pengumuman : 2022/03139** **(13) A**

(51) I.P.C : G 01N 30/50,G 01N 30/40

(21) No. Permohonan Paten : P00202204738

(22) Tanggal Penerimaan Permohonan Paten :
23 September 2020

(30) Data Prioritas :

(31) Nomor	(32) Tanggal	(33) Negara
62/905,033	24 September 2019	US
62/958,899	09 Januari 2020	US

(43) Tanggal Pengumuman Paten :
21 Juni 2022

(71) Nama dan Alamat yang Mengajukan Permohonan Paten :
REGENERON PHARMACEUTICALS, INC.
777 Old Saw Mill River Road, Tarrytown, NY 10591, United States of America United States of America

(72) Nama Inventor :
STAIRS, Robert,US
REILLY, James,US
MATTILA, John,US
WADSWORTH, Samantha,US

(74) Nama dan Alamat Konsultan Paten :
Lanny Setiawan
Pacific Patent Multiglobal DIPO Business Center Lt. 11, Jalan Jend. Gatot Subroto Kav. 51-52, Jakarta Pusat- 10260 Indonesia

(54) Judul Invensi : SISTEM DAN METODE PENGGUNAAN DAN REGENERASI KROMATOGRAFI

(57) Abstrak :

Aspek-aspek dari pengungkapan ini berhubungan dengan suatu metode untuk meregenerasi kolom kromatografi interaksi hidrofobik dimana suatu massa muatan telah diterapkan padanya, metode terdiri dari melewati satu atau lebih volume kolom suatu larutan basa melalui media interaksi hidrofobik di dalam kolom, dimana larutan basa memperlihatkan suatu pH antara sekitar 10 dan sekitar 14, dan suatu konduktivitas sekitar 0,5 mS/cm dan sekitar 10 mS/cm, dimana material yang terikat ke media interaksi hidrofobik disingkirkan. Dalam beberapa kasus, larutan basa dapat meliputi natrium hidroksida pada suatu konsentrasi antara, sebagai contoh, sekitar 0,1 mM dan 10 mM.

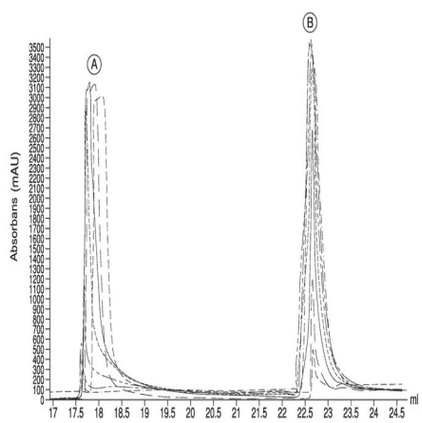

GAMBAR 12

(20) RI Permohonan Paten

(19) ID **(11) No Pengumuman : 2022/03178** **(13) A**

(51) I.P.C : A 61K 31/353,A 61K 9/10,A 61P 27/04,A 61P 43/00

(21) No. Permohonan Paten : P00202204873

(22) Tanggal Penerimaan Permohonan Paten :
02 Oktober 2020

(30) Data Prioritas :

(31) Nomor	(32) Tanggal	(33) Negara
2019-184053	04 Oktober 2019	JP

(43) Tanggal Pengumuman Paten :
23 Juni 2022

(71) Nama dan Alamat yang Mengajukan Permohonan Paten :
Senju Pharmaceutical Co., Ltd.
3-1-9, Kawara-machi, Chuo-ku, Osaka-shi, Osaka 5410048, Japan Japan

(72) Nama Inventor :
TARUI, Takeshi,JP
KOBAYASHI, Shinya,JP

(74) Nama dan Alamat Konsultan Paten :
Lanny Setiawan
Pacific Patent Multiglobal DIPO Business Center Lt. 11, Jalan Jend. Gatot Subroto Kav. 51-52, Jakarta Pusat - 10260 Indonesia

(54) Judul Invensi : OBAT FARMASI YANG MENGANDUNG TURUNAN HETEROSIKLIDEN ASETAMIDA

(57) Abstrak :

Pengungkapan ini menyediakan sarana untuk mengobati mata kering. Pengungkapan ini dapat memberikan: suatu komposisi untuk digunakan dalam mengobati mata kering; dan penggunaan daripadanya. Komposisinya mengandung (E)-2-(7-trifluorometil-kroman-4-iliden)-N-(7-hidroksi-5,6,7,8-tetrahidronaftalen-1-il)asetamida, garam daripadanya yang dapat diterima secara farmasi, atau solvat daripadanya. Pengungkapan ini dapat memberikan: suatu komposisi untuk mengobati mata kering; dan penggunaan daripadanya. Komposisi mengandung inhibitor zona Vi/Vc.

GAMBAR 1

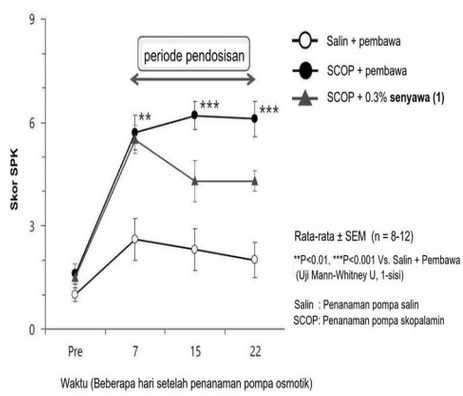

(20) RI Permohonan Paten

(19) ID **(11) No Pengumuman : 2022/03140** **(13) A**

(51) I.P.C : A 61P 25/28,C 07K 16/28

(21) No. Permohonan Paten : P00202201541

(22) Tanggal Penerimaan Permohonan Paten :
30 Juli 2020

(30) Data Prioritas :

(31) Nomor	(32) Tanggal	(33) Negara
62/881,187	31 Juli 2019	US
62/892,467	27 Agustus 2019	US
62/947,449	12 Desember 2019	US
62/960,606	13 Januari 2020	US
63/057,142	27 Juli 2020	US

(43) Tanggal Pengumuman Paten :
21 Juni 2022

(71) Nama dan Alamat yang Mengajukan Permohonan Paten :
ALECTOR LLC
131 Oyster Point Boulevard, Suite 600, South San Francisco, California 94080, United States of America United States of America

(72) Nama Inventor :
Hua LONG ,US
Tina SCHWABE ,US
Daniel P. BERMINGHAM,US
Klaus-Dieter HEGER ,US
Francesca CIGNARELLA ,US
Philip Ling KONG ,US
Ananya MITRA ,US
Jeonghoon SUN ,US
Wei-Hsien HO,US
Santiago Viveros SALAZAR ,US
Angie Grace YEE ,US
Muhammad A. ALHAWAGRI ,US
Herve RHINN ,US
Karpagam SRINIVASAN ,US
Ilaria TASSI ,US
Arnon ROSENTHAL ,US

(74) Nama dan Alamat Konsultan Paten :
Dr., Inda Citraninda Noerhadi S.S.,M.A.,
Biro Oktroi Roosseno Kantor Taman A-9 Unit C1 & C2 Jalan DR. Ide Anak Agung Gde Agung

(54) Judul Invensi : ANTIBODI-ANTIBODI ANTI-MS4A4A DAN METODE-METODE PENGGUNAANNYA

(57) Abstrak :
Pengungkapan ini umumnya diarahkan pada komposisi-komposisi yang termasuk antibodi, misalnya, antibodi monoklonal, antibodi manusiawi dan fragmen antibodi, yang secara spesifik mengikat polipeptida MS4A4A, misalnya, MS4A4A mamalia atau MS4A4A manusia, dan penggunaan komposisi tersebut dalam mencegah, mengurangi risiko, atau mengobati individu yang membutuhkannya.

(20) RI Permohonan Paten

(19) ID **(11) No Pengumuman : 2022/03148** **(13) A**

(51) I.P.C : A 23L 13/50,A 23L 13/40,A 23L 29/212,A 23L 7/157,A 23L 29/10,A 23L 5/10,A 23L 17/00,A 23L 23/00,A 23L 29/00,A 23L 35/00,A 23L 5/00

(21) No. Permohonan Paten : P00202205019

(22) Tanggal Penerimaan Permohonan Paten :
29 September 2020

(30) Data Prioritas :

(31) Nomor	(32) Tanggal	(33) Negara
2019-180451	30 September 2019	JP
2020-119206	10 Juli 2020	JP
2020-138938	19 Agustus 2020	JP

(43) Tanggal Pengumuman Paten :
21 Juni 2022

(71) Nama dan Alamat yang Mengajukan Permohonan Paten :
J-OIL MILLS, INC.
8-1, Akashi-cho, Chuo-ku, Tokyo 104-0044, Japan Japan

(72) Nama Inventor :
Tomoki HORIGANE ,JP
Kai YAMAGATA ,JP
Saika SATO ,JP
Junpei KUBOTA ,JP
Sanshiro SAITO ,JP

(74) Nama dan Alamat Konsultan Paten :
Ludiyanto
Jalan Hayam Wuruk No. 3 i & j Jakarta Pusat

(54) Judul Invensi : KOMPOSISI

(57) Abstrak :
Disajikan komposisi mengandung komponen(a): pati berat molekuler rendah diperoleh dari pati memiliki kandungan amilosa 5% massa atau lebih dan komponen (b): pengemulsi, dimana berat molekuler puncak komponen (a) adalah 3 x 103 atau lebih dan5 × 10 atau kurang, kandungan komponen (a) dalam komposisi adalah 3% massa atau lebih dan 45% massa atau kurang dalam hubungan dengan total massa komposisi, total kandungan pati dalam komposisi adalah 75% massa atau lebih dan 99,5% massa atau kurang dalam hubungan dengan total massa komposisi, kandungan komponen (b) dalam komposisi adalah 0,5% massa atau lebih dan 11% massa atau kurang dalam hubungan dengan total massa komposisi, entalpidisosiasi kompleks lipid amilosaper massa kering pati dalam komposisi yang diukur dengan kalorimetri pemindaian diferensial adalah 0,9 J/g atau lebih,dan tingkat penggumpalan dalam air dingin komposisi pada 25°C adalah 5 atau lebih dan 20 atau kurang.

(20) RI Permohonan Paten

(19) ID **(11) No Pengumuman : 2022/03166** **(13) A**

(51) I.P.C : A 61K 47/54,A 61K 31/435

(21) No. Permohonan Paten : P00202205075

(22) Tanggal Penerimaan Permohonan Paten :
21 Februari 2020

(30) Data Prioritas :

(31) Nomor	(32) Tanggal	(33) Negara
16/667,804	29 Oktober 2019	US

(43) Tanggal Pengumuman Paten :
22 Juni 2022

(71) Nama dan Alamat yang Mengajukan Permohonan Paten :
KEMPHARM, INC.
1180 Celebration Blvd. Suite 103 Celebration, Florida 34747
United States of America

(72) Nama Inventor :
GUENTHER, Sven,DE
CHI, Guochen,CN
MICKLE, Travis,US

(74) Nama dan Alamat Konsultan Paten :
Lasman Sitorus
LSP Partnership, Graha Simatupang Tower 2B Lantai 7, Jl. TB Simatupang Kavling 38

(54) Judul Invensi : SENYAWA-SENYAWA DAN KOMPOSISI-KOMPOSISI D-AMFETAMINA SERTA PROSES-PROSES PEMBUATAN DAN PENGGUNAANNYA

(57) Abstrak :
Diungkapkan di sini senyawa-senyawa d-amfetamina dan komposisi-komposisiyang mengandung sedikitnya satu asam organik yang terikat secara kovalen dengan d-amfetamina, garamnya, turunannya, atau kombinasinya. Metode-metodepembuatan dan penggunaan senyawa dan komposisi tersebut jugadiungkapkan.

Gb. 1

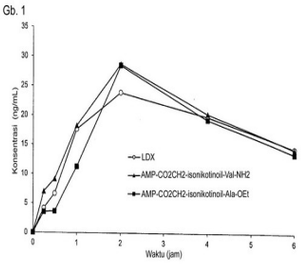

(20) RI Permohonan Paten

(19) ID **(11) No Pengumuman : 2022/03125** **(13) A**

(51) I.P.C : A 61K 8/19,A 61K 8/02,A 61Q 19/00

(21) No. Permohonan Paten : P00202200121

(22) Tanggal Penerimaan Permohonan Paten :
03 Juli 2020

(30) Data Prioritas :

(31) Nomor	(32) Tanggal	(33) Negara
19185003.1	08 Juli 2019	EP

(43) Tanggal Pengumuman Paten :
21 Juni 2022

(71) Nama dan Alamat yang Mengajukan Permohonan Paten :
OMYA INTERNATIONAL AG
Baslerstrasse 42, 4665 Oftringen, SWITZERLAND
Switzerland

(72) Nama Inventor :
BUDDE, Tanja,DE
LANDER, Stefan,CH
SHARMA, Lalit,IN

(74) Nama dan Alamat Konsultan Paten :
Anisa Ambadar S.H., LL.M.
Jl. Proklamasi No. 79, Pegangsaan, Menteng, Jakarta

(54) Judul Invensi : KOMPOSISI KERING KOSMETIKA DAN/ATAU PERAWATAN KULIT

(57) Abstrak :

Invensi ini berhubungan dengan komposisi kering kosmetika dan/atau perawatan kulit, proses untuk membuat komposisi kering kosmetika dan/atau perawatan kulit, penggunaan komposisi kering sebagai komposisi kosmetika dan/atau perawatan kulit, dan penggunaan campuran yang terdiri dari komponen pertama dan komponen kedua sebagai pengganti talk atau material yang mengandung talk dalam komposisi kering kosmetika dan/atau perawatan kulit.

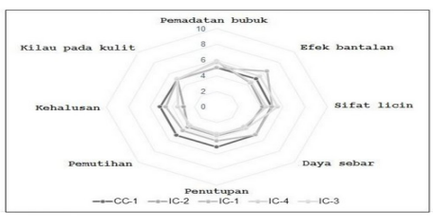

Gambar 1

(20) RI Permohonan Paten

(19) ID **(11) No Pengumuman : 2022/03097** **(13) A**

(51) I.P.C : B 24D 3/10,B 24D 18/00

(21) No. Permohonan Paten : P00202112057

(22) Tanggal Penerimaan Permohonan Paten :
26 Juni 2020

(30) Data Prioritas :

(31) Nomor	(32) Tanggal	(33) Negara
201910584014.5	28 Juni 2019	CN

(43) Tanggal Pengumuman Paten :
20 Juni 2022

(71) Nama dan Alamat yang Mengajukan Permohonan Paten :
SAINT-GOBAIN ABRASIVES, INC.
One New Bond Street Worcester, Massachusetts 01615
United States of America United States of America

(72) Nama Inventor :
RINGENBACH, Gwenaëlle,FR
LAUVERGEON, Lise,FR
XIAO, Ji,CN
GOSAMO, Ignazio,IT
LUO, Aiyun,CN

(74) Nama dan Alamat Konsultan Paten :
Kusno Hadi S.Si
Kartika Chandra Office Tower 4 th Floor Suite 409 Jalan Gatot Subroto Kavling 18-20

(54) Judul Invensi : BENDA ABRASIF DAN METODE PEMBENTUKAN

(57) Abstrak :
Suatu benda abrasif dapat mencakup suatu komponen abrasif yang mencakup suatu bodi. Bodi dapat mencakup matriks ikatan dan partikel-partikel abrasif yang terkandung dalam matriks ikatan. Dalam suatu perwujudan, bodi dapat mencakup suatu fase yang saling tersambung memanjang melalui sedikitnya satu bagian dari matriks ikatan. bodi dapat mencakup suatu fase terputus yang mencakup sejumlah bagian diskret. Sedikitnya salah satu dari bagian diskret dapat mencakup suatu pori makroskopik. Dalam perwujudan lainnya, bodi dapat mencakup porositas sedikitnya 15% volume untuk volume total bodi.

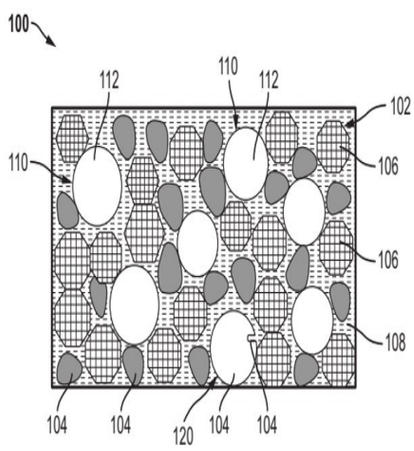

GAMBAR 1

(20) RI Permohonan Paten

(19) ID **(11) No Pengumuman : 2022/03116** **(13) A**

(51) I.P.C : H 04L 1/16,H 04L 1/14

(21) No. Permohonan Paten : P00202003181

(22) Tanggal Penerimaan Permohonan Paten :
16 Oktober 2018

(30) Data Prioritas :

(31) Nomor	(32) Tanggal	(33) Negara
62/572699	16 Oktober 2017	US

(43) Tanggal Pengumuman Paten :
21 Juni 2022

(71) Nama dan Alamat yang Mengajukan Permohonan Paten :
TELEFONAKTIEBOLAGET LM ERICSSON (PUBL)
SE-164 83 Stockholm, Sweden Sweden

(72) Nama Inventor :
SEDLACEK, Ivo ,CZ
WASS, Mikael ,SE
JOHANSSON, Kaj ,SE

(74) Nama dan Alamat Konsultan Paten :
Pardomuan Oloan Lubis S.T.
PLAZA SUA, 3rd Floor Jl. Prof. Dr. Soepomo, S.H., No. 27
Tebet - Jakarta 12810 Indonesia

(54) Judul Invensi : MENGHINDARI TRANSMISI ULANG GANDA PADA PERSINYALAN YANG DIBAWA OLEH PEMBAWA NAS 5G

(57) Abstrak :
Perwujudan di sini berkaitan dengan peranti nirkabel dan Fungsi Manajemen Akses dan Mobilitas, AMF, dan metode yang dilakukan oleh peranti nirkabel dan AMF, masing-masing.

(20) RI Permohonan Paten

(19) ID **(11) No Pengumuman : 2022/03179** **(13) A**

(51) I.P.C : E 02D 17/20,H 01S 3/094,H 04W 88/10

(21) No. Permohonan Paten : P00202010059

(22) Tanggal Penerimaan Permohonan Paten :
17 Desember 2020

(30) Data Prioritas :
(31) Nomor (32) Tanggal (33) Negara

(43) Tanggal Pengumuman Paten :
24 Juni 2022

(71) Nama dan Alamat yang Mengajukan Permohonan Paten :
Lembaga Ilmu Pengetahuan Indonesia
Jl. Jend. Gatot Subroto No. 10, Jakarta Indonesia

(72) Nama Inventor :
Dr. Edi Kurniawan, ST, M.Eng,ID
Mefina Yulias Rofianingrum, ST., MT.,ID
Imam Mulyanto, ST, MT,ID
Dr. Bambang Widiyatmoko, M.Eng.,ID
Dra. Dwi Bayuwati, M.Eng.Sc,ID
Suryadi, S.Si,ID

(74) Nama dan Alamat Konsultan Paten :
Pusat Pemanfaatan dan Inovasi Iptek - LIPI
Jl. Raya Jakarta-Bogor No.KM. 47, Nanggewer Mekar,
Cibinong, Bogor, Jawa Barat 16911

(54) Judul Invensi : INKLINOMETER BOREHOLE SERAT OPTIK UNTUK MENGUKUR KEMIRINGAN TANAH BERBASIS SERAT OPTIK JENIS SMS (SINGLE MODE – MULTIMODE – SINGLE MODE)

(57) Abstrak :

Invensi ini berkaitan dengan inklinometer borehole untuk mengukur kemiringan tanah di kedalaman yang membentuk sudut terhadap sumbu vertikal tanah dalam empat arah kemiringan. Inklinometer borehole ini terdiri dari suatu sumber cahaya laser, kopler serat optik, kabel serat optik, empat buah silinder rumahan, masing-masing dengan probe serat optik SMS di dalamnya yang berfungsi sebagai sensor kemiringan, yang duduk didalam silinder utama berupa pipa PVC, tali stainless steel, bandul pemberat; yang dicirikan dengan empat buah silinder rumahan dipasang di dalam pipa rumahan utama dan memuat empat buah probe serat SMS (single mode-multimode-single mode) yang masing-masing tersambung di antara dua untai serat optik jenis single mode yang berfungsi sebagai sebagai media penjalaran cahaya; suatu pendeteksi cahaya dan pembaca data yang terdiri dari fotodetektor, penguat transimpedance, serta panel meter sebagai penunjuk nilai kemiringan pada arah sumbu X+, X-, Y+ serta Y- dilengkapi knop kalibrasi tegangan; empat tuas penekan aktif dan empat tuas penekan pasif untuk masing-masing silinder rumahan yang berlokasi di kedua sisi silinder rumahan; empat serat optik masukan dan satu serat optik acuan berbentuk U; empat strip pipa PVC yang dilekatkan pada bagian dalam pipa PVC sebagai jalur gerak vertikal untuk tuas penekan aktif dan tuas penekan pasif.

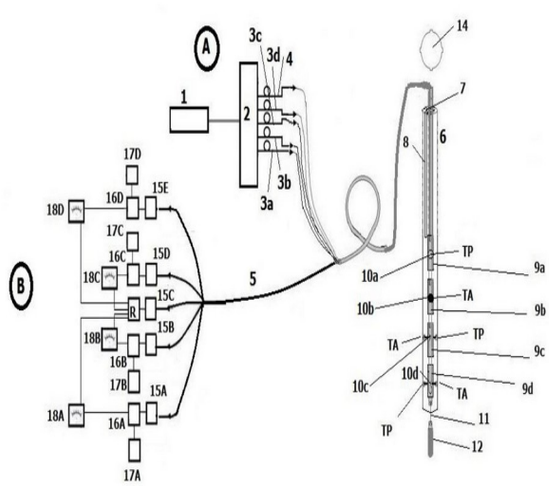

Gambar 1

(20) RI Permohonan Paten

(19) ID **(11) No Pengumuman : 2022/03154** **(13) A**

(51) I.P.C : G 01S 5/00,H 04W 64/00

(21) No. Permohonan Paten : P00202206219

(22) Tanggal Penerimaan Permohonan Paten :
09 Desember 2020

(30) Data Prioritas :

(31) Nomor	(32) Tanggal	(33) Negara
20190100553	12 Desember 2019	GR

(43) Tanggal Pengumuman Paten :
21 Juni 2022

(71) Nama dan Alamat yang Mengajukan Permohonan Paten :
QUALCOMM INCORPORATED
5775 Morehouse Drive, San Diego, California 92121 United States of America

(72) Nama Inventor :
MANOLAKOS, Alexandros,GR
LY, Hung Dinh,US

(74) Nama dan Alamat Konsultan Paten :
Nadia Ambadar
Jl. Proklamasi No. 79, Pegangsaan, Menteng, Jakarta

(54) Judul Invensi : TRANSMISI SINYAL PEMOSISIAN PERANGKAT PENGGUNA SELAMA KEADAAN TIDAK TERHUBUNG ATAU TIDAK AKTIF

(57) Abstrak :
Metode transmisi sinyal referensi suara (SRS) untuk penentuan posisi meliputi: memperoleh, pada peralatan pengguna (Perangkat pengguna), sejumlah parameter transmisi SRS; dan mentransmisikan SRS untuk pemosisian dari Perangkat pengguna sesuai dengan sejumlah parameter transmisi SRS saat Perangkat pengguna dalam keadaan tidak terhubung, relatif terhadap jaringan komunikasi, atau keadaan tidak aktif.

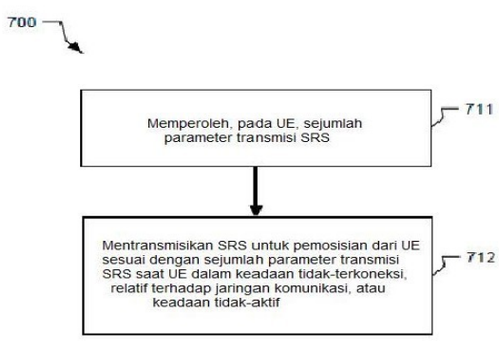

Gambar 7

(20) RI Permohonan Paten

(19) ID **(11) No Pengumuman : 2022/03096** **(13) A**

(51) I.P.C : A 45D 24/22,A 45D 19/02

(21) No. Permohonan Paten : P00202110487

(22) Tanggal Penerimaan Permohonan Paten :
28 Mei 2020

(30) Data Prioritas :

(31) Nomor	(32) Tanggal	(33) Negara
19180513.4	17 Juni 2019	EP

(43) Tanggal Pengumuman Paten :
20 Juni 2022

(71) Nama dan Alamat yang Mengajukan Permohonan Paten :
Unilever IP Holdings B.V.
Weena 455, 3013 AL Rotterdam, Netherlands Netherlands

(72) Nama Inventor :
Anup Kisan CHALKE,ID

(74) Nama dan Alamat Konsultan Paten :
Arifia Jauharia Fajra S.T., S.H.
Suite 701, Pondok Indah Office Tower 2 Jl. Sultan Iskandar Muda Kav. V-TA, Pondok Indah Jakarta 12310, Indonesia

(54) Judul Invensi : SUATU APLIKATOR MINYAK RAMBUT

(57) Abstrak :

Suatu aplikator minyak rambut yang mencakup: (a) suatu wadah yang mencakup suatu dasar, dinding-dinding yang memanjang ke arah-atas darinya, porsi berulir pada ujung atas dari wadah dan suatu permukaan bagian-atas yang mencakup suatu komponen lentur datar; (b) suatu penutup-dan-dispenser yang mencakup suatu tutup silinder, tutup tersebut yang mencakup ulir-ulir berlawanan pada sisi dalam darinya yang mampu untuk penautan ulir dengan porsi berulir dari wadah; (c) tutup silinder tersebut yang mencakup suatu tabung distributor yang ditempatkan secara horizontal terelongasi pada permukaan bagian-atas darinya; dan tabung distributor tersebut yang mencakup sejumlah nosel yang memanjang ke arah-atas yang dikonfigurasi untuk menyalurkan minyak dari wadah; yang dicirikan bahwa komponen lentur tersebut mencakup suatu tab yang dapat patah yang memanjang ke arah-atas yang ketika patah memastikan tabung distributor berada dalam hubungan fluida dengan minyak dalam wadah; dan tutup silinder tersebut yang mencakup penghenti silinder dalam dan penghenti silinder luar pada sisi dalam darinya; penghenti silinder dalam tersebut mampu menyediakan penyegelan tahan bocor untuk minyak ketika penutup-dan-dispenser diulir secara erat ke wadah; dan penghenti silinder luar tersebut mampu terletak rata terhadap perimeter dari permukaan bagian-atas; sehingga memastikan aplikator minyak rambut tersebut tahan bocor di sekitar sambungan-sambungan berulir; dan menyediakan penyaluran minyak yang seragam melalui nosel-nosel.

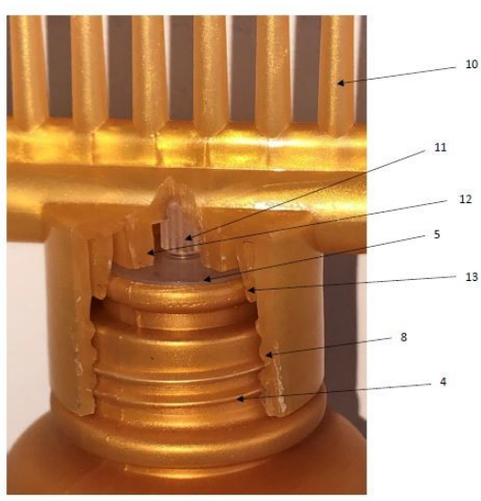

Gambar 4

(20) RI Permohonan Paten

(19) ID **(11) No Pengumuman : 2022/03172** **(13) A**

(51) I.P.C : G 06F 9/451,G 06F 3/16

(21) No. Permohonan Paten : P00202110353

(22) Tanggal Penerimaan Permohonan Paten :
26 Maret 2020

(30) Data Prioritas :

(31) Nomor	(32) Tanggal	(33) Negara
16/419,503	22 Mei 2019	US

(43) Tanggal Pengumuman Paten :
23 Juni 2022

(71) Nama dan Alamat yang Mengajukan Permohonan Paten :
MICROSOFT TECHNOLOGY LICENSING, LLC
One Microsoft Way, Redmond, Washington 98052-6399,
U.S.A. United States of America

(72) Nama Inventor :
BRUSH, Alice Jane Bernheim,US
STIFELMAN, Lisa J.,US
TRUFINESCU, Adina Magdalena,US
ENDRES, Kevin J.,US

(74) Nama dan Alamat Konsultan Paten :
Lanny Setiawan MBA., M.Mgt., MA-LPC., MA-LMFT.
Pacific Patent Multiglobal DIPO Business Center Lt. 11, Jalan Jend. Gatot Subroto Kav. 51-52, Jakarta Pusat- 10260
Indonesia

(54) Judul Invensi : MANAJEMEN AKTIVASI UNTUK ASISTEN SUARA GANDA

(57) Abstrak :

Suatu sistem dan metode mencakup deteksi ucapan pengguna dari salah satu dari sejumlah kata kunci suara, masing-masing dari sejumlah kata kunci suara yang terkait dengan aplikasi asisten suara masing-masing, penentuan, sebagai tanggapan terhadap deteksi salah satu dari sejumlah kata kunci suara masing-masing, apakah salah satu dari sejumlah aplikasi asisten suara ditetapkan sebagai tidak dapat diinterupsi, dan, jika ditentukan bahwa tidak satu pun dari sejumlah aplikasi asisten suara ditetapkan sebagai tidak dapat diinterupsi, aktivasi salah satu dari sejumlah aplikasi asisten suara yang terkait dengan kata kunci yang terdeteksi.

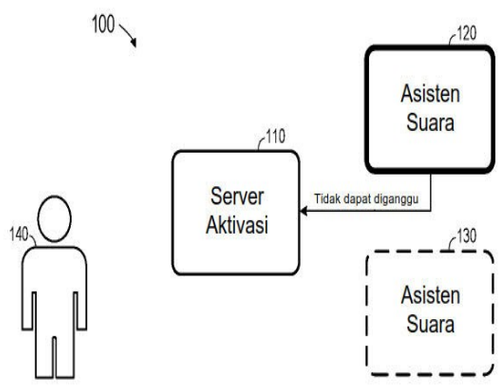

GAMBAR 3

(20) RI Permohonan Paten

(19) ID **(11) No Pengumuman : 2022/03157** **(13) A**

(51) I.P.C : A 61K 31/506,A 61K 31/4709,A 61P 31/06,C 07D 401/14,C 07D 405/14,C 07D 409/14,C 07D 401/04

(21) No. Permohonan Paten : P00202206299

(22) Tanggal Penerimaan Permohonan Paten :
28 Desember 2020

(30) Data Prioritas :

(31) Nomor	(32) Tanggal	(33) Negara
20163200.7	13 Maret 2020	EP
116028	27 Desember 2019	PT
116168	13 Maret 2020	PT

(43) Tanggal Pengumuman Paten :
21 Juni 2022

(71) Nama dan Alamat yang Mengajukan Permohonan Paten :
TECNIMEDE, SOCIEDADE TÉCNICO-MEDICINAL, SA
Rua Da Tapada Grande Nº2, Abrunheira - Sintra Sintra, 2710-089 Portugal

(72) Nama Inventor :
Augusto Eugénio PARDAL FILIPE,PT
Carla Patrícia DA COSTA PEREIRA ROSA,PT
Ana Vanessa CORDEIRO SIMÕES,PT
João Carlos RAMOS DAMIL,PT
João Pedro SILVA SERRA,PT
Ana Lúcia ALMEIDA FERREIRA,PT
Rita Isabel GOMES NEVES,PT
Sara Alexandra MARQUES HOMEM E SOUSA DOS SANTOS,PT

(74) Nama dan Alamat Konsultan Paten :
Maulitta Pramulasari
Mirandah Asia Indonesia Sudirman Plaza, Plaza Marein Lantai 10E Jalan Jenderal Sudirman Kavling 76-78

(54) Judul Invensi : ANTIBAKTERI KUINOLIN

(57) Abstrak :
Pengungkapan ini berhubungan dengan turunan 6-kuinolin-2-piperidin tersubstitusi untuk digunakan dalam pengobatan dan/atau pencegahan tuberkulosis. Formula I

(20) RI Permohonan Paten

(19) ID **(11) No Pengumuman : 2022/03161** **(13) A**

(51) I.P.C : H 01M 4/62,H 01M 4/13

(21) No. Permohonan Paten : P00202206389

(22) Tanggal Penerimaan Permohonan Paten :
08 Desember 2020

(30) Data Prioritas :

(31) Nomor	(32) Tanggal	(33) Negara
2019-228042	18 Desember 2019	JP

(43) Tanggal Pengumuman Paten :
21 Juni 2022

(71) Nama dan Alamat yang Mengajukan Permohonan Paten :
SANYO ELECTRIC CO., LTD.
1-1, Sanyo-cho, Daito-shi, Osaka 5748534 Japan

(72) Nama Inventor :
UEHARA Yukitoshi,JP
DONOUE Kazunori,JP
MIYAZAKI Shinya,JP

(74) Nama dan Alamat Konsultan Paten :
Januar Ferry
PT. Hakindah International Gedung Gajah Unit AT Jalan Dr Saharjo No. 111 Tebet

(54) Judul Invensi : ELEKTRODE POSITIF UNTUK BATERAI SEKUNDER ELEKTROLIT TIDAK BERAIR DAN BATERAI SEKUNDER ELEKTROLIT TIDAK BERAIR

(57) Abstrak :

Elektrode positif untuk baterai sekunder elektrolit tidak berair menurut invensi ini disediakan dengan bodi inti elektrode positif dan lapisan campuran elektrode positif yang dibentuk pada permukaan bodi inti elektrode positif. Lapisan campuran elektrode positif memiliki fraksi kosong dari 23% volume hingga 50% volume; lapisan campuran elektrode positif mengandung setidaknya bahan aktif elektrode positif, tabung nano karbon yang berfungsi sebagai pembantu konduktif, dan polivinilidena fluorida yang berfungsi sebagai pengikat; tabung nano karbon memiliki diameter partikel dari 5 nm hingga 40 nm dan rasio aspek dari 100 hingga 1.000; kandungan tabung nano karbon pada lapisan campuran elektrode positif adalah dari 0,2% massa hingga 5% massa; dan jumlah molekul polivinilidena fluorida yang terkandung per satuan massa dari lapisan campuran elektrode positif adalah dari 0,005 hingga 0,030.

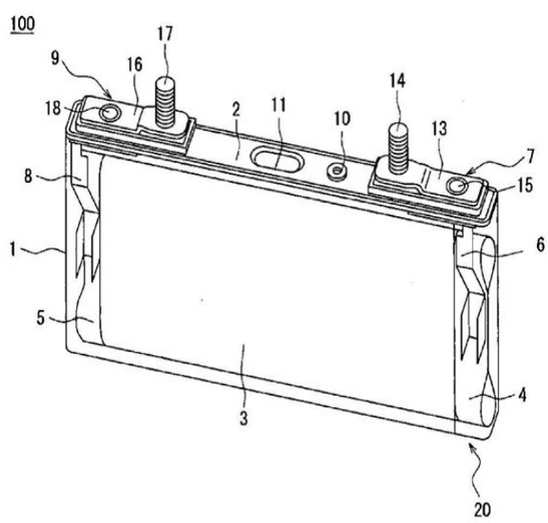

(20) RI Permohonan Paten

(19) ID **(11) No Pengumuman : 2022/03090** **(13) A**

(51) I.P.C : C 07K 16/28

(21) No. Permohonan Paten : P00202108697

(22) Tanggal Penerimaan Permohonan Paten :
27 Maret 2020

(30) Data Prioritas :

(31) Nomor	(32) Tanggal	(33) Negara
19166345.9	29 Maret 2019	EP
19200931.4	01 Oktober 2019	EP

(43) Tanggal Pengumuman Paten :
20 Juni 2022

(71) Nama dan Alamat yang Mengajukan Permohonan Paten :
MERUS N.V.
Yalelaan 62, 3584 CM Utrecht, The Netherlands Netherlands

(72) Nama Inventor :
VAN LOO, Pieter Fokko,NL

(74) Nama dan Alamat Konsultan Paten :
Lanny Setiawan MBA., M.Mgt., MA-LPC., MA-LMFT.
Pacific Patent Multiglobal DIPO Business Center Lt. 11, Jalan Jend. Gatot Subroto Kav. 51-52, Jakarta Pusat- 10260 Indonesia

(54) Judul Invensi : MOLEKUL PENGIKATAN CD3

(57) Abstrak :
Invensi berkaitan dengan daerah variabel rantai panjang, domain pengikatan, dan antibodi spesifik untuk CD3 manusia, dan protein pengikatan CD3. Invensi lebih lanjut berkaitan dengan penggunaan protein pengikatan CD3, diutamakan antibodi, dari invensi dalam pengobatan kanker atau penyakit autoimun.

(20) RI Permohonan Paten

(19) ID **(11) No Pengumuman : 2022/03187** **(13) A**

(51) I.P.C : B 32B 17/10

(21) No. Permohonan Paten : P00202010598

(22) Tanggal Penerimaan Permohonan Paten :
23 Desember 2020

(30) Data Prioritas :
(31) Nomor (32) Tanggal (33) Negara

(43) Tanggal Pengumuman Paten :
24 Juni 2022

(71) Nama dan Alamat yang Mengajukan Permohonan Paten :
Institut Teknologi Bandung
Divisi HaKI dan Hukum LPIK ITB, Jl. Ganesha No.15 F
Bandung Indonesia

(72) Nama Inventor :
Taufiq Mulyanto ,ID
Muhammad Fikri Zulkarnain,ID
Djobaer Oemardjaja,ID

(74) Nama dan Alamat Konsultan Paten :
Institut Teknologi Bandung
Divisi HaKI dan Hukum LPIK ITB, Jl. Ganesha No.15 F
Bandung

(54) Judul Invensi : METODE PEMBUATANNYA PANEL SANDWICH CORE BALSA UNTUK PERMUKAAN BERKONTUR

(57) Abstrak :

Penggunaan material komposit memberikan banyak potensi terhadap bentuk struktur pesawat karena sebelumnya terbatas oleh kemampuan bentuk dari material logam atau kayu. Material komposit dapat dibuat untuk mengikuti cetakan yang memiliki kontur 3D yang lebih ekstrem. Material komposit sandwich dengan core balsa memiliki banyak potensi dalam hal penggunaannya karena memiliki kekakuan yang lebih tinggi. Tetapi, penggunaan panel sandwich membutuhkan perhatian khusus saat fabrikasi karena umumnya dibuat cukup tebal, sehingga fleksibilitas terbatas. Kekurangan dari metode yang telah ada adalah lebih banyak mengembangkan desain core yang fleksibel, dimana pembuatannya tidak sederhana. Selain itu, fleksibilitas dari core masih terbatas karena dibuat terlebih dahulu dan tidak mengikuti desain kontur cetakan yang diinginkan. Metode sesuai invensi ini dapat mencetak panel sandwich secara langsung ke cetakan yang dapat mengikuti kontur dengan core kayu balsa serat vertikal dipotong menjadi berbentuk keramik, kemudian ditata mengikuti kontur pada cetakan. Rongga-rongga yang tercipta dari pemasangan keramik balsa diisi dengan microballoon. Sehingga dengan metode ini, didapatkan suatu konstruksi panel sandwich yang dapat dicetak pada permukaan yang memiliki kontur tiga dimensi dan dapat mempertahankan kekuatan dari core kayu balsa itu sendiri. Metode ini cocok untuk struktur permukaan yang hanya mementingkan kehalusan pada satu permukaan saja, seperti pada kulit luar pesawat terbang atau kapal.

Gambar 1

(20) RI Permohonan Paten

(19) ID **(11) No Pengumuman : 2022/03114** **(13) A**

(51) I.P.C : B 01D 61/58,B 01D 61/14,B 01D 61/02

(21) No. Permohonan Paten : P00202201606

(22) Tanggal Penerimaan Permohonan Paten :
29 Juli 2020

(30) Data Prioritas :

(31) Nomor	(32) Tanggal	(33) Negara
16/940,498	28 Juli 2020	US
62/880,172	30 Juli 2019	US

(43) Tanggal Pengumuman Paten :
20 Juni 2022

(71) Nama dan Alamat yang Mengajukan Permohonan Paten :
SOLENIS TECHNOLOGIES CAYMAN, L.P.
P.O. Box 309, Ugland House South Church Street, George Town, Grand Cayman KY1-1104, KY Cayman Islands

(72) Nama Inventor :
Michael A. TODD,US

(74) Nama dan Alamat Konsultan Paten :
IR. Y.T. Widjojo
Wisma Kemang Lt. 5, Jl. Kemang Selatan No. 1

(54) Judul Invensi : INHIBITOR SISIK SILIKA

(57) Abstrak :
Air industri seperti dalam suatu unit panas bumi distabilkan terhadap polimerisasi silika dan flokulasi dengan menggunakan suatu kombinasi inhibitor yang mencakup suatupolieter nonionik dan suatu polikarboksilat monomer.

(20) RI Permohonan Paten

(19) ID (11) No Pengumuman : 2022/03100 (13) A

(51) I.P.C : A 41D 19/04,A 41D 19/00,B 29C 41/14,B 29L 24/00,C 08F 2/22,C 08F 236/16,C 08J 5/02,C 08L 93/04,C 08L 11/02

(21) No. Permohonan Paten : P00202200756

(22) Tanggal Penerimaan Permohonan Paten :
30 Juni 2020

(30) Data Prioritas :

(31) Nomor	(32) Tanggal	(33) Negara
2019-126035	05 Juli 2019	JP

(43) Tanggal Pengumuman Paten :
20 Juni 2022

(71) Nama dan Alamat yang Mengajukan Permohonan Paten :
DENKA COMPANY LIMITED
1-1, Nihonbashi-Muromachi 2-chome, Chuo-ku, Tokyo
1038338 (JP) Japan

(72) Nama Inventor :
OTSUKA Hidehito,JP
ONOZUKA Masao,JP

(74) Nama dan Alamat Konsultan Paten :
Emirsyah Dinar
AFFA IPR Gedung Graha Pratama Lantai 15 Jalan MT. Haryono Kavling 15

(54) Judul Invensi : LATEKS KOPOLIMER KLOROPRENA, METODE PEMBUATAN, PRODUK VULKANISASI, ARTIKEL CETAKAN CELUP DAN METODE PEMBUATANNYA

(57) Abstrak :

Lateks kopolimer kloroprena yang mengandung kopolimer kloroprena yang memiliki unit struktural yang berasal dari kloroprena dan unit struktural yang berasal dari 2,3-dikloro-1,3-butadiena, di mana kandungan toluena yang tidak larut dalam kopolimer kloroprena adalah 50 hingga 95% massa, dan modulus pada perpanjangan 500% film, yang diperoleh pada bahan dasar dengan mencelupkan bahan dasar ke dalam lateks kopolimer kloroprena kemudian melakukan vulkanisasi pada 100°C selama 30 menit, menurut JIS K 6251 adalah 4,0 MPa atau lebih sedikit.

(20) RI Permohonan Paten

(19) ID **(11) No Pengumuman : 2022/03101** **(13) A**

(51) I.P.C : A 61K 38/16,A 61P 9/10,C 12N 5/0786

(21) No. Permohonan Paten : P00202200736

(22) Tanggal Penerimaan Permohonan Paten :
13 Juli 2020

(30) Data Prioritas :

(31) Nomor	(32) Tanggal	(33) Negara
62/873,439	12 Juli 2019	US

(43) Tanggal Pengumuman Paten :
20 Juni 2022

(71) Nama dan Alamat yang Mengajukan Permohonan Paten :
THE JOHNS HOPKINS UNIVERSITY
3400 N. Charles Street, Baltimore, Maryland 21218, United States of America United States of America

(72) Nama Inventor :
JACKSON, Christopher,US
LIM, Michael,US
CHOI, John,US
TAMARGO, Rafael J.,US

(74) Nama dan Alamat Konsultan Paten :
Mutiara Suseno LL.B., M.H.
MUTIARA PATENTGedung Nilakandi lt.5Jl. Roa Malaka Utara 1-3, Jakarta 11230

(54) Judul Invensi : KOMPOSISI DAN METODE UNTUK MENGOBATI VASOSPASME SEREBRAL

(57) Abstrak :
Invensi ini berhubungan dengan bidang peradangan. Lebih khusus, invensi ini menyediakan komposisi dan metode untuk mengobati peradangan serebral dan gejala sisa yang terkait termasuk vasospasme serebral. Dalam satu perwujudan, metode untuk mengobati vasospasme serebral pada pasien terdiri dari langkah pemberian agonis PD-1 kepada pasien, dimana sampel darah yang diperoleh dari pasien terdiri dari peningkatan ekspresi PD-1 pada monosit tergantung pada kontrol.

(20) RI Permohonan Paten

(19) ID **(11) No Pengumuman : 2022/03110** **(13) A**

(51) I.P.C : A 61K 47/50,A 61K 38/12,A 61P 35/00,C 07K 7/54

(21) No. Permohonan Paten : P00202201457

(22) Tanggal Penerimaan Permohonan Paten :
30 Juli 2020

(30) Data Prioritas :

(31) Nomor	(32) Tanggal	(33) Negara
62/880,191	30 Juli 2019	US
62/910,088	03 Oktober 2019	US
62/931,442	06 November 2019	US
63/022,667	11 Mei 2020	US
63/024,715	14 Mei 2020	US

(43) Tanggal Pengumuman Paten :
20 Juni 2022

(71) Nama dan Alamat yang Mengajukan Permohonan Paten :
Bicycletx Limited
Building 900 Babraham Research Campus Cambridge, CB22 3AT United Kingdom United Kingdom

(72) Nama Inventor :
Punit UPADHYAYA,NP
Gemma MUDD,GB
Kevin MCDONNELL,US
Johanna LAHDENRANTA,US

(74) Nama dan Alamat Konsultan Paten :
Maulitta Pramulasari
Mirandah Asia Indonesia Sudirman Plaza, Plaza Marein Lantai 10E Jalan Jenderal Sudirman Kavling 76-78

(54) Judul Invensi : KOMPLEKS PEPTIDA BISIKLIK HETEROTANDEM

(57) Abstrak :

Invensi sekarang ini berhubungan dengan suatu kompleks 5 peptida bisiklik heterotandem yang terdiri dari suatu ligan peptida pertama, yang mengikat pada Nectin-4, dikonjugasi melalui suatu penaut pada dua ligan peptida kedua, yang mengikat pada CD137. Invensi juga berhubungan dengan penggunaan kompleks peptida bisiklik heterotandem tersebut dalam pencegahan, 10 penekanan atau pengobatan kanker.

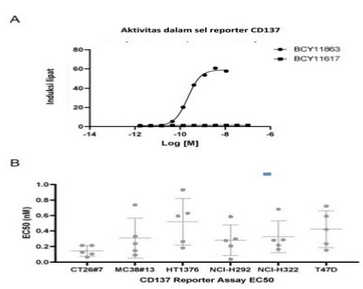

GAMBAR 1

(20) RI Permohonan Paten

(19) ID **(11) No Pengumuman : 2022/03138** **(13) A**

(51) I.P.C : A 61K 31/4725,A 61P 35/00,A 61P 37/00,C 07D 401/12,C 07D 403/12,C 07D 413/12

(21) No. Permohonan Paten : P00202201450

(22) Tanggal Penerimaan Permohonan Paten :
07 Agustus 2020

(30) Data Prioritas :

(31) Nomor	(32) Tanggal	(33) Negara
19190898.7	08 Agustus 2019	EP

(43) Tanggal Pengumuman Paten :
21 Juni 2022

(71) Nama dan Alamat yang Mengajukan Permohonan Paten :
B.C.I. Pharma
Avenue de l'Hôpital 11 Liège, 4000 Belgium Belgium

(72) Nama Inventor :
Claire AMIABLE,FR
Sabrina DEROO,BE
François-Xavier DIEUDONNÉ,FR
Thierry LOUAT,FR
Remi GUILLON,FR
Dominique SURLERAUX,BE

(74) Nama dan Alamat Konsultan Paten :
Maulitta Pramulasari
Mirandah Asia Indonesia Sudirman Plaza, Plaza Marein
Lantai 10E Jalan Jenderal Sudirman Kavling 76-78

(54) Judul Invensi : DERIVATIF KUINOLINA SEBAGAI INHIBITOR PROTEIN KINASE

(57) Abstrak :
Invensi ini berkaitan dengan suatu senyawa yang sesuai untuk 5 penggunaan sebagai inhibitor kinase.

(20) RI Permohonan Paten

(19) ID **(11) No Pengumuman : 2022/03175** **(13) A**

(51) I.P.C : A 23G 1/06,A 23G 1/02,B 65D 85/00

(21) No. Permohonan Paten : P00202201423

(22) Tanggal Penerimaan Permohonan Paten :
21 Agustus 2020

(30) Data Prioritas :

(31) Nomor	(32) Tanggal	(33) Negara
19193425.6	23 Agustus 2019	EP

(43) Tanggal Pengumuman Paten :
23 Juni 2022

(71) Nama dan Alamat yang Mengajukan Permohonan Paten :
WIRTH, Roland
Am Mühlenteich 10, 04509 Schönwölkau, Germany Germany

(72) Nama Inventor :
WIRTH, Roland,DE
DE BORTOLI, Valdir,BR

(74) Nama dan Alamat Konsultan Paten :
Lanny Setiawan MBA., M.Mgt., MA-LPC., MA-LMFT.
Pacific Patent Multiglobal DIPO Business Center Lt. 11, Jalan Jend. Gatot Subroto Kav. 51-52, Jakarta Pusat- 10260 Indonesia

(54) Judul Invensi : RUANG FERMENTASI DAN METODE UNTUK FERMENTASI BUAH KAKAO

(57) Abstrak :

The present invention relates to a fermentation chamber and a method for fermenting cacao fruit. In particular, the present invention relates to a fermentation chamber and a method for the controlled artificial fermentation of whole cacao fruit or cacao beans. In a method according to the invention for fermenting cacao fruit, a respiration of the cacao fruit is measured in a closed chamber containing the fruit to be fermented. A fermentation chamber according to the invention is configured to carry out a method according to the invention for fermenting cacao fruit.

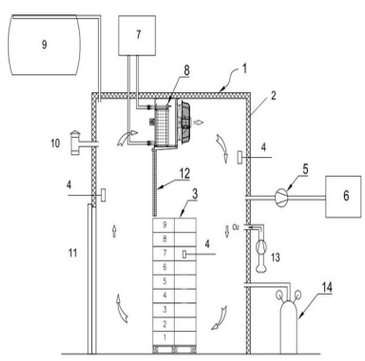

GAMBAR 1

(20) RI Permohonan Paten

(19) ID **(11) No Pengumuman : 2022/03107** **(13) A**

(51) I.P.C : H 04B 7/06,H 04B 7/04

(21) No. Permohonan Paten : P00202201396

(22) Tanggal Penerimaan Permohonan Paten :
04 Mei 2018

(30) Data Prioritas :
(31) Nomor (32) Tanggal (33) Negara

(43) Tanggal Pengumuman Paten :
20 Juni 2022

(71) Nama dan Alamat yang Mengajukan Permohonan Paten :
TELEFONAKTIEBOLAGET LM ERICSSON (PUBL)
SE-164 83 Stockholm (SE) Sweden

(72) Nama Inventor :
NILSSON, Andreas,SE
ATHLEY, Fredrik,SE

(74) Nama dan Alamat Konsultan Paten :
Pardomuan Oloan Lubis S.T.
Plaza SUA 2nd Floor Jalan Prof. Dr. Soepomo, S.H. Nomor 27

(54) Judul Invensi : MANAJEMEN BEAM DAN PARTISIPASI DALAM PROSEDUR MANAJEMEN BEAM

(57) Abstrak :

Ada mekanisme yang disediakan untuk manajemen beam. Sebuah metode dilakukan oleh node jaringan. Metode ini terdiri dari melakukan prosedur manajemen beam sinar untuk perangkat terminal yang dilayani oleh simpul jaringan. Metode ini terdiri dari transmisi, selama bagian pertama dari prosedur manajemen beam, sinyal referensi sehingga memungkinkan setiap perangkat terminal yang berpartisipasi dalam prosedur manajemen beam untuk mengidentifikasi beam mana dalam set beam pertama, di mana sinyal referensi ditransmisikan dari node jaringan, sinyal referensi diterima dengan daya terima tertinggi. Metode ini terdiri dari mentransmisikan, selama bagian kedua dari prosedur manajemen beam, sinyal referensi sehingga memungkinkan setiap perangkat terminal untuk mengidentifikasi beam mana dalam set beam kedua, di mana sinyal referensi diterima dari simpul jaringan. oleh perangkat terminal, sinyal referensi diterima dengan daya terima tertinggi. Metode ini terdiri dari transmisi, selama bagian ketiga dari prosedur manajemen beam, sinyal referensi sehingga memungkinkan setiap perangkat terminal yang berpartisipasi dalam prosedur manajemen beam untuk mengidentifikasi beam mana dalam set ketiga pada beam, di mana sinyal referensi ditransmisikan dari node jaringan, sinyal referensi diterima dengan daya terima tertinggi. Ada satu set beam ketiga masing-masing untuk setiap beam masing-masing di set beam pertama. .....

3/9

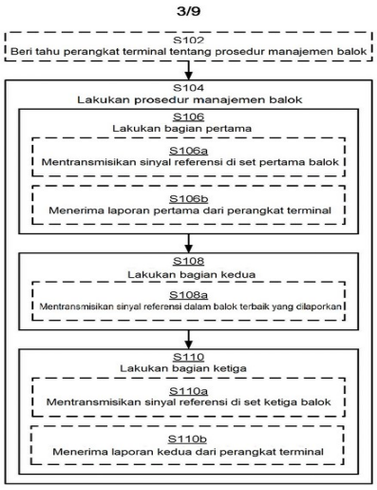

GAMBAR 4

(20) RI Permohonan Paten

(19) ID **(11) No Pengumuman : 2022/03103** **(13) A**

(51) I.P.C : D 06F 33/48,D 06F 33/38,D 06F 34/18

(21) No. Permohonan Paten : P00202200956

(22) Tanggal Penerimaan Permohonan Paten :
28 Agustus 2020

(30) Data Prioritas :

(31) Nomor	(32) Tanggal	(33) Negara
2019-170961	20 September 2019	JP

(43) Tanggal Pengumuman Paten :
20 Juni 2022

(71) Nama dan Alamat yang Mengajukan Permohonan Paten :
Panasonic Intellectual Property Management Co., Ltd.
1-61, Shiromi 2-chome, Chuo-ku, Osaka-shi, Osaka 540-6207
Japan Japan

(72) Nama Inventor :
Masaaki TOKUZAKI,JP
Ryuuta YAZAWA,JP

(74) Nama dan Alamat Konsultan Paten :
Yogi Barlianto S.H.
A. Moehammad & Associates Jalan Raden Saleh No. 51A
Cikini, Menteng Jakarta

(54) Judul Invensi : MESIN CUCI

(57) Abstrak :

Tabung cuci dan pengering (3), tabung penerima air (1), motor (6) yang berfungsi sebagai penggerak, detektorketinggian air (18) yang mendeteksi ketinggian air tabung cuci dan pengering (3), dan pengontrol yang menyebabkan mesin cuci melakukan langkah pencucian, langkah pembilasan, dan langkah pengeringan-berputar. Pengontrol menjalankan langkah gangguan pada langkah pembilasan. Pada tahap gangguan, pengontrol memutuskan melaksanakan perubahan langkah untuk mengurangi kecepatan putaran tabung cuci dan pengering (3) sesuai dengan keluaran dari detektor ketinggian air (18). Dengan konfigurasi ini, percikan cairan pencuci keluar dari mesin cuci pada tahap gangguan, serta getaran dan kebisingan mesin cuci dapat dicegah. Selain itu, dimungkinkan untuk menyediakan mesin cuci yang dengannya residu deterjen teradsorpsi dan tersisa pada permukaan dinding permukaan luar tabung cuci dan pengering dan permukaan dalam tabung penerima air dapat dihilangkan secara stabil dengan kekuatan aliran air yang terganggu.

3/10

Gbr. 3

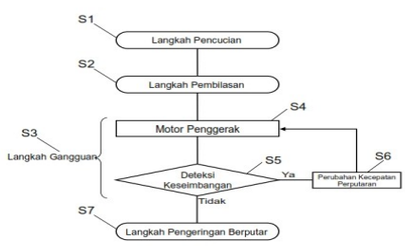

(20) RI Permohonan Paten

(19) ID **(11) No Pengumuman : 2022/03130** **(13) A**

(51) I.P.C : A 61K 31/519,A 61P 35/00,C 07D 471/04,C 07D 519/00

(21) No. Permohonan Paten : P00202200881

(22) Tanggal Penerimaan Permohonan Paten :
30 Juni 2020

(30) Data Prioritas :

(31) Nomor	(32) Tanggal	(33) Negara
62/869,662	02 Juli 2019	JP

(43) Tanggal Pengumuman Paten :
21 Juni 2022

(71) Nama dan Alamat yang Mengajukan Permohonan Paten :
EFFECTOR THERAPEUTICS, INC.
142 North Cedros Avenue, Suite B Solana Beach, California 92075, United States of America United States of America

(72) Nama Inventor :
URKALAN, Kaveri ,IN
ERNST, Justin T.,US
XIANG, Alan X.,US
GRUBBS, Alan,US
MICHELS, Theo,US
NILEWSKI, Christian ,DE
TRAN, Chinh Viet ,US
MUKAIYAMA, Takasuke,JP
PACKARD, Garrick Kenneth,US
REICH, Siegfried H.,US
SPRENGELER, Paul A.,US
SHAGHAFI, Mike,US
SPERRY, Samuel,US

(74) Nama dan Alamat Konsultan Paten :
Gianna Larenta S.H.
Gandaria 8 Lantai 3 Unit D Jalan Sultan Iskandar Muda (Arteri Pondok Indah) Jakarta Selatan

(54) Judul Invensi : SENYAWA DAN METODE PENGHAMBAT EIF4E

(57) Abstrak :
Invensi ini menyediakan sintesis, formulasi yang dapat diterima secara farmasi dan penggunaan senyawa berdasarkan Formula I, atau suatu stereoisomer, tautomer atau garamnya yang dapat diterima secara farmasi. (I) Untuk Formula I senyawa X1, X2, X3, X4, X5, X6, Q, L1,L2, Y, R1, R2, R3, R4, R5, R6, R7, R8 dan cincin A, B dan C seperti yang didefinisikan dalam spesifikasi. Formula I senyawa inventif adalah penghambat eIF4e dan berguna dalam sejumlah aplikasi terapeutik, termasuk namun tidak terbatas pada pengobatan peradangan dan berbagai kanker.

(20) RI Permohonan Paten

(19) ID **(11) No Pengumuman : 2022/03098** **(13) A**

(51) I.P.C : E 21B 17/042,F 16L 15/06,F 16L 15/00

(21) No. Permohonan Paten : P00202200456

(22) Tanggal Penerimaan Permohonan Paten :
15 Juli 2020

(30) Data Prioritas :

(31) Nomor	(32) Tanggal	(33) Negara
FR1908204	19 Juli 2019	FR

(43) Tanggal Pengumuman Paten :
20 Juni 2022

(71) Nama dan Alamat yang Mengajukan Permohonan Paten :
VALLOUREC OIL AND GAS FRANCE
54 rue Anatole France, 59620 Aulnoye-Aymeries, FRANCE
France

(72) Nama Inventor :
FOULOGNE, Anthony,FR
MARTIN, Pierre,FR

(74) Nama dan Alamat Konsultan Paten :
Anisa Ambadar S.H., LL.M.
Jl. Proklamasi No. 79, Pegangsaan, Menteng, Jakarta

(54) Judul Invensi : SAMBUNGAN BERULIR YANG MEMILIKI PROFIL HELIKS TAK SIMETRIS

(57) Abstrak :

Sambungan tabung berulir untuk selubung sumur hidrokarbon yang diperoleh dengan susunan sambungan perkakas jantan dengan sambungan perkakas betina, sambungan tersebut terdiri dari bagian berulir (16a, 18a), sedemikian sehingga bagian berulir jantan dan masing-masing betina masing-masing terdiri dari heliks yang dilengkapi dengan sayap beban, puncak ulir, sayap penusuk, akar ulir, sedemikian rupa sehingga jarak sayap beban (LFLp, LFLb) dan tinggi sayap penusuk (SFLp, SFLb) memenuhi kondisi berikut: [Matematika 22] SFLb = LFLb = SFLp = LFLp = k, Lebar gigi heliks jantan (Wtp) dan lebar gigi heliks betina (Wtb) sedemikian rupa sehingga [Matematika 23] atau [Matematika 24] dan [Matematika 25] Wtp + Wtb < k.

GAMBAR 14

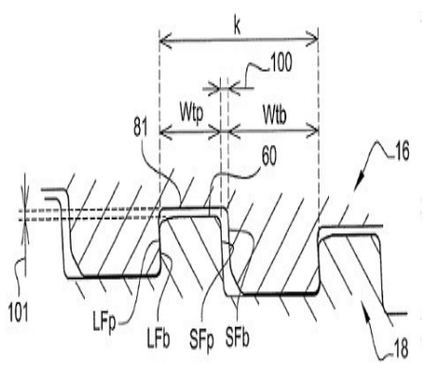

(20) RI Permohonan Paten

(19) ID **(11) No Pengumuman : 2022/03099** **(13) A**

(51) I.P.C : A 61K 39/00,C 07K 14/725,C 07K 16/46,C 07K 16/30,C 07K 16/28

(21) No. Permohonan Paten : P00202200496

(22) Tanggal Penerimaan Permohonan Paten :
31 Juli 2020

(30) Data Prioritas :

(31) Nomor	(32) Tanggal	(33) Negara
10 2019 121 007.0	02 Agustus 2019	DE
62/882,131	02 Agustus 2019	US
62/905,782	25 September 2019	US

(43) Tanggal Pengumuman Paten :
20 Juni 2022

(71) Nama dan Alamat yang Mengajukan Permohonan Paten :
IMMATICS BIOTECHNOLOGIES GMBH
Paul-Ehrlich-Str. 15, 72076 Tübingen, Germany Germany

(72) Nama Inventor :
Martin HOFMANN ,DE
Sara YOUSEF ,DE
Claudia WAGNER ,DE
Felix UNVERDORBEN ,DE
Heiko SCHUSTER ,DE
Meike HUTT,DE
Sebastian BUNK ,DE
Gabriele PSZOLLA ,DE
Dominik MAURER ,DE
Frank SCHWÖBEL ,DE

(74) Nama dan Alamat Konsultan Paten :
Ludiyanto S.H., M.H., M.M.
Jalan Hayam Wuruk No. 3 i & j Jakarta Pusat

(54) Judul Invensi : PROTEIN PENGIKAT ANTIGEN KHUSUSNYA MENGIKAT MAGE-A

(57) Abstrak :

Invensi ini berkaitan dengan protein pengikat antigen yang secara khusus mengikat antigen turunan protein antigen A terkait melanoma (MAGE-A). Invensi ini secara khusus menyediakan protein pengikat antigen yang secara khusus mengikat peptida antigenik MAGE-A yang terdiri dari atau terdiri dari SEQ ID NO: 1 dalam kompleks dengan protein histokombatibilitas utama (MHC). Protein pengikat antigen dari invensi ini mengandung, khususnya, daerah penentu komplementer (CDR) dari reseptor sel T rekayasa baru (TCR) yang secara khusus mengikat ke kompleks peptida/MHC MAGE-A tersebut. Protein pengikat antigen dari invensi ini digunakan untuk diagnosis, pengobatan dan pencegahan penyakit kanker yang mengekspresikan MAGE-A. Lebih lanjut disediakan adalah asam nukleat yang mengkode protein pengikat antigen dari invensi, vektor yang terdiri dari asam nukleat ini, sel rekombinan yang mengekspresikan protein pengikat antigen dan komposisi farmasi yang terdiri dari protein pengikat antigen dari invensi.

(20) RI Permohonan Paten

(19) ID **(11) No Pengumuman : 2022/03105** **(13) A**

(51) I.P.C : B 22D 19/02,C 22C 29/12,C 22C 1/10

(21) No. Permohonan Paten : P00202201296

(22) Tanggal Penerimaan Permohonan Paten :
19 Januari 2021

(30) Data Prioritas :

(31) Nomor	(32) Tanggal	(33) Negara
BE2020/5083	11 Februari 2020	BE

(43) Tanggal Pengumuman Paten :
20 Juni 2022

(71) Nama dan Alamat yang Mengajukan Permohonan Paten :
Magotteaux International S.A.
Rue Adolphe Dumont Vaux-sous-Chèvremont, 4051 Belgium
Belgium

(72) Nama Inventor :
David MARGUILLIER,BE
Benoît CLERMONT,BE
Michel TRAN,BE

(74) Nama dan Alamat Konsultan Paten :
Maulitta Pramulasari
Mirandah Asia Indonesia Sudirman Plaza, Plaza Marein
Lantai 10E Jalan Jenderal Sudirman Kavling 76-78

(54) Judul Invensi : BAGIAN AUS KOMPOSIT

(57) Abstrak :
Invensi ini berhubungan dengan bagian aus komposit yang terdiri dari matriks paduan besi dan setidaknya satu penguat keramik dalam bentuk sisipan dengan struktur kerawang, struktur kerawang terdiri dari lubang buta, sisi buta lubang diposisikan di sisi yang paling tertekan dari bagian aus tersebut.

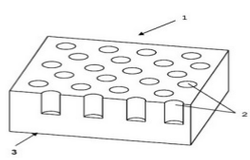

GAMBAR 1

(20) RI Permohonan Paten

(19) ID **(11) No Pengumuman : 2022/03127** **(13) A**

(51) I.P.C : G 01R 31/36,H 02J 7/00

(21) No. Permohonan Paten : P00202200541

(22) Tanggal Penerimaan Permohonan Paten :
23 Juni 2020

(30) Data Prioritas :

(31) Nomor	(32) Tanggal	(33) Negara
62/865,672	24 Juni 2019	US

(43) Tanggal Pengumuman Paten :
21 Juni 2022

(71) Nama dan Alamat yang Mengajukan Permohonan Paten :
DD DANNAR LLC
4620 W. Bethel Avenue, Suite 1, Muncie IN 47304, United States of America United States of America

(72) Nama Inventor :
Gary Don DANNAR ,US
Stephen T. HUNG ,US

(74) Nama dan Alamat Konsultan Paten :
Ir. Migni Myriasandra Noerhadi MIP. MSEL.
Kantor Taman A-9, Unit A6 & A7 Jl. Dr. Ide Anak Agung Gde Agung, Mega Kuningan, Jakarta 12950

(54) Judul Invensi : SISTEM DAN METODE KOMUNIKASI DAN KENDALI BATERAI

(57) Abstrak :

Sistem dan metode untuk digunakan dengan baterai yang memiliki sistem elektronik yang dihubungkan ke jaringan baterai yang dikonfigurasi untuk menghasilkan variabel keadaan yang terkait dengan penerimaan, penyimpanan dan/atau pengeluaran listrik oleh baterai. Sistem tersebut mencakup perute yang dihubungkan ke jaringan baterai dan sistem elektronik untuk memantau sedikitnya satu variabel keadaan yang dapat dideteksi, dan berdasarkan pemantauan tersebut, secara selektif memodifikasi penerimaan, penyimpanan dan/atau pengeluaran listrik oleh baterai. Sistem juga dapat mencakup jaringan kedua dan pengendali yang dihubungkan ke jaringan kedua dan ke perute melalui jaringan baterai dan dikonfigurasi untuk memantau perute, dan berdasarkan pemantauan sedikitnya satu perute, secara selektif memodifikasi perute dan penerimaan, penyimpanan dan/atau pengeluaran listrik oleh baterai.

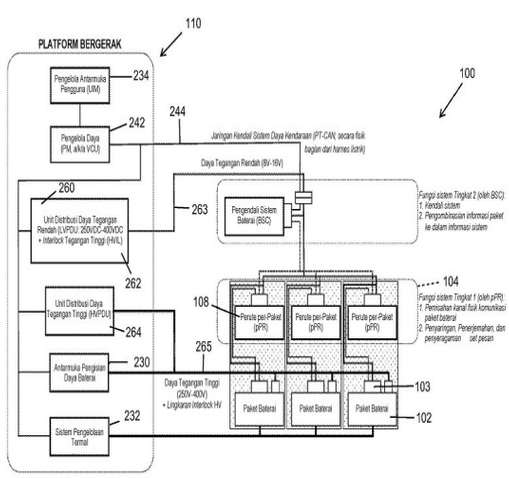

GAMBAR 1

(20) RI Permohonan Paten

(19) ID **(11) No Pengumuman : 2022/03159** **(13) A**

(51) I.P.C : B 26D 1/62,H 01M 10/04

(21) No. Permohonan Paten : P00202206278

(22) Tanggal Penerimaan Permohonan Paten :
19 November 2020

(30) Data Prioritas :

(31) Nomor	(32) Tanggal	(33) Negara
2019-236207	26 Desember 2019	JP

(43) Tanggal Pengumuman Paten :
21 Juni 2022

(71) Nama dan Alamat yang Mengajukan Permohonan Paten :
PANASONIC HOLDINGS CORPORATION
1006, Oaza Kadoma, Kadoma-shi Osaka 5718501 Japan

(72) Nama Inventor :
Hiroyuki MATSUSHIMA,JP

(74) Nama dan Alamat Konsultan Paten :
Budi Rahmat
Jalan Griya Agung No 21 Blok M3 Komplek Griya Inti Sentosa Sunter

(54) Judul Invensi : ALAT PEMOTONG, DAN ALAT UNTUK MANUFAKTUR RAKITAN ELEKTRODA TERLAMINASI

(57) Abstrak :

Suatu alat pemotong (100) mencakup bagian drum (102) untuk mengangkut bodi kontinu (Wa) benda kerja (W) dengan rotasi, dan bagian pemotongan (104) untuk memotong bodi kontinu (Wa) menjadi sejumlah benda kerja (W) individu. Bagian drum (102) memiliki sejumlah kepala penahan (116) yang disusun dalam arah keliling dan bergerak sementara menahan benda kerja (W). Bagian pemotongan (104) memiliki sejumlah unit pemotong (130) yang bergerak bersamaan dengan sejumlah kepala penahan (116) dengan rotasi dari bagian drum (102), jumlah unit pemotong (130) lebih sedikit daripada kepala penahan (116), dan bagian penggerak pemotong (132) yang menggerakkan unit pemotong (130) secara bebas dari sejumlah kepala penahan (116). Unit pemotong (130) memotong bodi kontinu (Wa) sementara bergerak di sepanjang bodi kontinu (Wa) dari posisi awal pemotongan yang ditentukan sebelumnya. Bagian penggerak pemotong (132) mengembalikan unit pemotong (130) setelah memotong bodi kontinu (Wa) ke posisi awal pemotongan.

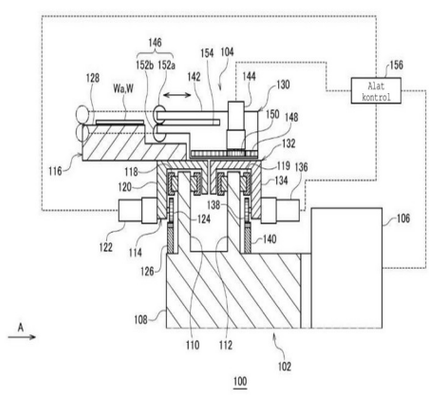

(20) RI Permohonan Paten

(19) ID (11) No Pengumuman : 2022/03109 (13) A

(51) I.P.C : E 04G 9/10,E 04G 9/06,E 04G 17/04,E 04G 9/02

(21) No. Permohonan Paten : P00202201357

(22) Tanggal Penerimaan Permohonan Paten :
02 Juni 2020

(30) Data Prioritas :

(31) Nomor	(32) Tanggal	(33) Negara
10-2019-0091097	26 Juli 2019	KR

(43) Tanggal Pengumuman Paten :
20 Juni 2022

(71) Nama dan Alamat yang Mengajukan Permohonan Paten :
KUMKANG KIND CO., LTD.
110, Dasan-ro Saha-gu Busan 49489 Republic of Korea
Republic of Korea

(72) Nama Inventor :
JEON, Byeong Ho,KR

(74) Nama dan Alamat Konsultan Paten :
Nidya Rosella Kalangie S.H.,
Suite 20-E Generali Tower Gran Rubina Business Park Jl.
H.R. Rasuna Said Jakarta 12940 Indonesia

(54) Judul Invensi : PERAKITAN PANEL CETAKAN ALUMINIUM UNTUK KONSTRUKSI

(57) Abstrak :
Pengungkapan ini berhubungan dengan suatu perakitan panel bekisting aluminium untuk konstruksi yang mencakup panel unit pertama dan panel unit kedua, dimana satu ujung samping yang memiliki rusuk tulangan dipasang dalam keadaan berkontak rapat satu sama lain, dan pada salah satu permukaan dari panel unit pertama dan panel unit kedua, yang berada dalam keadaaan berkontak rapat satu sama lain, dibentuk alur penyisipan yang ruang bagian dalamnya relatif diperluas daripada bukaannya, dan pada permukaan lainnya, dibentuk bagian tonjolan pemasangan, yang disisipkan ke dalam alur penyisipan dan terdeformasi oleh gaya eksternal dan terpasang di dalamnya.

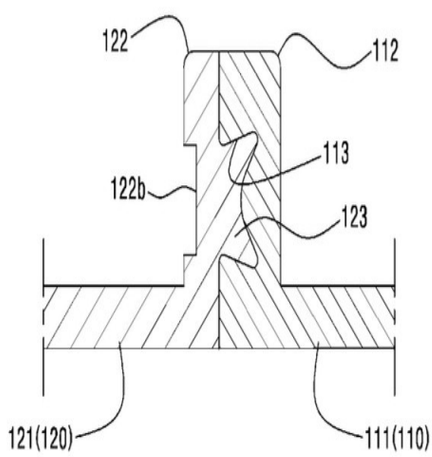

(20) RI Permohonan Paten

(19) ID **(11) No Pengumuman : 2022/03129** **(13) A**

(51) I.P.C : A 61K 31/4747,A 61P 35/00,C 07D 487/10

(21) No. Permohonan Paten : P00202200721

(22) Tanggal Penerimaan Permohonan Paten :
31 Juli 2020

(30) Data Prioritas :

(31) Nomor	(32) Tanggal	(33) Negara
62/881,619	01 Agustus 2019	US
63/009,513	14 April 2020	US
63/033,932	03 Juni 2020	US

(43) Tanggal Pengumuman Paten :
21 Juni 2022

(71) Nama dan Alamat yang Mengajukan Permohonan Paten :
NOVARTIS AG
Lichtstrasse 35, 4056 Basel, Switzerland Switzerland

(72) Nama Inventor :
Chris ADAIR,CA
Ariel Sterling TWOMEY,US
Tracy CHEN,US
Christy FRYER,CA
Nik SAVAGE,US
Katsumasa NAKAJIMA,JP
Yuko ISOME,JP
Jian DING,US
Marie-Helene LARRAUFIE,FR

(74) Nama dan Alamat Konsultan Paten :
Budi Rahmat S.H.,
Jalan Griya Agung No 21 Blok M3 Komplek Griya Inti Sentosa Sunter

(54) Judul Invensi : INHIBITOR KARS YANG BERGANTUNG PADA AKR1C3 TRISIKLIK

(57) Abstrak :
Invensi ini berkaitan dengan senyawa trisiklik baru yang merupakan inhibitor KARS dependen AKR1C3, proses pembuatannya, komposisi farmasi, dan obat-obatan yang mengandungnya, dan penggunaannya dalam penyakit dan gangguan yang dimediasi oleh inhibitor KARS dependen AKR1C3.

(20) RI Permohonan Paten

(19) ID **(11) No Pengumuman : 2022/03131** **(13) A**

(51) I.P.C : F 24F 11/36,F 24F 13/20,F 25B 49/02

(21) No. Permohonan Paten : P00202201111

(22) Tanggal Penerimaan Permohonan Paten :
09 Juli 2020

(30) Data Prioritas :

(31) Nomor	(32) Tanggal	(33) Negara
2019-130645	12 Juli 2019	JP

(43) Tanggal Pengumuman Paten :
21 Juni 2022

(71) Nama dan Alamat yang Mengajukan Permohonan Paten :
DAIKIN INDUSTRIES, LTD.
Umeda Center Building, 4-12, Nakazaki-Nishi 2-Chome, Kita-ku, Osaka-shi, Osaka 5308323, Japan Japan

(72) Nama Inventor :
KOJIMA, Makoto ,JP
TSUJI, Yoshiyuki,JP

(74) Nama dan Alamat Konsultan Paten :
Andromeda S.H. B.A.
Gandaria 8, Lt. 3 Unit D Jalan Sultan Iskandar Muda (Arteri Pondok Indah) Jakarta

(54) Judul Invensi : UNIT DALAM RUANGAN DARI PERALATAN PENDINGINAN

(57) Abstrak :

Dalam mengadopsi zat pendingin yang mudah terbakar, perlu untuk memasang sensor gas yang mendeteksi zat pendingin saat zat pendingin bocor, dan pengungkapan ini memecahkan masalah pemilihan lokasi pemasangan sensor gas.Sebuah sensor gas (55) dipasang di atas wadah pembuangan (36) dalam tampak samping, dan ketinggian H dari ujung atas wadah pembuangan (36) ke sensor gas (55) diatur untuk memenuhi ekspresi relasional yang diwakiliolehL W undefined ≤ 90.Dalam ekspresi relasional di atas, konstanta C1: 0,0067, konstanta C2: 0,01172, konstanta C3: 0,000153, L [m]: panjang permukaan dinding pertama wadah pembuangan (36), W [m]: panjang a permukaan dinding wadah pembuangan (36) berpotongan dengan permukaan dinding pertama, H1 [m]: kedalaman wadah pembuangan (36), danQ [m ^ 3/s]: laju aliran kebocoran pendingin.

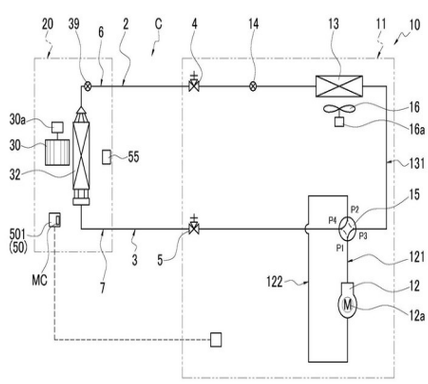

GAMBAR 1

(20) RI Permohonan Paten

(19) ID **(11) No Pengumuman : 2022/03132** **(13) A**

(51) I.P.C : C 07K 16/46,C 07K 16/30,C 07K 16/18,C 07K 16/10

(21) No. Permohonan Paten : P00202201110

(22) Tanggal Penerimaan Permohonan Paten :
14 Agustus 2020

(30) Data Prioritas :

(31) Nomor	(32) Tanggal	(33) Negara
62/887,514	15 Agustus 2019	US
62/887,519	15 Agustus 2019	US
62/887,524	15 Agustus 2019	US
62/887,527	15 Agustus 2019	US
62/887,529	15 Agustus 2019	US
62/946,865	11 Desember 2019	US
62/946,877	11 Desember 2019	US
62/946,882	11 Desember 2019	US
62/946,886	11 Desember 2019	US
62/946,897	11 Desember 2019	US

(43) Tanggal Pengumuman Paten :
21 Juni 2022

(71) Nama dan Alamat yang Mengajukan Permohonan Paten :
JANSSEN BIOTECH, INC.
800/850 Ridgeview Drive, Horsham, PA 19044, United States
United States of America

(72) Nama Inventor :
Michael DIEM,US
Alexey TEPLYAKOV,US
Michael FELDKAMP,US
Chichi HUANG,US
Anthony A. ARMSTRONG,US
Jinquan LUO,US
Lauren BOUCHER,US

(74) Nama dan Alamat Konsultan Paten :
Dr., Inda Citraninda Noerhadi S.S.,M.A.,
Kantor Taman A-9, Unit C1 & C2, Jl. Dr. Ide Anak Agung Gde Agung, Mega Kuningan, Jakarta 12950, Indonesia

(54) Judul Invensi : BAHAN DAN METODE UNTUK FRAGMEN VARIABEL RANTAI TUNGGAL YANG DITINGKATKAN

(57) Abstrak :
Dijelaskan bahan dan metode untuk fragmen variabel rantai tunggal yang ditingkatkan.

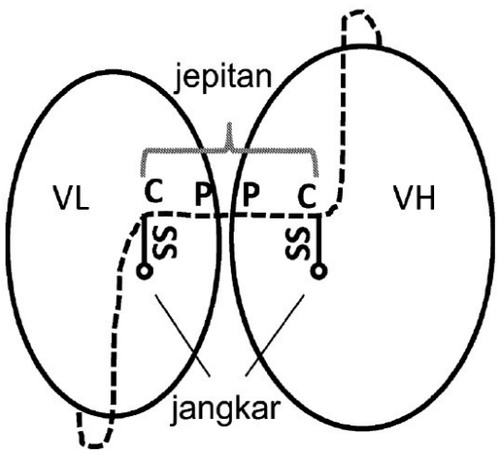

GAMBAR 1

(20) RI Permohonan Paten

(19) ID **(11) No Pengumuman : 2022/03146** **(13) A**

(51) I.P.C : H 04L 1/18,H 04L 1/16

(21) No. Permohonan Paten : P00202205029

(22) Tanggal Penerimaan Permohonan Paten :
06 November 2020

(30) Data Prioritas :

(31) Nomor	(32) Tanggal	(33) Negara
17/090,884	05 November 2020	US
62/933,099	08 November 2019	US

(43) Tanggal Pengumuman Paten :
21 Juni 2022

(71) Nama dan Alamat yang Mengajukan Permohonan Paten :
QUALCOMM INCORPORATED
5775 Morehouse Drive, San Diego, California 92121-1714, United States of America United States of America

(72) Nama Inventor :
Huilin XU,CN
Seyed Ali Akbar FAKOORIAN,IR
Wanshi CHEN,CN
Peter Pui Lok ANG,CA
Tao LUO,US
Juan MONTOJO,US
Muhammad Sayed Khairy ABDELGHAFFAR,US
Peter GAAL,US

(74) Nama dan Alamat Konsultan Paten :
Ludiyanto
Jalan Hayam Wuruk No. 3 i & j Jakarta Pusat

(54) Judul Invensi : INDIKASI DORMANSI SCELL DENGAN PDCCH

(57) Abstrak :
Sistem dan metode komunikasi tanpa kabel berkaitan dengan mengomunikasikan pengakuan dan bidang indikasi dormansi sel pelayan. Dalam sebagian implementasi, peranti komunikasi tanpa kabel (misalnya, perlengkapan pengguna), bisa mendeteksi kanal kontrol downlink fisik (PDCCH) dengan bidang indikasi dormansi sel sekunder (Scell). Perlengkapan pengguna bisa mengubah keadaan dari keadaan awal kekeadaan lain (misalnya, keadaan seperti dormansi ke keadaan seperti non-dormansi) berdasarkan deteksi bidang indikator Scell dalam PDCCH. Perlengkapan pengguna juga bisa mentransmisi pengakuan ARQ hibrid (HARQ-ACK) sebagai respon terhadap mendeteksi PDCCH dengan bidang indikasi dormansi Scell. Aspek dan fitur lain juga diklaim dan dijelaskan.

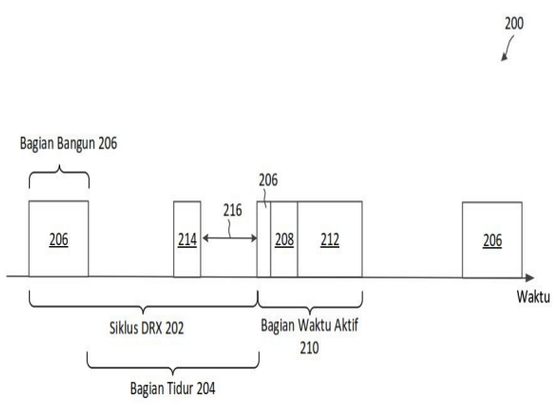

Gambar 2 512

(20) RI Permohonan Paten

(19) ID (11) No Pengumuman : 2022/03181 (13) A

(51) I.P.C : B 65D 81/00,B 65D 85/00

(21) No. Permohonan Paten : P00202010289

(22) Tanggal Penerimaan Permohonan Paten :
20 Desember 2020

(30) Data Prioritas :
(31) Nomor (32) Tanggal (33) Negara

(43) Tanggal Pengumuman Paten :
24 Juni 2022

(71) Nama dan Alamat yang Mengajukan Permohonan Paten :
LPPM Universitas Andalas
Gedung Rektorat Lantai 2, Kampus UNAND Limau Manis,Padang Indonesia

(72) Nama Inventor :
Muhammad Makky,ID
Dinah Cherie,ID

(74) Nama dan Alamat Konsultan Paten :
LPPM Universitas Andalas
Gedung Rektorat Lantai 2, Kampus UNAND Limau Manis,Padang

(54) Judul Invensi : METODE PENYIMPANAN DAN TRANSPORTASI MINYAK EDIBEL PADA WADAH TERTUTUP BERTEKANAN SEDANG DENGAN PERLAKUAN GAS ARGON (Ar)

(57) Abstrak :

Suatu metode penyimpanan dan transportasi minyak edibel pada wadah tertutup bertekanan sedang dengan perlakuan gas Argon (Ar) terdiri dari : suatu wadah tertutup kedap udara dengan konstruksi kaku maupun fleksibel; ruangan antar tutup wadah dan permukaan (3) berisi gas Argon (Ar); Katup pengeluaran dan pemasukan untuk menukar gas pada ruangan antar tutup wadah dan permukaan (3); Generator gas Argon biasa (Ar) (9) atau tangki penyimpanan Argon (Ar) (10)yang terhubung ke katup pemasukan; Sebuah manometer untuk mengukur tekanan udara pada wadah, yang dicirikan dengan modifikasi udara pada ruangan atar tutup wadah dan permukaan minyak edibel. Ruangan antara tutup wadah dan permukaan minyak edibel berisi gas Argon (Ar) dengan kemurnian sama atau lebih besar dari 90% dengan tekanan 206.8 kPa atau lebih tinggi, kandungan air dibawah 0.1%, kandungan Oksigen (O2) dibawah 0.1%. Gas Argon (Ar) dapat disubstitusi dengan gas lembam atau gas mulia lainnya. Proses hidrolisis dapat dihentikan karena kandungan air atau uap air dalam wadah sangat kecil. Proses oksidasi minyak dapat dihentikan karena kandungan oksigen atau oksidator lainnya sangat kecil. Kontaminasi mikroorganisme, debu, dan kotoran lainnya dari luar wadah dapat dihentikan karena tekanan udara dalam wadah lebih tinggi dari tekanan atmosfir.

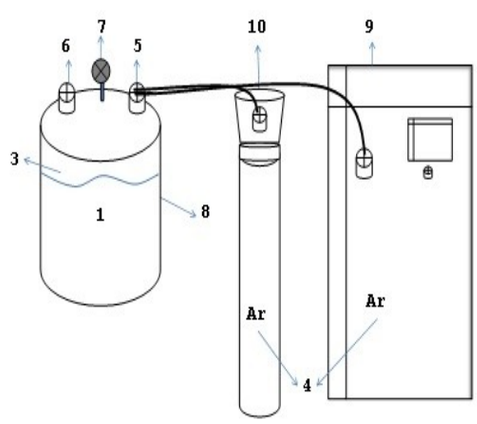

(20) RI Permohonan Paten

(19) ID (11) No Pengumuman : 2022/03185 (13) A

(51) I.P.C : B 65D 25/00

(21) No. Permohonan Paten : P00202010438

(22) Tanggal Penerimaan Permohonan Paten :
21 Desember 2020

(30) Data Prioritas :
(31) Nomor (32) Tanggal (33) Negara

(43) Tanggal Pengumuman Paten :
24 Juni 2022

(71) Nama dan Alamat yang Mengajukan Permohonan Paten :
LPPM Universitas Andalas
Gedung Rektorat Lantai 2, Kampus UNAND Limau Manis,Padang Indonesia

(72) Nama Inventor :
Dinah Cherie,ID
Muhammad Makky,ID

(74) Nama dan Alamat Konsultan Paten :
LPPM Universitas Andalas
Gedung Rektorat Lantai 2, Kampus UNAND Limau Manis,Padang

(54) Judul Invensi : METODE PENYIMPANAN DAN TRANSPORTASI MINYAK EDIBEL PADA WADAH TERTUTUP BERTEKANAN TINGGI DENGAN PERLAKUAN GAS HELIUM (He)

(57) Abstrak :

Suatu metode penyimpanan dan transportasi minyak edibel pada wadah tertutup bertekanan tinggi dengan perlakuan gas Helium (He) terdiri dari : suatu wadah tertutup kedap udara dengan konstruksi kaku maupun fleksibel; ruangan antar tutup wadah dan permukaan (3) berisi gas Helium (He); Katup pengeluaran dan pemasukan untuk menukar gas pada ruangan antar tutup wadah dan permukaan (3); Generator gas Helium biasa (He) (9) atau tangki penyimpanan Helium (He) (10)yang terhubung ke katup pemasukan; Sebuah manometer untuk mengukur tekanan udara pada wadah, yang dicirikan dengan modifikasi udara pada ruangan atar tutup wadah dan permukaan minyak edibel. Ruangan antara tutup wadah dan permukaan minyak edibel berisi gas Helium (He) dengan kemurnian sama atau lebih besar dari 90% dengan tekanan 310.3 kPa atau lebih tinggi, kandungan air dibawah 0.1%, kandungan Oksigen (O2) dibawah 0.1%. Gas Helium (He) dapat disubstitusi dengan gas lembam atau gas mulia lainnya. Proses hidrolisis dapat dihentikan karena kandungan air atau uap air dalam wadah sangat kecil. Proses oksidasi minyak dapat dihentikan karena kandungan oksigen atau oksidator lainnya sangat kecil. Kontaminasi mikroorganisme, debu, dan kotoran lainnya dari luar wadah dapat dihentikan karena tekanan udara dalam wadah lebih tinggi dari tekanan atmosfir.

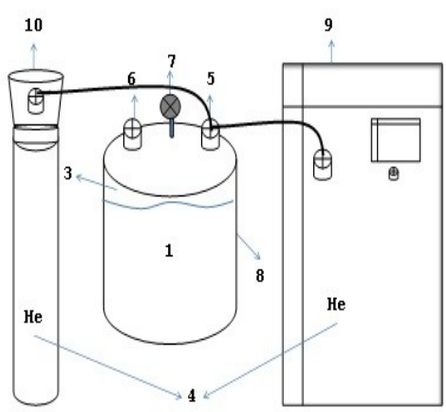

(20) RI Permohonan Paten

(19) ID **(11) No Pengumuman : 2022/03182** **(13) A**

(51) I.P.C : A 61B 5/107

(21) No. Permohonan Paten : P00202010288

(22) Tanggal Penerimaan Permohonan Paten :
20 Desember 2020

(30) Data Prioritas :
(31) Nomor (32) Tanggal (33) Negara

(43) Tanggal Pengumuman Paten :
24 Juni 2022

(71) Nama dan Alamat yang Mengajukan Permohonan Paten :
Universitas Telkom
Jl. Telekomunikasi Terusan Buah Batu Dayeuhkolot Indonesia

(72) Nama Inventor :
HUSNENI MUKHTAR, ,ID
DIEN RAHMAWATI,ID
MUHAMMAD ARIK GERALDY FAUZI,ID
WILLY ANUGRAH CAHYADI,ID

(74) Nama dan Alamat Konsultan Paten :
Universitas Telkom
Jl. Telekomunikasi Terusan Buah Batu Dayeuhkolot

(54) Judul Invensi : ALAT DAN METODE UNTUK MENGUKUR BERAT BADAN, TINGGI BADAN, DAN MENDETEKSI STUNTING PADA BAYI UMUR 0-24 BULAN

(57) Abstrak :

Invensi ini berkaitan dengan suatu alat dan metode untuk mengukur berat badan, tinggi badan, dan mendeteksi stunting pada bayi umur 0 - 24 bulan. Lebih khusus, invensi ini memiliki keunggulan yaitu dapat sekaligus mengukur berat badan, tinggi badan, dan mendeteksi stunting, serta dapat menyediakan kesimpulan kategori dari berat badan dan tinggi badan. Alat sesuai dengan invensi ini terdiri dari beberapa komponen, yaitu alas tidur bayi, papan pembatas kaki, papan pembatas kepala, sensor ultrasonik, sensor load cell , modul layar digital sentuh, mikrokomputer yang dilengkapi dengan adaptor penghantar tegangan ke layar tampilan, beban dengan massa 1 kg, dan penanda atau marker. Invensi ini memungkinkan sekaligus mengukur berat badan, tinggi badan, dan mendeteksi stunting, serta dapat menyediakan kesimpulan kategori dari berat badan dan tinggi badan.

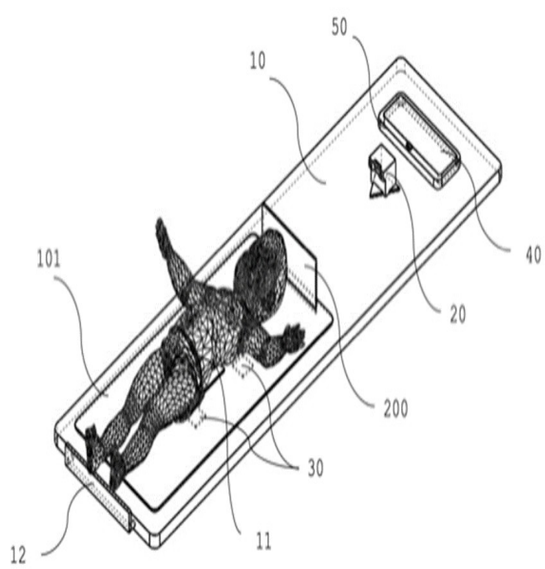

(20) RI Permohonan Paten

(19) ID **(11) No Pengumuman : 2022/03183** **(13) A**

(51) I.P.C : B 29B 17/00,C 08J 11/00

(21) No. Permohonan Paten : P00202010259

(22) Tanggal Penerimaan Permohonan Paten :
20 Desember 2020

(30) Data Prioritas :
(31) Nomor (32) Tanggal (33) Negara

(43) Tanggal Pengumuman Paten :
24 Juni 2022

(71) Nama dan Alamat yang Mengajukan Permohonan Paten :
LPPM Universitas Andalas
Gedung Rektorat Lantai 2, Kampus UNAND Limau Manis, Padang Indonesia

(72) Nama Inventor :
Akmal Djamaan,ID

(74) Nama dan Alamat Konsultan Paten :
LPPM Universitas Andalas
Gedung Rektorat Lantai 2, Kampus UNAND Limau Manis, Padang

(54) Judul Invensi : PROSES SINTESIS SENYAWA BIOPLASTIK POLI(3-HIDROKSIBUTIRAT) MENGGUNAKAN BAKTERI Bacillus cereus UAAC 21605TG5 DENGAN SUMBER KARBON AMPAS TEBU(Saccharum officinarum L.)

(57) Abstrak :

Proses sintesis senyawa bioplastik P(3HB) menggunakan bakteri Bacillus cereus UAAC 21605TG5 dengan sumber karbon ampas tebu (Saccharum officinarum L.) adalah sebagai berikut, tahap pertama, yaitu pembuatan larutan sumber karbon dari ampas tebu. Ampas tebu dikeringkan kemudian diblender hingga halus, ditimbang seksama sebanyak 40g ampas tebu ditambahkan 100 mL aquadest dipanaskan di atas pemanas pada suhu 100°C selama 30 menit, didinginkan, disaring dan dicukupkan kembali volumenya sampai 100mL. Tahap kedua, yaitu pembuatan larutan mikroelemen, dibuat dengan melarutkan 2,78g FeSO4.7H2O; 1,98g MnCl2.4H2O; 2,81g CuSO4.7H2O; 1,67g CaCl2.2H2O; 0,17g CuCl2.2H2O dan 0,29g ZnSO4.7H2O ke dalam 1L HCl 0,1 N. Tahap ketiga, yaitu pembuatan larutan MgSO4.7H2O 1M dibuat degan cara melarutkan 250g MgSO4.7H2O ke dalam 1L aquadest. Tahap keempat, yaitu pembuatan larutan sumber nitrogen dibuat dengan melarutkan 1,1g (NH4)2HPO4 ke dalam 1L aquadest. Tahap kelima, yaitu pembuatan larutan dapar fosfat pH 6 dengan cara melarutkan 3,7g KH2PO4 dengan 5,8g K2HPO4 diencerkan dengan aquadest hingga 1L; jika pH larutan kurang dari 6 maka dinaikkan dengan menambahkan natrium hidroksida 0,1N, kemudian larutan dapar ini disterilkan dengan alat Autoklaf suhu 121°C, tekanan 15lbs selama 15 menit.

(20) RI Permohonan Paten

(19) ID **(11) No Pengumuman : 2022/03112** **(13) A**

(51) I.P.C : A 61F 13/496,A 61F 13/49,A 61F 13/15

(21) No. Permohonan Paten : P00202201616

(22) Tanggal Penerimaan Permohonan Paten :
19 Agustus 2020

(30) Data Prioritas :

(31) Nomor	(32) Tanggal	(33) Negara
201911046699.4	30 Oktober 2019	CN

(43) Tanggal Pengumuman Paten :
20 Juni 2022

(71) Nama dan Alamat yang Mengajukan Permohonan Paten :
UNICHARM CORPORATION
182, Shimobun, Kinsei-cho, Shikokuchuo-City, Ehime, 799-0111, JAPAN Japan

(72) Nama Inventor :
TAKAHASHI, Yuji,JP
SHI, Yi,CN

(74) Nama dan Alamat Konsultan Paten :
Arifia Jauharia Fajra S.T., S.H.
Suite 701, Pondok Indah Office Tower 2 Jl. Sultan Iskandar Muda Kav. V-TA, Pondok Indah Jakarta 12310, Indonesia

(54) Judul Invensi : BENDA PENYERAP JENIS-CELANA DALAM

(57) Abstrak :

Benda penyerap berbentuk-celana dalam (1) ini dicirikan dengan mencakup suatu daerah sentral(MA) dan dua daerah sisi(SA) 5yang terletak pada salah satu sisi dari daerah sentral(MA) yang dibentuk dengan membagi benda penyerap berbentuk-celana dalam (1) yang terelongasi dalam arah kiri-kanan menjadi tiga, dan dengan dikonfigurasikan sedemikian rupa sehingga: sedikitnya suatu porsi dari daerah sentral(MA) memiliki, sedikitnya di suatu bagian 10pinggang (10), suatu zat perasa-hangat(26) yang mengandung suatu komponen yang menstimulasi suatu kanal TRP sensitif-suhu; dan di suatu bagian sisi ventral dari benda penyerap berbentuk-celana dalam (1), jumlah total dari zat perasa-hangat(26) di daerah sentral(MA) tersebut adalah lebih besar daripada sedikitnya salah 15satu dari jumlah total dari zat perasa-hangat(26) di kedua daerah sisi(SA) dan jumlah total dari zat perasa-hangat (26) di kedua daerah sisi(SA)

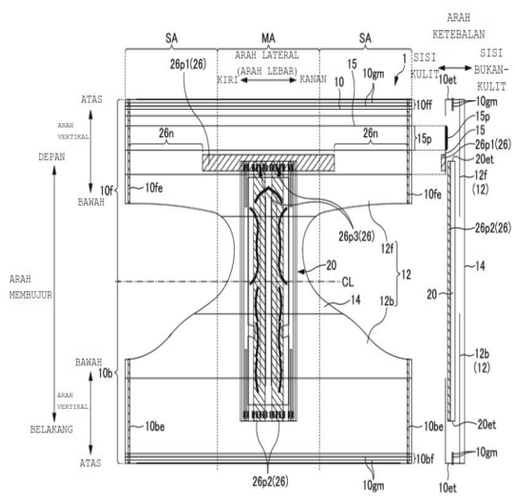

GAMBAR 3

(20) RI Permohonan Paten

(19) ID **(11) No Pengumuman : 2022/03142** **(13) A**

(51) I.P.C : B 60R 13/02,F 16B 5/10

(21) No. Permohonan Paten : P00202203691

(22) Tanggal Penerimaan Permohonan Paten :
23 September 2020

(30) Data Prioritas :

(31) Nomor	(32) Tanggal	(33) Negara
2019-175494	26 September 2019	JP

(43) Tanggal Pengumuman Paten :
21 Juni 2022

(71) Nama dan Alamat yang Mengajukan Permohonan Paten :
ISUZU MOTORS LIMITED
6-26-1, Minami-oi, Shinagawa-ku, Tokyo 1408722 Japan

(72) Nama Inventor :
SHIMIZU Sadaaki,JP

(74) Nama dan Alamat Konsultan Paten :
Daru Lukiantono
Hadiputranto, Hadinoto and Partners, Pacific Century Place Lt. 35, SCBD Lot 10, Jl. Jenderal Sudirman Kav. 52-53

(54) Judul Invensi : AKSESORI KENDARAAN

(57) Abstrak :

Suatu aksesori yang meliputi bodi utama aksesori yang ditempatkan pada sisi kompartemen kendaraan sesuai dengan panel pintu dan suatu bagian pengunci sisi aksesori. Bagian pengunci sisi aksesori tersebut mencakup bagian pelat penyangga yang memanjang ke luar dalam arah lebar kendaraan dari suatu permukaan sisi luar arah lebar kendaraan dari bodi utama aksesori, suatu bagian kait-genggam pengunci besar yang terletak di sisi ujung depan dari bagian pelat pendukung, dan suatu bagian kait-genggam pengunci kecil yang terletak di sisi ujung dasar dari bagian pelat penyangga sesuai dengan bagian kait-genggam pengunci besar tersebut. Kedua bagian pengunci tersebut menonjol dari bagian pelat penyangga menuju salah satu sisi dalam arah tertentu. Salah satu bagian ujung dari bagian kait-genggam pengunci besar tersebut terletak di salah satu sisi sesuai dengan salah satu bagian ujung dari bagian kait-genggam pengunci kecil. Bagian kait-genggam pengunci kecil tersebut harus dikunci ke salah satu bagian tepi sisi dari suatu lubang penyisipan kait-genggam pengunci dari panel pintu dalam keadaan di mana salah satu bagian tepi sisi dari lubang penyisipan kait-genggam pengunci dari panel pintu tersebut ditempatkan pada sisi dalam pada arah lebar kendaraan.

Gambar 4

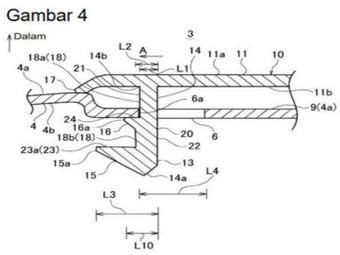

(20) RI Permohonan Paten

(19) ID **(11) No Pengumuman : 2022/03136** **(13) A**

(51) I.P.C : E 02F 3/40

(21) No. Permohonan Paten : P00202204759

(22) Tanggal Penerimaan Permohonan Paten :
24 September 2019

(30) Data Prioritas :
(31) Nomor (32) Tanggal (33) Negara

(43) Tanggal Pengumuman Paten :
21 Juni 2022

(71) Nama dan Alamat yang Mengajukan Permohonan Paten :
CATERPILLAR GLOBAL MINING LLC
875 W. Cushing Street Tucson, AZ 85745 United States of America

(72) Nama Inventor :
KINDT, Andre,DE
HOOIJMANS, Willem,NL
VAN DER LINDEN, Frank,NL

(74) Nama dan Alamat Konsultan Paten :
Y.T. Widjojo
Wisma Kemang 5th Floor, Jalan Kemang Selatan No. 1

(54) Judul Invensi : KERANJANG YANG DAPAT DIGANTI UNTUK BUCKET UNTUK MESIN

(57) Abstrak :

Pengungkapan ini diarahkan ke keranjang (15) untuk pemasangan yang dapat diganti dengan badan utama (11) untuk membentuk bucket (14) untuk mesin (10). Keranjang (15) terdiri dari pelat pembungkus keranjang (50) dan pelat sisi keranjang pertama dan/atau kedua (51, 52) yang melekat pada dan memanjang dari pelat pembungkus keranjang (50). Pelat pembungkus keranjang (50) dan pelat sisi keranjang pertama dan/atau kedua (51, 52) diatur untuk pemasangan ke badan utama (11). Pengungkapan ini juga diarahkan pada bucket (14) untuk mesin (10) yang terdiri dari keranjang (15) yang dapat diganti yang dipasang ke badan utama (11) dan mesin (10) yang terdiri dari bucket (14) semacam itu. Pengungkapan ini diarahkan lebih lanjut ke metode memelihara bucket (14) untuk suatu mesin (10).

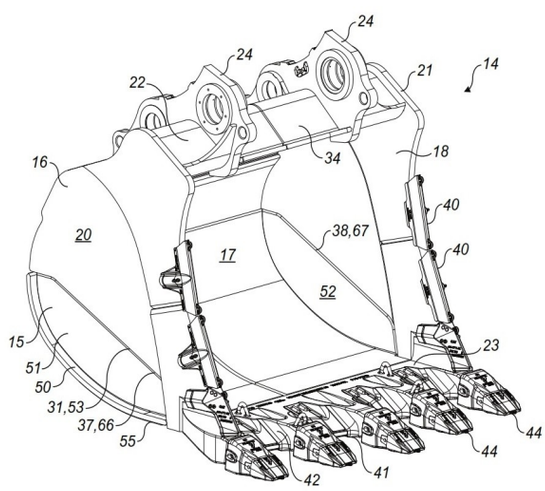

GAMBAR 2

(20) RI Permohonan Paten

(19) ID **(11) No Pengumuman : 2022/03106** **(13) A**

(51) I.P.C : H 04W 76/15

(21) No. Permohonan Paten : P00202201397

(22) Tanggal Penerimaan Permohonan Paten :
04 April 2019

(30) Data Prioritas :

(31) Nomor	(32) Tanggal	(33) Negara
62/653955	06 April 2018	US

(43) Tanggal Pengumuman Paten :
20 Juni 2022

(71) Nama dan Alamat yang Mengajukan Permohonan Paten :
TELEFONAKTIEBOLAGET LM ERICSSON (PUBL)
SE-164 83 Stockholm (SE) Sweden

(72) Nama Inventor :
CHEN LARSSON, Daniel,SE
NORY, Ravikiran,US

(74) Nama dan Alamat Konsultan Paten :
Pardomuan Oloan Lubis S.T.
Plaza SUA 2nd Floor Jalan Prof. Dr. Soepomo, S.H. Nomor 27

(54) Judul Invensi : KONFIGURASI SUMBER DAYA KOMUNIKASI UNTUK KONEKTIVITAS GANDA

(57) Abstrak :

Metode dan peralatan diungkapkan untuk konfigurasi sumber daya komunikasi untuk konektivitas ganda. Dalam satu perwujudan, perangkat nirkabel dikonfigurasi untuk menerima indikasi konfigurasi Uplink-Downlink, UL-DL, pertama; bandingkan konfigurasi UL-DL pertama dengan konfigurasi UL-DL referensi dan tentukan apakah arah komunikasi dari setidaknya satu sumber daya komunikasi yang ditunjukkan dalam konfigurasi UL-DL pertama cocok dengan arah komunikasi dari setidaknya satu sumber komunikasi terkait yang ditunjukkan oleh referensi konfigurasi UL-DL; dan berdasarkan perbandingan konfigurasi UL-DL referensi dengan konfigurasi UL-DL pertama, tentukan bahwa setidaknya satu sumber daya komunikasi akan digunakan untuk salah satu Long Term Evolution, LTE, jaringan akses radio, dan Radio Baru, NR, akses jaringan.

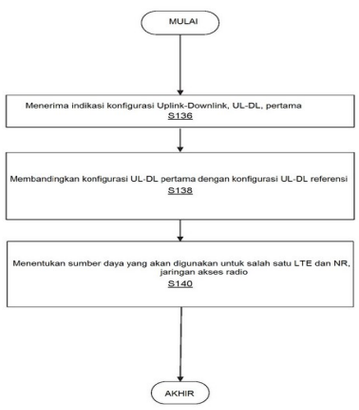

GAMBAR 10

(20) RI Permohonan Paten

(19) ID **(11) No Pengumuman : 2022/03120** **(13) A**

(51) I.P.C : A 23J 7/00,A 23L 33/16,A 23L 29/10,A 23L 33/00,A 23P 20/10

(21) No. Permohonan Paten : P00202111071

(22) Tanggal Penerimaan Permohonan Paten :
28 Mei 2020

(30) Data Prioritas :

(31) Nomor	(32) Tanggal	(33) Negara
62/858,566	07 Juni 2019	US

(43) Tanggal Pengumuman Paten :
21 Juni 2022

(71) Nama dan Alamat yang Mengajukan Permohonan Paten :
Abbott Laboratories
Dept. 377/AP6A-1, 100 Abbott Park Road, Abbott Park, Illinois 60064, United States of America United States of America

(72) Nama Inventor :
Timothy LAPLANTE,US
Normanella DEWILLE,US
Necla EREN,US
Nalini PATEL,US

(74) Nama dan Alamat Konsultan Paten :
Marolita Setiati
PT SPRUSON FERGUSON INDONESIA, Graha Paramita 3B Floor Zona D Jl. Denpasar Raya Blok D2 Kav.8 Kuningan

(54) Judul Invensi : BAHAN NUTRISI DENGAN SIFAT ALIRAN DAN ANTI BUSA

(57) Abstrak :
Suatu bahan nutrisi untuk digunakan dalam bubuk nutrisi disediakan. Bahan nutrisinya adalah sumber kalsium yang diaglomerasi, yang mencakup partikel-partikel sumber kalsium yang dilekatkan bersama dengan pengikat lesitin. Bahan nutrisi berfungsi sebagai agen aliran dan agen antibusa ketika dimasukkan ke dalam bubuk nutrisi, seperti bubuk formula bayi.

(20) RI Permohonan Paten

(19) ID **(11) No Pengumuman : 2022/03133** **(13) A**

(51) I.P.C : C 12N 1/06

(21) No. Permohonan Paten : P00202201120

(22) Tanggal Penerimaan Permohonan Paten :
22 Juli 2020

(30) Data Prioritas :

(31) Nomor	(32) Tanggal	(33) Negara
2019-136283	24 Juli 2019	JP

(43) Tanggal Pengumuman Paten :
21 Juni 2022

(71) Nama dan Alamat yang Mengajukan Permohonan Paten :
LUCA Science Inc.
3-8-3, Nihonbashi Honcho, Chuo-ku, Tokyo 1030023, Japan
Japan

(72) Nama Inventor :
Momoka TAKAHASHI,JP
Masashi SUGANUMA,JP
Yoshie KAWASE,JP
Yoshihiro OHTA,JP
Arima OKUTANI,JP

(74) Nama dan Alamat Konsultan Paten :
Marolita Setiati
PT SPRUSON FERGUSON INDONESIA, Graha Paramita 3B
Floor Zona D Jl. Denpasar Raya Blok D2 Kav.8 Kuningan

(54) Judul Invensi : METODE MEMPEROLEH MITOKONDRIA DARI SEL DAN PEROLEHAN MITOKONDRIA

(57) Abstrak :
Invensi ini berhubungan dengan suatu metode untuk memperoleh mitokondria dari sel, mitokondria yang diperoleh dengan metode tersebut, dan penggunaan mitokondria yang diperoleh dengan metode tersebut.

(20) RI Permohonan Paten

(19) ID **(11) No Pengumuman : 2022/03104** **(13) A**

(51) I.P.C : A 61K 48/00,C 07K 14/015,C 12N 15/864

(21) No. Permohonan Paten : P00202201066

(22) Tanggal Penerimaan Permohonan Paten :
15 Juli 2020

(30) Data Prioritas :

(31) Nomor	(32) Tanggal	(33) Negara
2023505	15 Juli 2019	NL

(43) Tanggal Pengumuman Paten :
20 Juni 2022

(71) Nama dan Alamat yang Mengajukan Permohonan Paten :
MeiraGTx UK II Limited
92 Britannia Walk, London N1 7NQ, United Kingdom United Kingdom

(72) Nama Inventor :
Dirk GRIMM,DE
Susanne Anna SNOEK,NL
Niels BROEKSTRA ,NL
Jonathan Douglas FINN,CA
Kathleen BÖRNER,DE
Sabine Maria Gertrude VAN DER SANDEN,NL

(74) Nama dan Alamat Konsultan Paten :
Marolita Setiati
PT SPRUSON FERGUSON INDONESIA, Graha Paramita 3B Floor Zona D Jl. Denpasar Raya Blok D2 Kav.8 Kuningan

(54) Judul Invensi : PROTEIN KAPSID AAV TERMODIFIKASI UNTUK PENGOBATAN PENYAKIT REUMATIK

(57) Abstrak :
Invensi ini berkaitan dengan virion virus terkait adeno rekombinan (rAAV) untuk terapi gen, di mana virion rAAV mengandung protein kapsid baru. Secara khusus, invensi ini berkaitan dengan penggunaan virion tersebut dalam terapi gen untuk pengobatan penyakit reumatik, seperti misalnya artritis reumatoid, atau gejalanya, disukai dengan pemberian intraartikular.

Gambar 1A

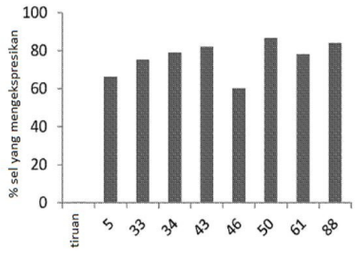

(20) RI Permohonan Paten

(19) ID **(11) No Pengumuman : 2022/03174** **(13) A**

(51) I.P.C : F 04C 28/02,F 04C 23/00

(21) No. Permohonan Paten : P00202200383

(22) Tanggal Penerimaan Permohonan Paten :
24 Desember 2019

(30) Data Prioritas :

(31) Nomor	(32) Tanggal	(33) Negara
201910730916.5	08 Agustus 2019	CN

(43) Tanggal Pengumuman Paten :
23 Juni 2022

(71) Nama dan Alamat yang Mengajukan Permohonan Paten :
GREE ELECTRIC APPLIANCES, INC. OF ZHUHAI
WEST JINJI ROAD, QIANSHAN, ZHUHAI, Guangdong
519070, China China

(72) Nama Inventor :
BI, Yushi,CN
CAO, Cong,CN
LIU, Hua,CN
LI, Rihua,CN
YANG, Yazhou,CN

(74) Nama dan Alamat Konsultan Paten :
Lanny Setiawan MBA., M.Mgt., MA-LPC., MA-LMFT.
Pacific Patent Multiglobal DIPO Business Center Lt. 11, Jalan Jend. Gatot Subroto Kav. 51-52, Jakarta Pusat- 10260
Indonesia

(54) Judul Invensi : KOMPRESOR DAN SISTEM PENGONDISIAN UDARA

(57) Abstrak :

Pengungkapan ini menyediakan kompresor dan sistem pengondisian udara. Kompresor mencakup badan kompresor tahap tekanan rendah dan badan kompresor tahap tekanan tinggi, dimana badan kompresor tahap tekanan rendah dilengkapi dengan lubang isap tahap tekanan rendah dan lubang pembuangan tahap tekanan rendah, badan kompresor tahap tekanan tinggi dilengkapi dengan lubang isap tahap tekanan tinggi dan lubang pembuangan tahap tekanan tinggi, pipa komunikasi diatur antara lubang pembuangan tahap tekanan rendah dan lubang isap tahap tekanan tinggi, lubang isap tahap tekanan rendah berkomunikasi dengan sumber gas tahap tekanan rendah, dan lubang isap tahap tekanan tinggi memiliki status komunikasi pertama dengan lubang pembuangan tahap tekanan rendah dan yang kedua keadaan komunikasi dengan sumber gas tahap tekanan rendah.

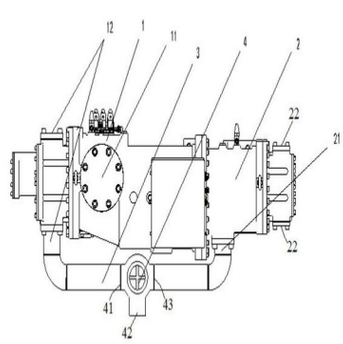

GAMBAR 1

(20) RI Permohonan Paten

(19) ID **(11) No Pengumuman : 2022/03165** **(13) A**

(51) I.P.C : A 61K 31/397,A 61P 35/00,C 07D 405/10

(21) No. Permohonan Paten : P00202201305

(22) Tanggal Penerimaan Permohonan Paten :
22 Juli 2020

(30) Data Prioritas :

(31) Nomor	(32) Tanggal	(33) Negara
201921029554	22 Juli 2019	IN

(43) Tanggal Pengumuman Paten :
22 Juni 2022

(71) Nama dan Alamat yang Mengajukan Permohonan Paten :
SUN PHARMA ADVANCED RESEARCH COMPANY LIMITED
17/B, Mahal Industrial Estate, Off Mahakali Caves Road, Andheri (East), Mumbai, Maharashtra 400093, India India

(72) Nama Inventor :
PRAJAPATI, Kaushik Dhanjibhai,IN
ARADHYE, Jayraj Dilipbhai,IN
PATHAK, Sandeep Pankajkumar,IN
CHITTURI, Trinadha Rao,IN
PAL, Ranjan Kumar,IN
SAMANTA, Biswajit,IN
PANCHAL, Bhavesh Mohanbhai,IN

(74) Nama dan Alamat Konsultan Paten :
Mutiara Suseno LL.B., M.H.
MUTIARA PATENTGedung Nilakandi lt.5Jl. Roa Malaka Utara 1-3, Jakarta 11230

(54) Judul Invensi : PENGURAI RESEPTOR ESTROGEN SELEKTIF

(57) Abstrak :
Pengurai reseptor estrogen selektif (SERD), suatu senyawa 3-(3,5-difluorofenil)-2-[4-[(E)-3-[3-(fluorometil)azetidin-1-il]prop-1-enil]fenil]-4-metil-2H-kromen-7-ol, dan itu S enansiomer, (2S)-3-(3,5-difluorofenil)-2-[4-[(E)-3-[3-(fluorometil)azetidin-1-il]prop-1-enil]fenil]-4-metil-2H-kromen-7-ol, atau garamnya yang dapat diterima secara farmasi. Juga disediakan adalah proses untuk pembuatannya. Juga disediakan adalah penggunaan senyawa ini untuk pengobatan penyakit yang berhubungan dengan modulasi reseptor estrogen, seperti kanker payudara ER-positif.

(20) RI Permohonan Paten

(19) ID **(11) No Pengumuman : 2022/03108** **(13) A**

(51) I.P.C : G 06F 15/78,G 06F 9/50,G 06F 8/41

(21) No. Permohonan Paten : P00202201367

(22) Tanggal Penerimaan Permohonan Paten :
11 Juni 2020

(30) Data Prioritas :

(31) Nomor	(32) Tanggal	(33) Negara
16/555,927	29 Agustus 2019	US

(43) Tanggal Pengumuman Paten :
20 Juni 2022

(71) Nama dan Alamat yang Mengajukan Permohonan Paten :
MICROSOFT TECHNOLOGY LICENSING, LLC
One Microsoft Way, Redmond, Washington 98052-6399,
U.S.A. United States of America

(72) Nama Inventor :
CORELL, Brian Jacob,US
TANDON, Prateek,US

(74) Nama dan Alamat Konsultan Paten :
Lanny Setiawan MBA., M.Mgt., MA-LPC., MA-LMFT.
Pacific Patent Multiglobal DIPO Business Center Lt. 11, Jalan Jend. Gatot Subroto Kav. 51-52, Jakarta Pusat- 10260
Indonesia

(54) Judul Invensi : AKSELERASI PERANGKAT KERAS UNTUK PEMROSESAN FUNGSI

(57) Abstrak :

Suatu layanan pemrosesan fungsi dapat menerima suatu permintaan untuk menjalankan kode sumber. Kode sumber dapat termasuk instruksi-instruksi untuk melakukan suatu fungsi. Layanan pemrosesan fungsi dapat menentukan apakah sedikitnya satu kondisi akselerasi perangkat keras telah dipenuhi untuk fungsi. Jika sedikitnya satu kondisi akselerasi perangkat keras telah dipenuhi, instruksi-instruksi dalam kode sumber dapat diterjemahkan ke dalam kode khusus-perangkat keras yang sesuai dengan suatu sirkuit perangkat keras. Sirkuit perangkat keras dapat dikonfigurasi berdasarkan pada kode khusus-perangkat keras, dan sirkuit perangkat keras dapat melakukan fungsi. Layanan pemrosesan fungsi dapat kemudian menyediakan hasil yang diperoleh dari sirkuit perangkat keras ke entitas permintaan.

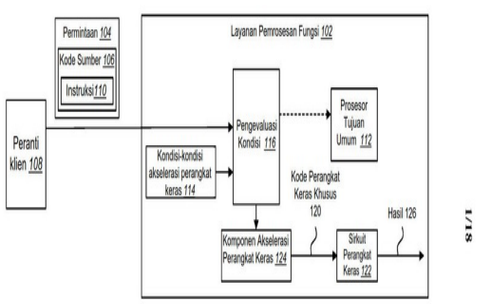

1/18

GAMBAR 1

(20) RI Permohonan Paten

(19) ID **(11) No Pengumuman : 2022/03135** **(13) A**

(51) I.P.C : A 24F 40/42,A 24F 40/10

(21) No. Permohonan Paten : P00202201171

(22) Tanggal Penerimaan Permohonan Paten :
13 Agustus 2020

(30) Data Prioritas :

(31) Nomor	(32) Tanggal	(33) Negara
1912477.5	30 Agustus 2019	GB

(43) Tanggal Pengumuman Paten :
21 Juni 2022

(71) Nama dan Alamat yang Mengajukan Permohonan Paten :
NICOVENTURES TRADING LIMITED
Globe House, 1 Water Street, London WC2R 3LA, UNITED KINGDOM United Kingdom

(72) Nama Inventor :
BOHAM, Scott George,GB
HUGHES, Steve,GB

(74) Nama dan Alamat Konsultan Paten :
Arifia Jauharia Fajra S.T., S.H.
Suite 701, Pondok Indah Office Tower 2 Jl. Sultan Iskandar Muda Kav. V-TA, Pondok Indah Jakarta 12310, Indonesia

(54) Judul Invensi : SISTEM PENYEDIA AEROSOL

(57) Abstrak :

Suatu kartrid (2;200) untuk suatu sistem penyedia aerosol (1) yang mencakup kartrid (2;200) dan suatu unit kontrol (4), dimana sistem tersebut mencakup suatu penguap untuk menguapkan suatu bahan yang dapat teraerosolisasi. Kartrid (2;200) tersebut mencakup suatu kanal udara yang memanjang dari suatu saluran masuk udara (50) untuk kartrid (2;200) ke suatu saluran keluar (60) melalui suatu daerah penghasil aerosol, dan suatu reservoir (31) untuk menampung suatu bahan yang dapat teraerosolisasi (207) untuk mengaerosolisasi. Kartrid tersebut lebih lanjut mencakup suatu sarana pengamatan tingkat-bahan-yang dapat teraerosolisasi (205) untuk memungkinkan seorang pengguna mengamati suatu tingkat bahan yang dapat teraerosolisasi (207) di sisi dalam reservoir (31). Sarana pengamatan tingkat-bahan-yang dapat teraerosolisasi (205) tersebut dapat mencakup sedikitnya satu permukaan berkontur (300) yang terletak pada suatu permukaan (301;302) dari kartrid (2;200) untuk memperbaiki visibilitas dari tingkat bahan yang dapat teraerosolisasi (207) di sisi dalam reservoir (31) akibat interaksi cahaya dengan permukaan berkontur (300).

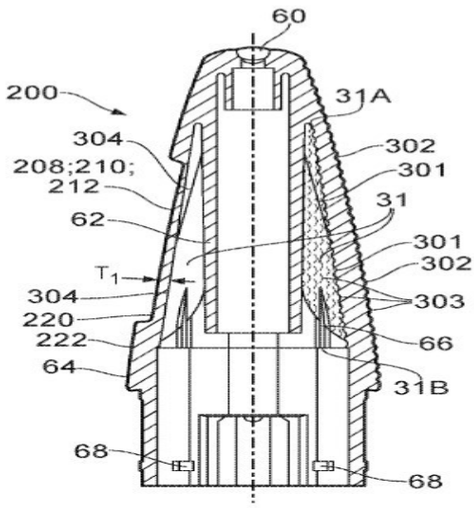

GAMBAR 12A

(20) RI Permohonan Paten

(19) ID **(11) No Pengumuman : 2022/03102** **(13) A**

(51) I.P.C : F 16L 15/04

(21) No. Permohonan Paten : P00202200817

(22) Tanggal Penerimaan Permohonan Paten :
22 Desember 2020

(30) Data Prioritas :

(31) Nomor	(32) Tanggal	(33) Negara
2020-005810	17 Januari 2020	JP

(43) Tanggal Pengumuman Paten :
20 Juni 2022

(71) Nama dan Alamat yang Mengajukan Permohonan Paten :
NIPPON STEEL CORPORATION
6-1, Marunouchi 2-chome, Chiyoda-ku, Tokyo 100-8071, JAPAN Japan

(72) Nama Inventor :
OKU, Yousuke,JP
MARUTA, Satoshi,JP

(74) Nama dan Alamat Konsultan Paten :
Arifia Jauharia Fajra S.T., S.H.
Suite 701, Pondok Indah Office Tower 2, Jl. Sultan Iskandar Muda V-TA, Jakarta 12310, Indonesia

(54) Judul Invensi : SAMBUNGAN BERULIR UNTUK PIPA

(57) Abstrak :

Dalam suatu sambungan berulir untuk pipa yang memiliki suatu konstruksi ulir dua-tingkat dengan permukaan-permukaan bahu antara, ketahanan kompresi diperbaiki lebih lanjut. Setelah selesainya pengencangan pin (2) dan kotak (3), diameter suatu ruang gerak penusukan adalah 0,15 mm atau lebih kecil, dimana ruang gerak penusukan dibentuk di antara sisi-ulir penusuk dari suatu ulir jantan yang meliputi suatu porsi ulir dalam (27) dan suatu porsi ulir luar (23) dan sisi-ulir penusuk dari suatu ulir betina yang meliputi suatu porsi ulir dalam (36) dan suatu porsi ulir luar (32), sehingga menyebabkan sisi-ulir penusuk dari ulir-ulir jantan dan betina mulai berada dalam kontak sebelum sudut putaran θ dari permukaan-permukaan bahu antara (25 dan 34) sebagaimana tampak dalam suatu penampang melintang membujur mulai meningkat dengan cepat, yang dengan demikian mencegah akumulasi kerusakan pada permukaan-permukaan bahu antara (25 dan 34).

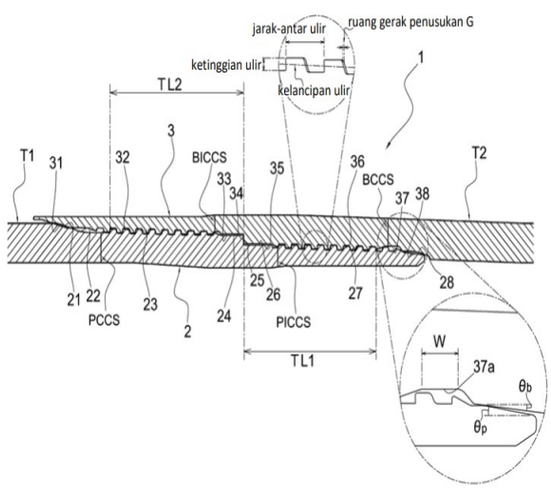

GAMBAR 3

(20) RI Permohonan Paten

(19) ID **(11) No Pengumuman : 2022/03184** **(13) A**

(51) I.P.C : C 02F 1/68,C 12N 1/24,C 12N 1/20

(21) No. Permohonan Paten : P00202010258

(22) Tanggal Penerimaan Permohonan Paten :
20 Desember 2020

(30) Data Prioritas :
(31) Nomor (32) Tanggal (33) Negara

(43) Tanggal Pengumuman Paten :
24 Juni 2022

(71) Nama dan Alamat yang Mengajukan Permohonan Paten :
LPPM Universitas Andalas
Gedung Rektorat Lantai 2, Kampus UNAND Limau Manis, Padang Indonesia

(72) Nama Inventor :
Akmal Djamaan,ID

(74) Nama dan Alamat Konsultan Paten :
LPPM Universitas Andalas
Gedung Rektorat Lantai 2, Kampus UNAND Limau Manis, Padang

(54) Judul Invensi : KOMPOSISI SUBSTRAT YANG MENGANDUNG LIMBAH CAIR PABRIK PENGOLAHAN MINYAK KELAPA SAWIT SEBAGAI MEDIA UNTUK PRODUKSI SENYAWA BIOPLASTIK POLI(3-HIDROKSIBUTIRAT)MENGGUNAKAN BAKTERI Bacillus brevis FAAC 20801

(57) Abstrak :

Komposisi substrat yang mengandung limbah cair pabrik pengolahan minyak kelapa sawit sebagai media untuk produksi senyawa bioplastik poli(3-hiroksibutirat) menggunakan bakteri Bacillus brevis FAAC 20801, yang diajukan dalam invensi adalah sebagai berikut: limbah cair pabrik pengolahan minyak kelapa 100-300 g/L, larutan mikroelemen sebanyak 0,1 mL, MgSO4.7H2O 1 M sebanyak 1 mL, sumber nitrogen sebanyak 1 mL dan dicukupkan sampai volume 100 mL dengan larutan mineral dapar fosfat pH 6. Larutan mikro elemennya dibuat dengan cara melarutkan 2,78 g FeSO4.7H2O; 1,98 g MnCl2.4H2O; 2,81 g CuSO4.7H2O; 1,67 g CaCl2.2H2O; 0,17 g CuCl2.2H2O dan 0,29 g ZnSO4.7H2O kedalam 1L HCl 0,1 N. Sumber nitrogennya dibuat dengan melarutkan 1,1g (NH4)2HPO4 ke dalam 1L aquadest.

(20) RI Permohonan Paten

(19) ID **(11) No Pengumuman : 2022/03137** **(13) A**

(51) I.P.C : B 01F 17/42,B 01F 17/18,B 01F 17/16,B 01F 17/00,C 08J 9/00,C 09D 175/00

(21) No. Permohonan Paten : P00202201200

(22) Tanggal Penerimaan Permohonan Paten :
18 Juli 2019

(30) Data Prioritas :
(31) Nomor (32) Tanggal (33) Negara

(43) Tanggal Pengumuman Paten :
21 Juni 2022

(71) Nama dan Alamat yang Mengajukan Permohonan Paten :
EVONIK OPERATIONS GMBH
Rellinghauser Strasse 1-11, 45128 Essen, Germany Germany

(72) Nama Inventor :
FELDMANN, Kai-Oliver,DE
KLOSTERMANN, Michael,DE
LE, Yechen,CN
JANSEN, Marvin,DE

(74) Nama dan Alamat Konsultan Paten :
Yogi Barlianto S.H.
Jalan Raden Saleh No 51A Cikini, Menteng, Jakarta Pusat, Indonesia

(54) Judul Invensi : PENGGUNAAN GABUNGAN POLIOL ETER DAN POLIELEKTROLIT KATIONIK DALAM DISPERSI POLIURETAN ENCER

(57) Abstrak :
Menjelaskan penggunaan gabungan dari poliol eter dan polielektrolit kationik sebagai aditif dalam dispersi polimer encer yang mengandung kosurfaktan untuk produksi pelapis polimer berpori, lebih disukai untuk produksi pelapis poliuretan berpori.

(20) RI Permohonan Paten

(19) ID **(11) No Pengumuman : 2022/03134** **(13) A**

(51) I.P.C : A 61K 31/7125,A 61K 31/712,C 12N 15/113

(21) No. Permohonan Paten : P00202201180

(22) Tanggal Penerimaan Permohonan Paten :
16 Juli 2020

(30) Data Prioritas :

(31) Nomor	(32) Tanggal	(33) Negara
62/876,360	19 Juli 2019	US

(43) Tanggal Pengumuman Paten :
21 Juni 2022

(71) Nama dan Alamat yang Mengajukan Permohonan Paten :
BIOGEN MA INC.
255 Binney Street, Cambridge, Massachusetts 02142, United States of America United States of America

(72) Nama Inventor :
Fengju Judy BAI ,US
Lilly EAST ,US
Kenneth Swope LOVEDAY ,US
Wildon R. FARWELL ,US

(74) Nama dan Alamat Konsultan Paten :
Dr., Inda Citraninda Noerhadi S.S.,M.A.,
Kantor Taman A-9, Unit C1 & C2 Jl. Dr. Ide Anak Agung Gde Agung, Mega Kuningan, Jakarta 12950

(54) Judul Invensi : METODE-METODE UNTUK MENGOBATI ATAU MENCEGAH ATROFI OTOT TULANG BELAKANG

(57) Abstrak :
Dicirikan adalah metode-metode untuk pengobatan atau pencegahan atrofi otot tulang belakang. Panduan dosis yang efektif ditentukan. Penanda biologis dan kit juga disajikan.

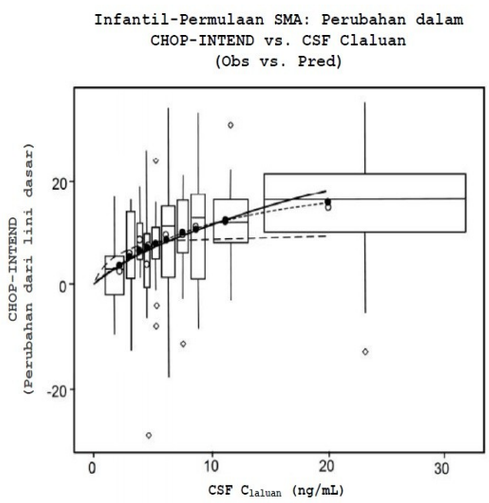

GAMBAR 1

(20) RI Permohonan Paten

(19) ID **(11) No Pengumuman : 2022/03128** **(13) A**

(51) I.P.C : A 23K 40/00,G 01N 21/359,G 01N 21/3563,G 06F 16/2458

(21) No. Permohonan Paten : P00202200521

(22) Tanggal Penerimaan Permohonan Paten :
23 Juni 2020

(30) Data Prioritas :

(31) Nomor	(32) Tanggal	(33) Negara
19181948.1	24 Juni 2019	EP

(43) Tanggal Pengumuman Paten :
21 Juni 2022

(71) Nama dan Alamat yang Mengajukan Permohonan Paten :
Evonik Operations GmbH
Rellinghauser Strasse 1-11,45128 Essen, Germany Germany

(72) Nama Inventor :
REIMANN, Ingolf,DE
REISING, Joachim,DE
MÜLLER, Christoph,DE

(74) Nama dan Alamat Konsultan Paten :
Yogi Barlianto S.H.
A. Moehammad & Associates Jalan Raden Saleh No. 51A
Cikini, Menteng Jakarta

(54) Judul Invensi : METODE UNTUK MEMPREDIKSI BAHAN BAKU BAHAN PAKAN DAN/ATAU BAHAN PAKAN

(57) Abstrak :

Invensi ini berhubungan dengan metode yang diterapkan komputer untuk memprediksi bahan pakan yang terdiri dari a) menyediakan spektrum NIR dari sampel bahan pakan yang tidak diketahui, b) mengubah intensitas penyerapan panjang gelombang dalam spektrum a) untuk memberikan vektor kueri, c) menyediakan himpunan vektor basis data dari spektrum bahan pakan yang diketahui, d) menganalisis kesamaan antara vektor kueri b) dan vektor kueri c) terdiri dari d1) menghitung ukuran kesamaan antara setiap vektor c) dan vektor kueri b) untuk memberikan nilai kesamaan setiap vektor basis data dengan vektor kueri, d2) memberikan peringkat nilai kesamaan d1) dimana vektor basis data peringkat atas memiliki kesamaan terbesar dengan vektor kueri, d3) menghitung jumlah kemunculan N setiap bahan pakan di antara peringkat vektor database yang teratas pada peringkat d2), d4) pembobotan N pertama nilai kesamaan masing-masing bahan pakan sesuai dengan posisi pada peringkat d2) untuk memberikan bobot posisi peringkat masing-masing bahan pakan, d5) membentuk jumlah dari pembobotan posisi peringkat d4) untuk setiap bahan pakan untuk memberikan skor masing-masing bahan pakan,dan e) menetapkan bahan pakan dari vektor database dengan skor tertinggi untuk sampel langkah a).

Gbr. 1

(20) RI Permohonan Paten

(19) ID **(11) No Pengumuman : 2022/03124** **(13) A**

(51) I.P.C : A 01C 1/06,A 01N 25/26,C 05G 5/30

(21) No. Permohonan Paten : P00202111401

(22) Tanggal Penerimaan Permohonan Paten :
21 Mei 2020

(30) Data Prioritas :

(31) Nomor	(32) Tanggal	(33) Negara
62/852,440	24 Mei 2019	US

(43) Tanggal Pengumuman Paten :
21 Juni 2022

(71) Nama dan Alamat yang Mengajukan Permohonan Paten :
Meredian, Inc.
140 Industrial Boulevard, Bainbridge, GA 39817, United States of America United States of America

(72) Nama Inventor :
Joe B. GRUBBS III,US
Phillip VAN TRUMP,US
Adam JOHNSON,US

(74) Nama dan Alamat Konsultan Paten :
Marolita Setiati
PT SPRUSON FERGUSON INDONESIA, Graha Paramita 3B Floor Zona D Jl. Denpasar Raya Blok D2 Kav.8 Kuningan

(54) Judul Invensi : PELAPIS YANG DAPAT TERBIODEGRADASI PELEPASAN TERKENDALI UNTUK BENIH DAN PUPUK

(57) Abstrak :
Komposisi granular untuk pelapis agrikultur diungkapkan. Komposisi granular terbuat dari sejumlah granulat yang memiliki sedikitnya satu pelapis yang dapat terbiodegradasi yang diterapkan di atas granul. Granulat dipilih dari kelompok yang terdiri dari benih, pupuk, dan pestisida. Pelapis yang dapat terbiodegradasi terbuat dari polihidroksialkanoat, seperti residu monomer 3-hidroksibutirat dan residu monomer 3-hidroksiheksanoat. Metode untuk membuat komposisi granular berlapis dan metode untuk pelepasan terkendali dari bahan granular di lapangan juga diungkapkan.

(20) RI Permohonan Paten

(19) ID **(11) No Pengumuman : 2022/03150** **(13) A**

(51) I.P.C : H 02K 1/30,H 02K 1/27,H 02K 3/26,H 02K 21/24,H 02K 16/02

(21) No. Permohonan Paten : P00202206119

(22) Tanggal Penerimaan Permohonan Paten :
06 November 2020

(30) Data Prioritas :

(31) Nomor	(32) Tanggal	(33) Negara
17/086,549	02 November 2020	US
62/934,059	12 November 2019	US

(43) Tanggal Pengumuman Paten :
21 Juni 2022

(71) Nama dan Alamat yang Mengajukan Permohonan Paten :
E-CIRCUIT MOTORS, INC.
One Gateway Center, Suite 359, Newton, MA 02458 United States of America

(72) Nama Inventor :
MILHEIM, George, Harder,US
SHAW, Steven, Robert,US

(74) Nama dan Alamat Konsultan Paten :
Anisa Ambadar
Jl. Proklamasi No. 79, Pegangsaan, Menteng, Jakarta

(54) Judul Invensi : RAKITAN ROTOR YANG DITINGKATKAN UNTUK MESIN FLUKS AKSIAL

(57) Abstrak :

Rakitan rotor untuk mesin fluks aksial dapat mencakup paling sedikit satu magnet dan struktur pendukung pertama dan kedua. Struktur pendukung pertama dapat dikonfigurasi untuk memiliki paling sedikit satu magnet yang terpasang padanya dan untuk menyediakan lintasan balik fluks untuk paling sedikit satu magnet. Struktur pendukung kedua dapat dikonfigurasi untuk dipasang pada struktur pendukung pertama sehingga memungkinkan torsi dipindahkan antara paling sedikit satu magnet dan struktur pendukung kedua melalui struktur pendukung pertama, dan dapat dikonfigurasi lebih lanjut (A) untuk dipasang pada poros yang dapat diputar dari mesin fluks aksial, atau (B) berfungsi sebagai flensa keluaran atau masukan dari mesin fluks aksial.

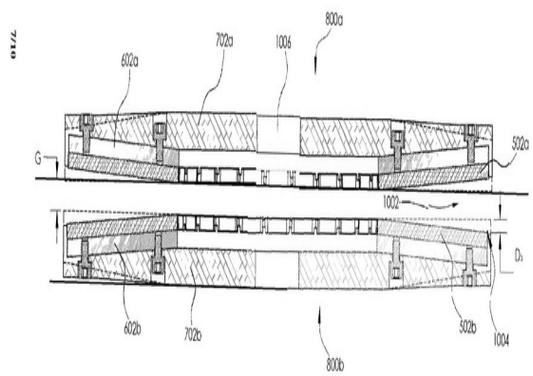

GBR.10

(20) RI Permohonan Paten

(19) ID **(11) No Pengumuman : 2022/03176** **(13) A**

(51) I.P.C : E 02D 17/20

(21) No. Permohonan Paten : P00202203322

(22) Tanggal Penerimaan Permohonan Paten :
08 Juni 2020

(30) Data Prioritas :

(31) Nomor	(32) Tanggal	(33) Negara
2019-149243	16 Agustus 2019	JP

(43) Tanggal Pengumuman Paten :
23 Juni 2022

(71) Nama dan Alamat yang Mengajukan Permohonan Paten :
TOPCON CORPORATION
75-1 Hasunuma-Cho, Itabashi-Ku, Tokyo 1748580 Japan

(72) Nama Inventor :
SHIMIZU Ryosuke,JP
MIYAJIMA Motohiro,JP
TANAKA Takashi,JP

(74) Nama dan Alamat Konsultan Paten :
Nadya Prita G. Djajadiningrat
Harvespat Intellectual Property Services ruko Griya cinere
Jalan limo Raya Blok 49 No. 38 Depok

(54) Judul Invensi : METODE PEMANCANGAN DAN SISTEM PEMANCANGAN

(57) Abstrak :

Metode pemancangan adalah metode penempatan perangkat pemancang lereng (2) meliputi tiang pancang runcing (10 dan 11), balok palang (12 dan 13), dan balok kemiringan (14). Metode pemancangan meliputi: langkah penempatan tiang pancang runcing (S2) dengan menempatkan tiang pancang runcing (10 dan 11) di dekat perpotongan (C) antara tanah saat ini dan bidang (S) termasuk kemiringan yang dirancang (s); langkah penempatan balok palang dengan menempatkan balok palang (12 dan 13) pada tiang pancang runcing (10 dan 11) yang ditempatkan, sehingga melintasi tiang pancang runcing (10 dan 11); langkah pencarian ((S4) sampai (S6)) pencarian titik di mana perbedaan ketinggian (h) antara titik yang telah ditentukan pada balok palang (12) dan bidang (S) termasuk kemiringan yang dirancang (s), dihitung dengan perangkat survei (3), adalah nol; dan langkah penempatan balok kemiringan, pada balok palang (12 dan 13), balok kemiringan (14) dimiringkan dari titik di mana perbedaan ketinggian (h) adalah nol seperti yang ditemukan pada langkah pencarian, menuju perpotongan (C) antara tanah saat ini dan bidang termasuk kemiringan yang direncanakan (S7).

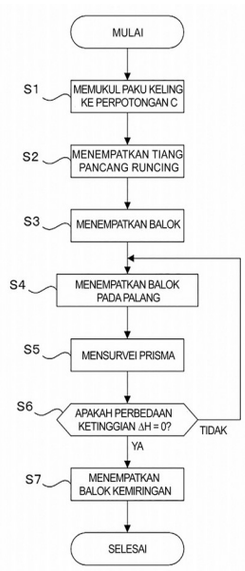

(20) RI Permohonan Paten

(19) ID (11) No Pengumuman : 2022/03155 (13) A

(51) I.P.C : G 06F 17/18,G 06Q 50/06,G 06Q 10/04

(21) No. Permohonan Paten : P00202206258

(22) Tanggal Penerimaan Permohonan Paten :
13 November 2020

(30) Data Prioritas :

(31) Nomor	(32) Tanggal	(33) Negara
201911112139.4	14 November 2019	CN

(43) Tanggal Pengumuman Paten :
21 Juni 2022

(71) Nama dan Alamat yang Mengajukan Permohonan Paten :
ENVISION DIGITAL INTERNATIONAL PTE. LTD.
1 Harbourfront Avenue, #17-01, Keppel Bay Tower, Singapore 098632, Singapore Singapore

(72) Nama Inventor :
YUAN, Renyu,CN
DONG, Zibo,SG
YAO, Ying,CN
ZHAO, Yangyang,CN
YANG, Hui,CN
ZHAO, Qingsheng,CN

(74) Nama dan Alamat Konsultan Paten :
Prudence Jahja
Januar Jahja and Partners, Menara Batavia lantai 19, Jalan K.H. Mas Mansyur Kavling 126

(54) Judul Invensi : METODE DAN PERALATAN UNTUK PEMODELAN KURVA DAYA FOTOVOLTAIK, DAN PERANGKAT KOMPUTER DAN MEDIUM PENYIMPANANNYA

(57) Abstrak :
Pengungkapan ini berhubungan dengan suatu metode dan peralatan untuk pemodelan kurva daya fotovoltaik, dan perangkat komputer serta medium penyimpanannya. Metode tersebut mencakup: memperoleh data fotovoltaik pada berbagai titik waktu dalam periode waktu tertentu; membagi data fotovoltaik pada berbagai titik waktu tersebut menjadi sedikitnya dua paket data fotovoltaik; dan menetapkan, menurut masing-masing data fotovoltaik dari sedikitnya dua paket data fotovoltaik tersebut, kurva daya fotovoltaik paket yang masing-masing sesuai dengan sedikitnya dua paket data fotovoltaik tersebut. Dengan metode tersebut, data fotovoltaik disesuaikan dalam periode waktu yang berbeda selama proses pemodelan kurva fotovoltaik, sehingga mengurangi pengaruh perbedaan antara efisiensi konversi fotolistrik dalam periode waktu yang berbeda pada pemodelan kurva fotovoltaik, dan meningkatkan keakuratan pemodelan kurva fotovoltaik.

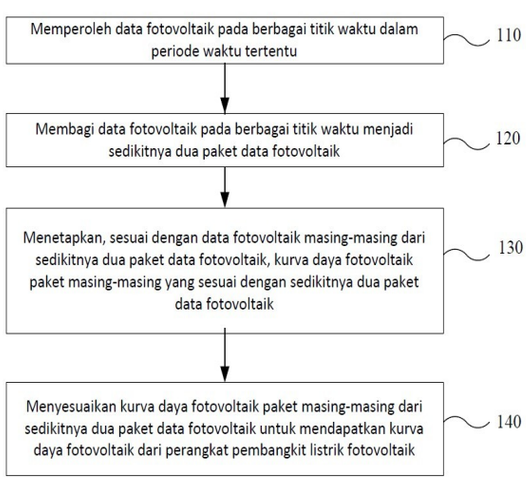

Gambar 1

(20) RI Permohonan Paten

(19) ID **(11) No Pengumuman : 2022/03186** **(13) A**

(51) I.P.C : C 02F 1/461

(21) No. Permohonan Paten : P00202010429

(22) Tanggal Penerimaan Permohonan Paten :
21 Desember 2020

(30) Data Prioritas :
(31) Nomor (32) Tanggal (33) Negara

(43) Tanggal Pengumuman Paten :
24 Juni 2022

(71) Nama dan Alamat yang Mengajukan Permohonan Paten :
Universitas Telkom
Jl. Telekomunikasi Terusan Buah Batu Dayeuhkolot Indonesia

(72) Nama Inventor :
EKKI KURNIAWAN,ID

(74) Nama dan Alamat Konsultan Paten :
Universitas Telkom
Jl. Telekomunikasi Terusan Buah Batu Dayeuhkolot

(54) Judul Invensi : ALAT DAN METODE PRODUKSI AIR HIDROGEN, AIR ALKALI, DAN AIR ASAM DENGAN SAKLAR PENUKAR ELEKTRODA

(57) Abstrak :

Invensi ini berhubungan dengan suatu alat dan metode produksi air hidrogen, air alkali, dan air asam melalui elektrolisis air mineral yang menggunakan membran pemisah antara sisi anode dengan sisi katode. Alat sesuai invensi ini memiliki saklar penukar elektrode (anode/katode). Pada proses elektrolisis air mineral, ion-ion logam alkali/alkali tanah (Na+, K+, Ca2+, Mg2+) yang berasal dari garam mineral akan menempel berflokulasi di katode. Pada bagian anode yang terjadi oksidasi dan jika dibiarkan terus menerus maka akan menimbulkan karat sehingga bagian anode akan mudah rusak. Adanya pertukaran saklar ini posisi anode berubah menjadi katode, dan sebaliknya posisi katode menjadi anode, sehingga dengan adanya saklar ini maka elektrode menjadi bersih dan lebih tahan lama. Alat bersifat portabel yang terdiri dari teko plastik transparan merupakan sisi katode sebagai tempat untuk menghasilkan air hidrogen dan air alkali, alat ini dilengkapi saklar penukar polaritas elektrode dan lampu indikator LED yang menunjukkan bahwa proses produksi melalui elektrolisis sedang berlangsung.

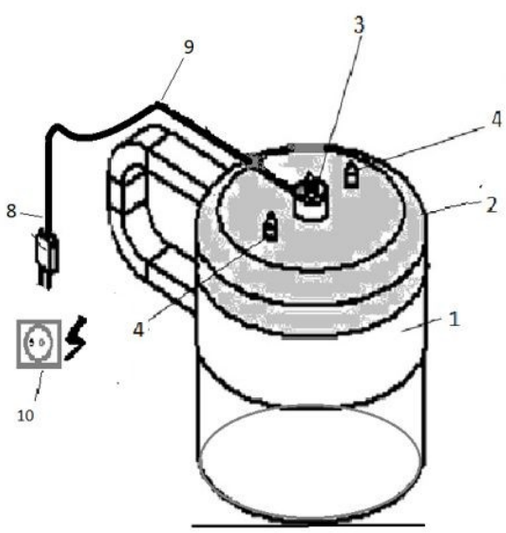

(20) RI Permohonan Paten

(19) ID **(11) No Pengumuman : 2022/03152** **(13) A**

(51) I.P.C : E 21B 27/02,E 21B 21/00

(21) No. Permohonan Paten : P00202206139

(22) Tanggal Penerimaan Permohonan Paten :
30 November 2020

(30) Data Prioritas :

(31) Nomor	(32) Tanggal	(33) Negara
20191415	28 November 2019	NO

(43) Tanggal Pengumuman Paten :
21 Juni 2022

(71) Nama dan Alamat yang Mengajukan Permohonan Paten :
PRORES AS
P.O. Box 5792 Torgard 7437 Trondheim Norway

(72) Nama Inventor :
ABDOLLAHI, Jafar,NO
CARLSEN, Inge Manfred,NO

(74) Nama dan Alamat Konsultan Paten :
Maria Carola D Monintja
Wisma 46 Lt. 48 Jl. Jend. Sudirman Kav. 1

(54) Judul Invensi : ALAT YANG DITINGKATKAN UNTUK MEMPERBAIKI SIRKULASI YANG HILANG SAAT PENGEBORAN

(57) Abstrak :

Invensi ini adalah alat pengeboran pengolahan kehilangan lumpur (1) yang meliputi: - alat (1) tersebut yang memiliki alat-sambung atas (101U) ke ujung bawah tali pipa bor (0) di atas, - satu atau lebih tangki (10) tersebut dengan saluran tembus (101) untuk aliran fluida pengeboran, - alat-sambung bawah (101L) yang tersambung ke rakitan BHA (2, 3) sedikitnya meliputi mata bor (3); - tangki (10) tersebut yang diatur untuk menampung bahan penyegel yang dapat mengembang (5); - bahan penyegel yang dapat mengembang (5) tersebut yang diatur untuk pencampuran dengan air (w) untuk mengembang; - tangki (10) tersebut yang dilengkapi dengan saluran keluar (120) ke saluran tembus (101) untuk bahan penyegel yang dapat mengembang (5), sehingga, ketika kehilangan lumpur yang tidak diinginkan terdeteksi, untuk membilas semua atau sebagian dari bahan penyegel yang dapat mengembang (5) ke dalam saluran tembus (101), sedemikian itu untuk campuran (5, w) dari bahan yang dapat mengembang (5) dan air (w) tersebut mulai bereaksi untuk mengembang selama waktu yang dibutuhkan campuran (5, w) untuk mencapai patahan (f) yang memanjang dari sumur yang sedang dibor oleh BHA tersebut, sehingga terus mengembang dan menghalangi patahan (f) untuk menghentikan kehilangan lumpur yang tidak diinginkan tersebut. (Gambar 1 untuk abstrak)

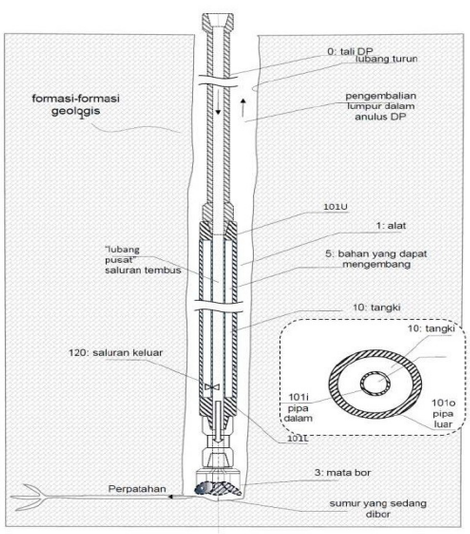

Gambar 1 - prinsip, saluran keluar (120) ke lubang pusat (101)

(20) RI Permohonan Paten

(19) ID (11) No Pengumuman : 2022/03113 (13) A

(51) I.P.C : H 04W 72/08,H 04W 24/04

(21) No. Permohonan Paten : P00202201607

(22) Tanggal Penerimaan Permohonan Paten :
30 Juli 2020

(30) Data Prioritas :

(31) Nomor	(32) Tanggal	(33) Negara
62/881,577	01 Agustus 2019	US

(43) Tanggal Pengumuman Paten :
20 Juni 2022

(71) Nama dan Alamat yang Mengajukan Permohonan Paten :
FG INNOVATION COMPANY LIMITED
Flat 2623, 26/F Tuen Mun Central Square, 22 Hoi Wing Road, Tuen Mun, New Territories, Hong Kong, CN China

(72) Nama Inventor :
TSAI, Hsinhsi,TW
LIN, Wanchen,TW
CHENG, Yuhsin,TW
YU, Chiahao,TW

(74) Nama dan Alamat Konsultan Paten :
IR. Y.T. Widjojo
Wisma Kemang 5th Floor, Jalan Kemang Selatan No. 1

(54) Judul Invensi : METODE TRANSMISI INFORMASI PERMINTAAN PEROLEHAN KEMBALI KEGAGALAN PANCARAN SEL SEKUNDER DAN PERANTI TERKAIT

(57) Abstrak :

Suatu metode transmisi sel sekunder (SCell) permintaan perolehan kembali kegagalan beam (BFRQ) dalam prosedur perolehan kembali kegagalan beam (BFR) untuk peralatan pengguna (UE) diungkapkan. Metode ini terdiri dari penerimaan, dari stasiun pangkalan (BS), setidaknya satu konfigurasi sumber permintaan penjadwalan (SR) dan setidaknya satu konfigurasi SR, yang memicu prosedur SR-untuk-BFR pertama untuk meminta sumber uplink (UL) sesuai dengan pertama dari setidaknya satu konfigurasi SR dan sesuai dengan transmisi SR-untuk-BFR, dimana salah satu dari setidaknya satu konfigurasi sumber SR menunjukkan sumber kanal kontrol uplink fisik (PUCCH) pertama untuk transmisi SR-untuk-BFR, dan mentransmisikan, ke BS, informasi kontrol uplink (UCI) pada sumber PUCCH kedua, dimana muatan UCI mencakup indikasi yang terkait dengan transmisi SR-untuk-BFR.

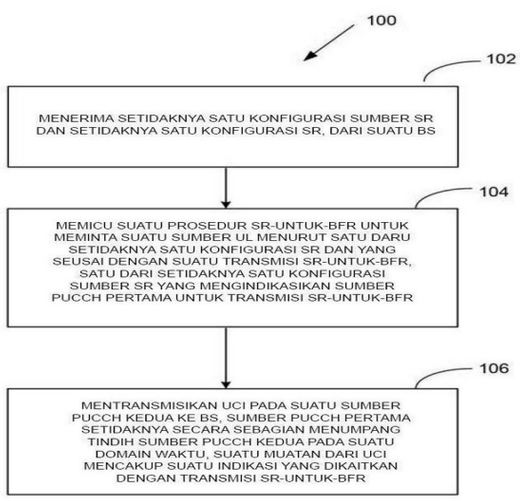

GAMBAR 1

(20) RI Permohonan Paten

(19) ID **(11) No Pengumuman : 2022/03115** **(13) A**

(51) I.P.C : C 07H 19/20,C 07H 1/08

(21) No. Permohonan Paten : P00202201586

(22) Tanggal Penerimaan Permohonan Paten :
14 September 2020

(30) Data Prioritas :

(31) Nomor	(32) Tanggal	(33) Negara
10-2019-0129324	17 Oktober 2019	KR

(43) Tanggal Pengumuman Paten :
20 Juni 2022

(71) Nama dan Alamat yang Mengajukan Permohonan Paten :
CJ CHEILJEDANG CORPORATION
(Ssangnim-dong) 330, Dongho-ro, Jung-gu, Seoul 04560,
Republic of Korea Republic of Korea

(72) Nama Inventor :
Jung Hwa CHOI,KR
Hwa Yeon LIM,KR
Jae Hun YU,KR
Chang Yub OH,KR
Yu Shin KIM,KR
Min Jong KIM,KR
Seok Hyun KANG,KR
Jun Woo KIM,KR
Il Chul KIM,KR

(74) Nama dan Alamat Konsultan Paten :
George Widjojo S.H.
Jalan Kali Besar Barat No. 5 Jakarta

(54) Judul Invensi : METODE UNTUK MEMISAHKAN DINATRIUM 5'-INOSINAT

(57) Abstrak :
Disediakan suatu metode untuk memisahkan asam 5'-inosinat dari kaldu kultur mikroba yang mengandung asam 5'-inosinat.

(20) RI Permohonan Paten

(19) ID **(11) No Pengumuman : 2022/03087** **(13) A**

(51) I.P.C : C 07D 49/04

(21) No. Permohonan Paten : P00202103857

(22) Tanggal Penerimaan Permohonan Paten :
18 November 2019

(30) Data Prioritas :

(31) Nomor	(32) Tanggal	(33) Negara
18306505.1	16 November 2018	EP

(43) Tanggal Pengumuman Paten :
20 Juni 2022

(71) Nama dan Alamat yang Mengajukan Permohonan Paten :
Poxel
Immeuble le Sunway 259/261, avenue Jean Jaurès, 69007
LYON, France France

(72) Nama Inventor :
BOLZE, Sébastien,FR
LANZ, Marc,CH
ARICAN, Deniz,DE
O'SULLIVAN, Anthony,GB
HALLAKOU-BOZEC, Sophie,FR
NAVARRE, Laure,FR

(74) Nama dan Alamat Konsultan Paten :
Kusno Hadi S.Si
Kartika Chandra Office Tower 4 th Floor Suite 409 Jalan Gatot Subroto Kavling 18-20

(54) Judul Invensi : GARAM KALIUM MONOHIDRAT DARI TURUNAN TIENOPIRIDON DAN PROSES PEMBUATANNYA

(57) Abstrak :
Invensi ini berkaitan dengan proses pembuatan garam kalium monohidrat dari turunan tienopiridon. Hal ini juga berkaitan dengan garam kalium monohidrat dari turunan tienopiridon dan penggunaannya dalam pengobatan, khususnya untuk mengobati atau mencegah gangguan metabolisme, seperti NASH.

(20) RI Permohonan Paten

(19) ID **(11) No Pengumuman : 2022/03117** **(13) A**

(51) I.P.C : A 23L 27/21

(21) No. Permohonan Paten : P00202004981

(22) Tanggal Penerimaan Permohonan Paten :
07 Desember 2018

(30) Data Prioritas :

(31) Nomor	(32) Tanggal	(33) Negara
62/596,667	08 Desember 2017	US

(43) Tanggal Pengumuman Paten :
21 Juni 2022

(71) Nama dan Alamat yang Mengajukan Permohonan Paten :
CHROMOCELL CORPORATION
685 U.S. Highway One, North Brunswick, NJ 08902 United States of America

(72) Nama Inventor :
SHAH, Purvi,US
SAWCHUK, Dennis,US
JIANG, Deshou,US

(74) Nama dan Alamat Konsultan Paten :
Nadya Prita G. Djajadiningrat S.H., M.Hum
Ruko Griya Cinere 2 Blok 49, No.38 Jl. Limo Raya, Depok, Jawa Barat 16515, Indonesia

(54) Judul Invensi : TURUNAN-TURUNAN TRIPTOFAN SEBAGAI PEMANIS

(57) Abstrak :

Pengungkapan ini menyajikan senyawa-senyawa pada Formula (I) dan komposisi-komposisi yang dapat dimakan yang terdiri dari senyawa pada Formula I yang cocok untuk digunakan sebagai pemanis, misalnya, dengan memasukkan ke dalam komposisi yang dapat dimakan. Juga disajikan di sini adalah metode-metode pembuatan komposisi panganan yang terdiri dari senyawa-senyawa pada Formula (I).

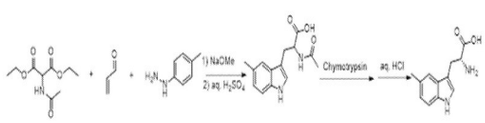

(20) RI Permohonan Paten

(19) ID **(11) No Pengumuman : 2022/03162** **(13) A**

(51) I.P.C : E 02F 9/28

(21) No. Permohonan Paten : P00202206379

(22) Tanggal Penerimaan Permohonan Paten :
28 Oktober 2020

(30) Data Prioritas :

(31) Nomor	(32) Tanggal	(33) Negara
16/683,492	14 November 2019	US

(43) Tanggal Pengumuman Paten :
21 Juni 2022

(71) Nama dan Alamat yang Mengajukan Permohonan Paten :
CATERPILLAR INC.
100 NE Adams Street Peoria, Illinois 61629-9510 United States of America

(72) Nama Inventor :
SERRURIER, Douglas C.,US
SINN, Eric T.,US
JURA, Jason Grant,US

(74) Nama dan Alamat Konsultan Paten :
Y.T. Widjojo
Wisma Kemang 5th Floor, Jalan Kemang Selatan No. 1

(54) Judul Invensi : DESAIN SELONGSONG PENAHAN DENGAN RUSUK EKSTERNAL ATAU DENGAN FITUR ANTI ROTASI

(57) Abstrak :
Selongsong penahan (600) mencakup setidaknya sebagian body melingkar (402) yang membatasi sumbu putar (404), arah radial (406), dan arah melingkar (408). Badan (402) juga dapat memiliki permukaan melingkar bagian dalam radial (410) yang membatasi celah bagian dalam secara radial (413), dan fitur anti rotasi pertama (412) yang memanjang radial masuk ke dalam dari permukaan melingkar bagian dalam secara radial (410) termasuk langkan miring (414) yang memiliki permukaan pengunci (416), dan permukaan perifer luarnya (662) yang membatasi takik (666) yang setidaknya sebagian sejajar dengan fitur anti rotasi pertama (612) atau susunan kemajemukan dari rusuk eksternal (664) yang memanjang masuk ke luar dari permukaan perifer luarnya (662).

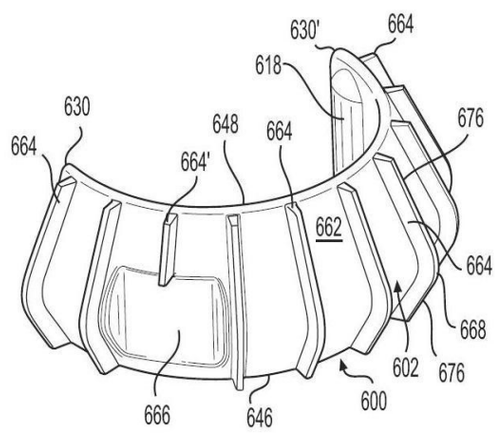

GAMBAR 15

(20) RI Permohonan Paten

(19) ID (11) No Pengumuman : 2022/03163 (13) A

(51) I.P.C : A 61B 17/34,A 61M 1/04,A 61M 39/02,A 61M 1/00

(21) No. Permohonan Paten : P00202103914

(22) Tanggal Penerimaan Permohonan Paten :
29 November 2019

(30) Data Prioritas :

(31) Nomor	(32) Tanggal	(33) Negara
62/773,765	30 November 2018	US

(43) Tanggal Pengumuman Paten :
22 Juni 2022

(71) Nama dan Alamat yang Mengajukan Permohonan Paten :
Quick Tube Medical, LLC
5923 Kingston Pike, Suite 316, Knoxville, Tennessee 37919, United States of America United States of America

(72) Nama Inventor :
Allen Carmichael SMITH,US
Ryan LUTTRELL,US
Brent CHANIN,US
Byron SMITH,US
Christen SPRINGS,US

(74) Nama dan Alamat Konsultan Paten :
Marolita Setiati
PT SPRUSON FERGUSON INDONESIA, Graha Paramita 3B Floor Zona D Jl. Denpasar Raya Blok D2 Kav.8 Kuningan

(54) Judul Invensi : METODE DAN APARATUS UNTUK PENGOBATAN PNEUMOTORAKS TEGANGAN MENGGUNAKAN PORTA DADA PENYEBARAN CEPAT

(57) Abstrak :
Pengungkapan ini menyediakan aparatus dan metode untuk mengobati pneumotoraks tegangan dengan menggunakan porta (port) dada penyebaran cepat. Porta dada penyebaran cepat dapat mempenetrasi tubuh pasien untuk mengakses ruang pleura yang tertekan. Porta dada penyebaran cepat dapat membuat segel kedap udara antara bagian dalam dan luar tubuh pasien dan, ketika diperluas, memungkinkan udara atau cairan mengalir satu arah dari dalam tubuh ke luar tubuh.

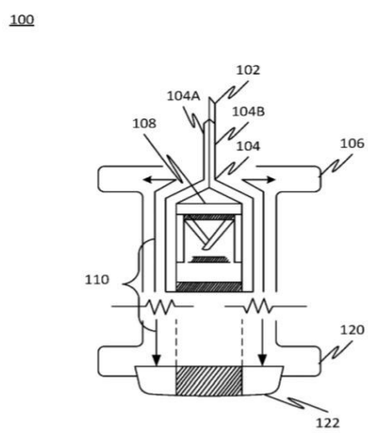

GAMBAR 1

(20) RI Permohonan Paten

(19) ID **(11) No Pengumuman : 2022/03089** **(13) A**

(51) I.P.C : H 04N 19/52,H 04N 19/51

(21) No. Permohonan Paten : P00202107757

(22) Tanggal Penerimaan Permohonan Paten :
21 Februari 2020

(30) Data Prioritas :

(31) Nomor	(32) Tanggal	(33) Negara
201931007114	22 Februari 2019	IN

(43) Tanggal Pengumuman Paten :
20 Juni 2022

(71) Nama dan Alamat yang Mengajukan Permohonan Paten :
HUAWEI TECHNOLOGIES CO., LTD.
Huawei Administration Building, Bantian, Longgang District, Shenzhen, Guangdong 518129, China China

(72) Nama Inventor :
A, Jeeva Raj,IN
KOTECHA, Sagar,IN
SETHURAMAN, Sriram,IN
ESENLIK, Semih,TR

(74) Nama dan Alamat Konsultan Paten :
Nadia Ambadar S.H.
JL. SURABAYA NO.9, RT. 015 RW. 005, MENTENG, JAKARTA PUSAT, DKI JAKARTA, INDONESIA

(54) Judul Invensi : PENGHENTIAN AWAL UNTUK PENYELESAIAN ALIRAN OPTIK

(57) Abstrak :
Disediakan metode pengkodean video yang diimplementasikan dalam peranti pengurai sandi atau peranti pengkodean, metode yang terdiri dari: memperoleh vektor gerakan awal untuk blok arus; memperoleh prediksi pertama untuk nilai sampel di blok saat ini berdasarkan vektor gerakan awal; menghitung biaya pencocokan pertama sesuai dengan prediksi pertama; menentukan apakah proses penyempurnaan aliran optik harus dilakukan atau tidak, menurut paling sedikit satu kondisi pra-pengaturan, paling sedikit satu kondisi pra-pengaturan yang terdiri dari kondisi apakah biaya pencocokan pertama yang dihitung sama dengan atau lebih besar dari ambang batas; dan melakukan proses penyempurnaan aliran optik untuk mendapatkan prediksi antar akhir untuk nilai sampel di blok saat ini, bila ditentukan bahwa proses penyempurnaan aliran optik harus dilakukan.

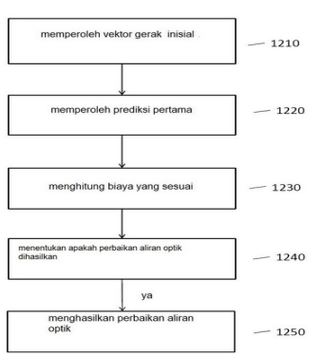

Gambar 10

(20) RI Permohonan Paten

(19) ID **(11) No Pengumuman : 2022/03145** **(13) A**

(51) I.P.C : A 42B 3/06,A 44B 19/26

(21) No. Permohonan Paten : P00202206450

(22) Tanggal Penerimaan Permohonan Paten :
16 Desember 2019

(30) Data Prioritas :
(31) Nomor (32) Tanggal (33) Negara

(43) Tanggal Pengumuman Paten :
21 Juni 2022

(71) Nama dan Alamat yang Mengajukan Permohonan Paten :
OGK KABUTO CO., LTD.
3-4, Nagata-nishi 6-chome, Higashi-Osaka-shi, Osaka
5770016 Japan

(72) Nama Inventor :
Yoshito NAKASHIMA,JP
Takeshi MURAKAMI,JP
Toru FUKUDA,JP

(74) Nama dan Alamat Konsultan Paten :
Maulitta Pramulasari
Mirandah Asia Indonesia Sudirman Plaza, Plaza Marein
Lantai 10E Jalan Jenderal Sudirman Kavling 76-78

(54) Judul Invensi : HELM

(57) Abstrak :

Suatu helm yang dapat dilepas dengan andal dan dengan cepat dari kepala pengguna (U) oleh orang ketiga disediakan. Suatu helm (1) sesuai dengan invensi ini mencakup cangkang penutup kepala (3) yang memiliki bukaan penyisipan (2) yang terbuka ke bawah dan dikonfigurasi untuk melindungi kepala pengguna (U); bodi penyerap goncangan (4) yang ditempatkan berdekatan dengan keliling dalam dari cangkang penutup kepala (3) untuk mengurangi goncangan pada kepala pengguna (U); dan alas bantalan (5) yang ditempatkan berdekatan dengan keliling dalam dari bodi penyerap goncangan (4) untuk mengisi celah antara bodi penyerap goncangan (4) dan kepala. Alas bantalan (5) mencakup bantalan pelepas darurat (12) pada posisi di sepanjang tepi bukaan dari bukaan penyisipan (2). Bantalan pelepas darurat (12) mencakup kantong bantalan (15) yang memiliki interior berongga, bodi bantalan (14) yang ditempatkan di kantong bantalan (15), dan bagian pelepas bantalan (16) yang memungkinkan bodi bantalan (14) dikeluarkan dari kantong bantalan (15) yang dipasang pada tepi bukaan dari bukaan penyisipan (2).

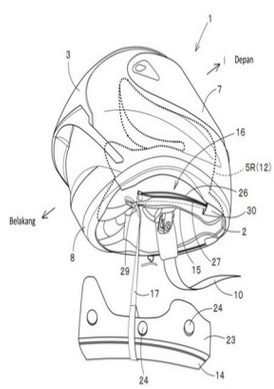

GAMBAR 3

(20) RI Permohonan Paten

(19) ID **(11) No Pengumuman : 2022/03094** **(13) A**

(51) I.P.C : H 04N 19/167,H 04N 19/00

(21) No. Permohonan Paten : P00202110127

(22) Tanggal Penerimaan Permohonan Paten :
22 September 2020

(30) Data Prioritas :

(31) Nomor	(32) Tanggal	(33) Negara
17/022,727	16 September 2020	US
62/905,319	24 September 2019	US

(43) Tanggal Pengumuman Paten :
20 Juni 2022

(71) Nama dan Alamat yang Mengajukan Permohonan Paten :
TENCENT AMERICA LLC
2747 Park Boulevard, Palo Alto, California 94306, United States of America United States of America

(72) Nama Inventor :
WENGER, Stephan,DE
CHOI, Byeongdoo ,KR
LIU, Shan ,US

(74) Nama dan Alamat Konsultan Paten :
Belinda Rosalina S.H., LL.M.
Gandaria 8, Lantai 3 Unit D Jalan Sultan Iskandar Muda (Arteri Pondok Indah), Jakarta Selatan 12240

(54) Judul Invensi : METODE UNTUK PENGAMBILAN SAMPEL ULANG GAMBAR REFERENSI DENGAN KESEIMBANGAN DALAM ALIRAN BIT VIDEO

(57) Abstrak :

METODE UNTUK PENGAMBILAN SAMPEL ULANG GAMBAR REFERENSI DENGAN KESEIMBANGAN DALAM ALIRAN BIT VIDEO Suatu metode, perangkat, dan media yang dapat dibaca komputer untuk mendekode bitstream video yang disandikan menggunakan setidaknya satu prosesor, termasuk memperoleh tanda yang menunjukkan bahwa jendela kesesuaian tidak digunakan untuk pengambilan sampel ulang gambar referensi; berdasarkan bendera yang menunjukkan bahwa jendela kesesuaian tidak digunakan untuk pengambilan sampel ulang gambar referensi, menentukan apakah ukuran gambar sampel ulang ditandai; berdasarkan penentuan bahwa ukuran gambar resampling ditandai, menentukan rasio resampling berdasarkan ukuran gambar resampling; berdasarkan penentuan bahwa ukuran gambar resampling tidak diberi sinyal, menentukan rasio resampling berdasarkan ukuran gambar keluaran; dan melakukan resampling gambar referensi pada gambar saat ini menggunakan rasio resampling.

GAMBAR 9

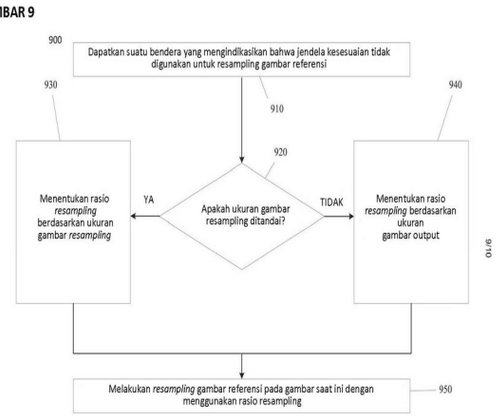

(20) RI Permohonan Paten

(19) ID **(11) No Pengumuman : 2022/03180** **(13) A**

(51) I.P.C : G 01B 5/00,G 01V 3/00

(21) No. Permohonan Paten : P00202010049

(22) Tanggal Penerimaan Permohonan Paten :
17 Desember 2020

(30) Data Prioritas :
(31) Nomor (32) Tanggal (33) Negara

(43) Tanggal Pengumuman Paten :
24 Juni 2022

(71) Nama dan Alamat yang Mengajukan Permohonan Paten :
Lembaga Ilmu Pengetahuan Indonesia
Jl. Jend. Gatot Subroto No. 10, Jakarta Indonesia

(72) Nama Inventor :
Dr. Bambang Widiyatmoko, M.Eng.,ID
Mefina Yulias Rofianingrum, M.T.,ID
Suryadi, S.Si,ID
Jalu Ahmad Prakosa, S.Si, M.Eng,ID
Hari Pratomo, A.Md,ID
Dr. Edi Kurniawan,ID
Rini Khamimatul Ula, M.Si., Ph.D,ID
Dr. Dwi Hanto,ID
Imam Mulyanto, MT.,ID
Dwi Bayuwati, M.Eng.Sc,ID

(74) Nama dan Alamat Konsultan Paten :
Pusat Pemanfaatan dan Inovasi Iptek - LIPI
Jl. Raya Jakarta-Bogor No.KM. 47, Nanggewer Mekar,
Cibinong, Bogor, Jawa Barat 16911

(54) Judul Invensi : SISTEM DAN METODE PEMANTAUAN PERGERAKAN TANAH DAN PERUBAHAN STRUKTUR YANG DILENGKAPI DENGAN PENGUMPUL DATA BERGERAK

(57) Abstrak :

Invensi ini berkaitan dengan sistem dan metode pemantauan pergerakan tanah dan perubahan struktur yang dilengkapi dengan unit pengumpul data bergerak dan sekumpulan unit detektor yang telah dipasang pada area atau struktur yang akan dipantau sedemikian hingga data perubahan fisis pada area atau struktur tersebut dapat terekam dengan lebih akurat dan efektif. Aspek pertama invensi ini yaitu sistem pemantauan yang terdiri dari unit pengumpul data dan sekumpulan unit detektor. Unit pengumpul data berfungsi sebagai pengatur komunikasi dengan sekumpulan sensor serta dapat bergerak mendekati unit detektor. Sedangkan unit detektor berfungi untuk mendeteksi kondisi pergerkan tanah atau perubahan struktur serta mengirimkan data ke unit pengumpul data melalui jaringan nirkabel. Aspek kedua invensi ini yaitu metode pemantauan pergerakan tanah dan perubahan struktur. Unit detektor dipasang pada area atau struktur yang akan dipantau kemudian unit pengumpul data diaktifkan dan bergerak mendekati setiap unit detektor. Unit pengumpul data memberikan perintah kepada sensor perubahan fisis yang terdapat di unit detektor agar mengirimkan data pergerakan tanah dan perubahan struktur yang terdeteksi. Dengan menggunakan sistem dan metode pada invensi ini, perubahan fisis pada area atau struktur tersebut dapat terekam dengan lebih akurat dan efektif.

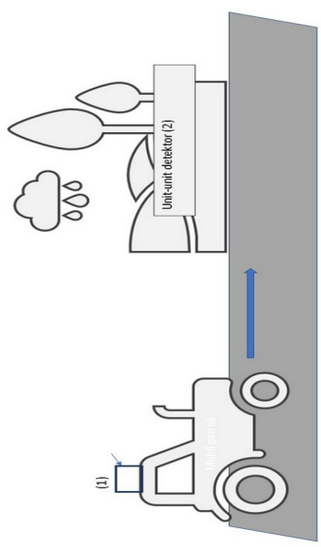

(20) RI Permohonan Paten

(19) ID **(11) No Pengumuman : 2022/03177** **(13) A**

(51) I.P.C : E 02B 5/08,E 02B 3/02,E 02B 8/02

(21) No. Permohonan Paten : P00202203304

(22) Tanggal Penerimaan Permohonan Paten :
18 September 2020

(30) Data Prioritas :

(31) Nomor	(32) Tanggal	(33) Negara
102019000016637	18 September 2019	IT

(43) Tanggal Pengumuman Paten :
23 Juni 2022

(71) Nama dan Alamat yang Mengajukan Permohonan Paten :
OFFICINE MACCAFERRI S.p.A.
Via Kennedy, 10, 40069 Zola Predosa (BO), Italy Italy

(72) Nama Inventor :
BIANCHINI, Paolo,IT
LARCHER, Michele,IT

(74) Nama dan Alamat Konsultan Paten :
Mutiara Suseno
Mutiara Patent Gedung Nilakandi Lantai 5 Jl. Roa Malaka Utara No. 1-3, Jakarta Barat

(54) Judul Invensi : STRUKTUR PENAHAN SEDIMEN PADA ALIRAN AIR

(57) Abstrak :
Struktur penahan sedimen pada aliran air terdiri dari jaring yang disusun secara melintang sehingga menempati semua dasar aliran air. Paling tidak satu lubang bukaan yang lebarnya kurang dari lebar alas dibentuk pada bagian dasar jaring yang membatasi paling tidak satu sisinya.

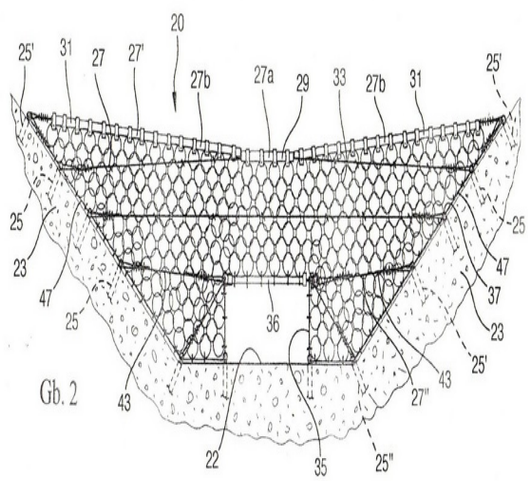

Gb. 2

(20) RI Permohonan Paten

(19) ID **(11) No Pengumuman : 2022/03149** **(13) A**

(51) I.P.C : A 23L 2/60,A 23L 27/00,B 01D 9/02,C 07H 15/256

(21) No. Permohonan Paten : P00202205719

(22) Tanggal Penerimaan Permohonan Paten :
30 Oktober 2020

(30) Data Prioritas :

(31) Nomor	(32) Tanggal	(33) Negara
2019-200257	01 November 2019	JP

(43) Tanggal Pengumuman Paten :
21 Juni 2022

(71) Nama dan Alamat yang Mengajukan Permohonan Paten :
SUNTORY HOLDINGS LIMITED
1-40, Dojimahama 2-chome, Kita-ku, Osaka-shi, Osaka
5308203 Japan

(72) Nama Inventor :
URAI Soichiro,JP
UTSUMI Yui,JP
TAKAYANAGI Keisuke,JP
NISHIBORI Tomoyuki,JP
MITSUI Ryoki,JP
YOKOO Yoshiaki,JP
NAGAO Koji,JP

(74) Nama dan Alamat Konsultan Paten :
Januar Ferry
PT. Hakindah International Gedung Gajah Unit AT Jalan Dr Saharjo No. 111 Tebet

(54) Judul Invensi : METODE UNTUK MEMBUAT PRODUK TERKRISTALISASI YANG MENGANDUNG REBAUDIOSIDA-D, DAN PRODUK TERKRISTALISASI YANG MENGANDUNG REBAUDIOSIDA-D

(57) Abstrak :

Ada permintaan untuk metode baru untuk membuat produk terkristalisasi RebD. Invensi ini menyediakan metode untuk membuat produk terkristalisasi yang mengandung RebD, yang dicirikan dengan yang meliputi: tahap untuk mencampurkan produk mentah yang diturunkan dari tanaman stevia yang memiliki kandungan steviol glikosida total 50-95% massa, dan yang mengandung setidaknya RebA dan RebD, dalam pelarut yang mengandung etanol dan yang memiliki konsentrasi metanol 1 mg/L atau kurang, dan menyesuaikan larutan kristalisasi; dan tahap untuk mendinginkan larutan kristalisasi di bawah pengadukan dan menyebabkan RebD mengendap.

Gambar 1

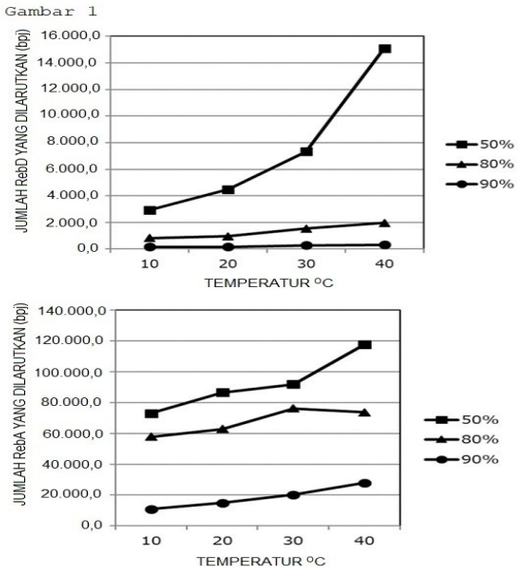

(20) RI Permohonan Paten

(19) ID **(11) No Pengumuman : 2022/03091** **(13) A**

(51) I.P.C : A 61K 39/395,A 61P 11/06,A 61P 9/00,C 07K 16/24,C 07K 16/18

(21) No. Permohonan Paten : P00202108977

(22) Tanggal Penerimaan Permohonan Paten :
27 Maret 2020

(30) Data Prioritas :

(31) Nomor	(32) Tanggal	(33) Negara
201910249953.4	29 Maret 2019	CN

(43) Tanggal Pengumuman Paten :
20 Juni 2022

(71) Nama dan Alamat yang Mengajukan Permohonan Paten :
JIANGSU HENGRUI MEDICINE CO., LTD.
No. 7 Kunlunshan Road, Economic And Technological Development Zone, Lianyungang, Jiangsu 222047, China
China

(72) Nama Inventor :
WU, Tingting,CN
TAO, Weikang,US
LIU, Xun,US
LI, Hao,CN

(74) Nama dan Alamat Konsultan Paten :
Nadia Ambadar S.H.
JL. SURABAYA NO.9, RT. 015 RW. 005, MENTENG, JAKARTA PUSAT, DKI JAKARTA, INDONESIA

(54) Judul Invensi : KOMPOSISI FARMASI YANG MENGANDUNG ANTIBODI TERHADAP IL-5 DAN PENGGUNAANNYA

(57) Abstrak :
Invensi ini mengungkapkan komposisi farmasi yang mengandung antibodi terhadap IL-5 dan penggunaannya, Khususnya, yang diungkapkan dalam aplikasi ini adalah komposisi farmasi, yang mengandung antibodi IL-5 atau fragmen pengikat antigennya dalam larutan buffer, Selain itu, komposisi farmasi selanjutnya mengandung sakarida dan surfaktan nonionik.

(20) RI Permohonan Paten

(19) ID **(11) No Pengumuman : 2022/03088** **(13) A**

(51) I.P.C : H 04W 4/40,H 04W 92/18,H 04W 28/06,H 04W 72/04

(21) No. Permohonan Paten : P00202107257

(22) Tanggal Penerimaan Permohonan Paten :
15 Februari 2019

(30) Data Prioritas :
(31) Nomor (32) Tanggal (33) Negara

(43) Tanggal Pengumuman Paten :
20 Juni 2022

(71) Nama dan Alamat yang Mengajukan Permohonan Paten :
NTT DOCOMO, INC.
11-1, Nagatacho 2-chome, Chiyoda-ku, Tokyo 100-6150, Japan Japan

(72) Nama Inventor :
Shohei YOSHIOKA ,JP
Tomoya OHARA ,JP
Satoshi NAGATA ,JP
Huan WANG,CN

(74) Nama dan Alamat Konsultan Paten :
Ir. Migni Myriasandra Noerhadi MIP. MSEL.
Kantor Taman A9 Unit C1 & C2, Jl. DR. Ide Anak Agung Gde Agung, Mega Kuningan

(54) Judul Invensi : PERANGKAT KOMUNIKASI DAN METODE KOMUNIKASI

(57) Abstrak :
Invensi ini mengungkapkan suatu perangkat komunikasi yang mencakup unit penerimaan yang menerima informasi yang menunjukkan konfigurasi dupleks pembagian waktu (TDD); unit kontrol yang memperoleh informasi yang terkait dengan tautan ke atas, dalam informasi yang diterima yang menunjukkan konfigurasi TDD; dan unit pentransmisian yang mentransmisikan informasi yang terkait dengan tautan ke atas pada tautan samping

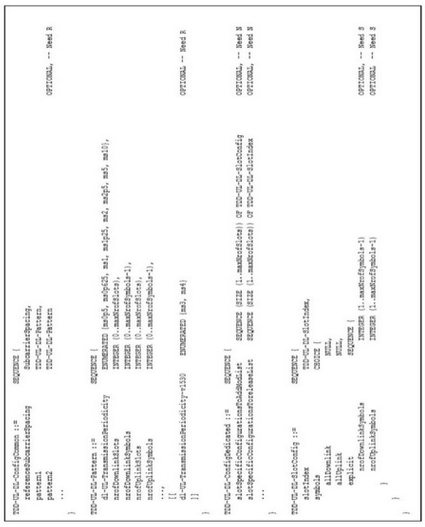

GAMBAR 14

(20) RI Permohonan Paten

(19) ID **(11) No Pengumuman : 2022/03095** **(13) A**

(51) I.P.C : G 10L 19/008,H 04S 1/00,H 04S 3/00

(21) No. Permohonan Paten : P00202110277

(22) Tanggal Penerimaan Permohonan Paten :
22 April 2020

(30) Data Prioritas :

(31) Nomor	(32) Tanggal	(33) Negara
19170621.7	23 April 2019	EP
PCT/ EP2019/070376	29 Juli 2019	EP

(43) Tanggal Pengumuman Paten :
20 Juni 2022

(71) Nama dan Alamat yang Mengajukan Permohonan Paten :
FRAUNHOFER-GESELLSCHAFT ZUR FÖRDERUNG DER ANGEWANDTEN FORSCHUNG E.V.
Hansastraße 27c, 80686 München, DE Germany

(72) Nama Inventor :
Franz REUTELHUBER,DE
Markus MULTRUS,DE
Eleni FOTOPOULOU,GR

(74) Nama dan Alamat Konsultan Paten :
IR. Y.T. Widjojo
Wisma Kemang 5th Floor, Jalan Kemang Selatan No. 1

(54) Judul Invensi : PERALATAN, METODE ATAU PROGRAM KOMPUTER UNTUK MENCIPTAKAN HASIL REPRESENTASI DOWNMIX

(57) Abstrak :

Suatu peralatan untuk menghasilkan suatu representasi downmix keluaran dari suatu representasi downmix masukan, dimana setidaknya suatu bagian dari representasi downmix masukan sesuai dengan suatu skema yang melakukan downmix pertama, meliputi: suatu upmixer (200) untuk melakukan upmix setidaknya bagian dari representrasi downmix masukan yang menggunakan suatu skema yang melakukan upmix yang sesuai dengan skema yang melakukan downmix pertama untuk mendapatkan setidaknya satu bagian yang dilakukan upmix; dan suatu downmixer (300) untuk melakukan downmix setidaknya satu bagian yang dilakukan upmix sesuai dengan suatu skema yang melakukan downmix kedua yang berbeda dari skema yang melakukan downmix pertama.

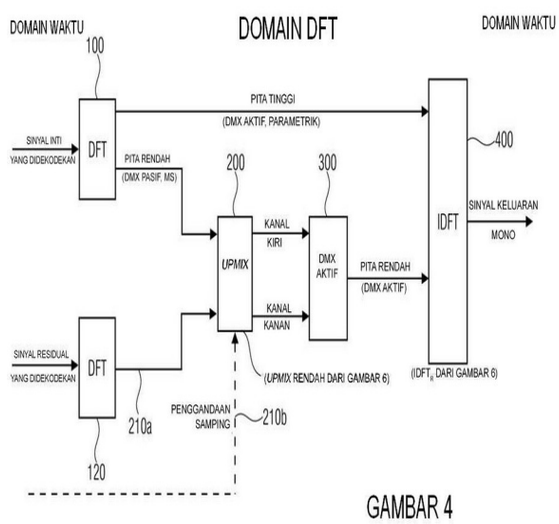

GAMBAR 4

(20) RI Permohonan Paten

(19) ID **(11) No Pengumuman : 2022/03122** **(13) A**

(51) I.P.C : A 61K 31/437,A 61K 31/357,A 61K 31/343,A 61P 35/00,C 07D 307/94,C 07D 473/34,C 07D 493/04,C 07D 519/00

(21) No. Permohonan Paten : P00202111281

(22) Tanggal Penerimaan Permohonan Paten :
11 Juni 2020

(30) Data Prioritas :

(31) Nomor	(32) Tanggal	(33) Negara
19193707.7	27 Agustus 2019	EP
201911023295	12 Juni 2019	IN

(43) Tanggal Pengumuman Paten :
21 Juni 2022

(71) Nama dan Alamat yang Mengajukan Permohonan Paten :
Janssen Pharmaceutica NV
Turnhoutseweg 30, 2340 Beerse, Belgium Belgium

(72) Nama Inventor :
Marta BRAMBILLA,IT
Nagaraju CHINTA,IN
Jan Julien A HULLAERT,BE
Johan Maurits WINNE,BE
Lucile Marguerite JOUFFROY,FR
Johannes Wilhelmus John F THURING,NL
Guido Alfons F VERNIEST,BE
Lieven MEERPOEL,BE
Zeïna NEOUCHY,FR
Jonas VERHOEVEN,BE

(74) Nama dan Alamat Konsultan Paten :
Marolita Setiati
PT SPRUSON FERGUSON INDONESIA, Graha Paramita 3B
Floor Zona D Jl. Denpasar Raya Blok D2 Kav.8 Kuningan

(54) Judul Invensi : INTERMEDIET SPIROBISIKLIK BARU

(57) Abstrak :
Invensi ini berhubungan dengan intermediet spirobiklik baru yang berguna dalam sintesis analog nukleosida spirobiklik.

(20) RI Permohonan Paten

(19) ID **(11) No Pengumuman : 2022/03173** **(13) A**

(51) I.P.C : C 07K 16/46,C 07K 16/36,C 07K 16/28,C 07K 16/06,C 07K 16/00

(21) No. Permohonan Paten : P00202111253

(22) Tanggal Penerimaan Permohonan Paten :
08 Mei 2020

(30) Data Prioritas :

(31) Nomor	(32) Tanggal	(33) Negara
19173633.9	09 Mei 2019	EP

(43) Tanggal Pengumuman Paten :
23 Juni 2022

(71) Nama dan Alamat yang Mengajukan Permohonan Paten :
MERUS N.V.
Yalelaan 62, 3584 CM Utrecht, The Netherlands Netherlands

(72) Nama Inventor :
SILVERMAN, Peter Brian,US
DE KRUIF, Cornelis Adriaan,NL
BONNEAU, Richard,US

(74) Nama dan Alamat Konsultan Paten :
Lanny Setiawan MBA., M.Mgt., MA-LPC., MA-LMFT.
Pacific Patent Multiglobal DIPO Business Center Lt. 11, Jalan Jend. Gatot Subroto Kav. 51-52, Jakarta Pusat- 10260 Indonesia

(54) Judul Invensi : DOMAIN VARIAN UNTUK PROTEIN MULTIMERISASI DAN PEMISAHANNYA

(57) Abstrak :

Invensi ini berkaitan dengan cara dan metode untuk memproduksi dan mengisolasi protein imunoglobulin yang terdiri atas polipeptida imunoglobulin pertama dan kedua, khususnya berkaitan dengan cara dan metode untuk memproduksi, dan memisahkan protein yang terdiri atas polipeptida imunoglobulin pertama dan kedua tersebut. Dengan menyertakan variasi pada asam amino, dan domain pemisahan varian dari sel yang menghasilkan protein imunoglobulin yang dikehendaki, protein imunoglobulin yang dikehendaki sebagaimana dihasilkan dapat dipisahkan dari campuran protein imunoglobulin.

(20) RI Permohonan Paten

(19) ID **(11) No Pengumuman : 2022/03121** **(13) A**

(51) I.P.C : A 23C 9/146,A 23C 13/14,A 23L 9/20

(21) No. Permohonan Paten : P00202111231

(22) Tanggal Penerimaan Permohonan Paten :
19 Juni 2020

(30) Data Prioritas :

(31) Nomor	(32) Tanggal	(33) Negara
754700	19 Juni 2019	NZ

(43) Tanggal Pengumuman Paten :
21 Juni 2022

(71) Nama dan Alamat yang Mengajukan Permohonan Paten :
Fonterra Co-operative Group Limited
109 Fanshawe Street, Auckland, 1010, New Zealand New Zealand

(72) Nama Inventor :
Skelte Gerald ANEMA,NZ

(74) Nama dan Alamat Konsultan Paten :
Marolita Setiati
PT SPRUSON FERGUSON INDONESIA, Graha Paramita 3B Floor Zona D Jl. Denpasar Raya Blok D2 Kav.8 Kuningan

(54) Judul Invensi : PRODUK DAN PROSES SUSU

(57) Abstrak :
Suatu komposisi krim yang mencakup lipid, secara opsional protein, satu atau lebih pengemulsi, dan satu atau lebih pengental atau penstabil, mineral dan secara opsional laktosa yang memiliki sifat yang dapat diterima setelah pensiklusan suhu, meliputi viskositas yang dapat diterima, dan sifat sensorik.

(20) RI Permohonan Paten

(19) ID **(11) No Pengumuman : 2022/03119** **(13) A**

(51) I.P.C : H 04N 19/176,H 04N 19/117

(21) No. Permohonan Paten : P00202111041

(22) Tanggal Penerimaan Permohonan Paten :
30 April 2020

(30) Data Prioritas :

(31) Nomor	(32) Tanggal	(33) Negara
62/843,431	04 Mei 2019	US

(43) Tanggal Pengumuman Paten :
21 Juni 2022

(71) Nama dan Alamat yang Mengajukan Permohonan Paten :
HUAWEI TECHNOLOGIES CO., LTD.
Huawei Administration Building Bantian, Longgang District
Shenzhen, Guangdong 518129, CHINA China

(72) Nama Inventor :
ESENLIK, Semih,TR
GAO, Han,CN
WANG, Biao,CN
CHEN, Jianle ,CN
KOTRA, Anand Meher,IN

(74) Nama dan Alamat Konsultan Paten :
Andromeda S.H. B.A.
Gandaria 8, Lt. 3 Unit D Jalan Sultan Iskandar Muda (Arteri Pondok Indah) Jakarta

(54) Judul Invensi : ENKODER, DEKODER DAN METODE YANG SESUAI MENGGUNAKAN FILTER PERULANGAN ADAPTIF

(57) Abstrak :

ENKODER, DEKODER DAN METODE YANG SESUAI MENGGUNAKAN FILTER PERULANGAN ADAPTIF Pengungkapan ini menyediakan suatu metode untuk pengkodean, yang diimplementasikan melalui suatu peranti pendekodean, metode yang terdiri atas: memperoleh suatu aliran bit dimana setidaknya satu bit dalam aliran bit merepresentasikan suatu elemen sintaks untuk suatu blok saat ini, dimana elemen sintaks menentukan indeks kliping dari nilai kliping untuk filter perulangan adaptif (ALF); menguraikan aliran bit untuk memperoleh suatu nilai elemen sintaks untuk blok saat ini, dimana elemen sintaks dikodekan menggunakan suatu kode panjang tetap; menerapkan pemfilteran perulangan adaptif pada blok saat ini, berdasarkan nilai elemen sintaks untuk blok saat ini. Di sini kode panjang tetap berarti bahwa semua nilai yang mungkin dari elemen sintaks diberi sinyal menggunakan jumlah bit yang sama.

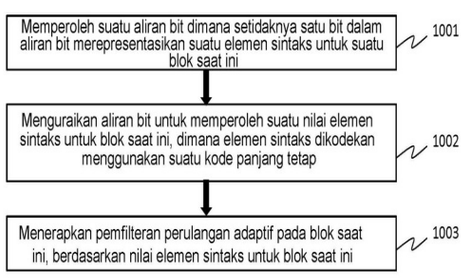

GAMBAR 10

(20) RI Permohonan Paten

(19) ID **(11) No Pengumuman : 2022/03167** **(13) A**

(51) I.P.C : A 61K 39/09,A 61K 39/00,A 61K 47/00

(21) No. Permohonan Paten : P00202205235

(22) Tanggal Penerimaan Permohonan Paten :
11 Oktober 2019

(30) Data Prioritas :

(31) Nomor	(32) Tanggal	(33) Negara
201841038835	12 Oktober 2018	IN

(43) Tanggal Pengumuman Paten :
22 Juni 2022

(71) Nama dan Alamat yang Mengajukan Permohonan Paten :
BIOLOGICAL E LIMITED
18/1 & 3, Azamabad Hyderabad Telangana, 500 020 India
India

(72) Nama Inventor :
Rajendar BURKI,IN
Rajan SRIRAMAN,IN
Ramesh Venkat MATUR,US
Narender Dev MANTENA,US
Mahima DATLA,IN
Balamurali MASILAMANI,IN
Vivek Babu KANDIMALLA,IN
Veerapandu SANGAREDDY,IN

(74) Nama dan Alamat Konsultan Paten :
Maulitta Pramulasari
Mirandah Asia Indonesia Sudirman Plaza, Plaza Marein
Lantai 10E Jalan Jenderal Sudirman Kavling 76-78

(54) Judul Invensi : VAKSIN KONJUGAT POLISAKARIDA PNEUMOKOKUS MULTIVALEN-PROTEIN

(57) Abstrak :
Invensi ini berkaitan dengan komposisi vaksin konjugat polisakarida pneumokokus multivalen-protein yang mengandung polisakarida kapsular pneumokokus dari satu atau lebih serotipe Streptococcus pneumoniae terkonjugasi pada satu atau lebih protein pembawa.

(20) RI Permohonan Paten

(19) ID **(11) No Pengumuman : 2022/03153** **(13) A**

(51) I.P.C : A 61K 39/12,A 61P 31/14,C 07K 14/18,C 07K 16/10,C 12N 15/63,C 12N 15/40

(21) No. Permohonan Paten : P00202206138

(22) Tanggal Penerimaan Permohonan Paten :
09 November 2020

(30) Data Prioritas :

(31) Nomor	(32) Tanggal	(33) Negara
201911082867.5	07 November 2019	CN

(43) Tanggal Pengumuman Paten :
21 Juni 2022

(71) Nama dan Alamat yang Mengajukan Permohonan Paten :
INSTITUTE OF MICROBIOLOGY, CHINESE ACADEMY OF SCIENCES
No.3, Yard1, Beichenxi Road, Chaoyang District Beijing 100101 China

(72) Nama Inventor :
GAO, Fu,CN
DAI, Lianpan,CN
YAN, Jinghua,CN
XU, Kun,CN
HAN, Yuxuan,CN
WANG, Qihui,CN
HUANG, Qingrui,CN
LI, Jinhe,CN

(74) Nama dan Alamat Konsultan Paten :
Maria Carola D Monintja
Wisma 46 Lt. 48 Jl. Jend. Sudirman Kav. 1

(54) Judul Invensi : VAKSIN ZIKA/DENGUE DAN PENERAPANNYA

(57) Abstrak :
Hal yang disediakan dalam pengungkapan ini adalah vaksin Zika/dengue dan penerapannya. Pengungkapan ini memasukkan mutasi ke dalam daerah fusi protein-E dari virus Zika atau virus dengue. Antigen dengan mutasi tersebut tidak mampu berikatan ke antibodi yang menyebabkan ADE. Setelah imunisasi dengan vaksin dari pengungkapan ini yang diperoleh dari antigen tersebut, produksi antibodi yang diinduksi-epitop FL dapat dicegah, dengan demikian mengurangi atau menghilangkan efek ADE.

(20) RI Permohonan Paten

(19) ID **(11) No Pengumuman : 2022/03168** **(13) A**

(51) I.P.C : H 04W 72/14,H 04W 74/08

(21) No. Permohonan Paten : P00202205195

(22) Tanggal Penerimaan Permohonan Paten :
30 September 2019

(30) Data Prioritas :
(31) Nomor (32) Tanggal (33) Negara

(43) Tanggal Pengumuman Paten :
22 Juni 2022

(71) Nama dan Alamat yang Mengajukan Permohonan Paten :
ZTE CORPORATION
ZTE Plaza, Keji Road South, Hi-Tech Industrial Park, Nanshan District, Shenzhen, Guangdong 518057, P.R. China China

(72) Nama Inventor :
ZHANG, Li,CN

(74) Nama dan Alamat Konsultan Paten :
Endra Agung Prabawa
Roosdiono & Partners (a member of ZICO Law) The Energy 32 nd Floor SCBD Lot 11 A Jalan Jend. Sudirman Kavling 52-53, Jakarta 12190 Indonesia

(54) Judul Invensi : METODE DAN SISTEM TRANSMISI DATA DALAM JARINGAN NIRKABEL

(57) Abstrak :

Metode, peralatan, dan sistem untuk meningkatkan efisiensi transmisi data dalam jaringan nirkabel dijelaskan. Dalam satu contoh aspek, metode komunikasi nirkabel meliputi menerima sejumlah preambul dan sejumlah respons akses acak kontrol akses media yang bersesuaian melalui sejumlah sel, setelah penentuan bahwa sejumlah preambul diterima dalam sumber daya kanal akses acak yang sama, memultipleks sejumlah respons akses acak kontrol akses media yang bersesuaian menjadi satu unit data protokol kontrol akses media, setelah penentuan bahwa sejumlah respons akses acak kontrol akses media yang bersesuaian diterima dalam jaringan frekuensi tunggal yang berbeda, menambahkan indikasi, ke sub-header kontrol akses media, bahwa satu unit data protokol kontrol akses media meliputi sejumlah respons akses acak kontrol akses media, dan mentransmisikan unit data protokol kontrol akses media yang meliputi sub-header kontrol akses media dengan indikasi.

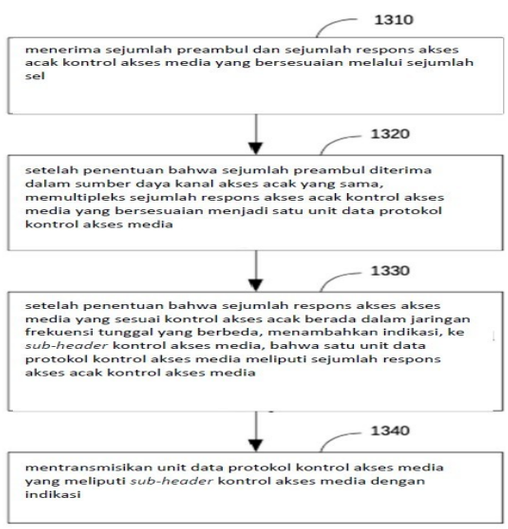

Gambar 13

(20) RI Permohonan Paten

(19) ID **(11) No Pengumuman : 2022/03123** **(13) A**

(51) I.P.C : A 61K 39/395,A 61P 25/00,C 07K 16/28

(21) No. Permohonan Paten : P00202110321

(22) Tanggal Penerimaan Permohonan Paten :
23 April 2020

(30) Data Prioritas :

(31) Nomor	(32) Tanggal	(33) Negara
62/838,093	24 April 2019	US
62/843,096	03 Mei 2019	US
62/858,495	07 Juni 2019	US

(43) Tanggal Pengumuman Paten :
21 Juni 2022

(71) Nama dan Alamat yang Mengajukan Permohonan Paten :
Viela Bio, Inc.
One MedImmune Way, 5th Floor, Suite Area Two,
Gaithersburg, Maryland 20878, United States of America
United States of America

(72) Nama Inventor :
Jorn DRAPPA,US
Eliezer KATZ,US
Kathleen MCKEEVER,US

(74) Nama dan Alamat Konsultan Paten :
Marolita Setiati
PT SPRUSON FERGUSON INDONESIA, Graha Paramita 3B
Floor Zona D Jl. Denpasar Raya Blok D2 Kav.8 Kuningan

(54) Judul Invensi : PENGGUNAAN SUATU ANTIBODI ANTI-CD19 UNTUK MENGOBATI PENYAKIT AUTOIMUN

(57) Abstrak :
Metode untuk menggunakan suatu antibodi anti-CD19 untuk mengobati penyakit autoimun diungkapkan di sini. Khususnya penggunaan VIB551, suatu antibodi monoklonal IgG1 kappa terafukosilasi yang dimanusiakan, dioptimalkan afinitas, untuk mengobati gangguan spektrum Neuromyelitis optica.

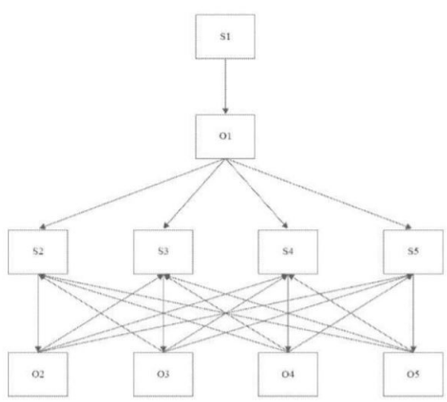

GAMBAR 1

(20) RI Permohonan Paten

(19) ID **(11) No Pengumuman : 2022/03156** **(13) A**

(51) I.P.C : D 06F 39/08,F 04D 29/42,F 04D 13/06

(21) No. Permohonan Paten : P00202206248

(22) Tanggal Penerimaan Permohonan Paten :
03 November 2020

(30) Data Prioritas :

(31) Nomor	(32) Tanggal	(33) Negara
10-2019-0144269	12 November 2019	KR
10-2020-0002228	07 Januari 2020	KR
10-2020-0002229	07 Januari 2020	KR

(43) Tanggal Pengumuman Paten :
21 Juni 2022

(71) Nama dan Alamat yang Mengajukan Permohonan Paten :
LG ELECTRONICS INC.
128, Yeoui-daero Yeongdeungpo-Gu Seoul 07336 Republic of Korea

(72) Nama Inventor :
WON, Kwang Jae,KR
BAN, Seok Hyun,KR
PYO, Joon Ho,KR
JUNG, Do Hyun,KR

(74) Nama dan Alamat Konsultan Paten :
Indah Handayani
PT. TILLEKE & GIBBINS INDONESIA, Gedung Lippo Kuningan Lt. 12 Unit A, JL. H.R. Rasuna Said Kav. B-12

(54) Judul Invensi : POMPA PENGALIHAN KANAL FLUIDA

(57) Abstrak :

Invensi ini mengungkapkan pompa pengalihan kanal fluida yang mencakup pipa saluran masuk yang dikonfigurasi untuk memandu aliran air, rumahan impeler yang dihubungkan secara fluida ke pipa saluran masuk untuk menerima air yang dimasukkan dari pipa saluran masuk, yang memiliki impeler yang dibangun di dalamnya, dan yang mencakup saluran keluar rumahan pertama dan saluran keluar rumahan kedua yang dibentuk sejajar dengan arah tangensial rotasi impeler, pengalih jalur aliran yang membentuk ruang internal, yang mencakup saluran masuk pertama dan saluran masuk kedua, yang berhubungan dengan saluran keluar rumahan pertama dan saluran keluar rumahan kedua, secara berurutan, dan yang mencakup saluran keluar pertama dan saluran keluar kedua, yang berhubungan dengan saluran masuk pertama dan saluran masuk kedua, secara berurutan, diafragma yang ditempatkan di ruang internal pengalih jalur aliran, yang memisahkan saluran masuk pertama dan saluran masuk kedua, dan yang memisahkan saluran keluar pertama dan saluran keluar kedua, dan motor yang dihubungkan ke impeler untuk mentransmisikan daya.

GAMBAR 3

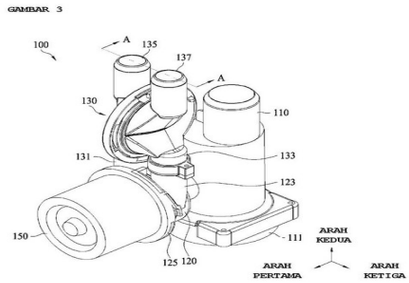

(20) RI Permohonan Paten

(19) ID **(11) No Pengumuman : 2022/03160** **(13) A**

(51) I.P.C : H 04L 12/26

(21) No. Permohonan Paten : P00202206329

(22) Tanggal Penerimaan Permohonan Paten :
27 Oktober 2020

(30) Data Prioritas :

(31) Nomor	(32) Tanggal	(33) Negara
201911101024.5	12 November 2019	CN

(43) Tanggal Pengumuman Paten :
21 Juni 2022

(71) Nama dan Alamat yang Mengajukan Permohonan Paten :
ZTE CORPORATION
ZTE Plaza Keji Road South, Hi-Tech Industrial Park, Nanshan, Shenzhen, Guangdong 518057, P.R. China China

(72) Nama Inventor :
TU, Jiqiang,CN

(74) Nama dan Alamat Konsultan Paten :
Endra Agung Prabawa
Roosdiono & Partners (a member of ZICO Law) The Energy 32 nd Floor SCBD Lot 11 A Jalan Jend. Sudirman Kavling 52-53, Jakarta 12190 Indonesia

(54) Judul Invensi : METODE DAN PERANGKAT DETEKSI KUALITAS JARINGAN, PERANGKAT ELEMEN JARINGAN, PERANGKAT KOMPUTER, DAN MEDIA YANG DAPAT DIBACA KOMPUTER

(57) Abstrak :

Metode dan perangkat deteksi kualitas jaringan, perangkat elemen jaringan, perangkat komputer, dan media yang dapat dibaca komputer. Metode meliputi: secara terpisah mengirim perintah berlangganan ke perangkat elemen jaringan masuk dan perangkat elemen jaringan keluar dari alur layanan, perintah berlangganan meliputi sedikitnya tipe deteksi dan periode pelaporan, sehingga perangkat elemen jaringan yang membawa alur layanan mengirim data menurut tipe deteksi dan periode pelaporan; menerima data yang dikirim oleh perangkat elemen jaringan; menentukan jalur alur layanan menurut data; dan mendeteksi kualitas jaringan jalur menurut data dan ambang batas indikator yang ditentukan sebelumnya.

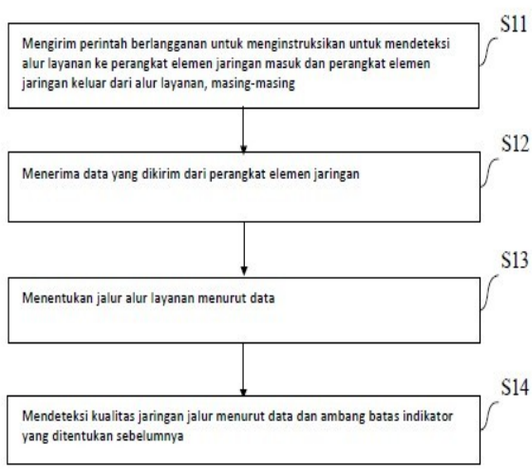

Gambar 1

(20) RI Permohonan Paten

(19) ID **(11) No Pengumuman : 2022/03141** **(13) A**

(51) I.P.C : G 01S 5/00,H 04W 88/04,H 04W 64/00,H 04W 8/00

(21) No. Permohonan Paten : P00202203171

(22) Tanggal Penerimaan Permohonan Paten :
13 Agustus 2020

(30) Data Prioritas :

(31) Nomor	(32) Tanggal	(33) Negara
62/887,215	15 Agustus 2019	US

(43) Tanggal Pengumuman Paten :
21 Juni 2022

(71) Nama dan Alamat yang Mengajukan Permohonan Paten :
IDAC HOLDINGS, INC.
200 Bellevue Parkway, Suite 300, Wilmington, DE 19809, United States of America United States of America

(72) Nama Inventor :
GOYAL, Sanjay,IN
WANUGA, Kevin, T.,US
ARNAB, Roy,IN
DEMIR, Alpaslan,US
STERN-BERKOWITZ, Janet,US
BELURI, Mihaela,US

(74) Nama dan Alamat Konsultan Paten :
Marolita Setiati
PT SPRUSON FERGUSON INDONESIA, Graha Paramita 3B Floor Zona D Jl. Denpasar Raya Blok D2 Kav.8 Kuningan

(54) Judul Invensi : PEMOSISIAN BERBANTUAN WTRU

(57) Abstrak :

Suatu WTRU dapat melacak parameter yang terkait dengan WTRU atau WTRU target. Parameter tersebut dapat dikaitkan dengan pemosisian dan/atau komunikasi sidelink. WTRU dapat menerima konfigurasi untuk transmisi sinyal referensi ke WTRU target. WTRU dapat mentransmisikan satu atau lebih sinyal referensi pada satu atau lebih sumber daya sidelink yang dikonfigurasi. WTRU dapat menerima laporan pengukuran masing-masing dari WTRU target masing-masing (mis., WTRU target dapat menerima sinyal referensi yang ditransmisikan oleh WTRU dan mengirimkan laporan pengukuran terkait). WTRU dapat dikonfigurasi untuk mengirimkan pengukuran WTRU target yang diterima ke entitas jaringan. WTRU dapat mengirimkan setiap pengukuran yang diterima. WTRU dapat mengirimkan pengukuran yang diterima jika ketentuan terpenuhi. Sebagai contoh, jika pengukuran pertama yang terkait dengan laporan pengukuran pertama dari WTRU target pertama melampaui ambang batas pertama, WTRU dapat mengirimkan pengukuran pertama ke entitas jaringan.

GBR. 6

(20) RI Permohonan Paten

(19) ID **(11) No Pengumuman : 2022/03151** **(13) A**

(51) I.P.C : H 04L 5/00

(21) No. Permohonan Paten : P00202206088

(22) Tanggal Penerimaan Permohonan Paten :
04 November 2020

(30) Data Prioritas :

(31) Nomor	(32) Tanggal	(33) Negara
201911090003.8	08 November 2019	CN

(43) Tanggal Pengumuman Paten :
21 Juni 2022

(71) Nama dan Alamat yang Mengajukan Permohonan Paten :
VIVO MOBILE COMMUNICATION CO., LTD.
No.1, Vivo Road, Chang'an Dongguan, Guangdong 523863
China

(72) Nama Inventor :
YANG, Yu,CN
SUN, Peng,CN

(74) Nama dan Alamat Konsultan Paten :
Marodin Sijabat
Adastra An Intellectual Property Firm Epi Walk Building 3 rd Floor Jl. HR Rasuna Said No. 306, Rt 2/Rw 5 Karet Kuningan Setia Budi

(54) Judul Invensi : METODE PENENTUAN INFORMASI SALURAN, PERANGKAT JARINGAN, DAN PERANGKAT TERMINAL

(57) Abstrak :

Perwujudan dari invensi ini mengungkapkan metode penentuan informasi saluran, perangkat jaringan, dan perangkat terminal. Metode tersebut meliputi: memperbarui, mengaktifkan, atau menunjukkan informasi parameter saluran pertama atau sinyal referensi RS pertama dengan menggunakan perintah elemen kontrol CE kontrol akses media MAC, di mana informasi parameter saluran pertama atau sinyal referensi RS pertama digunakan untuk menentukan informasi parameter saluran kedua atau RS kedua di bawah kondisi prasetel; dan informasi parameter meliputi setidaknya satu informasi status indikator konfigurasi transmisi TCI, informasi hubungan spasial, dan kehilangan jalur PL RS.

1/3

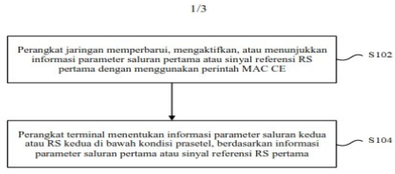

Gambar 1

(20) RI Permohonan Paten

(19) ID **(11) No Pengumuman : 2022/03158** **(13) A**

(51) I.P.C : C 07C 31/20,C 07C 29/12

(21) No. Permohonan Paten : P00202206289

(22) Tanggal Penerimaan Permohonan Paten :
07 Desember 2020

(30) Data Prioritas :

(31) Nomor	(32) Tanggal	(33) Negara
19215355.9	11 Desember 2019	EP

(43) Tanggal Pengumuman Paten :
21 Juni 2022

(71) Nama dan Alamat yang Mengajukan Permohonan Paten :
SHELL INTERNATIONALE RESEARCH MAATSCHAPPIJ B.V.
Carel van Bylandtlaan 30, 2596 HR The Hague. The Netherlands Netherlands

(72) Nama Inventor :
WOLF, Koen,NL
OLTHOF, Timothé Johannes,NL
VAN KRUCHTEN, Eugene Marie Godfried Andre,NL
LORIMER, Daniel Maurice,GB

(74) Nama dan Alamat Konsultan Paten :
Lanny Setiawan
Pacific Patent Multiglobal DIPO Business Center Lt. 11, Jalan Jend. Gatot Subroto Kav. 51-52, Jakarta Pusat - 10260 Indonesia

(54) Judul Invensi : PROSES UNTUK PEMBUATAN ETILENA GLIKOL

(57) Abstrak :

Invensi ini berhubungan dengan proses pembuatan etilena glikol, yang terdiri dari: a) mengubah aliran yang terdiri dari 5 etilena oksida dengan adanya katalis dan karbon dioksida dalam dua atau lebih reaktor ke aliran yang terdiri dari etilena karbonat; dan b) mengubah etilena karbonat dari aliran yang terdiri dari etilena karbonat yang diperoleh pada langkah a) dengan adanya katalis dalam satu atau lebih reaktor menjadi aliran yang terdiri 10 dari etilena glikol dan aliran yang terdiri dari karbon dioksida, dimana aliran masuk atau aliran-aliran masuk ke reaktor terakhir dari dua atau lebih reaktor yang digunakan pada langkah a) dipanaskan atau tidak; dan dimana aliran keluar yang terdiri dari etilena karbonat dari reaktor terakhir dari dua atau lebih reaktor 15 yang digunakan dalam langkah a) dikirim, tanpa mendaur ulang sebagiannya ke reaktor terakhir yang digunakan dalam langkah a), ke reaktor pertama dari satu atau lebih reaktor dimana langkah b) dilakukan.

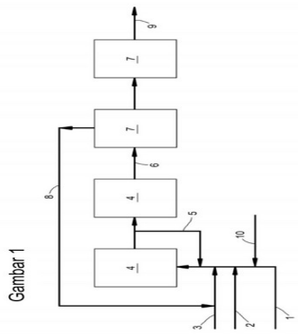

Gambar 1

(20) RI Permohonan Paten

(19) ID **(11) No Pengumuman : 2022/03143** **(13) A**

(51) I.P.C : B 60C 9/00

(21) No. Permohonan Paten : P00202206350

(22) Tanggal Penerimaan Permohonan Paten :
16 Desember 2020

(30) Data Prioritas :

(31) Nomor	(32) Tanggal	(33) Negara
102019000024286	17 Desember 2019	IT

(43) Tanggal Pengumuman Paten :
21 Juni 2022

(71) Nama dan Alamat yang Mengajukan Permohonan Paten :
PIRELLI TYRE S.P.A.
Viale Piero e Alberto Pirelli, 25, I-20126 Milano Italy

(72) Nama Inventor :
AGRESTI, Simone,IT
DAGHINI, Guido Luigi,IT
ASCANELLI, Alessandro,IT

(74) Nama dan Alamat Konsultan Paten :
Anisa Ambadar
Jl. Proklamasi No. 79, Pegangsaan, Menteng, Jakarta

(54) Judul Invensi : SENUR PENGUATAN LOGAM UNTUK BAN UNTUK RODA KENDARAAN

(57) Abstrak :
Invensi ini berhubungan dengan senur penguatan logam (10) untuk ban untuk roda kendaraan, yang terdiri dari paling sedikit dua kawat logam (11) yang dipilin bersama dengan pitch puntir (P) yang ditentukan sebelumnya. Senur penguatan logam (10) memiliki pemanjangan beban bagian lebih besar dari 3%, disukai lebih besar dari 3,5%.

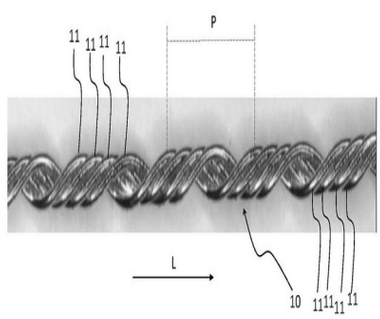

GAMBAR 2

(20) RI Permohonan Paten

(19) ID **(11) No Pengumuman : 2022/03144** **(13) A**

(51) I.P.C : A 61K 35/28,C 12N 5/0775

(21) No. Permohonan Paten : P00202206370

(22) Tanggal Penerimaan Permohonan Paten :
09 Desember 2020

(30) Data Prioritas :

(31) Nomor	(32) Tanggal	(33) Negara
10-2019-0162393	09 Desember 2019	KR

(43) Tanggal Pengumuman Paten :
21 Juni 2022

(71) Nama dan Alamat yang Mengajukan Permohonan Paten :
DAEWOONG PHARMACEUTICAL CO., LTD.
35-14, Jeyakgongdan 4-gil Hyangnam-eup Hwaseong-si
Gyeonggi-do 18623 Republic of Korea

(72) Nama Inventor :
Ki Nam KIM,KR
Sung Hyun CHOI,KR
Boram OH,KR
Mi Kyung CHOI,KR
Jun Kwon CHO,KR

(74) Nama dan Alamat Konsultan Paten :
Budi Rahmat
Jalan Griya Agung No 21 Blok M3 Komplek Griya Inti Sentosa
Sunter

(54) Judul Invensi : METODE PEMBUATAN SEL PUNCA MESENKIM DARI SEL PUNCA PLURIPOTEN MANUSIA DAN SEL PUNCA MESENKIM YANG DIBUAT DARI SEL PUNCA PLURIPOTEN TERSEBUT

(57) Abstrak :

Invensi ini berhubungan dengan metode pembuatan sel punca mesenkim dari sel punca pluripoten manusia dan, lebih khusus lagi, dengan metode pembuatan sel punca mesenkim, dimana sel punca mesenkim yang berdiferensiasi dari badan embrioid dengan ukuran tertentu di lingkungan bebas-xeno dan bebas-serum dibuat, dimana sel punca mesenkim menunjukkan peningkatan keamanan dan mempertahankan cirinya sendiri selama jangka waktu lama. Metode pembuatan sel punca mesenkim dari sel punca pluripoten manusia menurut invensi ini menggunakan lingkungan kultur bebas-sel pengumpan, bebas-xeno, dan bebas-serum untuk memecahkan masalah kontaminasi dengan bahan turunan-hewan asing dan memungkinkan pembuatan sel punca mesenkim yang sangat aman. Selain itu, metode ini memanfaatkan badan embrioid sferoid untuk membuat badan embrioid matang dengan bentuk dan ukuran yang seragam, sehingga meningkatkan efisiensi diferensiasi terhadap sel punca mesenkim dan menunjukkan efek luar biasa dalam mempertahankan ciri sel punca mesenkim secara stabil bahkan setelah subkultur jangka panjang, seperti 20 bagian atau lebih, melalui mana sel punca mesenkim turunan-sel punca pluripoten manusia dapat dibuat dalam jumlah besar. Oleh karena itu, invensi ini menguntungkan untuk mengomersialkan zat terapeutik sel yang luar biasa dalam keamanan dan efisiensi.

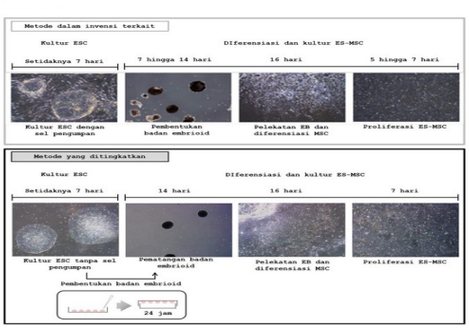

(20) RI Permohonan Paten

(19) ID **(11) No Pengumuman : 2022/03147** **(13) A**

(51) I.P.C : B 01J 23/847,B 01J 23/72,B 01J 35/02,C 11D 7/20

(21) No. Permohonan Paten : P00202206561

(22) Tanggal Penerimaan Permohonan Paten :
22 Desember 2020

(30) Data Prioritas :

(31) Nomor	(32) Tanggal	(33) Negara
2019-231480	23 Desember 2019	JP

(43) Tanggal Pengumuman Paten :
21 Juni 2022

(71) Nama dan Alamat yang Mengajukan Permohonan Paten :
DIC CORPORATION
35-58, Sakashita 3-chome, Itabashi-ku, Tokyo 174-8520
Japan

(72) Nama Inventor :
Kohsuke FUJITA,JP
Shunsuke KAWANAKA ,JP

(74) Nama dan Alamat Konsultan Paten :
Budi Rahmat
Jalan Griya Agung No 21 Blok M3 Komplek Griya Inti Sentosa
Sunter

(54) Judul Invensi : ZAT PEMBERSIH SENDIRI

(57) Abstrak :

Tugas yang diperoleh dengan invensi ini adalah menyediakan suatu zat pembersih sendiri yang mampu mendekomposisi komponen penodaan pada cahaya dalam ruang. Invensi ini menyediakan zat pembersih sendiri yang mengandung fotokatalis responsif cahaya tampak. Fotokatalis responsif cahaya tampak disukai adalah titanium oksida (a) yang mempunyai senyawa logam yang didukung padanya. Titanium oksida (a) disukai mengandung titanium oksida rutil (a1). Senyawa logam disukai adalah senyawa tembaga bivalen. Dengan zat pembersih sendiri dari invensi ini, dengan cara bahan organik, seperti serat, atau bahan anorganik, seperti batu tulis, komponen penodaan dapat terdekomposisi pada cahaya dalam ruang yang praktis. Lebih lanjut, tentang fotokatalis responsif cahaya tampak, dengan menggunakan fotokatalis responsif cahaya tampak yang spesifik, zat pembersih sendiri lebih lanjut yang mempunyai sifat antijamur dan sifat antivirus sangat baik dapat diperoleh.

(20) RI Permohonan Paten

(19) ID **(11) No Pengumuman : 2022/03118** **(13) A**

(51) I.P.C : B 32B 27/32,B 65B 51/10

(21) No. Permohonan Paten : P00202105191

(22) Tanggal Penerimaan Permohonan Paten :
28 Desember 2018

(30) Data Prioritas :
(31) Nomor (32) Tanggal (33) Negara

(43) Tanggal Pengumuman Paten :
21 Juni 2022

(71) Nama dan Alamat yang Mengajukan Permohonan Paten :
Dow Global Technologies LLC
2040 Dow Center, Midland, Michigan 48674, United States of America United States of America

(72) Nama Inventor :
Gang WANG,CN
Zhe DU,CN
Jingyi XU,CN
Xiaobing YUN,CN
Jianping PAN,CN

(74) Nama dan Alamat Konsultan Paten :
Marolita Setiati
PT SPRUSON FERGUSON INDONESIA, Graha Paramita 3B Floor Zona D Jl. Denpasar Raya Blok D2 Kav.8 Kuningan

(54) Judul Invensi : KANTONG POLIETILENA DAN METODE FABRIKASI DARIPADANYA

(57) Abstrak :

Pengungkapan ini berkaitan dengan metode pembentukan segel dengan struktur film berbasis polietilena. Struktur film berbahan dasar polietilena memiliki sekurang-kurangnya satu lapisan yang dibentuk dengan polietilena berorientasi yang memiliki suhu leleh yang ditentukan sebelumnya (Tm). Alat penyegel panas konduktif memberikan panas untuk membentuk segel, di mana batang penyegel pertama dari perangkat penyegelan panas konduktif beroperasi pada suhu operasi pertama setidaknya 10 derajat Celcius (oC) di bawah Tm dari polietilena yang diorientasikan dalam polietilena struktur film dasar dan batang penyegel kedua dari perangkat penyegel panas konduktif beroperasi pada suhu pengoperasian kedua sekurang-kurangnya 15 oC lebih tinggi dari suhu pengoperasian batang penyegel pertama. Segel dibentuk denganstruktur film berbasis polietilena paling tidak mempertahankan 99 persen dari luas permukaan aslinya sebelum membentuk segel.

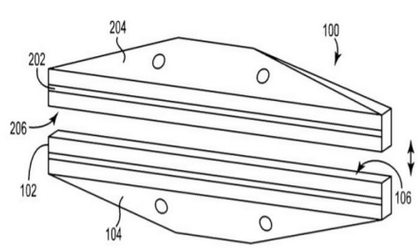

GAMBAR 1

(20) RI Permohonan Paten

(19) ID **(11) No Pengumuman : 2022/03086** **(13) A**

(51) I.P.C : B 01J 8/02,C 07C 41/42,C 07C 41/09,C 07C 2/08,C 07C 43/04,C 07C 7/04,C 07C 11/02

(21) No. Permohonan Paten : P00202103637

(22) Tanggal Penerimaan Permohonan Paten :
31 Oktober 2019

(30) Data Prioritas :

(31) Nomor	(32) Tanggal	(33) Negara
62/753,851	31 Oktober 2018	US

(43) Tanggal Pengumuman Paten :
20 Juni 2022

(71) Nama dan Alamat yang Mengajukan Permohonan Paten :
Lummus Technology LLC
1515 Broad Street, Bloomfield, NJ 07003-3096, United States of America United States of America

(72) Nama Inventor :
BARIAS, Rosette,PH
LEMOINE, Romain,US

(74) Nama dan Alamat Konsultan Paten :
Kusno Hadi S.Si
Kartika Chandra Office Tower 4 th Floor Suite 409 Jalan Gatot Subroto Kavling 18-20

(54) Judul Invensi : DIMERISASI SELEKTIF DAN ETERIFIKASI ISOBUTILENA MELALUI DISTILASI KATALITIK

(57) Abstrak :

Proses untuk dimerisasi selektif dan eterifikasi isoolefin, termasuk pengumpanan aliran C4 campuran dan aliran oksigenat ke reaktor unggun tetap pertama yang mengandung katalis pertama, menghasilkan limbah reaktor pertama yang mencakup dimer isoolefin, C4 yang tidak bereaksi, dan oksigenat yang tidak bereaksi. Pengumpanan limbah reaktor pertama secara langsung ke reaktor unggun tetap kedua yang mengandung katalis kedua, menghasilkan limbah reaktor kedua yang mengandung dimer isoolefin, C4 yang tidak bereaksi, dan oksigenat yang tidak bereaksi. Pengumpanan limbah reaktor kedua ke sistem reaktor distilasi katalitik yang mengandung katalis ketiga. Secara bersamaan dalam sistem reaktor distilasi katalis yang mereaksikan C4 yang tidak bereaksi dengan adanya katalis ketiga untuk membentuk dimer tambahan dari isoolefin dan/atau eter, dan memisahkan dimer isoolefin dari oksigenat yang tidak bereaksi dan C4 yang tidak bereaksi.

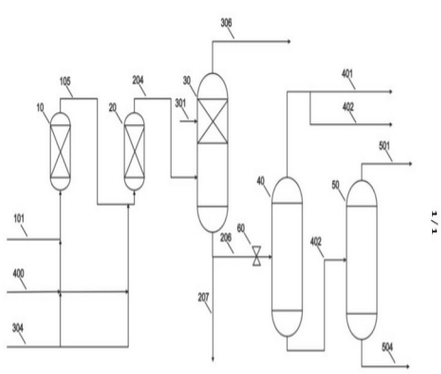

Gambar 1