ISSN : 0854-6789

BERITA RESMI PATEN SERI-A

No. BRP 809/VII/2023

PENGUMUMAN PATEN TANGGAL 10 Juli 2023 s/d 14 Juli 2023

PENGUMUMAN BERLANGSUNG SELAMA 6 (ENAM) BULAN
SEJAK TANGGAL DIUMUMKANNYA PERMOHONAN
SESUAI DENGAN KETENTUAN PASAL 48 AYAT (1)
UNDANG-UNDANG PATEN NOMOR 13 TAHUN 2016

DITERBITKAN TANGGAL 14 Juli 2023

DIREKTORAT PATEN, DTLST, DAN RD
DIREKTORAT JENDERAL KEKAYAAN INTELEKTUAL
KEMENTERIAN HUKUM DAN HAK ASASI MANUSIA REPUBLIK INDONESIA

BERITA RESMI PATEN SERI-A

No. 809 TAHUN 2023

PELINDUNG
MENTERI HUKUM DAN HAK ASASI MANUSIA
REPUBLIK INDONESIA

TIM REDAKSI

Penasehat	:	**Direktur Jenderal Kekayaan Intelektual**
Penanggung Jawab	:	**Direktur Paten, DTLST, dan RD**
Ketua	:	Koordinator Permohonan dan Publikasi
Publikasi Sekretaris	:	Subkoordinator Publikasi dan Dokumentasi
Anggota	:	Staf Seksi Publikasi dan Dokumentasi

Penyelenggara

Direktorat Paten, DTLST, dan RD
Direktorat Jenderal Kekayaan Intelektual

Alamat Redaksi dan Tata Usaha

Jl. H.R. Rasuna Said Kav. 8-9
Jakarta Selatan 12190

Telepon: (021) 57905611 Faksimili: (021) 57905611
Website : www.dgip.go.id

INFORMASI UMUM

Berita Resmi Paten **Nomor 809 Tahun Ke-33** ini berisi segala kegiatan yang berkaitan dengan pengajuan Permintaan Paten ke Kantor Paten dan memuat lembar halaman pertama (front page) dari dokumen Paten.

Daftar Bibliografi yang tertera dalam lembar halaman pertama (front page) adalah sesuai dengan INID Code (Internationally agreed Number of the Identification of Date Code).

Penjelasan **Nomor Kode** pada halaman pertama (front page) Paten adalah sebagai berikut :

(11) : Nomor Dokumen

(20) : Jenis Publikasi (Paten atau Permohonan Paten)

(13) : Pengumuman Paten (pertama)

(19) : Negara dimana tempat diajukan Permohonan Paten

(21) : Nomor Permohonan Paten

(22) : Tanggal Penerimaan Permohonan Paten

(30) : Data Prioritas

(31) : Nomor Prioritas

(32) : Tanggal / Bulan / Tahun diberikan Hak Prioritas

(33) : Negara yang memberikan Hak Prioritas

(43) : Tanggal Pengumuman Permohonan Paten

(51) : International Patent Classification (IPC)

(54) : Judul Invensi

(57) : Abstrak atau Klaim

(71) : Nama dan Alamat yang Mengajukan Permohonan Paten

(72) : Nama Penemu (Inventor)

(74) : Nama dan Alamat Konsultan Paten

(20) **RI Permohonan Paten**

(19) **ID** (11) **No Pengumuman : 2023/05398** (13) **A**

(51) **I.P.C : A 61Q 19/00**

(21) **No. Permohonan Paten :** P00202106515

(22) **Tanggal Penerimaan Permohonan Paten :**
20 Agustus 2021

(30) **Data Prioritas :**

(31) Nomor	(32) Tanggal	(33) Negara
20192238.2	21 Agustus 2020	EP

(43) **Tanggal Pengumuman Paten :**
10 Juli 2023

(71) **Nama dan Alamat yang Mengajukan Permohonan Paten :**
PZ Cussons (International) Limited
3500 Aviator Way, Manchester M22 5TG, United Kingdom United Kingdom

(72) **Nama Inventor :**
Meiki Wu,GB
Craig Davies,GB
Paul Heffernan,GB

(74) **Nama dan Alamat Konsultan Paten :**
Nadia Am Badar S.H.
Jalan Wahid Hasyim No. 14, Jakarta Pusat

(54) **Judul Invensi :** KOMPOSISI PEMBERSIH PRIBADI

(57) **Abstrak :**
Invensi ini berhubungan dengan komposisi untuk digunakan dalam komposisi perawatan atau pembersih pribadi, khususnya sabun mandi dan pencuci tangan, atau sampo, busa mandi, atau pembersih bayi dari ujung kepala hingga ujung kaki, yang lembut pada kulit atau memberikan potensi iritasi minimal pada kulit serta mata; memiliki tekstur atau reologi produk yang menyenangkan; memiliki rasa pada kulit yang menyenangkan selama dan setelah dicuci; dan memiliki sifat berbusa yang baik, dengan pembentukan busa yang cepat, sejumlah besar busa yang dihasilkan, dan kekayaan busa yang baik; dan relatif murah untuk diproduksi.

(20) RI Permohonan Paten

(19) ID (11) No Pengumuman : 2023/05411 (13) A

(51) I.P.C : G 01S 1/68,G 06Q 20/20,H 04N 21/4627

(21) No. Permohonan Paten : P00202108860

(22) Tanggal Penerimaan Permohonan Paten :
19 Oktober 2021

(30) Data Prioritas :

(31) Nomor	(32) Tanggal	(33) Negara
10-2020-0136572	21 Oktober 2020	KR
10-2021-0014504	02 Februari 2021	KR

(43) Tanggal Pengumuman Paten :
10 Juli 2023

(71) Nama dan Alamat yang Mengajukan Permohonan Paten :
Viva Republica Inc.
12th Floor, 142, Teheran-ro, Gangnam-gu, Seoul 06236, Republic of Korea Republic of Korea

(72) Nama Inventor :
PARK, Yong Won,KR
KIM, Jun Mo,KR
LEE, Sung Min,KR
LEE, Seung Gun,KR
PARK, Hyun Jun,KR
AHN, Ji Young,KR

(74) Nama dan Alamat Konsultan Paten :
Melinda ,S.E.,S.H
PT. Tilleke & Gibbins Indonesia Lippo Kuningan Lantai 12, Unit A Jalan H.R. Rasuna Said Kavling B-12 Kuningan

(54) Judul Invensi : SERVER, METODE UNTUK MEMPROSES PEMBAYARAN PADA SERVER, DAN METODE UNTUK MENGESAHKAN PENGGUNA PADA SERVER

(57) Abstrak :
Invensi ini mengungkapkan suatu server yang mencakup alat pengelolaan informasi yang mengelola potongan informasi pengguna dari pengguna-pengguna yang berlangganan layanan pembayaran, alat komunikasi yang menerima informasi identifikasi pengguna dan informasi identifikasi toko dari terminal pengguna setiap pengguna yang berlangganan layanan pembayaran, dan alat analisis yang membagi informasi pengguna dari setiap pengguna yang berlangganan layanan pembayaran berdasarkan informasi identifikasi toko untuk menghasilkan sedikitnya satu set target.

(20) RI Permohonan Paten

(19) ID (11) No Pengumuman : 2023/05408 (13) A

(51) I.P.C : C 10G 45/10

(21) No. Permohonan Paten : P00202111460

(22) Tanggal Penerimaan Permohonan Paten :
14 Desember 2021

(30) Data Prioritas :
(31) Nomor (32) Tanggal (33) Negara

(43) Tanggal Pengumuman Paten :
10 Juli 2023

(71) Nama dan Alamat yang Mengajukan Permohonan Paten :
Institut Teknologi Bandung
Divisi Transfer Teknologi LPIK ITB, CRCS ITB Lantai 7
Jalan Ganesa No. 10 Bandung 40132 Indonesia

(72) Nama Inventor :

Wawan Rustyawan,ID
Rizki Ekananda,ID
Adam Kusuma Rianto,ID
Carolus Boromeous Rasrendra,ID
Soetjipto Adi,ID
Zarrah Duniani,ID
Evita Emaniatin Pujowati,ID
Prof. Dr. Subagjo,ID
Ismal Gamar,ID
IGBN Makertihartha,ID
Andianto Hidayat,ID
Melia Laniwati,ID

(74) Nama dan Alamat Konsultan Paten :
Institut Teknologi Bandung
Divisi Transfer Teknologi LPIK ITB, CRCS ITB Lantai 7
Jalan Ganesa No. 10 Bandung 40132

(54) Judul Invensi : KATALIS PENGOLAHAN HIDRO UNTUK UMPAN MINYAK FOSIL, MINYAK HAYATI, ATAU CAMPURAN KEDUANYA YANG SELEKTIF TERHADAP JALUR REAKSI HIDROGENASI UNTUK MENGHASILKAN AVTUR DAN DIESEL SERTA PROSES PEMBUATANNYA

(57) Abstrak :

Invensi ini berhubungan dengan pengolahan minyak tanah, dan campurannya dengan minyak nabati menjadi bahan bakar avtur serta pengolahan gas oil menjadi bahan bakar diesel, yang dapat diproses di industri dalam unit proses pengolahan hidro yang sama secara bergantian atau unit proses berbeda menggunakan katalis yang sama. Katalis pengolahan hidro dengan penyangga gamma alumina yang mengandung fosfor dan logam nikel bersama molibdenum dalam larutan bersifat basa yang diimpregnasikan lebih dari 1 kali (2-3 kali) dapat menghasilkan bahan bakar avtur dan diesel dalam kondisi proses yang sesuai dengan unit pengolahan hidro yang tersedia di industri serta sifat – sifat umpan yang bervariasi. Katalis ini melalui pengolahan hidro dalam pembuatan avtur dapat menyingkirkan sulfur sampai 99,8%, mengkonversi naftalen pada fraksi kerosin sampai 99%, dan menurunkan keasaman sampai 95%, sedangkan dalam pembuatan diesel dapat menyingkirkan sulfur sampai 90%, menurunkan bilangan asam total–TAN sampai 90% dan meningkatkan indeks setana sampai 7%.

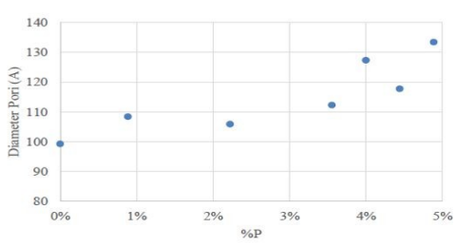

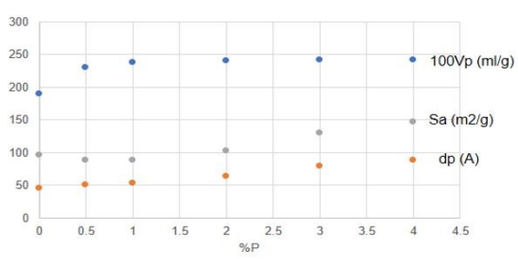

Gambar 1

(20) **RI Permohonan Paten**

(19) **ID** **(11)** **No Pengumuman : 2023/05407** **(13) A**

(51) **I.P.C : F 03D 1/06**

(21) **No. Permohonan Paten :** P00202111451

(22) **Tanggal Penerimaan Permohonan Paten :**
14 Desember 2021

(30) **Data Prioritas :**
(31) Nomor (32) Tanggal (33) Negara

(43) **Tanggal Pengumuman Paten :**
10 Juli 2023

(71) **Nama dan Alamat yang Mengajukan Permohonan Paten :**
Institut Teknologi Bandung
Divisi Transfer Teknologi LPIK ITB, CRCS ITB Lantai 7
Jalan Ganesa No. 10 Bandung 40132 Indonesia

(72) **Nama Inventor :**
Dr. Eng Pandji Prawisudha, S.T, M.T,ID
Dr. Steven,ID
Dr. Widyawardana Adiprawita S.T, M.T,ID
Dr. rer. nat. Mardiyati,ID

(74) **Nama dan Alamat Konsultan Paten :**
Institut Teknologi Bandung
Divisi Transfer Teknologi LPIK ITB, CRCS ITB Lantai 7
Jalan Ganesa No. 10 Bandung 40132

(54) **Judul Invensi :** MATERIAL BILAH TURBIN ANGIN BERBAHAN KOMPOSIT SERAT RAMI – RESIN VINIL ESTER SERTA METODE PEMBUATANNYA

(57) **Abstrak :**

Invensi ini terkait dengan material bilah turbin angin serta metode pembuatannya. Invensi ini didasarkan pada permasalahan ketersediaan dan harga bahan baku dalam proses pembuatan bilah turbin angin di Indonesia. Sedangkan metode pembuatan bilah turbin angin sesuai dengan invensi ini memiliki tahapan yaitu proses alkalisasi serat rami, proses pencampuran resin vinil ester dengan promotor dan inisiator, penuangan resin vinil ester pada kain rami, proses solidifikasi, dan pelepasan komposit dari cetakan. Berdasarkan hasil pengujian yang dilakukan, bilah turbin angin yang dihasilkan memiliki karakteristik berwarna hitam, memiliki kekuatan tarik sebesar 56,46 – 106,7 MPa dan start-up speed sebesar 2,7 – 2,9 m/s.

Gambar 1

(20) RI Permohonan Paten

(19) ID (11) No Pengumuman : 2023/05466 (13) A

(51) I.P.C : B 62K 21/18,B 62K 21/12,B 62K 7/04

(21) No. Permohonan Paten : P00202109540

(22) Tanggal Penerimaan Permohonan Paten :
03 April 2020

(30) Data Prioritas :

(31) Nomor	(32) Tanggal	(33) Negara
201941013361	03 April 2019	IN

(43) Tanggal Pengumuman Paten :
11 Juli 2023

(71) Nama dan Alamat yang Mengajukan Permohonan Paten :
PRAVEEN, Vijay K
224, 2nd 'A' Main, 13th 'A' Cross, Sector A Yelahanka New Town, Bangalore - 560064 (IN) India

(72) Nama Inventor :
RANADE, Nitin,IN
DAS, Alok,IN
PRAVEEN, Vijay K,IN
GANGADHAR, Lakshmish,IN

(74) Nama dan Alamat Konsultan Paten :
Emirsyah Dinar
Gedung Graha Pratama Lantai 15 Jalan MT. Haryono Kavling 15

(54) Judul Invensi : KENDARAAN BERODA PENGANGKUT KARGO

(57) Abstrak :
Kendaraan beroda pengangkut kargo yang terdiri dari: sekurang-kurangnya sasis ruang kargo (10); setidaknya sasis penopang baterai (30) yang dikonfigurasi untuk beroperasi di belakang atau secara operasional di depan atau di bawah sasis ruang kargo (10); dan setidaknya sasis penopang pengendara dan boncengan (20) yang dikonfigurasi untuk beroperasi di belakang sasis penopang baterai tersebut (30) dan secara operatif di belakang sasis ruang kargo (10), dalam hal itu, sasis ruang kargo (10), sasis penopang baterai (30), dan sasis penopang pengendara dan pembonceng (20) tersebut bekerja sama untuk mempertahankan pusat gravitasi kendaraan tersebut, setelah penambahan cargo dan pengendara dan boncengan, relatif lebih rendah (lebih dekat ke tanah) dan secara substansial pada atau sangat dekat dengan garis tengah kendaraan. jarak sumbu roda kendaraan ini (antara 10a dan 12a).

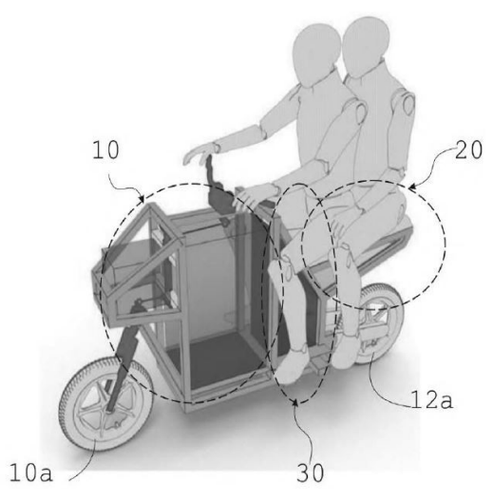

GBR. 1

(20) RI Permohonan Paten

(19) ID (11) No Pengumuman : 2023/05542 (13) A

(51) I.P.C : A 61K 31/00

(21) No. Permohonan Paten : P00202200243

(22) Tanggal Penerimaan Permohonan Paten :
12 Januari 2022

(30) Data Prioritas :
(31) Nomor (32) Tanggal (33) Negara

(43) Tanggal Pengumuman Paten :
12 Juli 2023

(71) Nama dan Alamat yang Mengajukan Permohonan Paten :
Universitas Gadjah Mada
Direktorat Penelitian, Gedung Pusat UGM Lantai 3 Sayap Selatan, Bulaksumur, Yogyakarta, Indonesia, 55281 Indonesia

(72) Nama Inventor :
Ika Dewi Ana,ID
Hevi Wihadmadyatami,ID
Rahmi Anggraeni,ID

(74) Nama dan Alamat Konsultan Paten :
Universitas Gadjah Mada
Direktorat Penelitian, Gedung Pusat UGM Lantai 3 Sayap Selatan, Bulaksumur, Yogyakarta, Indonesia, 55281

(54) Judul Invensi : NANOPARTIKEL KARBONAT APATIT SEBAGAI AJUVAN VAKSIN, PEMBAWA ZAT SERTA MOLEKUL BIOMEDIS, DAN PROSES PABRIKASINYA

(57) Abstrak :
Invensi ini mengenai metode pembuatan nanopartikel karbonat apatit (Ca10(PO4)x(CO3)y(OH)z dengan gelombang ultrasonik dan filtrasi menggunakan membran hidrofilik yang dapat menghasilkan nanopartikel karbonat apatit yang terdispersi, stabil, dan tidak ada agregat yang dapat digunakan sebagai ajuvan vaksin, pembawa zat serta molekul biomedis, sistem penghantaran obat, ataupun penggunaan lainnya karena secara praktis dan efisien dapat menghasilkan nanopartikel karbonat apatit yang terdispersi, stabil, dan tidak ada agregat sehingga memiliki keamanan dari sisi biologis dan biomedis (biosafety and biocompatibility), dan berfungsi baik dalam sistem tubuh makhluk hidup (biofunctionality), tidak menghasilkan produk ikutan (by product) selain air sehingga aman bagi lingkungan.

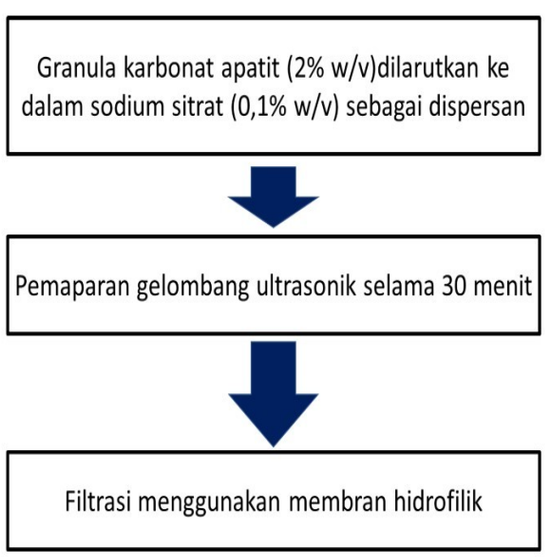

(20) RI Permohonan Paten

(19) ID (11) No Pengumuman : 2023/05418 (13) A

(51) I.P.C : G 02B 27/00

(21) No. Permohonan Paten : P00202200140

(22) Tanggal Penerimaan Permohonan Paten :
07 Januari 2022

(30) Data Prioritas :
(31) Nomor (32) Tanggal (33) Negara

(43) Tanggal Pengumuman Paten :
10 Juli 2023

(71) Nama dan Alamat yang Mengajukan Permohonan Paten :
Universitas Trunojoyo Madura
Kedung Klinter I/52A Indonesia

(72) Nama Inventor :
Ikrom Millaily, S.T.,ID
Mirza Pramudia, S.T., M.Eng.,ID
Ahmadi, S.T.,ID
Teguh Prasetyo, S.T., M.T.,ID
Dr. Hakam Muzakki, S.T., M.T.,ID

(74) Nama dan Alamat Konsultan Paten :
Universitas Trunojoyo Madura
Kedung Klinter I/52A

(54) Judul Invensi : MESIN LAS PUTAR GESEK MIKRO PORTABLE UNTUK MENYAMBUNG PLAT LOGAM TIPIS

(57) Abstrak :

Invensi ini mengenai pengembangan mesin pengelasan putar gesek mikro untuk menyambung plat tipis. Mesin ini tersusun dari beberapa konstruksi dan beberapa komponen, baik yang berhubungan gerakan dan pemutar dalam proses pengelasan. Kerangka tersusun dari kerangka dasar dimana seluruh bagian dari mesin ditahan oleh kerangkan ini, pada kerangka dasar ada kerangka penggerak ke kanan dan ke kiri bagian dari kerangka ini ada kerangka penggerak ke atas dan ke bawah, pada bagian kerangka ini terdapat kerangka dudukan atau pengikat motor listri. Setiap gerakan kerangka didapatkan oleh ulir penggerak dan ditahan oleh selinder agar tidak bergerak memutar. Motor listrik merupakan pemutar matapahat untuk menggesek dengan cara gerakan memutar matapahat dan diberi tekanan untuk menekan plat yang disambung.

(20) **RI Permohonan Paten**

(19) **ID** (11) **No Pengumuman : 2023/05392** (13) **A**

(51) **I.P.C : B 01J 29/00,C 01B 39/02**

(21) **No. Permohonan Paten :** P00202112302

(22) **Tanggal Penerimaan Permohonan Paten :**
29 Desember 2021

(30) **Data Prioritas :**
(31) Nomor (32) Tanggal (33) Negara

(43) **Tanggal Pengumuman Paten :**
10 Juli 2023

(71) **Nama dan Alamat yang Mengajukan Permohonan Paten :**
Institut Pertanian Bogor (IPB)
Gedung Andi Hakim Nasoetion Lantai 2, Kampus IPB Dramaga, Bogor Indonesia

(72) **Nama Inventor :**
Dr. Zaenal Abidin, S.Si, M.Agr,ID
Prof. Dr. Irma Isnafia Arief, S.Pt., M.Si,ID

(74) **Nama dan Alamat Konsultan Paten :**
Institut Pertanian Bogor (IPB)
Gedung Andi Hakim Nasoetion Lantai 2, Kampus IPB Dramaga, Bogor

(54) **Judul Invensi :** METODE PEMBUATAN KOMPOSIT ZEOLIT/TEMBAGA OKSIDA SEBAGAI MATERIAL ANTIBAKTERI DAN PRODUK YANG DIHASILKANNYA

(57) **Abstrak :**
Komposit zeolit/tembaga oksida dapat dibuat dengan cara yang mudah, cepat dan ramah lingkungan serta memiliki fungsi sebagai material antibakteri. Zeolit yang digunakan adalah zeolit alam asal Indonesia dan menggunakan tembaga sulfat yang memiliki harga murah sebagai precursor ion tembaga untuk membentuk tembaga oksida. Lebih khusus lagi cara memproduksi komposit zeolit/tembaga oksida ini adalah metode pemanasan dengan cara kontak langsung antara api suhu tinggi dengan campuran zeolit alam dan larutan tembaga sulfat dalam waktu yang singkat. Invensi ini terbagi menjadi tiga bagian, yaitu proses pembuatan komposit zeolit/ tembaga dengan menggunakan metode adsorpsi ion tembaga, pembuatan komposit nano oksida tembaga/ zeolit dengan metode pemanasan langsung, dan aplikasi antibakterinya pada bakteri E. coli. Uji aktivitas antibakteri pada komposit zeolit alam/tembaga oksida yang dibakar dilakukan dengan menggunakan metode difusi cawan dan minimum inhibitory concentration (MIC). Hasil uji aktivitas antibakteri menunjukkan bahwa komposit zeolit alam/tembaga oksida efektif menghambat pertumbuhan bakteri E. coli dan Salmonella typhi.

(20) **RI Permohonan Paten**

(19) **ID** **(11)** **No Pengumuman : 2023/05399** **(13) A**

(51) **I.P.C : A 23L 33/00**

(21) **No. Permohonan Paten :** P00202112205

(22) **Tanggal Penerimaan Permohonan Paten :**
28 Desember 2021

(30) **Data Prioritas :**
(31) Nomor (32) Tanggal (33) Negara

(43) **Tanggal Pengumuman Paten :**
10 Juli 2023

(71) **Nama dan Alamat yang Mengajukan Permohonan Paten :**
Badan Penelitian dan Pengembangan Pertanian
Jln. Raya Ragunan No. 29 Indonesia

(72) **Nama Inventor :**
Elmi Kamsiati, S.TP, M.Si,ID
Dr. Heny Herawati, S.TP, MT,ID
Miskiyah, S.Pt, M.Si,ID
Dr. Diana Nur Afifah, S.TP, M.Si,ID
Dr. Sri Usmiati, S.Pt, M.Si,ID
Dr. Eni Kusumaningtyas, S.Si, M.Si,ID
Muchamad Bachtiar, S.TP, MM,ID

(74) **Nama dan Alamat Konsultan Paten :**
Balai Pengelola Alih Teknologi Pertanian
Jalan Salak No. 22 Bogor

(54) **Judul Invensi :** Formula Dan Proses Produksi Tepung Fermentasi Sorgum Mengandung Gamma Amino Butyric Acid

(57) **Abstrak :**

Suatu formula tepung fermentasi sorgum mengandung Gamma Amino Butyric Acid dan proses pembuatannya dengan menggunakan bahan – bahan yang terdiri dari biji sorgum, Natrium glutamat, Rhizopus oligosporus, dan starter Bakteri Asam Laktat. Proses pembuatan tepung fermentasi sorgum mengandung Gamma Amino Butyric Acid diawali dengan merendam biji sorgum, mengukus sorgum pada suhu 100°C-110°C hingga tekstur biji sorgum lunak, kemudian mendinginkannya pada suhu ruang. Mencampur dan mengaduk biji sorgum yang sudah lunak dengan natrium glutamat 1-2% hingga homogen. Mencampur dan mengaduk biji sorgum lunak dengan fermentor 5-6% dan mengaduknya sampai rata. Memasukkan biji sorgum lunak yang sudah dicampur dengan fermentor BAL 3-4% untuk memfermentasi selama 2 x 24 jam sehingga terbentuk biji sorgum yang terfermentasi. Selanjutnya mengeringkan biji sorgum yang terfermentasi sesuai butir d pada freeze dryer suhu -55°C selama 24 jam sehingga diperoleh tepung fermentasi sorgum.

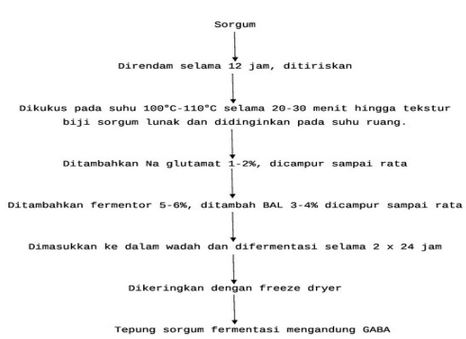

GAMBAR 1.

(20) **RI Permohonan Paten**

(19) **ID** **(11)** **No Pengumuman : 2023/05391** **(13) A**

(51) **I.P.C : G 06K 9/00**

(21) **No. Permohonan Paten :** P00202111923

(22) **Tanggal Penerimaan Permohonan Paten :**
22 Desember 2021

(30) **Data Prioritas :**
(31) Nomor (32) Tanggal (33) Negara

(43) **Tanggal Pengumuman Paten :**
10 Juli 2023

(71) **Nama dan Alamat yang Mengajukan Permohonan Paten :**
Institut Teknologi Bandung
Divisi Transfer Teknologi LPIK ITB, CRCS ITB Lantai 7
Jalan Ganesa No. 10 Bandung 40132 Indonesia

(72) **Nama Inventor :**
Trio Adiono,ID
Sunly Timotius,ID

(74) **Nama dan Alamat Konsultan Paten :**
Institut Teknologi Bandung
Divisi Transfer Teknologi LPIK ITB, CRCS ITB Lantai 7
Jalan Ganesa No. 10 Bandung 40132

(54) **Judul Invensi :** SISTEM KEHADIRAN CERDAS BERBASIS SIDIK JARI

(57) **Abstrak :**
Invensi berupa perangkat absensi berbasis biometrik berupa sidik jari (fingerprint) yang terhubung ke database di cloud. Perangkat dilengkapin modul komunikasi ke internet berupa WiFi dan Ethernet. Perangkat memiliki database sidik jari yang dapat diperbaharui dari aplikasi cloud secara otomatis, sehingga jumlah pengguna yang dapat dilayani menjadi tak terbatas. Proses pembaruan database diperangkat dapat disinkronkan dengan jadwal kelas/kuliah. Sistem database dilengkapi user interface yang dapat digunakan untuk memantau kehadiran mahasiswa/pelajar di universitas/sekolah secara real-time. Perangkat memiliki aplikasi berbasis cloud yang dapat melihat rekapitulasi kehadiran dan berbagai stasistik kehadiran mahasiswa/pelajar bebasis ruangan, waktu dan mata kuliah. Perangkat memiliki modul komunikasi internet dalam bentuk wifi sehingga mudah untuk di instalasi. Perangkat juga dilengkapi sistem catu daya menggunakan baterai untuk menghindari hilangnya data apabila sumber listrik utama mati.

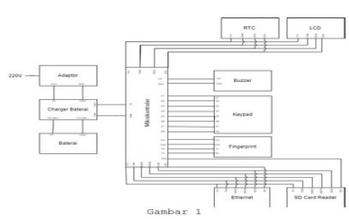

Gambar 1

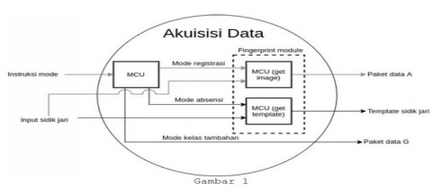

Gambar 1

(20) RI Permohonan Paten

(19) ID (11) No Pengumuman : 2023/05631 (13) A

(51) I.P.C : C 08F 4/6592,C 08L 23/08,C 22C 38/06

(21) No. Permohonan Paten : P00202111766

(22) Tanggal Penerimaan Permohonan Paten :
20 Desember 2021

(30) Data Prioritas :

(31) Nomor	(32) Tanggal	(33) Negara
2020-210977	21 Desember 2020	JP

(43) Tanggal Pengumuman Paten :
14 Juli 2023

(71) Nama dan Alamat yang Mengajukan Permohonan Paten :
SUZUKI MOTOR CORPORATION
300 Takatsuka-cho, Minami-ku, Hamamatsu-shi, Shizuoka 432-8611, Japan Japan

(72) Nama Inventor :
SANO, Yuma,JP

(74) Nama dan Alamat Konsultan Paten :
Lanny Setiawan MBA., M.Mgt., MA-LPC., MA-LMFT.
Pacific Patent Multiglobal DIPO Business Center Lt. 11, Jalan Jend. Gatot Subroto Kav. 51-52, Jakarta Pusat- 10260 Indonesia

(54) Judul Invensi : STRUKTUR UNTUK PAK BATERAI KENDARAAN

(57) Abstrak :
Untuk mempertahankan kekakuan torsi dari pak baterai dan menghambat deformasi selubung baterai karena benturan samping atau sejenisnya, sementara pada saat yang sama mengurangi berat pak baterai. Selubung baterai dari pak baterai (1) termasuk bagian muka bawah (12) dan bagian dinding samping (13) menonjol ke atas sehubungan dengan kendaraan dari bagian sisi berlawanan dari bagian muka bawah (12) dan memanjang ke arah depan dan belakang, komponen silang bagian dalam (20) yang memanjang dalam arah lebar terletak di dalam selubung baterai, komponen silang bagian dalam (20) disambung ke bagian muka bawah (12) dan bagian dinding samping pada sisi yang berlawanan, panjang H1 dari komponen silang bagian dalam (20) dalam arah naik-turun kendaraan diatur lebih panjang dari panjang L1 dari komponen silang bagian dalam (20) pada arah depan dan belakang, dan komponen silang bagian dalam (20) dan bagian muka bawah (12) membentuk struktur penampang tertutup jika dilihat pada arah lebar.

GAMBAR 5

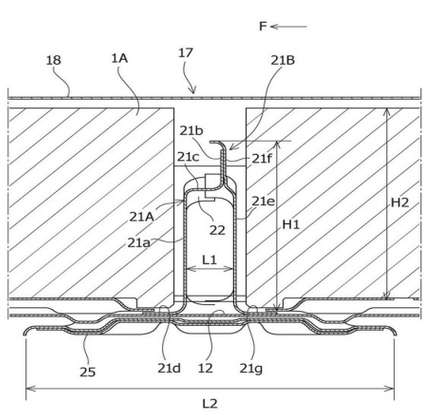

(20) RI Permohonan Paten

(19) ID (11) No Pengumuman : 2023/05397 (13) A

(51) I.P.C : G 01N 21/956,G 01R 31/28,G 06F 11/36

(21) No. Permohonan Paten : P00202200132

(22) Tanggal Penerimaan Permohonan Paten :
06 Januari 2022

(30) Data Prioritas :
(31) Nomor (32) Tanggal (33) Negara

(43) Tanggal Pengumuman Paten :
10 Juli 2023

(71) Nama dan Alamat yang Mengajukan Permohonan Paten :
YANG, TENG-JEN
No. 13, Alley 2, Lane 67, Jifeng Rd., Wufeng Dist., Taichung City 413, Taiwan Taiwan, Republic of China

(72) Nama Inventor :
YANG, TENG-JEN,TW

(74) Nama dan Alamat Konsultan Paten :
Ratu Santi Ermawati, S.T.
Asiamark Graha DLA, 2nd Floor Suite 06, Jalan Otto Iskandar Dinata No. 392, Bandung

(54) Judul Invensi : SISTEM UJI DENGAN UMPAN BALIK DETEKSI

(57) Abstrak :
Sistem pengujian dengan umpan balik deteksi bekerja dengan robot tempat objek uji dipasang. Sistem pengujian mencakup server dan sensor gaya yang ditempatkan ke robot. Server mengontrol robot untuk menggerakkan objek uji untuk menghubungi platform pengujian sementara sensor gaya mendeteksi setidaknya satu gaya reaksi pada objek uji untuk menghasilkan sinyal umpan balik penginderaan untuk server. Ketika gaya reaksi yang sesuai dengan arah dan ditunjukkan oleh sinyal umpan balik penginderaan tidak sesuai dengan nilai pengaturan gaya, server menyesuaikan tingkat di mana robot menggerakkan objek uji untuk bergerak relatif terhadap platform uji sehingga gaya reaksi yang sesuai dengan arahnya bisa sesuai dengan nilai pengaturan gaya. Oleh karena itu, hambatan yang bekerja pada benda uji yang bergerak relatif terhadap platform uji dapat secara otomatis dipertahankan pada tingkat yang telah ditentukan sebelumnya.

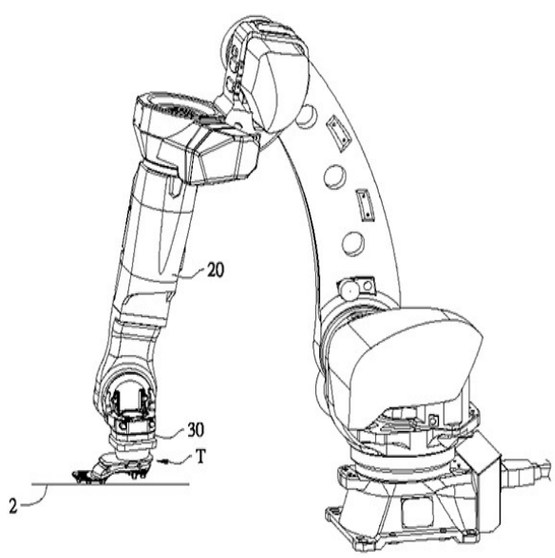

(20) RI Permohonan Paten

(19) ID (11) No Pengumuman : 2023/05424 (13) A

(51) I.P.C : F 03D 13/10

(21) No. Permohonan Paten : P00202112331

(22) Tanggal Penerimaan Permohonan Paten :
30 Desember 2021

(30) Data Prioritas :
(31) Nomor (32) Tanggal (33) Negara

(43) Tanggal Pengumuman Paten :
10 Juli 2023

(71) Nama dan Alamat yang Mengajukan Permohonan Paten :
Universitas Gadjah Mada
Direktorat Penelitian, Gedung Pusat UGM Lantai 3 Sayap Selatan, Bulaksumur, Yogyakarta, Indonesia, 55281 Indonesia

(72) Nama Inventor :
Rendy Dwi Wardana,ID
Gesang Nugroho,ID
Dani Wisnu Widiyanto,ID

(74) Nama dan Alamat Konsultan Paten :
Universitas Gadjah Mada
Direktorat Penelitian, Gedung Pusat UGM Lantai 3 Sayap Selatan, Bulaksumur, Yogyakarta, Indonesia, 55281

(54) Judul Invensi : PELAT LENGAN MULTIROTOR DENGAN SUDUT HEDRAL

(57) Abstrak :
Invensi ini berhubungan dengan sistem teknik perancangan pada multirotor. Perancangan ini bertujuan untuk meningkatkan kesetabilan multirotor. Kestabilan multirotor merupakan aspek penting yang harus dipenuhi untuk menunjang gerakan multirotor. Invensi sekarang ini menyelesaikan masalah-masalah tersebut diatas dengan cara merekayasa bentuk kerangka dengan menambahkan sudut dengan besar 5-10 derajat pada sambungan antara lengan dan bodi. Hal ini di tunjukan dengan adanya pelat atas dan penutup lengan bawah. Dengan konstruksi pesawat tanpa awak sesuai invensi sekarang ini yang memiliki spesifikasi tersebut diatas dapat memberikan keuntungan yaitu menambah kesetabilan pesawat multirotor yang membawa beban berat agar dapat melakukan lepas landas secara vertikal, melakukan penerbangan ke depan ke tujuan tertentu, dan kemudian mendarat secara vertikal

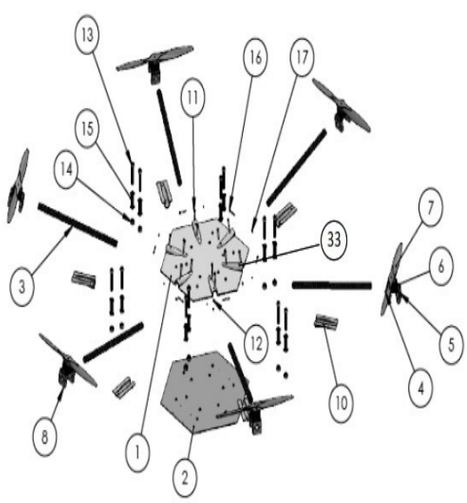

(20) RI Permohonan Paten

(19) ID (11) No Pengumuman : 2023/05543 (13) A

(51) I.P.C : F 01D 25/24,F 01D 25/16,F 01D 15/10

(21) No. Permohonan Paten : P00202204872

(22) Tanggal Penerimaan Permohonan Paten :
12 Oktober 2020

(30) Data Prioritas :

(31) Nomor	(32) Tanggal	(33) Negara
62/914,920	14 Oktober 2019	US
62/956,028	31 Desember 2019	US

(43) Tanggal Pengumuman Paten :
12 Juli 2023

(71) Nama dan Alamat yang Mengajukan Permohonan Paten :
MACALUSO, Anthony
P.O. Box 2443, Rancho Santa Fe, California 92067 United States of America

(72) Nama Inventor :
MACALUSO, Anthony,US

(74) Nama dan Alamat Konsultan Paten :
Marolita Setiati
PT SPRUSON FERGUSON INDONESIA, Graha Paramita 3B Floor Zona D Jl. Denpasar Raya Blok D2 Kav.8 Kuningan

(54) Judul Invensi : METODE DAN PERALATAN UNTUK MENGHASILKAN LISTRIK DARI CAIRAN BERGERAK

(57) Abstrak :
Dalam satu aspek, diungkapkan suatu sistem untuk menghasilkan listrik berdasarkan aliran air. Sistem tersebut terdiri dari suatu perangkat pipa pertama, suatu turbin, dan suatu perangkat pipa kedua. Perangkat pipa pertama terangkai dengan suatu pipa yang memasok suatu cairan ke sebuah gedung. Turbin berkomunikasi melalui cairan dengan perangkat pipa pertama dan berputar sebagai reaksi terhadap suatu energi kinetis dari cairan yang dipasok oleh pipa, yang mengalir melalui turbin, menghasilkan listrik sebagai reaksi terhadap perputaran turbin, dan mengurangi tekanan dari cairan dari suatu tekanan pertama ke suatu tekanan kedua. Perangkat pipa kedua merangkaikan turbin ke suatu pipa pemasukan pada gedung tersebut. Lebih lanjut turbin terdiri dari suatu sirkuit konversi yang mengkondisikan listrik yang dihasilkan untuk konsumsi oleh gedung tersebut dan mengangkut listrik yang dihasilkan ke gedung tersebut melalui satu atau lebih konduktor.

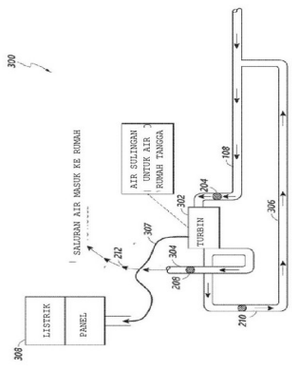

GAMBAR 3

(20) **RI Permohonan Paten**

(19) **ID** **(11)** **No Pengumuman : 2023/05394** **(13) A**

(51) **I.P.C : C 12M 1/107**

(21) **No. Permohonan Paten :** P00202112423

(22) **Tanggal Penerimaan Permohonan Paten :**
31 Desember 2021

(30) **Data Prioritas :**
(31) Nomor (32) Tanggal (33) Negara

(43) **Tanggal Pengumuman Paten :**
10 Juli 2023

(71) **Nama dan Alamat yang Mengajukan Permohonan Paten :**
BBTPPI
JL Ki Mangunsarkoro 6 Semarang Indonesia

(72) **Nama Inventor :**
Rustiana Yuliasni,ID
Novarina Irnaning Handayani,ID
Nani Harihastuti,ID
Adi Prasetio,ID
Rame,ID
Silvy Djayanti,ID

(74) **Nama dan Alamat Konsultan Paten :**
NANI HARIHASTUTI
JL Ki Mangunsarkoro 6 Semarang

(54) **Judul Invensi :** Integrasi proses hybrid anaerobic upflow, filtrasi dan resirkulasi stillage untuk penghasil biomethane secara cepat

(57) **Abstrak :**

Invensi ini berhubungan dengan metode dan peralatan Suatu pengembangan metode integrasi proses hybrid anaerobic upflow, filtrasi dan resirkulasi stillage/vinasse untuk penghasil bioenergi biomethane secara cepat dengan waktu pendek,yang dilakukan dengan cara mengalirkan stillage/vinasse ke bak mixing untuk proses penyeragaman kualitas, netralisasi dan pendinginan dengan penambahan air kapur dan air buangan pendingin, kemudian masuk bak feeding untuk pengaturan system aliran yang masuk ke digester fixdome secara kontinue,kemudian dilanjutkan proses dekomposisi kandungan organik dengan mikroba bakteri anaerob didalam digester dome satu tanpa filter dan dome dua berfilter selanjutnya overflow masuk bak pelimpah yang secara kontinu dipompa sebagian untuk di resirkulasi kembali masuk bak feeding awal. Menghasilkan HRT lebih cepat 20-25 hari dan kadar methane meningkat 57-63%.

Gambar 1.Diagram alir proses hybrid anaerobic upflow, filtrasi dan resirkulasi stillage/vinasse untuk penghasil bioenergi biomethane

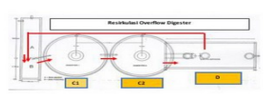

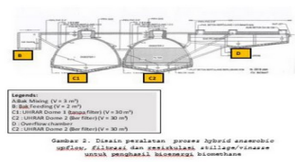

Gambar 2. Disain peralatan proses hybrid anaerobic upflow, filtrasi dan resirkulasi stillage/vinasse untuk penghasil bioenergi biomethane

(20) **RI Permohonan Paten**

(19) **ID** **(11)** **No Pengumuman : 2023/05415** **(13) A**

(51) **I.P.C : F 24S 30/00**

(21) **No. Permohonan Paten :** P00202008250

(22) **Tanggal Penerimaan Permohonan Paten :**
05 November 2020

(30) **Data Prioritas :**
(31) Nomor (32) Tanggal (33) Negara

(43) **Tanggal Pengumuman Paten :**
10 Juli 2023

(71) **Nama dan Alamat yang Mengajukan Permohonan Paten :**
Universitas Padjadjaran
Jl. Raya Bandung-Sumedang km 21 Jatinangor
Indonesia

(72) **Nama Inventor :**
Dr. Mohammad Taufik,ID

(74) **Nama dan Alamat Konsultan Paten :**
Universitas Padjadjaran
Jl. Raya Bandung-Sumedang km 21 Jatinangor

(54) **Judul Invensi :** PELACAK TITIK DAYA MAKSIMUM PADA POMPA AIR TENAGA SURYA

(57) **Abstrak :**

PELACAK TITIK DAYA MAKSIMUM PADA POMPA AIR TENAGA SURYA Pelacak Titik Daya Maksimum adalah alat yang dipasangkan pada panel surya sehingga panel surya dapat bergerak mengikuti pergerakan matahari (surya) untuk mendapatkan titik daya maksimum. Selanjutnya panel surya digunakan sebagai sumber listrik yang mengoperasikan pompa air. Dengan Pelacak Titik Daya Maksimum maka panel surya akan mengisi baterai dengan maksimum sehingga pompa air dapat beroperasi 24 jam sehari. Pelacak Titik Daya Maksimum diterapkan pada Sistem Pompa Air, yang memiliki komponen : Pompa Rendam DC, Baterai, Solar Charge Controller, DC-DC Converter, Panel Surya, dan Rangkaian Pelacak Titik Daya Maksimum. Fitur-fitur utama invensi Pelacak Titik Daya Maksimum pada Pompa Air Tenaga Surya adalah sebagai berikut: Portabel, yaitu dapat dipindah-pindah lokasinya; Scalable, yaitu daya pompa air yang digunakan dapat disesuaikan dengan kebutuhan; Efisien, yaitu tidak menggunakan bahan bakar fosil; Reliabel, yaitu memiliki kemampuan beroperasi selama 24 jam sehari; Aman, dan Ramah lingkungan.

(20) **RI Permohonan Paten**

(19) **ID** (11) **No Pengumuman : 2023/05541** (13) **A**

(51) **I.P.C : A 23K 10/12,A 23K 50/1**

(21) **No. Permohonan Paten :** P00202112403

(22) **Tanggal Penerimaan Permohonan Paten :**
31 Desember 2021

(30) **Data Prioritas :**
(31) Nomor (32) Tanggal (33) Negara

(43) **Tanggal Pengumuman Paten :**
12 Juli 2023

(71) **Nama dan Alamat yang Mengajukan Permohonan Paten :**
LPPM-Universitas Negeri Surabaya
Gedung Rektorat Kantor LPPM Lantai 6, Kampus Universitas Negeri Surabaya, Lidah Wetan 60213 Indonesia

(72) **Nama Inventor :**
Dr. Mahanani Tri Asri, M.Si,ID
Dr. Isnawati, M.Si.,ID
Lisa Lisdiana,Ph.D.,ID
Guntur Trimulyono, S.Si., M.Sc.,ID

(74) **Nama dan Alamat Konsultan Paten :**
LPPM-Universitas Negeri Surabaya
Gedung Rektorat Kantor LPPM Lantai 6, Kampus Universitas Negeri Surabaya, Lidah Wetan 60213

(54) **Judul Invensi :** FORMULASI BAHAN LIMBAH PERTANIAN UNTUK PAKAN FERMENTASI TERNAK RUMINANSIA BESERTA PROSES PEMBUATANNYA

(57) **Abstrak :**
Invensi ini berhubungan dengan formulasi pembuatan sinbiotik pakan fermentasi berbahan limbah pertanian untuk meningkatkan kesehatan, performa pertumbuhan dan reproduksi ternak ruminansia.Bahan limbah yang digunakan adalah campuran jerami padi, tongkol jagung dan tebon (bagian batang dan daun tanaman jagung) kering dengan perbandingan 1:1:1 dan diinokulasi dengan ragi tempe dengan kadar 10% serta ditambahkan bahan pengaya berupa molase dan bekatul padi yang masing-masing kadarnya 5%. Keuntungan dari invensi ini adalah tersedia pakan fermentasi bergizi tinggi yang haganya murah yang diberikan sebagai pakan utama yang mengandung zat-zat gizi yang meningkatkan kesehatan, performa pertumbuhan dan reproduksi sehingga ternak ruminansia cepat gemuk dan sehat. Produk pakan selain dapat digunakan sebagai pakan ternak sendiri, berpotensi juga sebagai produk siap jual dengan masa simpan maksimal 7 hari.Klaim dari invensi ini meliputi tiga hal (1) formula bahan pakan dari campuran jerami padi, tongkol jagung dan tebon jagung dengan perbandingan 1:1:1 (2) Inokulan dalam pembuatan pakan fermentasi yang menggunakan ragi tempe berkadar 10% dari keseluruhan bahan dengan tambahan bahan pengaya berupa molase dan bekatul padi masing-masing berkadar 5% (3)teknik atau proses fermentasi menggunakan solid state fermentation pada kondisi aanerobik dalam fermentor berbahan plastik.

(20) **RI Permohonan Paten**

(19) **ID** **(11)** **No Pengumuman : 2023/05582** **(13) A**

(51) **I.P.C : H 04L 1/18**

(21) **No. Permohonan Paten :** P00202202991

(22) **Tanggal Penerimaan Permohonan Paten :**
05 Agustus 2019

(30) **Data Prioritas :**
(31) Nomor (32) Tanggal (33) Negara

(43) **Tanggal Pengumuman Paten :**
13 Juli 2023

(71) **Nama dan Alamat yang Mengajukan Permohonan Paten :**
NOKIA TECHNOLOGIES OY
Karakaari 7, 02610 Espoo, Finland Finland

(72) **Nama Inventor :**
Timo LUNTTILA,FI
Karol SCHOBER,FI
Claudio ROSA,IT

(74) **Nama dan Alamat Konsultan Paten :**
Marolita Setiati
PT SPRUSON FERGUSON INDONESIA, Graha Paramita 3B Floor Zona D Jl. Denpasar Raya Blok D2 Kav.8 Kuningan

(54) **Judul Invensi :** METODE UNTUK MENJADWALKAN TRANSMISI ULANG UNTUK PEMBERIAN TERKONFIGURASI PADA NR YANG TIDAK BERLISENSI

(57) **Abstrak :**

Menurut contoh perwujudan dari invensi ini, setidaknya disediakan metode dan peralatan untuk melakukan penerimaan, oleh perangkat jaringan, informasi yang meliputi pemberian taut naik interval waktu transmisi jamak dengan bit pemeriksaan redundansi siklik yang diacak oleh pengidentifikasi sementara jaringan radio; penentuan, oleh perangkat jaringan dari jaringan komunikasi, subset transmisi data dari rentetan transmisi data sebelumnya yang akan ditransmisikan ulang oleh perangkat jaringan; dan pelaksanaan oleh perangkat jaringan transmisi ulang subset transmisi data dengan menggunakan sumber daya terjadwal dari pemberian taut naik. Selain itu, untuk melaksanakan penentuan, oleh simpul jaringan dari jaringan komunikasi, informasi yang meliputi pemberian taut naik interval waktu transmisi jamak dengan bit pemeriksaan redundansi siklik yang diacak oleh pengidentifikasi sementara jaringan radio untuk mengidentifikasi subset transmisi data dari rentetan transmisi data sebelumnya yang akan ditransmisikan ulang oleh perangkat jaringan; dan pengiriman informasi ke perangkat jaringan untuk digunakan dalam transmisi ulang subset transmisi data dengan menggunakan sumber daya terjadwal dari pemberian taut naik.

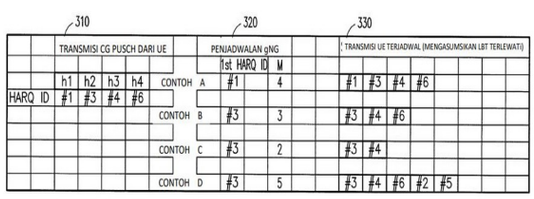

Gambar 3

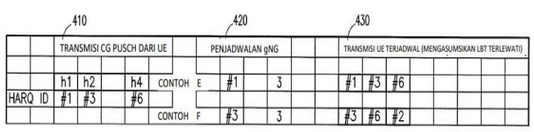

Gambar 4

(20) RI Permohonan Paten

(19) ID (11) No Pengumuman : 2023/05624 (13) A

(51) I.P.C : B 01J 20/04,B 01J 20/00

(21) No. Permohonan Paten : P00202205048

(22) Tanggal Penerimaan Permohonan Paten :
26 April 2022

(30) Data Prioritas :

(31) Nomor	(32) Tanggal	(33) Negara
202210009516.7	05 Januari 2022	CN

(43) Tanggal Pengumuman Paten :
14 Juli 2023

(71) Nama dan Alamat yang Mengajukan Permohonan Paten :
GUANGDONG BRUNP RECYCLING TECHNOLOGY CO., LTD.
No. 6 Zhixin Avenue, Leping Town, Sanshui District, Foshan, Guangdong 528137 China China

(72) Nama Inventor :
Yingsheng ZHONG,CN
Haijun YU,CN
Yinghao XIE,CN
Aixia LI,CN
Jianfeng XU,CN
Changdong LI,CN

(74) Nama dan Alamat Konsultan Paten :
Prudence Jahja
Januar Jahja and Partners, Menara Batavia lantai 19, Jalan K.H. Mas Mansyur Kavling 126

(54) Judul Invensi : METODE PEMBUATAN PENYERAP BERBASIS LITIUM-SILIKAT DAN PENERAPANNYA

(57) Abstrak :
Invensi ini mengungkapkan metode pembuatan penyerap berbasis litium-silikat dan penerapannya. Metode tersebut meliputi: mencampurkan dan mengaduk butil metakrilat, asam dan pelarut organik untuk memperoleh larutan pertama, menambahkan litium-silikat, inisiator (pemrakarsa) dan N,N'-metilena bisakrilamida ke dalam larutan pertama, memanaskan dan mengaduk campuran tersebut untuk reaksi agar memperoleh larutan kedua, membuat larutan kedua mengalami dehidrasi suhu rendah, mendinginkan dan mengeringkannya untuk memperoleh polimer berbasis litium-silikat, mencampur polimer berbasis litium-silikat tersebut dengan larutan ketiga, dan mengarbonisasi campuran tersebut pada suhu rendah di bawah kondisi anoksik untuk memperoleh penyerap berbasis litium-silikat, dimana larutan ketiga diperoleh dengan mencampurkan serat kapas, asam tartarat dan karboksimetil selulosa dengan air. Bahan penyerap berbasis litium-silikat yang dibuat oleh invensi ini memiliki fungsi mengadsorbsi COD secara selektif dalam air limbah, bahan penyerap berbasis litium-silikat memiliki lebih banyak tapak litium, diikuti dengan penyerapan litium yang lemah dan kapasitas penyerapan litium yang buruk, sehingga bahan penyerap berbasis litium-silikat memiliki fungsi mengadsorbsi COD secara selektif dalam air limbah, dan memiliki sedikit gangguan terhadap litium dalam air limbah.

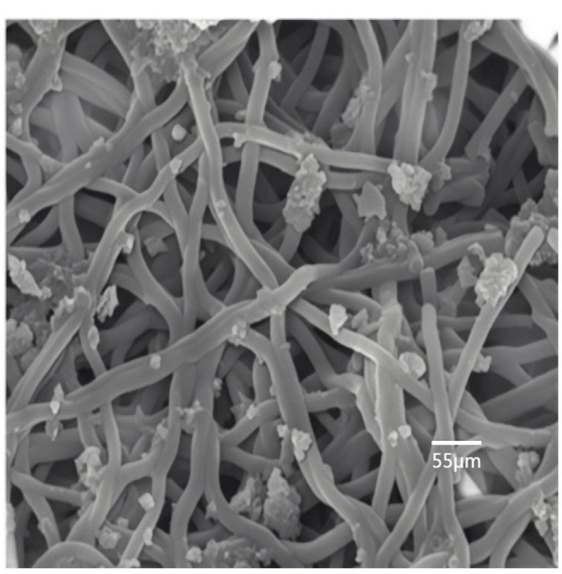

(20) **RI Permohonan Paten**

(19) **ID** **(11)** **No Pengumuman : 2023/05462** **(13) A**

(51) **I.P.C : B 62J 9/14,B 62K 19/46**

(21) **No. Permohonan Paten :** P00202203250

(22) **Tanggal Penerimaan Permohonan Paten :**
09 September 2020

(30) **Data Prioritas :**

(31) Nomor	(32) Tanggal	(33) Negara
201941036525	11 September 2019	IN

(43) **Tanggal Pengumuman Paten :**
11 Juli 2023

(71) **Nama dan Alamat yang Mengajukan Permohonan Paten :**
TVS MOTOR COMPANY LIMITED
Chaitanya, No. 12, Khader Nawaz Khan Road, Nungambakkam Chennai 600 006, India India

(72) **Nama Inventor :**

RAJAMANI, Ravisankar,IN
GURAVAIAH, Anumalasetty,IN
ADIGA, Vijaya Bhaskar,IN
HARSHA, Kothuru Narayana,IN
GANESH, Venkatasamy,IN
KESHAVA DATT, Keshavaprasad,IN
KANDASAMY, Malarkodi,IN

(74) **Nama dan Alamat Konsultan Paten :**
Emirsyah Dinar
Gedung Graha Pratama Lantai 15 Jalan MT. Haryono Kavling 15

(54) **Judul Invensi :** UNIT BAGASI PADA KENDARAAN JENIS TUNGGANG

(57) **Abstrak :**

Invensi ini berkaitan dengan unit bagasi pada kendaraan jenis tunggang. Unit bagasi (126) terdiri dari dinding tegak (204.205.206.207) yang dibentuk integral ke dinding bawah (208) untuk membentuk ruang penyimpanan (129) untuk menempatkan barang. Dinding bawah (208) terdiri dari muka bidang bawah (209.210) yang disatukan oleh dinding antara (211).. Suatu bukaan (212) dibentuk pada salah satu muka bidang bawah (209.210) tepat di atas komponen struktur yang dapat diatur (203) disediakan di sekitar mesin sehingga memungkinkan visibilitas bagian yang dapat disetel (203) bila dilihat dari pandangan perspektif atas atau atas setelah membuka unit tempat duduk (127). Perkakas yang tersedia secara konvensional (214) dapat digunakan untuk mengubah orientasi bagian yang dapat disetel (203) melalui bukaan (212). Bukaan (212) dilengkapi dengan bagian penutup (213), yang menutupi bukaan.

Total No. of sheets: 6
Sheet number: 1

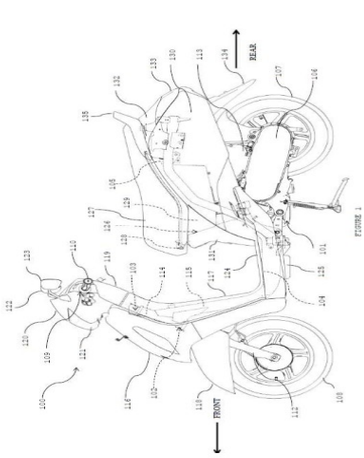

FIGURE 1

(20) RI Permohonan Paten

(19) ID (11) No Pengumuman : 2023/05419 (13) A

(51) I.P.C : C 02F 3/00

(21) No. Permohonan Paten : P00202200060

(22) Tanggal Penerimaan Permohonan Paten :
04 Januari 2022

(30) Data Prioritas :
(31) Nomor (32) Tanggal (33) Negara

(43) Tanggal Pengumuman Paten :
10 Juli 2023

(71) Nama dan Alamat yang Mengajukan Permohonan Paten :
PT FINUSOLPRIMA FARMA INTERNASIONAL
Jl. Raya Bekasi KM 28.5, Kawasan Industri Rawa Pasung, Kel. Kotabaru, Kec. Bekasi Barat, Bekasi, Jawa Barat Indonesia

(72) Nama Inventor :
Mustapa, Dieki Rian,ID
Aryanto, Yunus Dwi,ID
Anggraeni, Ika Nustiana,ID

(74) Nama dan Alamat Konsultan Paten :
Fortuna Alvariza S.H.,
FAIP Advocates & IP Counsels, Jl. Cipaku 6 No. 14, Kebayoran Baru, Jakarta Selatan (12170) - Indonesia

(54) Judul Invensi : DESAIN INSTALASI PENGOLAHAN LIMBAH CAIR (IPLC) YANG KOMPAK DENGAN STRUKTUR VERTIKAL

(57) Abstrak :
Pada umumnya instalasi pengolahan limbah cair di industi/bangunan/fasilitas membutuhkan luas area rata-rata 400 m2 untuk kapasitas 150 m3/ hari. Untuk mengatasi kendala tersebut maka tujuan invensi adalah untuk memfasilitasi industri/bangunan/fasilitas yang memiliki lahan terbatas namun memerlukan kapasitas pengolahan limbah cair yang besar. Invensi ini mengenai desain instalasi pengolahan limbah cair yang kompak dengan struktur vertikal, lebih khusus lagi, invensi ini berhubungan dengan struktur bangunan instalasi pengolahan limbah cair yang dibuat secara vertikal (bertingkat) dengan desain kompak di lahan yang sempit yaitu 30 m2 (5 m x 6 m), namun tetap memiliki kapasitas pengolahan limbah cair yang besar yaitu 150 m3/ hari. Invensi ini terdiri dari konstruksi frame baja yang dibuat bertingkat sebanyak 2 layer, beton lapis fiber untuk layer bawah tanah, Tanki Fibre Reinforced Plastic (FRP) untuk sistem Moving Bed Bioreactor, Membrane Bioreactor dan Dissolved Air Flotation; Membran Filtrasi, Pompa, Aero tube Diffuser, Micro Bubble Generator (MBG), blower, indikator pH, biomedia, pompa dosis bahan kimia ; yang dicirikan dengan instalasi pengolahan limbah cair dengan struktur vertikal 3 layer (under ground, ground, dan upper ground).

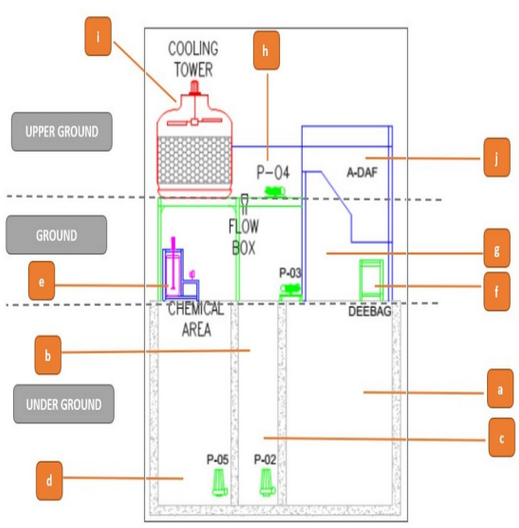

GAMBAR 1b

(20) RI Permohonan Paten

(19) ID (11) No Pengumuman : 2023/05463 (13) A

(51) I.P.C : H 04N 19/70,H 04N 19/436

(21) No. Permohonan Paten : P00202201510

(22) Tanggal Penerimaan Permohonan Paten :
20 Agustus 2020

(30) Data Prioritas :

(31) Nomor	(32) Tanggal	(33) Negara
62/893.411	29 Agustus 2019	US

(43) Tanggal Pengumuman Paten :
11 Juli 2023

(71) Nama dan Alamat yang Mengajukan Permohonan Paten :
Panasonic Intellectual Property Corporation of America
20000 Mariner Avenue, Suite 200, Torrance, CA 90503, U.S.A. United States of America

(72) Nama Inventor :

Chong Soon LIM,SG
Hai Wei SUN,SG
Kiyofumi ABE,JP
Tadamasa TOMA,JP
Yusuke KATO,JP
Jing Ya LI,CN
Che-Wei KUO,TW
Takahiro NISHI,JP
Han Boon TEO,SG

(74) Nama dan Alamat Konsultan Paten :
Yogi Barlianto S.H.
A. Moehammad & Associates Jalan Raden Saleh No. 51A Cikini, Menteng Jakarta

(54) Judul Invensi : ENKODER, DEKODER, DAN MEDIA

(57) Abstrak :
Suatu enkoder (100) termasuk sirkuit dan memori digabungkan ke sirkuit. Dalam operasi, sirkuit mengenkode informasi kedua yang menunjukkan apakah informasi pertama ada dalam aliran bit, infomasi pertama adalah terkait subgambar yaitu wilayah persegi panjang dalam gambar, cambar mencakup potongan, dan jika informasi kedua menunjukkan bahwa ada informasi pertama alam aliran bit, setiap potongan adalah potongan persegi panjang dan memilikiindeks subgambar yang menunjuukan subgambar yang dimiliki potongan.

Gbr. 108

(20) **RI Permohonan Paten**

(19) **ID** (11) **No Pengumuman :** (13) **A**

(51) **I.P.C : A 01N 43/713,A 01N 43/653,A 01N 43/56,A 01N 47/38,A 01N 37/36,A 01N 43/36,A 01N 25/30,A 01N 41/10,A 01N 25/04,A 01N 39/02,A 01P 7/00**

(21) **No. Permohonan Paten :** P00202207563

(22) **Tanggal Penerimaan Permohonan Paten :**
17 Desember 2020

(30) **Data Prioritas :**

(31) Nomor	(32) Tanggal	(33) Negara
62/950,251	19 Desember 2019	US

(43) **Tanggal Pengumuman Paten :**

(71) **Nama dan Alamat yang Mengajukan Permohonan Paten :**
FMC CORPORATION
2929 Walnut Street Philadelphia, PA 19104 United States of America

(72) **Nama Inventor :**
DE SOUSA, Ubiratan, F.,BR
DURGIN, Forrest,US
PELESHANKO, Sergiy,US
STOEVA, Savka,US
TEIXEIRA, Luis,US

(74) **Nama dan Alamat Konsultan Paten :**
Maulitta Pramulasari
Mirandah Asia Indonesia Sudirman Plaza, Plaza Marein Lantai 10E Jalan Jenderal Sudirman Kavling 76-78

(54) **Judul Invensi :** KOMPOSISI KONSENTRAT SUSPENSI DIAMIDA

(57) **Abstrak :**
Dijelaskan di sini adalah formulasi konsentrasi suspensi (SC) yang mencakup pestisida diamida dengan kekuatan tinggi. Formulasi ini menunjukkan stabilitas yang sangat baik dan dispersibilitas dalam air, serta perangkap udara yang rendah.

(20) **RI Permohonan Paten**

(19) **ID** **(11)** **No Pengumuman : 2023/05393** **(13) A**

(51) **I.P.C : C 07C 51/54,C 07C 57/44**

(21) **No. Permohonan Paten :** P00202112433

(22) **Tanggal Penerimaan Permohonan Paten :**
31 Desember 2021

(30) **Data Prioritas :**
(31) Nomor (32) Tanggal (33) Negara

(43) **Tanggal Pengumuman Paten :**
10 Juli 2023

(71) **Nama dan Alamat yang Mengajukan Permohonan Paten :**
LPPM Universitas Negeri Medan
Jl. Willem Iskandar / Pasar V, Medan, Sumatera Utara, Indonesia, Kotak Pos 1589, Kode Pos 20221, Telp. (061) 6613365, Fax. (061) 6614002 / 6613319 Indonesia

(72) **Nama Inventor :**
Isnaini Nurwahyuni,ID
Manihar Situmorang,ID
Benardo Nababan,ID

(74) **Nama dan Alamat Konsultan Paten :**
LPPM Universitas Negeri Medan
Jl. Willem Iskandar / Pasar V, Medan, Sumatera Utara, Indonesia, Kotak Pos 1589, Kode Pos 20221, Telp. (061) 6613365, Fax. (061) 6614002 / 6613319

(54) **Judul Invensi :** ISOLASI ASAM SINAMAT DARI GETAH KEMENYAN DAN PROSES PEMURNIANNYA

(57) **Abstrak :**

Invensi ini berhubungan dengan isolasi asam sinamat dari bahan baku getah kemenyan dan teknik pemurniannya untuk menghasilkan senyawa asam sinamat murni. Lebih khusus teknik isolasi sesuai invensi ini, terdiri dari ekstraksi asam sinamat dari bahan baku getah kemenyan, dan teknik pemurnian asam sinamat menjadi produk murni. Bahan kimia berbentuk kristal berwarna putih memiliki sifat fisika, titik didih 300 oc, titik lebur 134 oc dan warna putih kekuningan; sifat kimia kelarutan dalam air 0,4 g/l, klorofom 0,93 g/l, etanol 0,86 g/l, metanol 1,1 g/l. Elusidasi asam sinamat pada spektrum IR mencirikan pada panjang gelombang 3290,07 cm-1 (O-H), panjang gelombang 1604,65 cm-1 (C=O, panjang gelombang 1511,48 cm-1 (C=C), dan panjang gelombang 2929,60 (C-H aromatik) mengindikasikan gugus fungsi senyawa Asam Sinamat; data spektroskopi IR mempunyai vibrasi gugus O-H, gugus C-H aromatik serta gugus C=O mengindikasikan sebagai senyawa Asam Sinamat; dan kromatogram GC-MS memperlihatkan puncak senyawa utama asam sinamat sebagai petunjuka kadar senyawa asam sinamat hasil isolasi yang relatif tinggi (12-14%), dengan tingkat kemurnian asam sinamat (88,92-96,33%).

Gambar

Gambar 1. Isolasi asam sinamat dari getah kemenyan Sumatra Benzoin (Styrax benzoin Dryander): (a) Serbuk kemenyan; (b) Asam sinamat hasil refluks, (c) Asam sinamat di dalam ekstrak klorofom, (d) isolat Asam Sinamat pemisahan menggunakan metode ekstraksi.

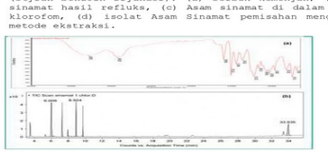

Gambar 2. Karakterisasi senyawa asam sinamat dari getah kemenyan Sumatra Benzoin (Styrax benzoin Dryander): (a) Analisis secara FTIR; (b) analisis secara GC-MS.

Tabel 1. Analisis kadar asam sinamat yang terkandung di dalam getah kemenyan yang diperoleh langsung dari pohon kemenyan.

No	Pohon sumber getah kemenyan	Berat getah kemenyan (g)	Kadar asam sinamat* (gr)	(%)	Kemurnian asam sinamat (%)**
1	Pohon kemenyan 1	5	0,620	12,4 %	96,33
2	Pohon kemenyan 2	5	0,700	14 %	88,92

*Dihitung berdasarkan berat asam sinamat dibanding terhadap berat getah kemenyan

**Dihitung mengunakan metode titrasi

(20) RI Permohonan Paten

(19) ID (11) No Pengumuman : 2023/05623 (13) A

(51) I.P.C : H 01M 10/00,H 01M 4/00

(21) No. Permohonan Paten : P00202205388

(22) Tanggal Penerimaan Permohonan Paten :
12 Mei 2022

(30) Data Prioritas :

(31) Nomor	(32) Tanggal	(33) Negara
202210011628.6	06 Januari 2022	CN

(43) Tanggal Pengumuman Paten :
14 Juli 2023

(71) Nama dan Alamat yang Mengajukan Permohonan Paten :
GUANGDONG BRUNP RECYCLING TECHNOLOGY CO., LTD.
No. 6 Zhixin Avenue, Leping Town, Sanshui District, Foshan, Guangdong 528137 China China

(72) Nama Inventor :
Wenyu ZHAO,CN
Changdong LI,CN
Dingshan RUAN,CN
Yong CAI,CN

(74) Nama dan Alamat Konsultan Paten :
Prudence Jahja
Januar Jahja and Partners, Menara Batavia lantai 19, Jalan K.H. Mas Mansyur Kavling 126

(54) Judul Invensi : ZAT PENYALUT TERMODIFIKASI YANG DIFUNGSIONALKAN DAN METODE PEMBUATAN SERTA PENGGUNAANNYA

(57) Abstrak :
Invensi ini mengungkapkan suatu zat penyalut termodifikasi yang difungsionalkan, dan metode pembuatan serta penggunaannya. Zat penyalut termodifikasi tersebut meliputi wLiNixCoyMn(1-x-y)O2•(1-w)LiaMbOc; dimana LiaMbOc adalah lapisan penyalut, dan lapisan penyalut disertai dengan oksida; 0,3≤x≤1, y≥0, dan 1-x- y≥0; M dipilih dari setidaknya salah satu dari kobalt, serium, nikel, mangan, aluminium, zirkonium, strontium atau itrium; 0 0, b>0, dan c>0; dan oksida meliputi oksida dari kobalt, serium, nikel, mangan, aluminium, zirkonium, strontium atau itrium. Zat penyalut termodifikasi yang difungsionalkan tersebut memiliki distribusi ukuran partikel yang sempit, dan partikel yang kecil dan halus, dan zat penyalut termodifikasi yang difungsionalkan yang halus dan berat ringan tersebut menguntungkan untuk membentuk salutan yang seragam pada substrat katode terner.

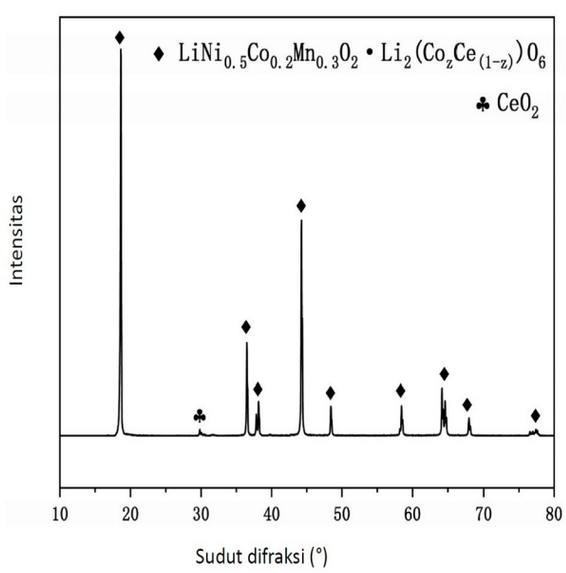

(20) RI Permohonan Paten

(19) ID (11) No Pengumuman : 2023/05413 (13) A

(51) I.P.C : C 01B 25/45,C 01B 25/37,C 01B 25/36,C 01B 25/34,H 01M 4/58

(21) No. Permohonan Paten : P00202103600

(22) Tanggal Penerimaan Permohonan Paten :
18 Mei 2021

(30) Data Prioritas :

(31) Nomor	(32) Tanggal	(33) Negara
202011393309.3	03 Desember 2020	CN

(43) Tanggal Pengumuman Paten :
10 Juli 2023

(71) Nama dan Alamat yang Mengajukan Permohonan Paten :
GUANGDONG BRUNP RECYCLING TECHNOLOGY CO., LTD.
No. 6 Zhixin Avenue, Leping Town, Sanshui District, Foshan City, Guangdong Province, P.R.China China

(72) Nama Inventor :
RUAN Dingshan,CN
ZHENG Xiaohong,CN
CAO Hongbin,CN
SUN Zhi,CN
LI Changdong,CN
ZHENG Shili,CN

(74) Nama dan Alamat Konsultan Paten :
Marodin Sijabat S.H
Adastra An Intellectual Property Firm Epi Walk Building 3 rd Floor Jl. HR Rasuna Said No. 306, Rt 2/Rw 5 Karet Kuningan Setia Budi

(54) Judul Invensi : METODE PEMBUATAN LOGAM FOSFAT DAN APLIKASI

(57) Abstrak :
Invensi ini berhubungan dengan bidang teknik material energi yang baru untuk baterai litium dan menghasilkan metode pembuatan logam fosfat dan aplikasi. Metode pembuatan tersebut terdiri dari tahap-tahap berikut: mencampurkan larutan garam logam dapat larut dengan larutan fosfat untuk mendapatkan larutan campuran, mengatur pH larutan campuran pada kisaran tertentu, menuang larutan campuran ke dalam bejana reaksi untuk reaksi dan pengendapan pada temperatur yang meningkat untuk mengendapkan endapan logam fosfat, dan menyaring dan lebih lanjut memproses endapan logam fosfat yang dihasilkan untuk memperoleh logam fosfat. Metode pembuatan dari invensi ini sederhana untuk dijalankan, dan produk logam fosfat memiliki komposisi yang dapat disesuaikan dan kristalinitas yang tinggi. Sehingga, metode pembuatan dari invensi ini merupakan metode universal bahan baku energi baru untuk material katode.

(20) **RI Permohonan Paten**

(19) **ID** (11) **No Pengumuman : 2023/05628** (13) **A**

(51) **I.P.C : A 23K 50/10**

(21) **No. Permohonan Paten :** P00202111806

(22) **Tanggal Penerimaan Permohonan Paten :**
20 Desember 2021

(30) **Data Prioritas :**
(31) Nomor (32) Tanggal (33) Negara

(43) **Tanggal Pengumuman Paten :**
14 Juli 2023

(71) **Nama dan Alamat yang Mengajukan Permohonan Paten :**
Juli Hidayat, S.T
Jetis suruh RT 04 RW 13, Donoharjo, Ngaglik, Sleman Indonesia

(72) **Nama Inventor :**
Juli Hiadayat, S.T,ID

(74) **Nama dan Alamat Konsultan Paten :**
Juli Hidayat, S.T
Jetis suruh RT 04 RW 13, Donoharjo, Ngaglik, Sleman

(54) **Judul Invensi :** Formula Pakan Ruminansia

(57) **Abstrak :**

Abstrak FORMULA PAKAN RUMINANSIA Invensi ini mengenai formulasi konsentrat dan pakan komplit ruminansia yang dihasilkan CV JSDO, dengan brand Slemanfeed yang menggunakan bahan limbah pertanian dan limbah pabrik besar, seperti Miwon, Bonanza, dan produk-produk lokal petani disekitar DIY dan Jawa Tengah. Bahan yang masih mempunyai nilai nutrisi yang layak dijadikan pakan ruminansia: Bungkil Kopra(22%), Bungkil Sawit (16%) CGF(22%) Ampas Kecap (16%), Bungkil Kedelai Lokal (38.5%), Kulit Kopi (8%) Dedak (8%) Pongkol Telo (4%), Titen kedelai (14%), Kangkung (8%). Bahan limbah dengan simulasi yang tepat dan mengacu pada batasan tertentu yang dikeluarkan BPTP Jatim dapat menghasilkan konsentrat ruminansia yang mampu memenuhi syarat SNI pakan Ruminansia Sapi Potong, Sapi Perah, domba potong dan Kambing perah, tanpa menggunakan Urea sebagai tambahan protein. Sehingga protein yang dihasilkan nyata berasal dari bahan yang kita gunakan. Sebagai pengawet konsentrat, digunakan ampas kecap yang mempunyai kadar lemak 25.94% sehingga konsentrat dapat bertahan 3 bulan. proses produksi konsentrat :bahan basah dicampur dahulu dengan bahan kering dengan bantuan mesin hammermill menghasilkan bahan baru dengan nilai Berat kering(BK)baru, bahan yang beraroma tidak sedap dicampur dengan bahan yang beraroma harum,lama proses mixing untuk setiap formula berbeda-beda,kisaran 5 sampai 10 menit.

(20) **RI Permohonan Paten**

(19) **ID** **(11)** **No Pengumuman : 2023/05629** **(13) A**

(51) **I.P.C : B 63G 8/00,G 05D 1/00**

(21) **No. Permohonan Paten :** P00202111797

(22) **Tanggal Penerimaan Permohonan Paten :**
20 Desember 2021

(30) **Data Prioritas :**
(31) Nomor (32) Tanggal (33) Negara

(43) **Tanggal Pengumuman Paten :**
14 Juli 2023

(71) **Nama dan Alamat yang Mengajukan Permohonan Paten :**
Institut Teknologi Bandung
Divisi Transfer Teknologi LPIK ITB, CRCS ITB Lantai 7
Jalan Ganesa No. 10 Bandung 40132 Indonesia

(72) **Nama Inventor :**
Dhimas Prabudi Wicaksa,ID
Trilaksono Waqi Prasetio,ID
Anugrah Adiwilaga,ID
Sapto Adi Nugroho,ID
Bambang Riyanto Trilaksono,ID
Egi Muhammad Idris Hidayat,ID

(74) **Nama dan Alamat Konsultan Paten :**
Institut Teknologi Bandung
Divisi Transfer Teknologi LPIK ITB, CRCS ITB Lantai 7
Jalan Ganesa No. 10 Bandung 40132

(54) **Judul Invensi :** STASIUN KENDALI DARAT DAN METODE UNTUK MENGEDALIKAN GLIDER BAWAH AIR OTONOM

(57) **Abstrak :**

Invensi ini mengenai stasiun kendali darat yang digunakan untuk melakukan pengaturan dan pemantauan misi ekplorasi maritime suatu glider bawah air otonom. Stasiun kendali darat ditempatkan dalam radius misi ekplorasi maritim yang ditentukan oleh jangkauan radio yang digunakan sehingga stasiun kendali darat terhubung dengan situs web dan glider bawah air otonom. Pengaturan parameter operasi atau pemberian perintah untuk glider dapat dilakukan melalui situs web ataupun antarmuka yang ada pada stasiun kendali darat sehingga tidak diperlukan perangkat tambahan seperti pelampung radio, kapal pembawa/kapal induk, ataupun kabel komunikasi untuk menghubungkan pengguna dengan glider. Selama glider berada di bawah air, stasiun kendali darat akan melakukan pengecekan status komunikasi, sehingga data parameter ataupun perintah dapat diterima glider saat sedang berada di permukaan. Saat glider berada di permukaan air, data ekplorasi maritim dikirimkan ke stasiun kendali darat untuk disimpan dan ditampilkan pada antarmuka serta dikirimkan ke situs web untuk pengolahan data lebih lanjut.

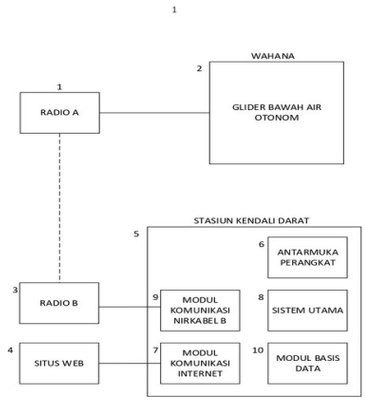

Gambar 1

(20) **RI Permohonan Paten**

(19) **ID** **(11)** **No Pengumuman : 2023/05626** **(13) A**

(51) **I.P.C : B 62D 21/00**

(21) **No. Permohonan Paten :** P00202203769

(22) **Tanggal Penerimaan Permohonan Paten :**
29 Maret 2022

(30) **Data Prioritas :**

(31) Nomor	(32) Tanggal	(33) Negara
202141013923	29 Maret 2021	IN

(43) **Tanggal Pengumuman Paten :**
14 Juli 2023

(71) **Nama dan Alamat yang Mengajukan Permohonan Paten :**
TVS MOTOR COMPANY LIMITED
Chaitanya, Street No.12, Khader Nawaz Khan Road, Nungambakkam, Chennai 600 006 Tamil Nadu, (IN) India

(72) **Nama Inventor :**
JOGHEE THIRUMAL,IN
LOHIT VISHWANATH PATIL,IN
BALAGURU SRIDHAR,IN

(74) **Nama dan Alamat Konsultan Paten :**
Emirsyah Dinar
Gedung Graha Pratama Lantai 15 Jalan MT. Haryono Kavling 15

(54) **Judul Invensi :** RAKITAN STRUKTUR DEPAN KENDARAAN JENIS TUNGGANG

(57) **Abstrak :**
Inti invensi ini mengusulkan rakitan struktur depan dari kendaraan jenis tunggang (100) yang terdiri dari struktur panel depan (117) dan bagian penyimpanan memanjang (118) yang dipasang secara terpisah pada struktur panel depan. Struktur panel depan 117 mencakup bagian saluran masuk tangki bahan bakar 114 dan tutup bahan bakar 115 dan bagian saluran masuk tangki bahan bakar 114 ditampung oleh ruang penyimpanan 118a dari bagian penyimpanan tambahan 118. Materi pokok ini memastikan akses bahan bakar yang mudah bagian saluran masuk tangki tanpa mengorbankan ruang kaki pengguna atau tanpa menempati ruang tambahan apa pun, jika dibandingkan dengan bidang yang dikenal.

(20) RI Permohonan Paten

(19) ID (11) No Pengumuman : 2023/05630 (13) A

(51) I.P.C : A 43B 23/02

(21) No. Permohonan Paten : P00202111787

(22) Tanggal Penerimaan Permohonan Paten :
20 Desember 2021

(30) Data Prioritas :
(31) Nomor (32) Tanggal (33) Negara

(43) Tanggal Pengumuman Paten :
14 Juli 2023

(71) Nama dan Alamat yang Mengajukan Permohonan Paten :
ZHONG QIANG YI TECHNOLOGY CO., LTD.
NO. 910, ZHONGSHAN RD., SHENGANG DIST., TAICHUNG CITY, TAIWAN, R.O.C. Taiwan, Republic of China

(72) Nama Inventor :
TZU-CHIANG KAO,TW

(74) Nama dan Alamat Konsultan Paten :
Anisa Ambadar S.H., LL.M.
Jl. Proklamasi No. 79, Pegangsaan, Menteng, Jakarta

(54) Judul Invensi : METODE PEMBUATAN BAGIAN ATAS SEPATU

(57) Abstrak :
Diungkapkan suatu metode pembuatan bagian atas sepatu. Metode pembuatan bagian atas sepatu meliputi langkah-langkah untuuk memperoleh bahan bagian atas sepatu, membentuk bagian atas sepatu, mengolah bagian atas sepatu, dan mencetak bagian atas sepatu yang dilakukan pada gilirannya. Jadi kain alas kaki komposit multi-lapis diproduksi dan diproses lebih lanjut untuk membentuk bagian atas sepatu yang dibutuhkan. Dengan demikian suhu dan waktu pemanasan yang berbeda ditetapkan untuk peleburan panas dan perekatan elastomer termoplastik ke kain alas kaki yang terbuat dari bahan yang berbeda untuk memenuhi kebutuhan pengguna yang berbeda. Selain itu, efisiensi produksi ditingkatkan dan kapasitas produksi ditingkatkan dengan kombinasi dari satu cetakan bagian atas dengan sejumlah cetakan bagian bawah. Metode ini lebih efisien daripada metode yang digunakan saat ini.

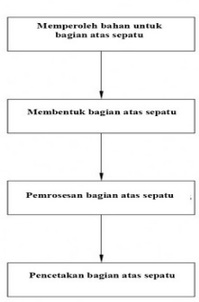

GAMBAR 1

(20) RI Permohonan Paten

(19) ID (11) No Pengumuman : 2023/05464 (13) A

(51) I.P.C : H 04N 19/184,H 04N 19/176,H 04N 19/11

(21) No. Permohonan Paten : P00202111610

(22) Tanggal Penerimaan Permohonan Paten :
19 Desember 2019

(30) Data Prioritas :
(31) Nomor (32) Tanggal (33) Negara

(43) Tanggal Pengumuman Paten :
11 Juli 2023

(71) Nama dan Alamat yang Mengajukan Permohonan Paten :
GUANGDONG OPPO MOBILE TELECOMMUNICATIONS CORP., LTD.
No. 18, Haibin Road, Wusha, Chang'an Dongguan, Guangdong 523860 (CN) China

(72) Nama Inventor :
HUO, Junyan,CN
YANG, Fuzheng,CN
WANG, Haixin,CN
WAN, Shuai,CN
MA, Yanzhuo,CN

(74) Nama dan Alamat Konsultan Paten :
Emirsyah Dinar
Gedung Graha Pratama Lantai 15 Jalan MT. Haryono Kavling 15

(54) Judul Invensi : METODE PREDIKSI KOMPONEN WARNA, PENYANDI, PENGAWASANDI, DAN MEDIA PENYIMPANAN

(57) Abstrak :
Diungkapkan adalah metode prediksi komponen warna, penyandi, pengawasandi, dan media penyimpanan. Metode tersebut meliputi: menentukan set sampel acuan tetangga dari blok saat ini, dan menentukan nilai parameter tetapan awal yang sesuai dengan blok saat ini, di mana set sampel acuan tetangga meliputi setidaknya satu sampel acuan; menyimpan tembolok set sampel acuan tetangga dan nilai parameter tetapan awal untuk membuat set nilai sampel acuan masukan; menentukan matriks sampel masukan menggunakan model perhitungan tetapan awal pertama menurut set nilai sampel acuan; dan melakukan prediksi komponen warna pada blok saat ini menurut matriks sampel masukan untuk memperoleh blok prediksi dari blok saat ini.

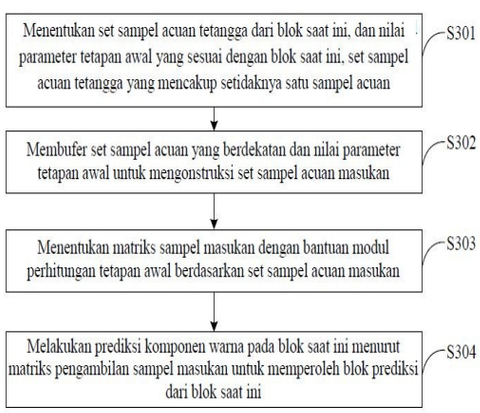

GAMBAR 3

(20) **RI Permohonan Paten**

(19) **ID** (11) **No Pengumuman : 2022/08239** (13) **A**

(51) **I.P.C : C 08K 3/00,C 08L 63/00**

(21) **No. Permohonan Paten :** P00202104769

(22) **Tanggal Penerimaan Permohonan Paten :**
23 Juni 2021

(30) **Data Prioritas :**
(31) Nomor (32) Tanggal (33) Negara

(43) **Tanggal Pengumuman Paten :**
29 Desember 2022

(71) **Nama dan Alamat yang Mengajukan Permohonan Paten :**
Badan Inovasi dan Inkubator Wirausaha Universitas Brawijaya
Jalan Sipil - Arsitektur Malang 65145 Indonesia

(72) **Nama Inventor :**
Rudianto Raharjo ST., M.T,ID
Teguh Dwi Widodo ST., M. Eng. PhD.,ID
Redi Bintarto ST. M. Eng. Pract.,ID

(74) **Nama dan Alamat Konsultan Paten :**
Badan Inovasi dan Inkubator Wirausaha Universitas Brawijaya
Jalan Sipil - Arsitektur Malang 65145

(54) **Judul Invensi :** KOMPOSISI CAMPURAN SERBUK BATU CANDI DAN EPOXY SEBAGAI KOMPOSIT PENYERAP PANAS UNTUK PELAPIS ATAP GALVANIS

(57) **Abstrak :**
Suatu komposisi dari komposit yang diterapkan pada atap rumah maupun atap bangunan yang lain yang terbuat dari galvanis, komposit ini terdiri dari dua material diantaranya adalah resin epoxy yang digunakan sebagai pelekat antara butiran batu candi dan lembaran galvanis. Serbuk batu candi digunakan sebagai penyerap panas matahari. Sedangkan resin Epoxy yang berfungsi sebagai perekat antara serbuk batu candi dan lembaran atap galvanis. Galvanis yang digunakan berupa galvanis sheet dengan ketebalan tertentu. Proses pencampuran serbuk batu candi dan resin epoxy dibuat dengan perbandingan tertentu sehingga diperoleh campuran yang dapat melekat kuat pada galvanis sheet serta kemampuan penyerapan yang maksimal. Campuran serbuk batu candi dan resin epoxy yang sudah tercampur merata selanjutnya dilapiskan ke permukaan galvanis sheet dengan ketebalan tertentu. Dari penelitian didapatkan bahwa atap galvanis dengan lapisan komposit ini dapat menurunkan suhu udara dibawahnya sehingga dapat menambah kenyamanan penghuni yang ada.

(20) RI Permohonan Paten

(19) ID (11) No Pengumuman : 2023/05422 (13) A

(51) I.P.C : B 64C 39/02,G 05D 1/00

(21) No. Permohonan Paten : P00202112430

(22) Tanggal Penerimaan Permohonan Paten :
31 Desember 2021

(30) Data Prioritas :
(31) Nomor (32) Tanggal (33) Negara

(43) Tanggal Pengumuman Paten :
10 Juli 2023

(71) Nama dan Alamat yang Mengajukan Permohonan Paten :
Pusat HKI Untan
Jl. Daya Nasional Komp. Universitas Tanjungpura
Pontianak Indonesia

(72) Nama Inventor :
Dr. Eng. Ferry Hadary, ST, M.Eng,ID
Sri Rezeki, S.Si., M.Sc.,ID
Sugianto Kusuma Indrawan, ST,ID
Dr.rer.nat. Ir. R.M Rustamaji, MT,. IPU,ID

(74) Nama dan Alamat Konsultan Paten :
Pusat HKI Untan
Jl. Daya Nasional Komp. Universitas Tanjungpura
Pontianak

(54) Judul Invensi : ROBOCOP SAR (ROBOT QUADCOPTER FOR SEARCH AND RESCUE)

(57) Abstrak :
Invensi sistem ROBOCOP SAR ini berkaitan dengan implementasi sistem robot terbang atau sering dikenal dengan istilah Unmanned Aerial Vehicle (UAV). Invensi ini dapat membantu tugas manusia dalam mencari korban-korban kebakaran dan gempa bumi yang selama ini dilakukan secara manual, sehingga proses evakuasi akan lebih gampang dan menurunkan tingkat resiko dan bahaya bagi para petugas. Pada invensi ini, ROBOCOP SAR menggunakan sensor ultrasonik sebagai penghindar halangan (avoider). ROBOCOP SAR memiliki berat 1,2 kg, kemampuan waktu terbang ± 5 menit, dengan menggunakan: a)baling-baling berdimensi 62 x 62 cm; b)Flight Controller yang digunakan adalah Ardu Pilot Mega 2560 dan Arduino Nano V.3. Selain itu digunakan perangkat tambahan berupa c)telemetri; d) motor BLDC DJI2212 920KV; e)ESC; f) RC; g) Power Supply: Baterai Li-Po 1.500 mAh 14,8V 4S 35C; dan h) sensor ultrasonik SRF-05 yang dapat membaca jarak efektif antara 3 cm sampai 300 cm.

(20) RI Permohonan Paten

(19) ID (11) No Pengumuman : 2023/05395 (13) A

(51) I.P.C : H 05K 13/08

(21) No. Permohonan Paten : P00202112392

(22) Tanggal Penerimaan Permohonan Paten :
31 Desember 2021

(30) Data Prioritas :

(31) Nomor	(32) Tanggal	(33) Negara
PI2021007001	24 November 2021	MY

(43) Tanggal Pengumuman Paten :
10 Juli 2023

(71) Nama dan Alamat yang Mengajukan Permohonan Paten :
Cortex Robotics Sdn Bhd
No. 27, Jalan Sultan Azlan Shah, Zon Perindustrian Bayan Lepas, Phase 1, 11900 Bayan Lepas, Pulau Pinang, Malaysia Malaysia

(72) Nama Inventor :
Vincent Leong Wai Shun,MY

(74) Nama dan Alamat Konsultan Paten :
Teuku Kemal Hussein S.S.
JL. T NO. 29 RT. 04 RW. 09, KEBON BARU, TEBET

(54) Judul Invensi : METODE SINKRONISASI INDEKS SELAMA PEMBUATAN SARUNG TANGAN ATAU KONDOM

(57) Abstrak :
Invensi ini berkaitan dengan suatu metode sinkronisasi indeks selama pembuatan sarung tangan atau kondom, yang mana informasi indeks dari sarung tangan atau kondom dikumpulkan dengan sedikitnya satu modul pemicu pertama dan sedikitnya satu indikator (115a, 115b) apapun yang sesuai yang ditempatkan pada lokasi yang sesuai pada ban berjalan (109) dari sistem pembuatan sarung tangan atau kondom (111), untuk kemudian dideteksi oleh suatu modul pemicu kedua (113), sedemikian rupa sehingga saat indikator (115a, 115b) tersebut terdeteksi, pengindeksan sarung tangan atau kondom (107) akan diatur ulang (reset), yang memungkinkan sarung tangan atau kondom dikumpulkan dalam kelompok-kelompok terpisah untuk mempersempit kemungkinan kesalahan dalam pemeriksaan.

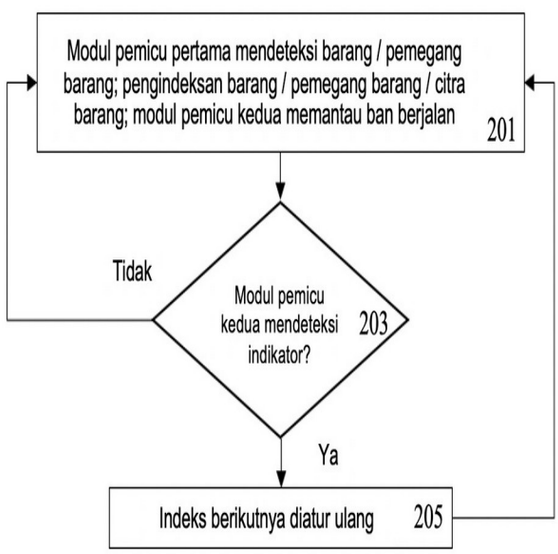

(20) RI Permohonan Paten

(19) ID (11) No Pengumuman : 2023/05465 (13) A

(51) I.P.C : C 12N 15/10,C 12Q 1/6897,C 12Q 1/6895

(21) No. Permohonan Paten : P00202109800

(22) Tanggal Penerimaan Permohonan Paten :
07 April 2020

(30) Data Prioritas :

(31) Nomor	(32) Tanggal	(33) Negara
62/832,300	11 April 2019	US

(43) Tanggal Pengumuman Paten :
11 Juli 2023

(71) Nama dan Alamat yang Mengajukan Permohonan Paten :
FROMMER, Wolf
Nassestr. 36 50939 Köln (DE) Germany

(72) Nama Inventor :
FROMMER, Wolf,DE
WHITE, Frank,US
OLIVA, Ricardo,PH
EOM, Joon-Seob,KR
YANG, Bing,US

(74) Nama dan Alamat Konsultan Paten :
Emirsyah Dinar
AFFA IPR Gedung Graha Pratama Lantai 15 Jalan MT. Haryono Kavling 15

(54) Judul Invensi : KIT DAN METODE DIAGNOSTIK UNTUK RESISTENSI PENYAKIT HAWAR PADI BERBASIS MANIS DAN GALUR PEMULIAAN RESISTAN

(57) Abstrak :
Invensi ini berkaitan dengan kit untuk mendeteksi dan menerapkan resistensi hawar padi berdasarkan variasi dalam SWEET promoter, yang meliputi (1) (i) primer-primer PCR untuk memperkuat CDNA SWEET11a, SWEET13, dan SWEET14; dan/atau (ii) lini-lini pelapor promoter padi untuk akumulasi SWEET11a, SWEET13, dan SWEET14; (2) lini-lini pelumpuh padi untuk gen SWEET11a, SWEET13, dan SWEET14; dan (3) lini-lini padi penguji yang disunting genom dalam daerah promoter SWEET11a, SWEET13, dan/atau SWEET14 untuk mengevaluasi kemanjuran mutasi masing-masing untuk resistensi. Lebih jauh, invensi ini berkaitan dengan metode untuk mendeteksi dan menerapkan resistensi hawar padi dan dengan lini padi spesifik, yang meliputi setidaknya satu sekuen promoter SWEET tersunting genom.

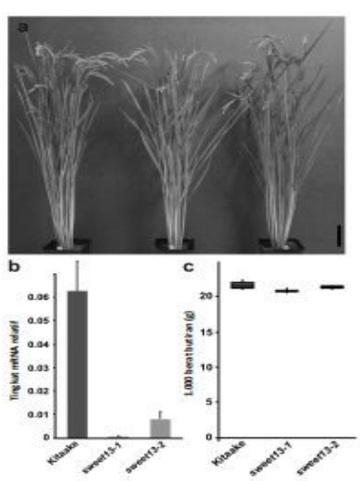

Gambar 1

(20) RI Permohonan Paten

(19) ID (11) No Pengumuman : 2023/05627 (13) A

(51) I.P.C : B 62K 21/18

(21) No. Permohonan Paten : P00202203559

(22) Tanggal Penerimaan Permohonan Paten :
24 Maret 2022

(30) Data Prioritas :

(31) Nomor	(32) Tanggal	(33) Negara
202141012684	24 Maret 2021	IN

(43) Tanggal Pengumuman Paten :
14 Juli 2023

(71) Nama dan Alamat yang Mengajukan Permohonan Paten :
TVS MOTOR COMPANY LIMITED
Chaitanya, Street No.12, Khader Nawaz Khan Road, Nungambakkam, Chennai 600 006 Tamil Nadu, (IN) India

(72) Nama Inventor :
DUMPALA GANGI REDDY,IN
MOSALI NAGARJUN REDDY,IN
VENUGOPALAN PATTABIRAMAN,IN

(74) Nama dan Alamat Konsultan Paten :
Emirsyah Dinar
Gedung Graha Pratama Lantai 15 Jalan MT. Haryono Kavling 15

(54) Judul Invensi : RAKITAN KEMUDI DAN METODENYA

(57) Abstrak :
Invensi ini mengungkapkan kendaraan bermotor yang memiliki rakitan rangka (200). Rakitan rangka (200) mencakup tabung kepala (201). Sistem kemudi tenaga listrik (301) ditempatkan antara alat kemudi dan bagian kemudi, di mana bagian kemudi ditempatkan secara koaksial sehubungan dengan tabung kepala kendaraan, menghilangkan kejatuhan kendaraan.

(20) RI Permohonan Paten

(19) ID (11) No Pengumuman : 2023/05633 (13) A

(51) I.P.C : G 01D 5/00

(21) No. Permohonan Paten : P00202111956

(22) Tanggal Penerimaan Permohonan Paten :
22 Desember 2021

(30) Data Prioritas :
(31) Nomor (32) Tanggal (33) Negara

(43) Tanggal Pengumuman Paten :
14 Juli 2023

(71) Nama dan Alamat yang Mengajukan Permohonan Paten :
BADAN RISET DAN INOVASI NASIONAL (BRIN)
Gedung B.J. Habibie, Jl. M.H. Thamrin No.8, RW.1, Kb. Sirih, Kec. Menteng, Kota Jakarta Pusat, Daerah Khusus Ibukota Jakarta 10340 Indonesia

(72) Nama Inventor :
Wismu Sunarmodo,ID
Olivia Maftukhaturrizqoh,ID
Andy Indradjad,ID
Rahmat Arief,ID

(74) Nama dan Alamat Konsultan Paten :
BADAN RISET DAN INOVASI NASIONAL (BRIN)
Gedung B.J. Habibie, Jl. M.H. Thamrin No.8, RW.1, Kb. Sirih, Kec. Menteng, Kota Jakarta Pusat, Daerah Khusus Ibukota Jakarta 10340

(54) Judul Invensi : METODE PENGKLASTERAN PADA INFORMASI HOTSPOT DARI DATA SATELIT PENGINDERAAN JAUH

(57) Abstrak :
Invensi ini berhubungan dengan metode pengklasteran pada informasi hotspot dari data satelit penginderaan jauh, lebih khusus lagi, invensi ini berhubungan dengan informasi hotspot dari data penginderaan jauh yang digunakan untuk melakukan deteksi dini kebakaran hutan dalam rangka penanggulangan kebakaran hutan. Metode pengklasteran yang dilakukan pada informasi hotspot. Tujuan utama dari invensi ini adalah untuk mengatasi permasalahan yang telah ada sebelumnya khususnya untuk meningkatkan akurasi dari informasi hotspot dengan kejadian kebakaran hutan karena deteksi hotspot secara berkelompok dapat meningkatkan level kepercayaannya. Suatu metode pengklasteran pada informasi hotspot sesuai dengan invensi ini terdiri dari (a)melakukan pengklasteran per satelit per waktu, (b)metode pengklasteran dengan menghitung jarak piksel yang berhimpitan apabila antar 2 piksel yang berdekatan memiliki jarak n maka akan disatukan menjadi 1 titik klaster, (c)Jarak n berbeda untuk jenis satelit, (d)titik tengah, nilai level kepercayaan, lokasi administrasi, radius hasil klaster ditentukan oleh anggota dari klaster tersebut. Tujuan lain dari invensi ini adalah memberikan gambaran yang lebih baik dalam melihat kejadian kebakaran hutan dan lahan. Invensi ini memiliki kelebihan yaitu mempermudah dalam menghitung jumlah kejadian kebekaran dari informasi hotspot.

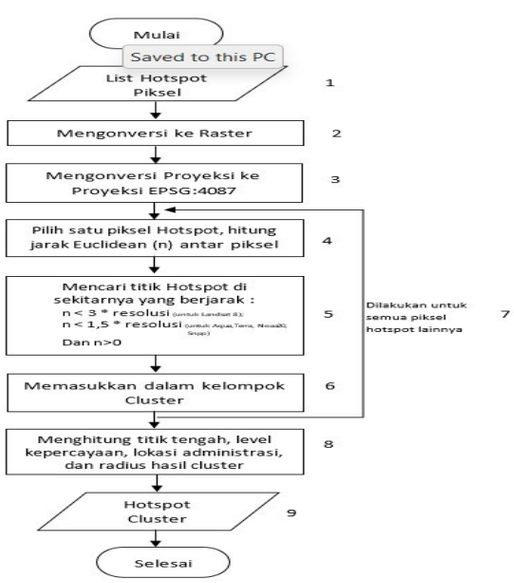

(20) RI Permohonan Paten

(19) ID (11) No Pengumuman : 2023/05404 (13) A

(51) I.P.C : G 01W 1/00,G 08C 17/00

(21) No. Permohonan Paten : P00202111951

(22) Tanggal Penerimaan Permohonan Paten :
22 Desember 2021

(30) Data Prioritas :
(31) Nomor (32) Tanggal (33) Negara

(43) Tanggal Pengumuman Paten :
10 Juli 2023

(71) Nama dan Alamat yang Mengajukan Permohonan Paten :
BADAN RISET DAN INOVASI NASIONAL (BRIN)
Gedung B.J. Habibie, Jl. M.H. Thamrin No.8, RW.1, Kb. Sirih, Kec. Menteng, Kota Jakarta Pusat, Daerah Khusus Ibukota Jakarta 10340 Indonesia

(72) Nama Inventor :
Afif Budiyono,ID
Listi Restu Triani,ID
Rachmat Sunarya,ID
Edy Maryadi,ID
Soni Aulia Rahayu,ID

(74) Nama dan Alamat Konsultan Paten :
BADAN RISET DAN INOVASI NASIONAL (BRIN)
Gedung B.J. Habibie, Jl. M.H. Thamrin No.8, RW.1, Kb. Sirih, Kec. Menteng, Kota Jakarta Pusat, Daerah Khusus Ibukota Jakarta 10340

(54) Judul Invensi : PERANGKAT GROUND CHECK RADIOSONDE NIRKABEL SECARA PORTABEL UNTUK PERSIAPAN PERLUNCURAN

(57) Abstrak :
Invensi ini berhubungan dengan suatu perangkat ground check Radiosonde, khususnya alat ground check radiosonde yang berfungsi secara nirkabel dan portabel untuk persiapan peluncuran. Alat ground check radiosonde secara khusus memiliki fungsi untuk memeriksa kondisi muatan radiosonde dan pengaturan parameter awal di permukaan sebelum proses peluncuran dilaksanakan. Perangkat ground check radiosonde nirkabel secara portabel meliputi bagian muatan radiosonde (1) dan bagian ground check penerima (2). Teknologi nirkabel yang digunakan yaitu dengan menggunakan induktor atau lilitan kawat pada bagian perangkat ground check dan muatan radiosonde yang dapat berfungsi untuk komunikasi data secara nirkabel dalam jarak dekat memanfaatkan prinsip induktansi. Selain itu, setelah muatan diluncurkan alat ground check nirkabel dan portabel ini juga dapat menerima data yang dikirimkan oleh muatan radiosonde karena telah dilengkapi dengan modul radio penerima.

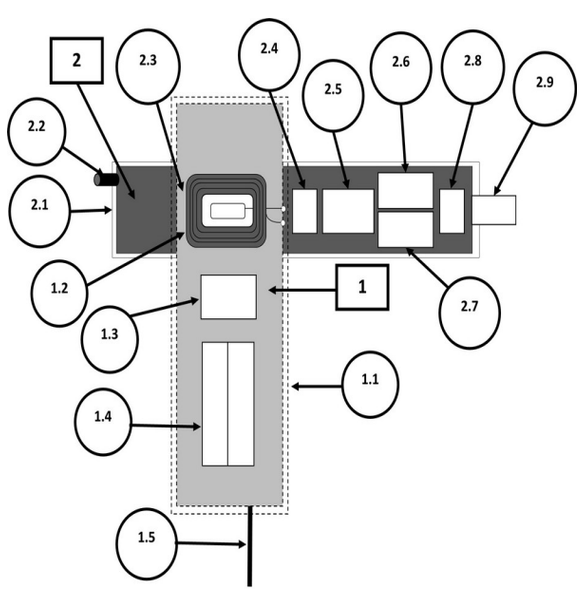

(20) **RI Permohonan Paten**

(19) **ID** **(11)** **No Pengumuman : 2023/05456** **(13) A**

(51) **I.P.C : H 04W 36/22,H 04W 24/10,H 04W 36/04,H 04W 36/00**

(21) **No. Permohonan Paten :** P00202110872

(22) **Tanggal Penerimaan Permohonan Paten :**
02 Mei 2019

(30) **Data Prioritas :**
(31) Nomor (32) Tanggal (33) Negara

(43) **Tanggal Pengumuman Paten :**
11 Juli 2023

(71) **Nama dan Alamat yang Mengajukan Permohonan Paten :**
Nokia Technologies Oy
Karakaari 7, 02610 Espoo, Finland Finland

(72) **Nama Inventor :**
Niko KOLEHMAINEN,FI
Elena VIRTEJ,FI
Jarkko Tuomo KOSKELA,FI
Tero HENTTONEN,FI
Lars DALSGAARD,DK

(74) **Nama dan Alamat Konsultan Paten :**
Marolita Setiati
PT SPRUSON FERGUSON INDONESIA, Graha Paramita 3B Floor Zona D Jl. Denpasar Raya Blok D2 Kav.8 Kuningan

(54) **Judul Invensi :** KONFIGURASI PEMBAWA UNTUK TUJUAN YANG TERKAIT DENGAN NON-MOBILITAS

(57) **Abstrak :**
Disajikan metode, peralatan, dan media penyimpanan yang dapat dibaca komputer untuk mengkonfigurasi pembawa dan/atau melakukan pengukuran sinyal referensi. Dalam satu contoh implementasi, metode ini dapat mencakup peralatan pengguna (UE) yang menerima informasi konfigurasi pembawa dan informasi jenis pembawa dari simpul jaringan, informasi jenis pembawa tersebut meliputi suatu indikasi apakah pembawa adalah pembawa pembongkaran; menentukan apakah satu atau lebih kondisi pembongkaran untuk melakukan pengukuran pembongkaran terpenuhi; dan melakukan pengukuran pembongkaran sebagai respons atas penentuan bahwa satu atau lebih kondisi pembongkaran terpenuhi. Dalam implementasi contoh tambahan, metode ini dapat mencakup simpul jaringan yang mentransmisikan informasi konfigurasi pembawa dan informasi jenis pembawa ke peralatan pengguna (UE) dan menerima pengukuran pembongkaran dan/atau mobilitas dari peralatan pengguna (UE), pengukuran pembongkaran dan/atau mobilitas tersebut yang dihasilkan pada peralatan pengguna (UE) berdasarkan informasi konfigurasi pembawa dan jenis pembawa.

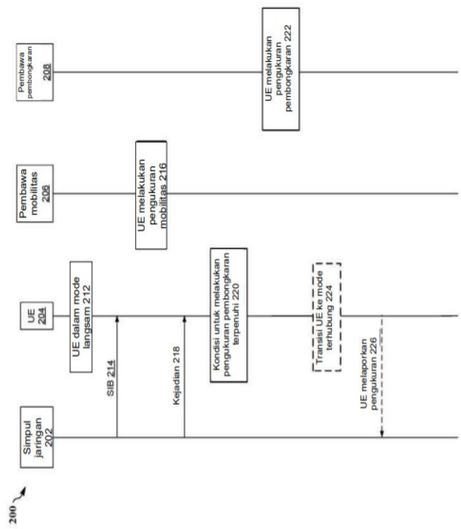

GAMBAR 2

(20) **RI Permohonan Paten**

(19) **ID** (11) **No Pengumuman : 2023/05421** (13) **A**

(51) **I.P.C : H 04L 25/03**

(21) **No. Permohonan Paten :** P00202112421

(22) **Tanggal Penerimaan Permohonan Paten :**
31 Desember 2021

(30) **Data Prioritas :**
(31) Nomor (32) Tanggal (33) Negara

(43) **Tanggal Pengumuman Paten :**
10 Juli 2023

(71) **Nama dan Alamat yang Mengajukan Permohonan Paten :**
Pusat HKI Untan
Jl. Daya Nasional Komp. Universitas Tanjungpura
Pontianak Indonesia

(72) **Nama Inventor :**
Sri Rezeki, S.Si, M.Sc,ID
Dr.rer.nat Ir. R.M. Rustamaji, M.T., IPU.,ID
Dian Rahayu Jati, ST., M.SI,ID
Dino Arla, ST,ID
Dr. Eng. Ferry Hadary, ST., M.Eng.,ID

(74) **Nama dan Alamat Konsultan Paten :**
Pusat HKI Untan
Jl. Daya Nasional Komp. Universitas Tanjungpura
Pontianak

(54) **Judul Invensi :** AQORTA (AIR QUALITY AND NOISE REAL TIME DATA ACQUISITION)SISTEM TELEMETRI KUALITAS UDARA DAN KEBISINGAN TERINTEGRASI SOLAR POWER SYSTEM

(57) **Abstrak :**

Invensi sistem AQORTA ini berkaitan dengan implementasi sistem telemetri kualitas udara dan kebisingan yang dapat merekam data pengukuran ke dalam database MySQL, serta menampilkan data hasil pengukuran melalui Graphical User Interface (GUI) secara waktu nyata. Sistem ini terdiri dari dua bagian, yaitu bagian perangkat keras (hardware) dan perangkat lunak (software). Bagian hardware diletakkan di lokasi pengukuran dan berfungsi untuk merekam data kualitas udara (CO, O3, temparatur, kelembaban) dan kebisingan serta mengirimkan data ke database MySQL yang ter-install pada web server. Bagian perangkat lunak diakses melalui GUI berbasis halaman website dan aplikasi pada smartphone android guna memvisualisasikan data hasil pengukuran dalam bentuk indikator gauge, grafik, tabel, dan geolocation data berbasis google maps Application Programming Interface (API). Catu daya utama pada AQORTA ini menggunakan panel surya dan accu dengan tegangan 12 volt DC yang dikendalikan oleh solar charge controller. Konsumsi energi listrik perangkat keras adalah 78,49 Wh selama 1 hari.

(20) RI Permohonan Paten

(19) ID (11) No Pengumuman : 2023/05420 (13) A

(51) I.P.C : B 29C 45/14,E 02D 27/01

(21) No. Permohonan Paten : P00202112401

(22) Tanggal Penerimaan Permohonan Paten :
31 Desember 2021

(30) Data Prioritas :
(31) Nomor (32) Tanggal (33) Negara

(43) Tanggal Pengumuman Paten :
10 Juli 2023

(71) Nama dan Alamat yang Mengajukan Permohonan Paten :
Yayasan Pusat Penelitian dan Pengembangan Nanoteknologi Indonesia
Jalan Raya Serpong, Ko. Batan lama No. A-12, RT 10, RW 06, Setu Kota Tangerang Selatan, Banten, 15314 Indonesia

(72) Nama Inventor :

Pramono ,ID
Fajar Reza Budiman,ID
Prof. Dr. Nurul Taufiqu Rochman, M.Eng. ,ID
Nanda Hendra Pratama, S.T.,ID
Dwi Wahyu Nugroho, M.Si,ID
Alfian Noviyanto, Ph.D.,ID
Bagas Haqi Arrosyid, S.Si ,ID
Muh. Yusuf Nugroho,ID
Toni Rohman.,S.IP, M.M.,ID

(74) Nama dan Alamat Konsultan Paten :
Yayasan Pusat Penelitian dan Pengembangan Nanoteknologi Indonesia
Jalan Raya Serpong, Ko. Batan lama No. A-12, RT 10, RW 06, Setu Kota Tangerang Selatan, Banten, 15314

(54) Judul Invensi : Komposisi Cerucuk Buatan Penyetabil Tanah dan Metode Penguatan Pada Tanah Lunak

(57) Abstrak :

Invensi ini berkaitan dengan komposisi cerucuk buatan penyetabil tanah yang terbuat dari komposit berbahan dasar plastik dengan ukuran, bentuk, dan metode pembuatan tertentu yang sedemikian rupa sehingga dapat menggantikan fungsi bambu untuk menyetabilkan tanah. Komposisi cerucuk tersebut menggunakan pencampuran bahan berupa bijih plastik yang dapat berasal dari limbah, minyak bumi, campuran dan/atau sejenisnya dengan komposisi tunggal atau lebih dari 1 komponen. Komposit cerucuk tersebut memiliki bentuk tabung, balok, atau bentuk lainnya dengan ukuran diameter atau lebar antara 50 - 1000 mm dan panjang antara 10 - 5000 mm. Invensi ini juga berkaitan dengan metode pembuatan komposit cerucuk terdiri dari 3 tahap yaitu tahap pertama blow injection molding pada bijih plastik menghasilkan bentuk tabung, balok, atau bentuk lainnya. Selanjutnya tahap kedua dilakukan injection molding pada bijih plastik menghasilkan bentuk pin, katup, dan soket. Kemudian tahap ketiga penambahan bahan pengisi seperti gas, cairan, atau padatan yang memiliki massa jenis lebih rendah dari 1 gr/ml. Pada metode penguatan cerucuk yang terbuat dari komposit berbahan dasar plastik untuk penyetabil tanah lunak dapat ditanam dan disusun searah sumbu x, y, dan z atau vertikal, horizontal, dan melintang berlapis-lapis dengan memosisikan pin dan soket cerucuk satu dengan yang lainnya sehingga posisi tanah terjadi keseimbangan.

(20) **RI Permohonan Paten**

(19) **ID** **(11)** **No Pengumuman : 2023/05632** **(13) A**

(51) **I.P.C : C 11B 3/00**

(21) **No. Permohonan Paten :** P00202111966

(22) **Tanggal Penerimaan Permohonan Paten :**
22 Desember 2021

(30) **Data Prioritas :**

(31) Nomor	(32) Tanggal	(33) Negara
63/129,968	23 Desember 2020	US
17/555,537	20 Desember 2021	US

(43) **Tanggal Pengumuman Paten :**
14 Juli 2023

(71) **Nama dan Alamat yang Mengajukan Permohonan Paten :**
N.V. Desmet Ballestra Group S.A.
Belgicastraat 3, 1930 Zaventem, Belgium Belgium

(72) **Nama Inventor :**
Antonios Papastergiadis,BE
Wim De Greyt,BE
Marc KELLENS,BE

(74) **Nama dan Alamat Konsultan Paten :**
Emirsyah Dinar
Gedung Graha Pratama Lantai 15 Jalan MT. Haryono Kavling 15

(54) **Judul Invensi :** MITIGASI GANDA GE SELAMA PEMURNIAN FISIK MINYAK DAN LEMAK NABATI

(57) **Abstrak :**
Proses pemurnian fisik minyak nabati yang mampu mengurangi terjadinya glisidil ester (GE) termasuk setidaknya langkah penghilangan bau diikuti dengan langkah penghilangan, dimana, langkah penghilangan bau termasuk mengontak minyak nabati tersebut dengan uap pada tekanan di atas 5 mbara, selama di sedikitnya 10 menit pada suhu paling sedikit 230 °C, dan di mana langkah penghilangan meliputi penghilangan minyak yang dihasilkan dari langkah penghilangan bau pada tekanan di bawah 5 mbara dan pada suhu tidak melebihi 280 °C. Proses ini tidak mengkompromikan pemutihan panas dan penghilangan penuh warna, rasa dan bau yang tidak diinginkan dari minyak nabati yang dimurnikan secara fisik.

(20) RI Permohonan Paten

(19) ID (11) No Pengumuman : 2023/05634 (13) A

(51) I.P.C : F 16H 57/05,F 16H 57/04

(21) No. Permohonan Paten : P00202111947

(22) Tanggal Penerimaan Permohonan Paten :
22 Desember 2021

(30) Data Prioritas :

(31) Nomor	(32) Tanggal	(33) Negara
JP2020-215711	24 Desember 2020	JP

(43) Tanggal Pengumuman Paten :
14 Juli 2023

(71) Nama dan Alamat yang Mengajukan Permohonan Paten :
DAIHATSU MOTOR CO., LTD.
1-1, Daihatsucho, Ikeda-shi, Osaka 5638651, Japan
Japan

(72) Nama Inventor :
Shunpei YAMANAKA ,JP

(74) Nama dan Alamat Konsultan Paten :
Ir. Migni Myriasandra Noerhadi MIP. MSEL.
Kantor Taman A-9, Unit A6 & A7 Jl. Dr. Ide Anak Agung Gde Agung, Mega Kuningan, Jakarta 12950 Indonesia

(54) Judul Invensi : SISTEM TRANSMISI

(57) Abstrak :
Invensi ini mengungkapkan suatu rantai (23) yang bersirkulasi ketika bodi berputar pertama (21) dan bodi berputar kedua (22) berputar, dililitkan mengelilingi bodi berputar pertama (21) dan bodi berputar kedua (22). Di dalam kotak pentransfer (11), ruang bernapas (61) dibentuk di posisi atas di antara bodi berputar pertama (21) dan bodi berputar kedua (22). Pemandu oli pertama (71) yang memandu oli yang mengalir turun dari permukaan dinding luar ruang bernapas (61) menuju bodi berputar kedua (22) disediakan di posisi di antara bodi berputar pertama (21) dan bodi berputar kedua (22) dan di bawah ruang bernapas (61).

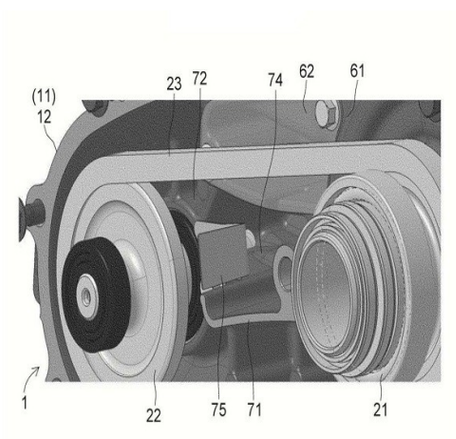

GAMBAR 3

(20) **RI Permohonan Paten**

(19) **ID** **(11)** **No Pengumuman : 2023/05635** **(13) A**

(51) **I.P.C : H 02J 3/46,H 02J 3/38,H 02J 3/32,H 02J 13/00,H 02J 9/00**

(21) **No. Permohonan Paten :** P00202111936

(22) **Tanggal Penerimaan Permohonan Paten :**
22 Desember 2021

(30) **Data Prioritas :**

(31) Nomor	(32) Tanggal	(33) Negara
2020-213628	23 Desember 2020	JP

(43) **Tanggal Pengumuman Paten :**
14 Juli 2023

(71) **Nama dan Alamat yang Mengajukan Permohonan Paten :**
TOYOTA JIDOSHA KABUSHIKI KAISHA
1, Toyota-cho, Toyota-shi, Aichi-ken, 471 8571 Japan
Japan

(72) **Nama Inventor :**
SANO, Takaaki ,JP
HAMADA, Shigetaka,JP
NAKAMURA, Toru ,JP
HIROSE, Haruka ,JP
HORII, Yusuke ,JP

(74) **Nama dan Alamat Konsultan Paten :**
Irene Kurniati Djalim
PT. TILLEKE & GIBBINS INDONESIA, Lippo Kuningan Lt. 12 Unit A, Jl. HR Rasuna Said Kav. B-12, Jakarta 12940, Indonesia

(54) **Judul Invensi :** SISTEM TENAGA LISTRIK DAN SERVER

(57) **Abstrak :**
Dalam pengalihan jaringan mikro (microgrid) dari operasi terisolasi ke operasi saling terhubung dengan jaringan tenaga, server CEMS menentukan master DER dan budak pertama berdasarkan master plan dan melakukan kontrol master-budak. Saat DER master pertama padam, server CEMS membandingkan kapasitas yang tersisa dari DER tipe-penyimpanan-tenaga yang termasuk dalam kelompok DER (S27). Server CEMS kemudian menentukan DER dengan sisa kapasitas tertinggi sebagai DER master kedua di antara DER tipe-penyimpanan-tenaga yang termasuk dalam kelompok DER (S29) dan melakukan kontrol master-budak (S31).

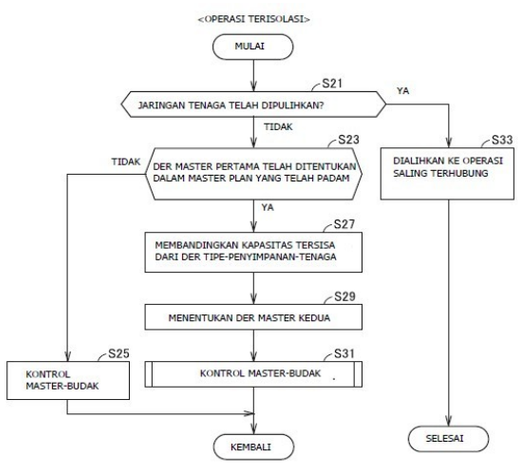

GAMBAR 4

(20) RI Permohonan Paten

(19) ID (11) No Pengumuman : 2023/05406 (13) A

(51) I.P.C : A 23C 9/123

(21) No. Permohonan Paten : P00202111570

(22) Tanggal Penerimaan Permohonan Paten :
15 Desember 2021

(30) Data Prioritas :
(31) Nomor (32) Tanggal (33) Negara

(43) Tanggal Pengumuman Paten :
10 Juli 2023

(71) Nama dan Alamat yang Mengajukan Permohonan Paten :
Universitas Gadjah Mada
Direktorat Penelitian, Gedung Pusat UGM Lantai 3 Sayap Selatan, Bulaksumur, Yogyakarta, Indonesia, 55281 Indonesia

(72) Nama Inventor :
Aprilia Nur Khasanah,ID
M. Fauzan Kennedi ,ID
Tyas Utami,ID
Endang Sutriswati Rahayu,ID
Aulia Pasha Adiyani,ID

(74) Nama dan Alamat Konsultan Paten :
Universitas Gadjah Mada
Direktorat Penelitian, Gedung Pusat UGM Lantai 3 Sayap Selatan, Bulaksumur, Yogyakarta, Indonesia, 55281

(54) Judul Invensi : PRODUK YOGHURT SET MENGGUNAKAN PROBIOTIK ISOLAT LOKAL LACTOBACILLUS PLANTARUM DAD-13

(57) Abstrak :
Invensi ini mengenai yoghurt set probiotik yang menggunakan probiotik lokal sebagai starter pembuatannya. Probiotik yang digunakan dalam yoghurt ini adalah bakteri asam laktat yang diisolasi dari dadih (susu kerbau fermentasi). Probiotik yang digunakan telah melalui uji coba kemampuannya sebagai probiotik. Proses pembuatan yoghurt set probiotik dimulai dengan homogenisasi, pasteurisasi, pendinginan, inokulasi, inkubasi, dan pendinginan terakhir sebelum dikonsumsi. Kultur yang diinokulasikan sebagai starter pembuatan yoghurt set berupa Lactobacillus plantarum DAD-13 sebagai probiotik dan Streptococcus thermophilus DAD-11. Produk yoghurt set ini merupakan produk yoghurt set probiotik lokal pertama di Indonesia sehingga dapat sesuai dengan saluran pencernaan orang Indonesia.

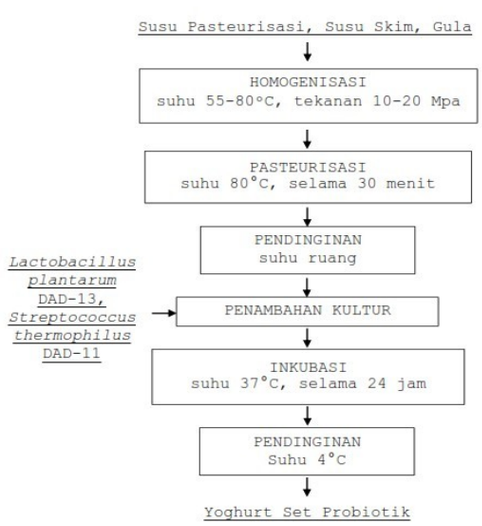

(20) RI Permohonan Paten

(19) ID (11) No Pengumuman : 2023/05403 (13) A

(51) I.P.C : F 17C 1/00,F 17C 13/00

(21) No. Permohonan Paten : P00202111931

(22) Tanggal Penerimaan Permohonan Paten :
22 Desember 2021

(30) Data Prioritas :
(31) Nomor (32) Tanggal (33) Negara

(43) Tanggal Pengumuman Paten :
10 Juli 2023

(71) Nama dan Alamat yang Mengajukan Permohonan Paten :
Universitas Gadjah Mada
Direktorat Penelitian, Gedung Pusat UGM Lantai 3 Sayap Selatan, Bulaksumur, Yogyakarta, Indonesia, 55281 Indonesia

(72) Nama Inventor :
Gesang Nugroho,ID
Aditya Nugraha,ID

(74) Nama dan Alamat Konsultan Paten :
Universitas Gadjah Mada
Direktorat Penelitian, Gedung Pusat UGM Lantai 3 Sayap Selatan, Bulaksumur, Yogyakarta, Indonesia, 55281

(54) Judul Invensi : PROSES PEMASANGAN KATUP PADA BEJANA TEKAN BERBAHAN KOMPOSIT MENGGUNAKAN SISTEM FLENS

(57) Abstrak :
Invensi ini berhubungan dengan proses pemasangan katup pada pembuatan bejana tekan berbahan komposit karbon dengan metode Bladder Compression Molding menggunakan sistem flens, yang terdiri tahapan berikut: melakukan proses laminasi material komposit pada cetakan bejana tekan komposit bawah (B) dan cetakan bejana tekan komposit atas (A) dengan metode hand lay up; melapisi permukaan atas dan bawah sisi tipis flens (C) menggunakan lem epoxy adhesive kemudian menempelkannya pada lubang cetakan bejana tekan komposit atas (A); melakukan proses laminasi material komposit pada bagian flens (C) yang telah ditempelkan pada cetakan bejana tekan komposit atas (A); menggabungkan cetakan bejana tekan komposit atas (A) dan bawah (B) menggunakan mur dan baut (F); memasukkan bladder (E) melalui lubang flens (C); memberikan tekanan pada bladder (E) selama proses curing; mengeluarkan bladder (E), melepas cetakan bejana tekan komposit atas (A) dan cetakan bejana tekan komposit bawah (B); memasang disc (D) pada flens (C) dengan sambungan las (I) ; memasang katup (H) pada disc (D) dengan sistem ulir. Dengan proses pemasangan katup (H) menggunakan sistem flens (C) yang merupakan sistem yang cukup sederhana, diharapkan dapat menjadi alternatif dalam peningkatan penggunaan bejana tekan komposit yang lebih ringan dan juga aman, dibandingkan bejana tekan dari material logam.

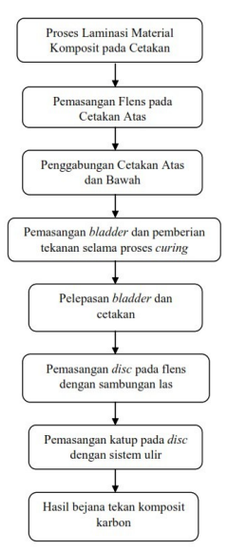

(20) RI Permohonan Paten

(19) ID (11) No Pengumuman : 2023/05423 (13) A

(51) I.P.C : G 06Q 10/00

(21) No. Permohonan Paten : P00202111920

(22) Tanggal Penerimaan Permohonan Paten :
22 Desember 2021

(30) Data Prioritas :
(31) Nomor (32) Tanggal (33) Negara

(43) Tanggal Pengumuman Paten :
10 Juli 2023

(71) Nama dan Alamat yang Mengajukan Permohonan Paten :
Universitas Gadjah Mada
Direktorat Penelitian, Gedung Pusat UGM Lantai 3 Sayap Selatan, Bulaksumur, Yogyakarta, Indonesia, 55281 Indonesia

(72) Nama Inventor :
Lilies Setyowati,ID
Galih Kusuma Aji,ID
Rosa Amalia,ID
Fitri Trapsilawati,ID
Mirwan Ushada,ID

(74) Nama dan Alamat Konsultan Paten :
Universitas Gadjah Mada
Direktorat Penelitian, Gedung Pusat UGM Lantai 3 Sayap Selatan, Bulaksumur, Yogyakarta, Indonesia, 55281

(54) Judul Invensi : METODE KUSTOMISASI ATRIBUT MUTU AFEKTIF UNTUK REKACIPTA INDUSTRI KULINER

(57) Abstrak :
Invensi ini berkaitan dengan suatu metode kustomisasi atribut mutu afektif menggunakan rekayasa Kansei, jaringan saraf tiruan, dan optimasi gerombolan partikel yang terdiri dari langkah-langkah: mengkostumisasi jenis layanan; mengidentifikasi, menawarkan dan mengkonversi ide, pengetahuan, dan kearifan lokal dalam bentuk kata Kansei; mengembangkan kata Kansei menjadi atribut mutu awal dan tingkat kendala menggunakan rekayasa Kansei; melakukan sampling konsumen; mengumpulkan data tingkat kepentingan atribut mutu awal dan tingkat kendala; melakukan uji kecukupan, validitas, dan reliabilitas data; menggunakan jaringan saraf tiruan untuk agregasi atribut mutu awal dengan prediksi tingkat kepentingan menggunakan kendala ketidakpastian; menetapkan set data masukan dari model jaringan saraf tiruan; memasukkan set data tingkat kendala untuk memprediksi data atribut mutu awal; menetapkan atribut mutu sebagai set data keluaran dari model jaringan saraf tiruan; merekapitulasi pembagian set data menjadi data pelatihan, data validasi, dan data uji; menguji arsitektur dan kinerja model jaringan saraf tiruan; penggunaan fitness function untuk optimasi model jaringan saraf tiruan; memasukkan set data masukan dan data tingkat kendala pada simulasi optimasi gerombolan partikel dengan mengisi data populasi awal; memilih model optimasi gerombolan partikel; mengoptimasi gerombolan partikel: menentukan atribut mutu afektif;menguji atribut mutu; menguji tolak ukur metode, dimana metode tersebut merupakan bagian dari sistem rekacipta jasa layanan industri kuliner.

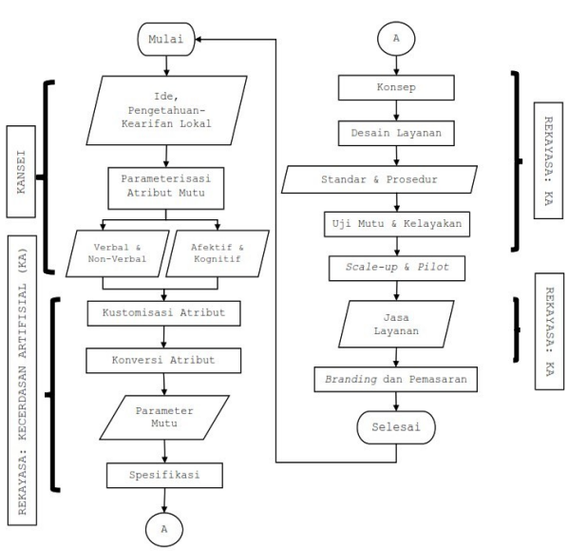

(20) RI Permohonan Paten

(19) ID (11) No Pengumuman : 2023/05409 (13) A

(51) I.P.C : C 12P 19/00,C 12P 7/00

(21) No. Permohonan Paten : P00202110330

(22) Tanggal Penerimaan Permohonan Paten :
19 November 2021

(30) Data Prioritas :
(31) Nomor (32) Tanggal (33) Negara

(43) Tanggal Pengumuman Paten :
10 Juli 2023

(71) Nama dan Alamat yang Mengajukan Permohonan Paten :
Sentra HKI Universitas Sriwijaya
Jl. Palembang - Prabumulih KM. 32 Indralaya Kabupaten Ogan Ilir Provinsi Sumatera Selatan Indonesia

(72) Nama Inventor :
Novia, ST., MT., Ph.D,ID
Dr. Hasanudin, S.Si, M.Si,ID
Hermansyah, S.Si, M.Si, Ph.D,ID

(74) Nama dan Alamat Konsultan Paten :
Sentra HKI Universitas Sriwijaya
Jl. Palembang - Prabumulih KM. 32 Indralaya Kabupaten Ogan Ilir Provinsi Sumatera Selatan

(54) Judul Invensi : PROSES PEMBUATAN BIOETANOL DARI BIOMAS LIGNOSELULOSA DENGAN PRAPERLAKUAN HIDROGEN PEROKSIDA-AQUEOUS AMMONIA

(57) Abstrak :
Invensi ini berhubungan dengan prosespembuatanbioetanol dari biomas lignoselulosa dengan pra-perlakuan hidrogen peroksida-aqueous ammonia.Lebih khusus lagi invensi ini menggunakan kombinasi perlakuan awal hidrogen peroksida dan aqueous ammoniauntuk menghilangkan kandungan lignin yang ada pada biomas dan dilanjutkan dengan proses HidrolisisEnzimatik dan Fermentasi (SHF). Metode pembuatanbioetanol dari biomas lignoselulosa meliputi langkah-langkah:Melakukan praperlakuanbiomas lignoselulosadengan larutan hidrogen peroksida untuk mendegradasi lignin yang terkandung dalam biomas lignoselulosa. Variasi larutan hidrogen peroksida yang digunakan antara 1-5% (v/v) dan variasi waktu praperlakuanyang digunakan antara 6-48 jam. Rasio perbandingan biomasdanlarutanhidrogen peroksidayang digunakanadalah 1:10 (berat/volume), temperatur reaksi 85oC dan kecepatan 150 rpm. Kemudian melakukan pretreatment lanjutan menggunakan Aqueous Ammoniakonsentrasi 20% di dalamreaktorpada suhu50oCdan kecepatan 200 rpm. Setelah itu melakukan proses Hidrolisis Enzimatik.Hidrolisisenzimatik berlangsung 24 jam menggunakanenzim selulasedariAspergilus Nigerdengan kosentrasi 10% total fraksi enzim. Setelah itu dilanjutkan dengan Fermentasi di dalam reaktor tertutup berpengadukselama waktu5hari, dengan konsentrasi ragi/yeastSaccharomyces cereviseaeyang digunakan 10% (volume/berat).Selanjutnyaproduk bioetanol dipisahkan dari kandungan air dengan proses distilasi padatemperatur80oC.Bioetanol yang dihasilkan berkisar antara1,16 – 9,89 %volume/volume).

(20) **RI Permohonan Paten**

(19) **ID** **(11)** **No Pengumuman : 2023/05396** **(13) A**

(51) **I.P.C : B 64F 5/60,G 02B 7/02,G 02B 1/00**

(21) **No. Permohonan Paten :** P00202200062

(22) **Tanggal Penerimaan Permohonan Paten :**
04 Januari 2022

(30) **Data Prioritas :**
(31) Nomor (32) Tanggal (33) Negara

(43) **Tanggal Pengumuman Paten :**
10 Juli 2023

(71) **Nama dan Alamat yang Mengajukan Permohonan Paten :**
PPPM Politeknik Negeri Semarang
Jl. Prof. Soedarto, SH, Tembalang, Kota Semarang, Jawa Tengah 50275 Indonesia

(72) **Nama Inventor :**
Magfur Ramdhani, S.S.T., M.Tr.T,ID
Hany Windri Astuti, S.Tr.T.,ID
Bambang Supriyo, BSEE., M.Eng.Sc., Ph.D.,ID
Prof. Dr. Ir. Muhammad Mukhlisin, M.T.,ID
Dr. Rini Kusumawardani, S.T., M.T.,ID
Dr. Eni Dwi Wardihani, S.T., M.T.,ID

(74) **Nama dan Alamat Konsultan Paten :**
PPPM Politeknik Negeri Semarang
Jl. Prof. Soedarto, SH, Tembalang, Kota Semarang, Jawa Tengah 50275

(54) **Judul Invensi :** Drone Pemantau Pergeseran Tanah

(57) **Abstrak :**

Invensi ini mengenai teknologi pemantauan daerah rawan tanah longsor dipantau dari pergeseran tanah menggunakan drone atau pesawat tanpa awak. Konsep invensi Drone Pemantau Pergeseran Tanah adalah untuk membuat sistem UAV yang menjadi peralatan praktis, fleksibel dan dengan biaya terjangkau dibandingkan dengan drone di pasaran. Drone Pemantau Pergeseran Tanah ini dapat digunakan untuk melakukan pengambilan citra dari udara dan diolah dengan software Agisoft menjadi Digital Terrain Model yang merepresentasikan pergeseran tanah. Drone ini merupakan drone dengan baling hexacopter dengan gimbal yang berfungsi sebagai stabilizer dan pembawa kamera terbuat dari filament 3D Printer didesain menggunakan software Fusion360. Gimbal ini dapat membawa kamera mirrorless dengan berat hingga 350 gram, dan kamera dapat diganti sesuai kebutuhan sehingga lebih fleksibel. Drone ini berbahan bakar baterai lithium polimer dengan kapasitas baterai 8000 mAh 4 cell dibekali dengan sistem kontrol penerbangan open source dari 3DR UAV jenis Pixhawk. Drone dapat terbang hingga 15 menit dengan hasil tangkapan kamera menyesuaikan dengan tipe kamera yang digunakan. Tujuan utama dari invensi ini adalah untuk mengatasi permasalahan pemantauan area tanah longsor yang terbatas atau tidak dapat dijangkau oleh manusia. Sehingga drone ini dapat menjadi solusi keperluan survey area pergeseran tanah tanpa harus menghabiskan banyak waktu dan tidak mengancam keselamatan operator.

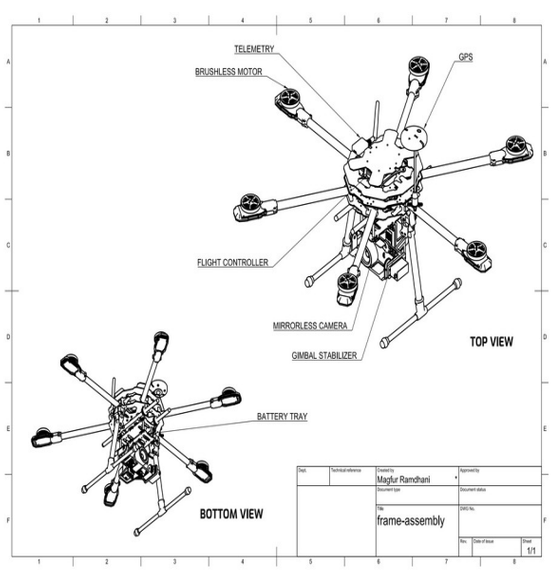

(20) RI Permohonan Paten

(19) ID (11) No Pengumuman : 2023/05502 (13) A

(51) I.P.C : C 07K 14/54

(21) No. Permohonan Paten : P00202006175

(22) Tanggal Penerimaan Permohonan Paten :
25 Januari 2019

(30) Data Prioritas :

(31) Nomor	(32) Tanggal	(33) Negara
62/622,767	26 Januari 2018	US

(43) Tanggal Pengumuman Paten :
11 Juli 2023

(71) Nama dan Alamat yang Mengajukan Permohonan Paten :
Genentech, Inc.
1 DNA Way, South San Francisco, CA 94080-4990, United States of America United States of America

(72) Nama Inventor :

Peter William DAY,US
Lindsey Marie SILVA,US
Sherrie Patrice CURTIS,US
Anjali SRIVASTAVA,US
Amy YOUNG,US
Tomasz BAGINSKI,US
Jeremy BESMER ,US
Siddharth SUKUMARAN,IN
Jayashree SUBRAMANIAN,IN
Abigail Friederike Joyce PYNN,US
Tracy Jane BENTLEY,US
Matthew KALO,US

(74) Nama dan Alamat Konsultan Paten :
Marolita Setiati
PT.Spruson Ferguson Indonesia Graha Paramita 3B Floor, Zona D Jalan Denpasar Raya Blok D2 Kavling 8 Kuningan

(54) Judul Invensi : PROTEIN-PROTEIN FUSI IL-22 Fc DAN METODE-METODE PENGGUNAAN

(57) Abstrak :
Invensi ini berhubungan dengan protein-protein fusi IL-22 Fc, komposisi yang terdiri darinya, metode-metode pembuatan dan/atau pemurnian darinya, metode-metode pemilihan lompok dari protein-protein fusi IL-22 Fc atau komposisi-komposisi darinya, dan metode-metode penggunaan komposisi untuk pengobatan penyakit (misalnya, IBD).

(20) **RI Permohonan Paten**

(19) **ID** (11) **No Pengumuman : 2023/05442** (13) **A**

(51) **I.P.C : A 23D 9/00,A 23G 9/48,A 23G 1/36**

(21) **No. Permohonan Paten :** P00202304438

(22) **Tanggal Penerimaan Permohonan Paten :**
10 November 2021

(30) **Data Prioritas :**

(31) Nomor	(32) Tanggal	(33) Negara
2020-188130	11 November 2020	JP

(43) **Tanggal Pengumuman Paten :**
10 Juli 2023

(71) **Nama dan Alamat yang Mengajukan Permohonan Paten :**
FUJI OIL HOLDINGS INC.
1, Sumiyoshi-cho, Izumisano-shi, Osaka, 5988540 Japan

(72) **Nama Inventor :**
INUI, Sachiko,JP
KOJIMA, Makiko,JP
IWAOKA, Eiji,JP

(74) **Nama dan Alamat Konsultan Paten :**
Annisa Am Badar S.H., LL.M.
Jl. Proklamasi No. 79, Pegangsaan, Menteng, Jakarta

(54) **Judul Invensi :** MINYAK/LEMAK UNTUK MELAPISI HIDANGAN PENUTUP BEKU DAN COKELAT UNTUK MELAPISI HIDANGAN PENUTUP BEKU

(57) **Abstrak :**

Masalah dari invensi ini adalah untuk menyediakan: minyak dan lemak untuk melapisi hidangan penutup beku, yang dapat digunakan untuk memperoleh cokelat untuk melapisi hidangan penutup beku yang memiliki kandungan asam lemak jenuh yang rendah, lembut saat digigit saat dibekukan dan cepat kering, tetap terjaga teksturnya, dan memiliki rasa yang kental; dan cokelat untuk melapisi hidangan penutup beku yang mengandung minyak dan lemak untuk melapisi hidangan penutup beku. Ketika minyak interesterifikasi acak, dimana susunan asam lemak konstituen dan SFC (kandungan lemak padat) ditentukan, terkandung bersama dengan minyak dan lemak yang mengandung POP non-interesterifikasi, dapat diperoleh cokelat untuk pelapis hidangan penutup beku yang memiliki kandungan asam lemak jenuh yang rendah, lembut saat digigit saat dibekukan namun cepat kering, tetap terjaga teksturnya, dan memiliki rasa yang kental.

(20) RI Permohonan Paten

(19) ID (11) No Pengumuman : 2023/05523 (13) A

(51) I.P.C : A 61M 5/46,A 61M 5/42,A 61M 5/32

(21) No. Permohonan Paten : P00202305570

(22) Tanggal Penerimaan Permohonan Paten :
08 Desember 2021

(30) Data Prioritas :

(31) Nomor	(32) Tanggal	(33) Negara
10-2020-0182504	23 Desember 2020	KR

(43) Tanggal Pengumuman Paten :
11 Juli 2023

(71) Nama dan Alamat yang Mengajukan Permohonan Paten :
GREEN CROSS CORPORATION
107, Ihyeon-Ro 30beon-Gil, Yongin-si, Gyeonggi-do 16924 Republic of Korea

(72) Nama Inventor :
KIM, Soo-In,KR
YUM, Hye-In,KR

(74) Nama dan Alamat Konsultan Paten :
Annisa Am Badar S.H., LL.M.
Jl. Proklamasi No. 79, Pegangsaan, Menteng, Jakarta

(54) Judul Invensi : ALAT BANTU PEMBERIAN MANDIRI

(57) Abstrak :
Invensi ini berhubungan dengan alat bantu pemberian mandiri dan, lebih khusus lagi, alat bantu pemberian mandiri yang meliputi: bagian bodi utama yang meliputi ruang penyisipan dimana modul jarum suntik dapat dipasang, dan ruang berongga yang terhubung dengan ruang penyisipan; bagian penutup yang disusun pada bagian luar bagian bodi utama dan digabungkan ke bagian bodi utama sehingga dapat dibuka dan ditutup; dan bagian pemisah yang dipasang pada ujung bawah bagian bodi utama, yang meliputi lubang jarum yang terhubung dengan ruang berongga, dan dapat bergeser secara vertikal, dimana modul jarum suntik meliputi jarum dan tutup jarum yang mengelilingi jarum, tutup jarum menembus lubang jarum ketika modul jarum suntik disusun dalam ruang penyisipan, dan dipisahkan dari modul jarum suntik ketika bagian pemisah bergerak ke bawah, dan, dengan demikian, ketakutan akan jarum suntik dan kegagalan pemberian obat secara mandiri oleh pengguna, yang merupakan profesional non-medis, dapat dihilangkan, dan efisiensi pemberian obat secara mandiri dapat ditingkatkan.

GAMBAR 1

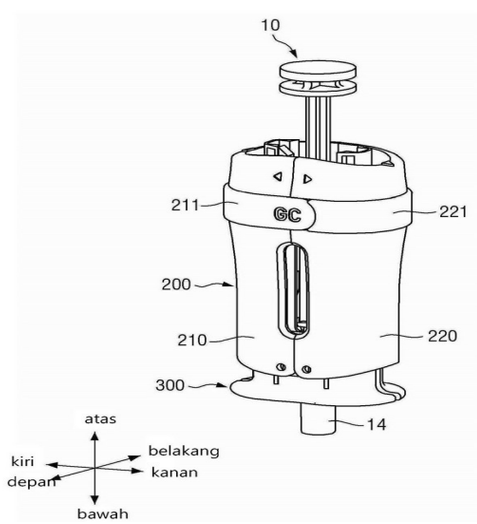

(20) RI Permohonan Paten

(19) ID (11) No Pengumuman : 2023/05603 (13) A

(51) I.P.C : C 21D 9/46,C 22C 38/60,C 22C 38/02,C 22C 18/00,C 22C 38/00,C 23C 2/40,C 23C 2/28,C 23C 2/26,C 23C 2/06,C 23C 2/02,C 23C 28/00,C 25D 5/26

(21) No. Permohonan Paten : P00202304851

(22) Tanggal Penerimaan Permohonan Paten :
05 November 2021

(30) Data Prioritas :

(31) Nomor	(32) Tanggal	(33) Negara
2020-186205	06 November 2020	JP

(43) Tanggal Pengumuman Paten :
13 Juli 2023

(71) Nama dan Alamat yang Mengajukan Permohonan Paten :
JFE STEEL CORPORATION
2-3, Uchisaiwai-cho 2-chome, Chiyoda-ku, Tokyo 1000011 Japan

(72) Nama Inventor :

YAMAMOTO Shunsuke,JP
TAKASHIMA Katsutoshi,JP
AOYAMA Mai,JP
OKUMURA Yusuke,JP
KANAZAWA Tomomi,JP
HOSHINO Katsuya,JP
MATSUDA Hiroshi,JP
OKUMURA Ei,JP
MAKIMIZU Yoichi,JP
KOBA Masaki,JP

(74) Nama dan Alamat Konsultan Paten :
Ir., Dyah Paramitawidya Kusumawardani
Suite 701, Pondok Indah Office Tower 2 Jalan Sultan Iskandar Muda Kav. V-TA, Jakarta Selatan

(54) Judul Invensi : LEMBARAN BAJA GALVANIS ALOI, LEMBARAN BAJA TERSALUT-ELEKTRODEPOSISI, BAGIAN OTOMOTIF, METODE UNTUK MEMPRODUKSI LEMBARAN BAJA TERSALUT-ELEKTRODEPOSISI, DAN METODE UNTUK MEMPRODUKSI LEMBARAN BAJA GALVANIS ALOI

(57) Abstrak :
Disediakan suatu lembaran baja galvanis aloi dengan ketahanan yang sangat baik terhadap peretakan dalam pengelasan tahanan listrik pada suatu porsi dilas, bahkan jika orientasi-orientasi kristal dari suatu lapisan sepuhan listrik berbasis-Fe dan suatu lembaran baja dirol-dingin tersebut terintegrasi pada suatu rasio tinggi pada antarmuka antara lapisan sepuhan listrik berbasis-Fe dan lembaran baja dirol-dingin tersebut. Lembaran baja galvanis aloi tersebut memiliki suatu lembaran baja dirol-dingin mengandung-Si yang mengandung Si dalam suatu jumlah 0,1% massa hingga 3,0% massa; suatu lapisan sepuhan listrik berbasis-Fe yang dibentuk pada sedikitnya satu permukaan dari lembaran baja dirol-dingin mengandung-Si dengan suatu berat salutan per permukaan yang melebihi 20,0 g/m2, dan suatu lapisan galvanis aloi yang dibentuk pada lapisan sepuhan listrik berbasis-Fe, dimana orientasi-orientasi kristal dari lapisan sepuhan listrik berbasis-Fe dan lembaran baja dirol-dingin mengandung-Si tersebut terintegrasi pada suatu rasio lebih dari 50% pada antarmuka antara lapisan sepuhan listrik berbasis-Fe dan lembaran baja dirol-dingin mengandung-Si.

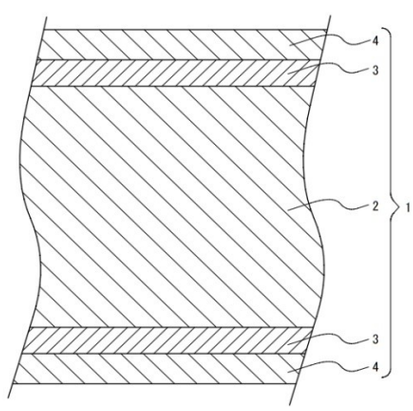

Gambar 1

(20) RI Permohonan Paten

(19) ID (11) No Pengumuman : 2023/05607 (13) A

(51) I.P.C : E 04B 2/82,E 04B 2/76,E 04B 2/74,E 04B 1/38

(21) No. Permohonan Paten : P00202305559

(22) Tanggal Penerimaan Permohonan Paten :
23 Desember 2020

(30) Data Prioritas :
(31) Nomor (32) Tanggal (33) Negara

(43) Tanggal Pengumuman Paten :
13 Juli 2023

(71) Nama dan Alamat yang Mengajukan Permohonan Paten :
KNAUF GIPS KG
Am Bahnhof 7, 97346 Iphofen Germany

(72) Nama Inventor :
HAGEDORN, Marc,DE
ESIN, Yener,DE

(74) Nama dan Alamat Konsultan Paten :
Marolita Setiati
PT SPRUSON FERGUSON INDONESIA, Graha Paramita 3B Floor Zona D Jl. Denpasar Raya Blok D2 Kav.8 Kuningan

(54) Judul Invensi : ELEMEN SAMBUNGAN DAN ELEMEN KONSTRUKSI DINDING UNTUK MENGONSTRUKSI DRYWALL

(57) Abstrak :
Elemen konstruksi dinding (300) dengan panjang variabel untuk mengonstruksi drywall yang terdiri atas profil (200), dan elemen sambungan (100) yang secara dapat digerakkan dipandu di dalam profil (200), dimana elemen sambungan (100) dan profil (200) masing-masing memiliki pada bagian ujung bebasnya (101, 201) setidaknya satu posisi jangkar (102, 202) untuk elemen jangkar (102, 103), dimana elemen sambungan (100) memiliki setidaknya dua bagian fungsional (110, 120), dan dimana bagian fungsional pertama (110) memiliki penampang melintang yang lebih kecil dari bagian fungsional kedua (120), dan bagian fungsional kedua (120), setidaknya sebagian, menopang secara saling mengunci permukaan terdalam dari profil (200) dengan seluruh penampang melintang terluarnya.

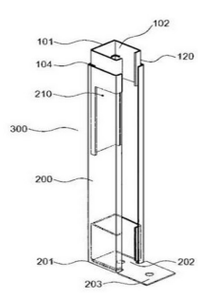

Gambar 1a

(20) RI Permohonan Paten

(19) ID (11) No Pengumuman : 2023/05468 (13) A

(51) I.P.C : C 08K 3/34,C 08K 7/24,C 08K 3/22,C 08K 3/013,C 08L 27/24,C 08L 27/18,C 09D 7/61,C 09D 183/06,C 09D 4/06,C 09D 5/00

(21) No. Permohonan Paten : P00202213792

(22) Tanggal Penerimaan Permohonan Paten :
03 November 2021

(30) Data Prioritas :

(31) Nomor	(32) Tanggal	(33) Negara
10-2021-0003743	12 Januari 2021	KR

(43) Tanggal Pengumuman Paten :
11 Juli 2023

(71) Nama dan Alamat yang Mengajukan Permohonan Paten :
EUCNC CO., LTD
D-208,410, Jeongseojin-ro Seo-gu Incheon 22689 Republic of Korea

(72) Nama Inventor :
CHOI, Jang Sik,KR
BACK, Sung Been,KR
KIM, Bo Eun,KR
KIM, Hyeok Min,KR

(74) Nama dan Alamat Konsultan Paten :
Andromeda S.H. B.A.
Gandaria 8, Lt. 3 Unit C Jalan Sultan Iskandar Muda (Arteri Pondok Indah) Jakarta

(54) Judul Invensi : KOMPOSISI CAT PELINDUNG PANAS DAN ISOLASI PANAS YANG TIDAK MEMERLUKAN CAT DASAR DAN PERMUKAAN

(57) Abstrak :

KOMPOSISI CAT PELINDUNG PANAS DAN ISOLASI PANAS YANG TIDAK MEMERLUKAN CAT DASAR DAN PERMUKAAN

Invensi ini berhubungan dengan suatu komposisi cat pelindung panas dan isolasi panas dan suatu metode pembuatannya yang sama, dan secara lebih khusus, untuk suatu komposisi cat pelindung panas dan isolasi panas berair yang mengandung partikel keramik tidak berpori, partikel keramik berongga, suatu pigmen putih, suatu fotokatalis, suatu emulsi kopolimer akrilik silikon, suatu emulsi fluorin yang dimodifikasi akrilik, suatu surfaktan berbasis fluorin, dan suatu aditif tahan noda berbasis fluorin, dimana komposisi dapat mengurangi suhu dalam ruangan dua kali lipat atau lebih di musim panas, dibandingkan dengan cat pelindung panas dan isolasi panas konvensional, dan memiliki kinerja membersihkan diri.

GAMBAR 1

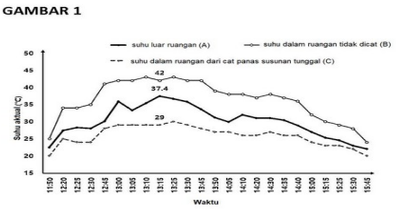

(20) RI Permohonan Paten

(19) ID (11) No Pengumuman : 2023/05610 (13) A

(51) I.P.C : F 16D 1/10

(21) No. Permohonan Paten : P00202305548

(22) Tanggal Penerimaan Permohonan Paten :
19 November 2021

(30) Data Prioritas :

(31) Nomor	(32) Tanggal	(33) Negara
17/101,463	23 November 2020	US

(43) Tanggal Pengumuman Paten :
13 Juli 2023

(71) Nama dan Alamat yang Mengajukan Permohonan Paten :
CATERPILLAR INC.
100 NE Adams Street Peoria, Illinois 61629-9510 United States of America

(72) Nama Inventor :
STEINMETZ, Andrew D.,US
JAYASINGHE, Chandima Surangie,LK

(74) Nama dan Alamat Konsultan Paten :
IR. Y.T. Widjojo
Wisma Kemang 5th Floor, Jalan Kemang Selatan No. 1

(54) Judul Invensi : METODE UNTUK MEMANUFAKTUR ULANG KOMPONEN SPLINE

(57) Abstrak :
Komponen spline internal yang dimanufaktur ulang (400) mencakup permukaan dalam (420) yang membentuk lubang silinder (410) dan geometri internal yang dimanufaktur ulang (430) pada permukaan dalam (420). Geometri bagian dalam (430) memiliki diameter maksimum (470) dan diameter minimum (460). Geometri internal yang dimanufaktur ulang (430) dibuat dengan melepas (620) geometri internal yang aus (430) ke diameter pra-cladding (480), memberi cladding (630) ke permukaan dalam (420), dalam sejumlah lapisan dengan laser cladding untuk menghasilkan permukaan yang diberi cladding (490), dan membubut (640) permukaan yang diberi cladding (490) untuk menghasilkan geometri internal yang dimanufaktur ulang(430).

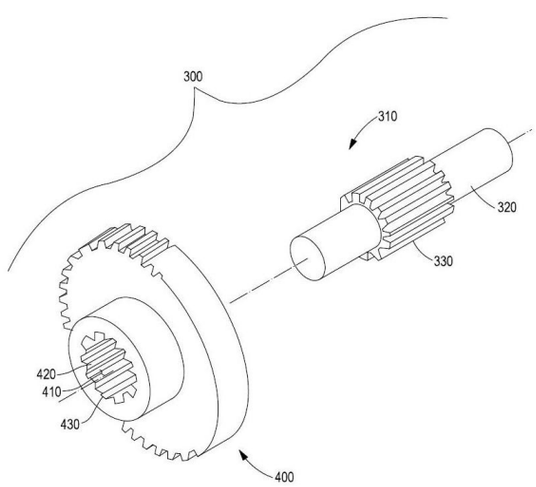

GAMBAR 4

(20) RI Permohonan Paten

(19) ID (11) No Pengumuman : 2023/05620 (13) A

(51) I.P.C : A 61K 31/167,B 27N 1/00,C 01B 3/38

(21) No. Permohonan Paten : P00202215900

(22) Tanggal Penerimaan Permohonan Paten :
31 Desember 2022

(30) Data Prioritas :
(31) Nomor (32) Tanggal (33) Negara

(43) Tanggal Pengumuman Paten :
14 Juli 2023

(71) Nama dan Alamat yang Mengajukan Permohonan Paten :
Badan Riset dan Inovasi Nasional (BRIN)
Gedung B.J. Habibie, Jalan M.H. Thamrin Nomor 8
Indonesia

(72) Nama Inventor :

Ir. Bambang Srijanto.,ID
Lely Khojayanti, S.T., M.T,ID
Apt. Ni Luh Indah Puspayani, S.Farm,ID
M. Irfan Fakhruddin, S.Si,ID
Bayu Mahdi Kartika, M.Si.,ID
Maya Damayanti Rahayu, S.Si, M.Farm.,ID
Dr. Eriawan Rismana, MSi,ID
Dr. Prasetyawan Yunianto, M.P,ID
Hismiaty Bahua, S.T., M.T,ID
Didik Sudarsono, S.T,ID
Dr. Bambang Marwoto, Apt., MEng,ID
Dr. Agus Supriyono,ID
Prof. Setiyo Gunawan, ST., Ph.D., IPM,ID

(74) Nama dan Alamat Konsultan Paten :

(54) Judul Invensi : TEKNIK PRODUKSI PARASETAMOL SECARA ADIABATIS

(57) Abstrak :

Invensi ini berkaitan dengan teknik produksi Parasetamol menggunakan bahan baku larutan Para Amino Fenol dalam air dan Anhidrida Asam Asetat pada kondisi adibatis dan suhu rendah, sehingga menjadikan proses tersebut akan menguntungkan secara industri dan cocok untuk pembuatan Parasetamol pada skala komersial. Invensi ini mempunyai prospek untuk penerapan produksi Parasetamol dengan bahan baku Para Amino Fenol dan Anhidrida Asetat di industri dengan adanya potensi penurunan biaya produksi yang harus dikeluarkan melalui pengurangan biaya energi pemanasan dan pemurnian.

(20) RI Permohonan Paten

(19) ID (11) No Pengumuman : 2023/05526 (13) A

(51) I.P.C : E 02D 5/52,E 02D 5/22

(21) No. Permohonan Paten : P00202305490

(22) Tanggal Penerimaan Permohonan Paten :
07 Oktober 2021

(30) Data Prioritas :

(31) Nomor	(32) Tanggal	(33) Negara
PI2020006938	22 Desember 2020	MY

(43) Tanggal Pengumuman Paten :
11 Juli 2023

(71) Nama dan Alamat yang Mengajukan Permohonan Paten :
TAN, Kenny Tze Ken
Lot 710, Mukim 13, Jalan Tok Kangar,
Juru, 14100 Simpang Ampat,
Seberang Perai Tengah Penang, 14100 Malaysia

(72) Nama Inventor :
TAN, Kenny Tze Ken,MY

(74) Nama dan Alamat Konsultan Paten :
Muhammad Faisal S.H.,
ACACIA Octrooibureau Kemang Swatama Blok B-18
Rt/002 Rw/008

(54) Judul Invensi : SAMBUNGAN MEKANIS TIANG PANCANG DENGAN TONJOLAN KUNCI BERALUR UNTUK MEMUDAHKAN PEMASANGAN PIN

(57) Abstrak :
Invensi sekarang ini berkaitan dengan suatu mekanisme penguncian mekanis tiang pancang dengan tonjolan/tonjolan pengunci beralur yang disekrup (3), yang karena kelenturan tonjolan/tonjolan beralur yang tidak dilas dan disekrup (3) dan oleh pin/pin pengunci (7) yang memiliki sedikit kontak dengan tonjolan/ tonjolan beralur (3), memungkinkan pemasangan pin/pin pengunci (7) yang mudah bahkan dengan adanya serpihan khas dari tahap pemancangan atau bahkan ketika toleransi dimensi pelat sambungan tiang pancang (1) tidak ideal karena kesalahan produksi atau kerusakan akibat gaya eksternal. Suatu mekanisme penguncian mekanis, yang bersifat terbuka, memungkinkan serpihan-serpihan mudah dibersihkan dan inspeksi visual terhadap segala halangan fisik yang mungkin terjadi pada pemasangan pin/pin pengunci (7) yang berhasil dapat dilakukan dengan mudah.
Diagram Paling Ilustratif: Gambar 2

(20) RI Permohonan Paten

(19) ID (11) No Pengumuman : 2023/05583 (13) A

(51) I.P.C : E 21B 19/084

(21) No. Permohonan Paten : P00202300297

(22) Tanggal Penerimaan Permohonan Paten :
14 Maret 2022

(30) Data Prioritas :

(31) Nomor	(32) Tanggal	(33) Negara
202220006218.8	04 Januari 2022	CN

(43) Tanggal Pengumuman Paten :
13 Juli 2023

(71) Nama dan Alamat yang Mengajukan Permohonan Paten :
BEIJING SANY INTELLIGENT MANUFACTURINGTECHNOLOGY CO., LTD.
Floor 3, Block 6, No. 8, Beiqing Road, Huilongguan Town, Changping District, Beijing 102206, China China

(72) Nama Inventor :
LIU, Chang,CN
Wang, Hao ,CN
ZHANG, Shiping,CN

(74) Nama dan Alamat Konsultan Paten :
Marodin Sijabat S.H
Adastra An Intellectual Property Firm Epi Walk Building 3 rd Floor Jl. HR Rasuna Said No. 306, Rt 2/Rw 5 Karet Kuningan Setia Budi

(54) Judul Invensi : STRUKTUR BERTEKANAN UNTUK RIG PENGEBORAN DAN RIG PENGEBORAN

(57) Abstrak :
Pengungkapan ini berkaitan dengan bidang teknis rekayasa mesin, dan menyediakan suatu struktur bertekanan untuk rig pengeboran dan suatu rig pengeboran. Rig pengeboran mencakup menara bor, power head yang terhubung secara meluncur ke menara bor, dan struktur bertekanan untuk menggerakkan power head; struktur bertekanan meliputi: katrol pertama, katrol kedua, kerekan utama, kerekan bantu, tali baja kerekan utama dan tali baja kerekan bantu; di mana katrol pertama ditempatkan di bagian atas menara bor, kerekan utama meliputi drum kerekan utama yang ditempatkan di sisi menara bor, tali baja kerekan utama dihubungkan ke power head setelah melewati katrol pertama dalam arah menjauh dari drum kerekan utama; katrol kedua dipasang di menara bor dan di bawah power head, kerekan bantu meliputi drum kerekan bantu yang ditempatkan di sisi menara bor, tali baja kerekan bantu dihubungkan ke power head setelah melewati katrol kedua dalam arah menjauh dari drum kerekan bantu. Dalam pengungkapan ini, struktur bertekanan yang disediakan pada rig pengeboran adalah sederhana dalam struktur dan biaya rendah, dan abrasi tali baja dapat dihindari dan banyak metode konstruksi dapat direalisasikan.

(20) RI Permohonan Paten

(19) ID (11) No Pengumuman : 2023/05614 (13) A

(51) I.P.C : H 04N 19/90,H 04N 21/2383,H 04N 21/238,H 04N 19/124

(21) No. Permohonan Paten : P00202305558

(22) Tanggal Penerimaan Permohonan Paten :
01 November 2021

(30) Data Prioritas :

(31) Nomor	(32) Tanggal	(33) Negara
17/137,088	29 Desember 2020	US

(43) Tanggal Pengumuman Paten :
13 Juli 2023

(71) Nama dan Alamat yang Mengajukan Permohonan Paten :
QUALCOMM INCORPORATED
5775 Morehouse Drive, San Diego, California 92121-1714, United States of America United States of America

(72) Nama Inventor :
Roman BUDILOVSKY,IL
Ran BERLINER,IL
Yehonatan DALLAL,IL
Shay LANDIS,IL

(74) Nama dan Alamat Konsultan Paten :
Ludiyanto S.H., M.H., M.M.
Jalan Hayam Wuruk No. 3 i & j Jakarta Pusat

(54) Judul Invensi : KOEFISIEN YANG TERJALIN PADA MODULASI DIGITAL-ANALOG HIBRID UNTUK TRANSMISI DATA VIDEO

(57) Abstrak :
Metode pengenkodean data video, metode terdiri dari: menghasilkan data prediksi pada data video; menghasilkan data residu berdasarkan data prediksi dan nilai sampel digital pada data video; menghasilkan koefisien berdasarkan data residu; melakukan proses jalinan untuk menghasilkan nilai amplitudo terjalin, dimana proses jalinan menjalin bit dua atau lebih koefisien untuk menghasilkan nilai amplitudo terjalin; memodulasi sinyal analog berdasarkan nilai amplitudo terjalin; menghasilkan nilai digital berdasarkan data prediksi; dan mengoutput sinyal analog dan nilai digital berdasarkan blok prediksi.

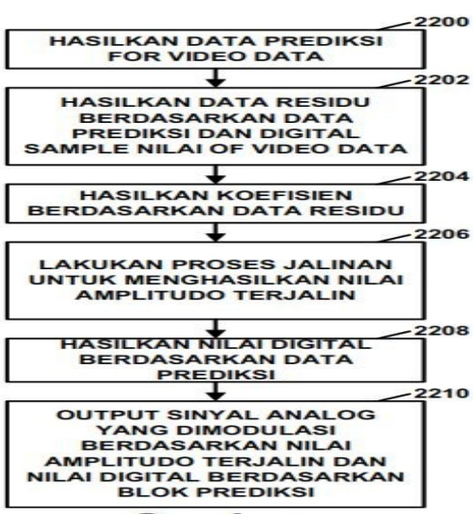

Gambar 22

(20) RI Permohonan Paten

(19) ID (11) No Pengumuman : 2023/05513 (13) A

(51) I.P.C : H 01Q 1/38,H 01Q 1/24,H 01Q 1/22,H 01Q 7/06,H 04B 5/00

(21) No. Permohonan Paten : P00202305830

(22) Tanggal Penerimaan Permohonan Paten :
20 Desember 2021

(30) Data Prioritas :

(31) Nomor	(32) Tanggal	(33) Negara
10-2020-0179908	21 Desember 2020	KR

(43) Tanggal Pengumuman Paten :
11 Juli 2023

(71) Nama dan Alamat yang Mengajukan Permohonan Paten :
SAMSUNG ELECTRONICS CO., LTD.
129, Samsung-ro, Yeongtong-gu, Suwon-si, Gyeonggi-do 16677 Republic of Korea

(72) Nama Inventor :

Chanhee OH,KR
Sungsoo KIM,KR
Yongyoun KIM,KR
Seyoon BAE,KR
Seungbum CHOI,KR
Hyunju HONG,KR

(74) Nama dan Alamat Konsultan Paten :
Budi Rahmat S.H.,
Jalan Griya Agung No 21 Blok M3 Komplek Griya Inti Sentosa Sunter

(54) Judul Invensi : ALAT ELEKTRONIK YANG MELIPUTI ANTENA KOIL

(57) Abstrak :
Alat elektronik, menurut berbagai perwujudan invensi ini, dapat meliputi: rumahan, papan rangkaian pertama yang ditempatkan dalam rumahan; papan rangkaian lentur yang menghubungkan secara listrik papan rangkaian pertama, antena koil yang ditempatkan di bagian dalam rumahan dan meliputi sejumlah antena yang mempunyai pola konduktif yang dibentuk untuk menghasilkan medan magnet, lapisan pelindung yang ditempatkan di bawah antena pertama di antara sejumlah antena dan pelindung logam yang ditempatkan pada permukaan sisi dari antena koil dan melindungi medan magnet dalam arah pertama di antara medan magnet yang dibentuk oleh antena koil.

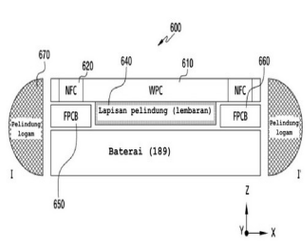

(20) RI Permohonan Paten

(19) ID (11) No Pengumuman : 2023/05488 (13) A

(51) I.P.C : H 04B 7/0456

(21) No. Permohonan Paten : P00202303470

(22) Tanggal Penerimaan Permohonan Paten :
03 November 2020

(30) Data Prioritas :
(31) Nomor (32) Tanggal (33) Negara

(43) Tanggal Pengumuman Paten :
11 Juli 2023

(71) Nama dan Alamat yang Mengajukan Permohonan Paten :
QUALCOMM INCORPORATED
5775 Morehouse Drive, San Diego, California 92121-1714, United States of America United States of America

(72) Nama Inventor :

Chenxi HAO,CN	Mostafa KHOSHNEVISAN,IR
Yu ZHANG,CN	Peter GAAL,US
Jing SUN,US	Tao LUO,US
Xiaoxia ZHANG,CN	Juan MONTOJO,US
Wanshi CHEN,CN	Hao XU,US

(74) Nama dan Alamat Konsultan Paten :
Ludiyanto S.H., M.H., M.M.
Jalan Hayam Wuruk No. 3 i & j Jakarta Pusat

(54) Judul Invensi : METODE UNTUK PMI, RI DAN INDEKS PORT PADA CSI UNTUK BEBERAPA TITIK PENERIMA PEMANCAR

(57) Abstrak :
Aspek dalam pengungkapan ini menyediakan teknik untuk pelaporan informasi keadaan saluran (CSI) dalam skenario multi titik penerima pentransmisi (mTRP).

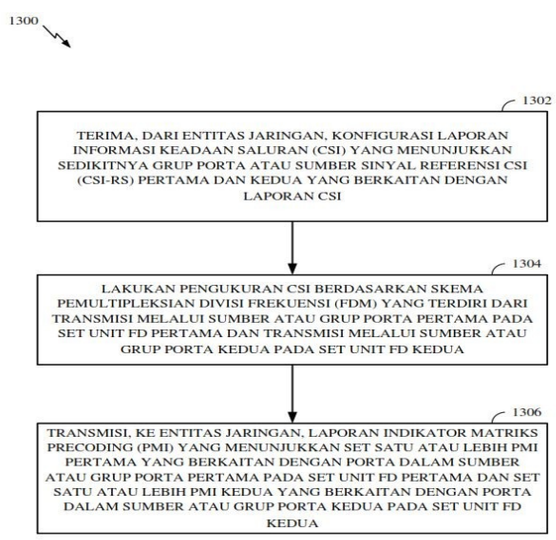

Gambar 13

(20) **RI Permohonan Paten**

(19) **ID** **(11)** **No Pengumuman : 2023/05509** **(13) A**

(51) **I.P.C : F 28D 19/02,F 28D 13/00,F 28D 20/00**

(21) **No. Permohonan Paten :** P00202304275

(22) **Tanggal Penerimaan Permohonan Paten :**
16 November 2020

(30) **Data Prioritas :**
(31) Nomor (32) Tanggal (33) Negara

(43) **Tanggal Pengumuman Paten :**
11 Juli 2023

(71) **Nama dan Alamat yang Mengajukan Permohonan Paten :**
MAGALDI POWER S.P.A.
Piazza di Pietra 26 00186 Roma RM Italy

(72) **Nama Inventor :**
MAGALDI, Mario,IT
BASSETTI, Fulvio,IT

(74) **Nama dan Alamat Konsultan Paten :**
Winuriska S.H.
Cervino Village Building 2nd Floor Unit S & T, Jalan Raya Casablanca (Jl. KH. Abdulah Syafei) Kav. 27, Tebet, Jakarta Selatan

(54) **Judul Invensi :** PENUKAR PANAS UNGGUN TERFLUIDASI DAN METODE

(57) **Abstrak :**

Peralatan (100) untuk akumulasi dan transfer energi termal, yang mencakup: perangkat pengisian energi termal (1), yang memiliki unggun partikel padat yang dapat terfluidasi yang diterima dalam selubung dan bekerja sebagai sarana akumulasi panas dengan terpapar sumber energi termal; sarana pertukaran panas (3) yang beroperasi dalam arus lawan, yang dikonfigurasi untuk pertukaran energi termal antara massa vektor yang dipanaskan dari partikel unggun tersebut dan fluida operatif; sarana pengangkutan (5) yang dikonfigurasi untuk mengumpankan massa vektor tersebut dari partikel unggun tersebut dari perangkat tersebut (1) ke perangkat pertukaran panas tersebut (3) dan untuk mengembalikan setidaknya sebagian dari massa vektor tersebut, di hilir sarana pertukaran panas (3) tersebut, ke perangkat tersebut (1); unit kontrol (10) yang terkait dengan sarana pendeteksi parameter (6), yang disusun di satu atau lebih lokasi yang dipilih dari peralatan (100), unit kontrol (10) tersebut dikonfigurasi untuk mengontrol aliran massa vektor tersebut dalam peralatan.

2/8

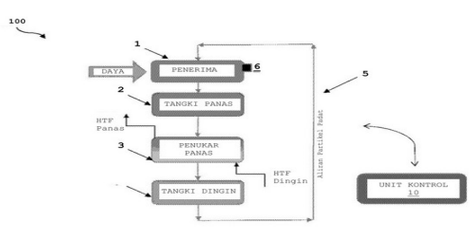

GAMBAR 4

(20) RI Permohonan Paten

(19) ID (11) No Pengumuman : 2023/05612 (13) A

(51) I.P.C : B 22C 3/00,C 09K 8/80,C 23C 4/01,D 04D 7/00

(21) No. Permohonan Paten : P00202305468

(22) Tanggal Penerimaan Permohonan Paten :
08 Maret 2022

(30) Data Prioritas :

(31) Nomor	(32) Tanggal	(33) Negara
202141010255	11 Maret 2021	IN

(43) Tanggal Pengumuman Paten :
13 Juli 2023

(71) Nama dan Alamat yang Mengajukan Permohonan Paten :
SAINT-GOBAIN GLASS FRANCE
Tour Saint-Gobain, 12 Place de l'iris, 92400 Courbevoie France

(72) Nama Inventor :
S, Jagadis,IN
B.S, Srinivas Prasad,IN

(74) Nama dan Alamat Konsultan Paten :
Marolita Setiati
PT SPRUSON FERGUSON INDONESIA, Graha Paramita 3B Floor Zona D Jl. Denpasar Raya Blok D2 Kav.8 Kuningan

(54) Judul Invensi : ARTIKEL KACA BERPOLA DEKORATIF YANG DAPAT DIBERI PERLAKUAN PANAS DENGAN PELAPIS YANG DAPAT TERLARUT SECARA SELEKTIF

(57) Abstrak :
Permohonan ini menyediakan artikel kaca berpola dekoratif yang dapat diberi perlakuan panas, artikel kaca berpola memiliki pelapis yang dapat terlarut secara selektif. Pelapis yang dapat terlarut secara selektif adalah pelapis optik monopelapis berbasis silikon yang dimaksudkan untuk terlarut secara selektif di daerah yang menjadi dasar pelapis enamel berpola selama operasi pemrosesan substrat transparan. Artikel kaca berpola dekoratif memberikan kontras yang sangat baik pada kaca jika dilihat dari sisi kaca dan dapat menahan suhu pengokohan tinggi selama pembuatan artikel kaca dekoratif. Permohonan ini juga menyediakan metode untuk membuat artikel kaca berpola dekoratif yang dapat diberi perlakuan panas.

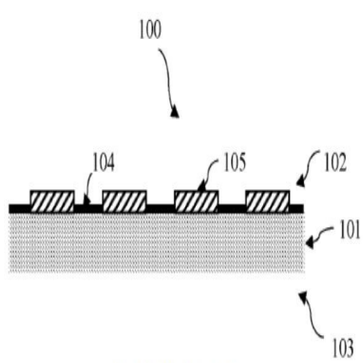

GAMBAR 1

(20) **RI Permohonan Paten**

(19) **ID** (11) **No Pengumuman : 2023/05575** (13) **A**

(51) **I.P.C : A 61K 31/519,A 61K 47/12,A 61K 9/08,A 61K 47/04,A 61P 27/02**

(21) **No. Permohonan Paten :** P00202301531

(22) **Tanggal Penerimaan Permohonan Paten :**
30 Juli 2021

(30) **Data Prioritas :**

(31) Nomor	(32) Tanggal	(33) Negara
2020-129728	30 Juli 2020	JP

(43) **Tanggal Pengumuman Paten :**
13 Juli 2023

(71) **Nama dan Alamat yang Mengajukan Permohonan Paten :**
ROHTO PHARMACEUTICAL CO., LTD.
1-8-1, Tatsumi-nishi, Ikuno-ku, Osaka-shi, Osaka 5448666 Japan

(72) **Nama Inventor :**
KUBO Ozora,JP
HAYASHI Saeko,JP
KITA Akiko,JP

(74) **Nama dan Alamat Konsultan Paten :**
Emirsyah Dinar
Gedung Graha Pratama Lantai 15 Jalan MT. Haryono Kavling 15

(54) **Judul Invensi :** KOMPOSISI AQUEOUS

(57) **Abstrak :**
Invensi ini berhubungan dengan komposisi berair yang mengandung (A) delgocitinib atau garamnya dan (B) setidaknya satu zat yang dipilih dari gugus yang terdiri dari asam sitrat, asam fosfat, dan garamnya.

(20) RI Permohonan Paten

(19) ID (11) No Pengumuman : 2023/05479 (13) A

(51) I.P.C : B 09B 3/70,B 09B 3/65,C 02F 11/08

(21) No. Permohonan Paten : P00202304730

(22) Tanggal Penerimaan Permohonan Paten :
11 November 2021

(30) Data Prioritas :

(31) Nomor	(32) Tanggal	(33) Negara
2020-194827	25 November 2020	JP

(43) Tanggal Pengumuman Paten :
11 Juli 2023

(71) Nama dan Alamat yang Mengajukan Permohonan Paten :
MITSUBISHI HEAVY INDUSTRIES ENVIRONMENTAL & CHEMICAL ENGINEERING CO., LTD.
4-2, Minatomirai 4-Chome, Nishi-ku, Yokohama-shi, Kanagawa, 2200012 Japan

(72) Nama Inventor :
HARDI, Flabianus,ID

(74) Nama dan Alamat Konsultan Paten :
Annisa Am Badar S.H., LL.M.
Jl. Proklamasi No. 79, Pegangsaan, Menteng, Jakarta

(54) Judul Invensi : PERANGKAT PENGOLAHAN HIDROTERMAL DAN SISTEM PENGOLAHAN HIDROTERMAL

(57) Abstrak :
Perangkat pengolahan hidrotermal (10) mencakup bejana yang dapat disegel (11), perangkat pengukuran suhu (18) untuk mengukur suhu internal dari bejana yang dapat disegel (11), pipa pengantar (14) untuk memasukkan uap ke dalam bejana yang dapat disegel (11), katup solenoid (15) yang dikonfigurasi dalam pipa pengantar (14), perangkat depresurisasi (17), dan perangkat kontrol (19). Setelah limbah yang mengandung bahan organik diumpankan ke bejana yang dapat disegel (11), perangkat kontrol (19) melakukan kontrol dengan cara yang diuraikan di bawah ini untuk melakukan reaksi hidrotermal dari limbah yang mengandung bahan organik. Yaitu, setelah suhu internal dinaikkan ke suhu pertama, suhu pertama dipertahankan untuk jangka waktu pertama dan kemudian diturunkan, setelah suhu internal turun dari suhu pertama ke suhu kedua, suhu kedua dipertahankan untuk jangka waktu kedua (kurang lebih sama dengan atau lebih lama dari jangka waktu pertama) dan kemudian dinaikkan, suhu internal dengan demikian mencapai suhu ketiga yang kurang lebih sama dengan suhu pertama, suhu ketiga dipertahankan untuk jangka waktu ketiga yang serupa dengan jangka waktu pertama, dan suhu tersebut kemudian diturunkan.

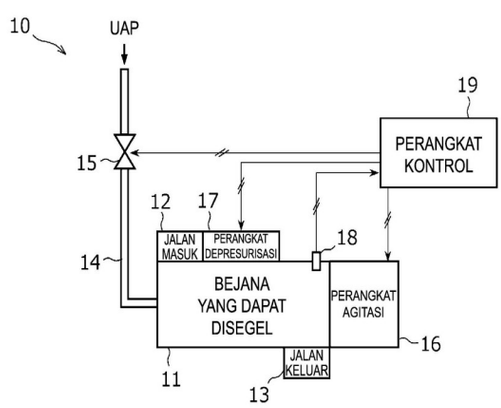

Gambar 2

(20) RI Permohonan Paten

(19) ID (11) No Pengumuman : 2023/05446 (13) A

(51) I.P.C : H 04W 72/04

(21) No. Permohonan Paten : P00202302830

(22) Tanggal Penerimaan Permohonan Paten :
02 Oktober 2020

(30) Data Prioritas :
(31) Nomor (32) Tanggal (33) Negara

(43) Tanggal Pengumuman Paten :
11 Juli 2023

(71) Nama dan Alamat yang Mengajukan Permohonan Paten :
APPLE INC.
One Apple Park Way, Cupertino, California 95014, United States of America United States of America

(72) Nama Inventor :

Yushu ZHANG,CN	Haitong SUN,US
Chunhai YAO,CN	Chunxuan YE,US
Dawei ZHANG,US	Hong HE,US
Huaning NIU,US	Jie CUI,US
Oghenekome OTERI,US	Wei ZENG,US
Weidong YANG,US	Yang TANG,US

(74) Nama dan Alamat Konsultan Paten :
Ludiyanto S.H., M.H., M.M.
Jalan Hayam Wuruk No. 3 i & j Jakarta Pusat

(54) Judul Invensi : PENGUATAN BEBERAPA MASUKAN BEBERAPA KELUARAN (MIMO) UNTUK PERJALANAN BERKECEPATAN TINGGI

(57) Abstrak :
Penjelasan ini berkaitan dengan teknik untuk melakukan komunikasi nirkabel dengan perangkat peralatan pengguna yang bergerak dengan cepat dalam komunikasi dengan jaringan. UE dapat mengadaptasikan teknik komunikasi sebagai respons terhadap gerakan UE. Sebagai contoh, sinyal referensi dapat ditransmisikan oleh UE ke titik penerimaan dan transmisi tambahan dan/atau menggunakan konfigurasi yang berbeda. Serupa dengan itu, UE dapat menerima sinyal referensi dari titik penerimaan dan transmisi tambahan.

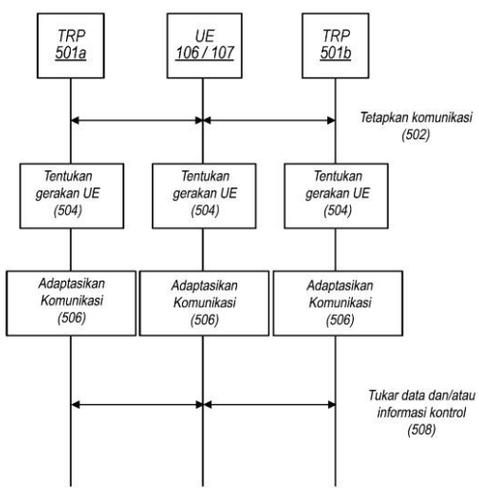

GAMBAR 5

(20) RI Permohonan Paten

(19) ID (11) No Pengumuman : 2023/05602 (13) A

(51) I.P.C : E 21B 43/12,E 21B 34/08

(21) No. Permohonan Paten : P00202305411

(22) Tanggal Penerimaan Permohonan Paten :
25 Oktober 2021

(30) Data Prioritas :

(31) Nomor	(32) Tanggal	(33) Negara
20201249	17 November 2020	NO

(43) Tanggal Pengumuman Paten :
13 Juli 2023

(71) Nama dan Alamat yang Mengajukan Permohonan Paten :
INFLOWCONTROL AS
Porselensvegen 22, 3920 PORSGRUNN Norway

(72) Nama Inventor :
MATHIESEN, Vidar,NO
AAKRE, Haavard,NO
WERSWICK, Bjørnar,NO

(74) Nama dan Alamat Konsultan Paten :
Annisa Am Badar S.H., LL.M.
Jl. Proklamasi No. 79, Pegangsaan, Menteng, Jakarta

(54) Judul Invensi : ALAT DAN METODE KONTROL ALIRAN

(57) Abstrak :
Disediakan alat kontrol aliran fluida untuk membangun komunikasi fluida yang dapat dikontrol antara reservoir fluida eksternal dan pipa dasar yang merupakan bagian dari rangkaian produksi, serta rangkaian produksi dan metode yang menggunakan alat kontrol aliran fluida tersebut. Alat kontrol aliran fluida mencakup rumahan atas yang menutupi saluran masuk dari jalur aliran utama dari rumahan utama. Aliran fluida dari reservoir fluida eksternal mengalir ke rumahan atas dimana pusaran aliran fluida diinduksi.

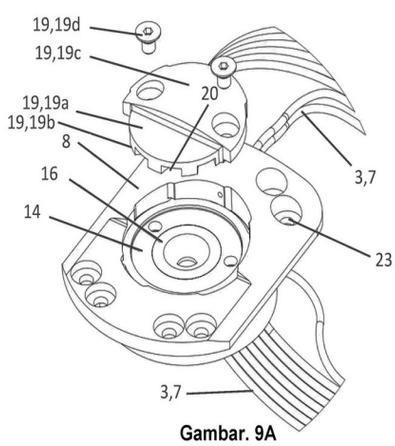

Gambar. 9A

(20) **RI Permohonan Paten**

(19) **ID** **(11)** **No Pengumuman : 2023/05484** **(13) A**

(51) **I.P.C : B 65D 19/38,B 65D 19/36,B 65D 19/12**

(21) **No. Permohonan Paten :** P00202303890

(22) **Tanggal Penerimaan Permohonan Paten :**
01 November 2021

(30) **Data Prioritas :**

(31) Nomor	(32) Tanggal	(33) Negara
63/109,098	03 November 2020	US

(43) **Tanggal Pengumuman Paten :**
11 Juli 2023

(71) **Nama dan Alamat yang Mengajukan Permohonan Paten :**
GOODPACK IBC (SINGAPORE) PTE LTD
3 Changi South Street 1, Santa United Building, #03-01, Singapore 486795 Singapore

(72) **Nama Inventor :**
SRICHAI, Uthai,TH

(74) **Nama dan Alamat Konsultan Paten :**
Marolita Setiati
PT SPRUSON FERGUSON INDONESIA, Graha Paramita 3B Floor Zona D Jl. Denpasar Raya Blok D2 Kav.8 Kuningan

(54) **Judul Invensi :** PETI YANG DAPAT DILIPAT

(57) **Abstrak :**
Suatu peti yang dapat dilipat diungkapkan memiliki suatu alas dan sejumlah dinding. Alas tersebut meliputi suatu permukaan atas dan menentukan suatu rongga di bawah permukaan atas. Sejumlah dinding dapat dipasang secara dapat dilepas satu sama lain dan dapat digerakkan antara suatu konfigurasi pertama dimana sejumlah dinding pada dasarnya yang memanjang secara vertikal di atas permukaan atas dari alas dan suatu konfigurasi kedua dimana sejumlah dinding berada di dalam rongga alas.

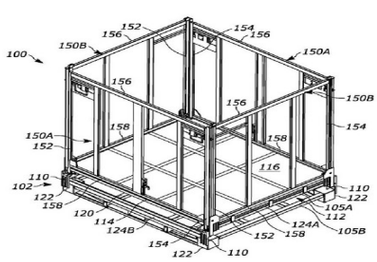

GAMBAR 1A

(20) RI Permohonan Paten

(19) ID (11) No Pengumuman : 2023/05434 (13) A

(51) I.P.C : D 06F 39/02

(21) No. Permohonan Paten : P00202303578

(22) Tanggal Penerimaan Permohonan Paten :
02 September 2021

(30) Data Prioritas :

(31) Nomor	(32) Tanggal	(33) Negara
2020-167020	01 Oktober 2020	JP
2020-167021	01 Oktober 2020	JP

(43) Tanggal Pengumuman Paten :
10 Juli 2023

(71) Nama dan Alamat yang Mengajukan Permohonan Paten :
PANASONIC INTELLECTUAL PROPERTY MANAGEMENT CO., LTD.
1-61, Shiromi 2-chome, Chuo-ku, Osaka-shi, Osaka 5406207 Japan

(72) Nama Inventor :
Naoki KAWASE ,JP
Yu HIKINO,JP
Toru ODACHI ,JP

(74) Nama dan Alamat Konsultan Paten :
Yogi Barlianto S.H.
A. Moehammad & Associates Jalan Raden Saleh No. 51A Cikini, Menteng Jakarta

(54) Judul Invensi : MESIN CUCI

(57) Abstrak :
Mesin cuci dalam perwujudan 1 invensi ini mencakup tabung cuci, tangki deterjen (450), peranti pengumpan otomatis zat cair, dan unit akomodasi tangki deterjen. Tabung cuci dikonfigurasi untuk mengakomodasi cucian. Tangki deterjen (450) dikonfigurasi untuk menyimpan deterjen cair dan mencakup unit pengumpan tangki deterjen (451) ditempatkan di permukaan atas tangki deterjen (450) dalam keadaan terakit. Peranti pengumpan otomatis zat cair dikonfigurasi untuk mengumpan deterjen cair yang tersimpan dalam tangki deterjen (450) kedalam tabung cuci. Unit akomodasi tangki deterjen dikonfigurasi untuk menyimpan tangki deterjen (450) dan menghubungkan tangki deterjen (450) ke peranti pengumpan otomatis zat cair. Tangki deterjen (450) dikonfigurasi dapat ditautkan dan dilepaskan dari peranti pengumpan otomatis zat cair, dan terkait pada unit akomodasi tangki deterjen pada posisi dimana unit pengumpan tangki deterjen (451) adalah terbuka ke luar.

18/42

Gbr. 19

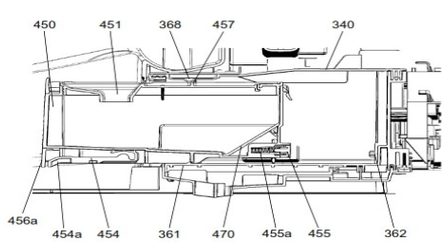

K-K

(20) RI Permohonan Paten

(19) ID (11) No Pengumuman : 2023/05486 (13) A

(51) I.P.C : B 29C 65/18,B 31B 70/84,B 31B 160/20,B 65D 33/38,B 65D 30/02

(21) No. Permohonan Paten : P00202303600

(22) Tanggal Penerimaan Permohonan Paten :
29 Oktober 2021

(30) Data Prioritas :

(31) Nomor	(32) Tanggal	(33) Negara
2020-182338	30 Oktober 2020	JP

(43) Tanggal Pengumuman Paten :
11 Juli 2023

(71) Nama dan Alamat yang Mengajukan Permohonan Paten :
FUJIMORI KOGYO CO., LTD.
1-1-1, Koishikawa, Bunkyo-ku, Tokyo 112-0002 Japan

(72) Nama Inventor :
Toshihiko MORI,JP
Hiroshi KUWABARA,JP
Naoto FUJIKAWA,JP

(74) Nama dan Alamat Konsultan Paten :
Daru Lukiantono S.H.
Hadiputranto, Hadinoto and Partners, Pacific Century Place Lt. 35, SCBD Lot 10, Jl. Jenderal Sudirman Kav. 52-53

(54) Judul Invensi : KANTONG PENGEMAS DENGAN CERAT DAN METODE UNTUK MEMPRODUKSI KANTONG PENGEMAS DENGAN CERAT

(57) Abstrak :
Kantong pengemas dengan cerat termasuk bodi utama wadah yang menampung isi, dan komponen cerat untuk menuangkan isi di dalam bodi utama wadah. Komponen cerat memiliki bagian alas yang melekat pada bodi utama wadah, dan komponen tabung cerat yang memiliki saluran aliran melalui mana isi dituangkan keluar yang terbentuk di dalamnya. Bodi utama wadah dibuat menggunakan film polietilen. Komponen cerat adalah bodi cetakan polietilen.

GAMBAR 1

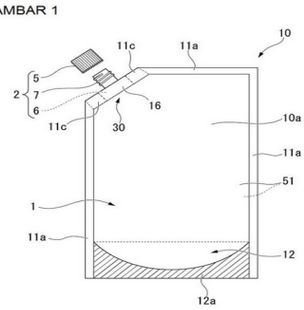

(20) **RI Permohonan Paten**

(19) **ID** **(11)** **No Pengumuman : 2023/05611** **(13) A**

(51) **I.P.C : D 21H 17/37,D 21H 21/10**

(21) **No. Permohonan Paten :** P00202305488

(22) **Tanggal Penerimaan Permohonan Paten :**
21 Desember 2021

(30) **Data Prioritas :**

(31) Nomor	(32) Tanggal	(33) Negara
2013917	22 Desember 2020	FR

(43) **Tanggal Pengumuman Paten :**
13 Juli 2023

(71) **Nama dan Alamat yang Mengajukan Permohonan Paten :**
SNF GROUP
Zone d'Activité Commerciale de Milieux, 42160 Andrézieux Boutheon France

(72) **Nama Inventor :**
BARRIERE, Cyril,FR
MARTEL, Bastien,FR

(74) **Nama dan Alamat Konsultan Paten :**
Melinda S.E.,S.H
PT. Tilleke & Gibbins Indonesia Lippo Kuningan Lantai 12, Unit A Jalan H.R. Rasuna Said Kavling B-12 Kuningan

(54) **Judul Invensi :** METODE PEMBUATAN KERTAS ATAU KARTON

(57) **Abstrak :**
Invensi ini berhubungan dengan suatu proses untuk membuat selembar kertas atau karton dari suspensi serat, yang meliputi langkah berikut: a) injeksi polimer P3 ke dalam suspensi serat selulosa, b) pembentukan selembar kertas atau karton, c) pengeringan lembaran kertas atau karton, polimer P3 dipersiapkan, sebelum langkah a), dari polimer P1 yang dapat larut-air dari sedikitnya satu monomer nonionik yang diseleksi dari akrilamida, metakrilamida, N,N-dimetilakrilamida, dan akrilonitril, polimer P1 dikenakan terhadap reaksi Re1 untuk menghasilkan polimer P2, yang kemudian dikenakan terhadap reaksi Re2 untuk menghasilkan polimer P3, yang diinjeksikan ke dalam suspensi berserat dalam 24 jam dari mulainya reaksi Re1; - reaksi Re1 terdiri dari mempersiapkan polimer P2 yang meliputi fungsi isosianat dengan reaksi selama 10 detik hingga 60 menit antara (i) alkali hidroksida dan/atau alkali-tanah hidroksida, (ii) alkali hipohalida dan/atau alkali-tanah hipohalida dan (iii) polimer P1 - reaksi Re2 terdiri dari mempersiapkan polimer P3 dengan reaksi antara (iv) senyawa yang meliputi sedikitnya satu fungsi aldehida atau senyawa yang mampu menghasilkan sedikitnya satu fungsi aldehida dan (v) polimer P2 yang meliputi fungsi isosianat.

(20) RI Permohonan Paten

(19) ID (11) No Pengumuman : 2023/05444 (13) A

(51) I.P.C : H 04L 1/00

(21) No. Permohonan Paten : P00202304658

(22) Tanggal Penerimaan Permohonan Paten :
28 Oktober 2020

(30) Data Prioritas :
(31) Nomor (32) Tanggal (33) Negara

(43) Tanggal Pengumuman Paten :
10 Juli 2023

(71) Nama dan Alamat yang Mengajukan Permohonan Paten :
BEIJING XIAOMI MOBILE SOFTWARE CO.,LTD.
No. 018, Floor 8, Building 6, Yard 33, Middle Xierqi Road, Haidian District, Beijing 100085 China

(72) Nama Inventor :
DONG, Xiandong,CN

(74) Nama dan Alamat Konsultan Paten :
Nadia Am Badar S.H.
Jl. Proklamasi No. 79, Pegangsaan, Menteng, Jakarta

(54) Judul Invensi : METODE DAN PERANGKAT KOMUNIKASI

(57) Abstrak :
Dalam suatu metode komunikasi, titik akses menentukan bingkai pesan pertama. Bingkai pesan pertama meliputi informasi untuk menunjukkan unit resource. Unit resource adalah unit resource tipe tunggal atau unit multi-resource. Unit resource digunakan oleh stasiun untuk transmisi uplink. Titik akses mengirim bingkai pesan pertama.

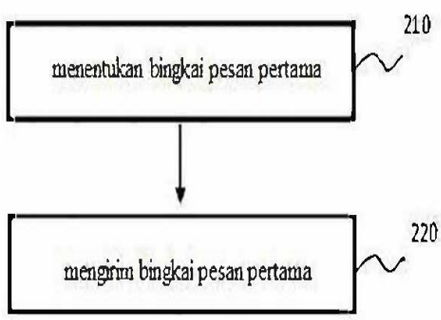

GAMBAR 2

(20) RI Permohonan Paten

(19) ID (11) No Pengumuman : 2023/05443 (13) A

(51) I.P.C : B 65D 85/804

(21) No. Permohonan Paten : P00202304499

(22) Tanggal Penerimaan Permohonan Paten :
24 November 2021

(30) Data Prioritas :

(31) Nomor	(32) Tanggal	(33) Negara
20210284.4	27 November 2020	EP

(43) Tanggal Pengumuman Paten :
10 Juli 2023

(71) Nama dan Alamat yang Mengajukan Permohonan Paten :
SOCIÉTÉ DES PRODUITS NESTLÉ S.A.
Avenue Nestlé 55 1800 VEVEY Switzerland

(72) Nama Inventor :
GAVILLET, Gilles,CH
GERBAULET, Arnaud,FR
BEHRMANN, Veith,DE

(74) Nama dan Alamat Konsultan Paten :
IR. Y.T. Widjojo
Wisma Kemang 5th Floor, Jalan Kemang Selatan No. 1

(54) Judul Invensi : KAPSUL DAN SISTEM UNTUK MEMBUAT SUATU MINUMAN

(57) Abstrak :
Suatu kapsul, suatu sistem yang meliputi kapsul tersebut, suatu metode produksi, dan penggunaan kapsul tersebut untuk membuat suatu minuman, kapsul yang meliputi - suatu bodi kapsul kaku yang memiliki suatu dinding samping melingkar yang memanjang di sekitar ruang bagian dalam dari kapsul, dan diisi dengan suatu bahan minuman, - suatu dinding dasar yang menutupi ruang bagian dalam pada suatu ujung pertama dari dinding samping, - suatu flensa yang disusun secara melingkar pada suatu ujung kedua dari dinding samping, - suatu tutup yang menutupi ruang bagian dalam pada ujung kedua dari dinding samping yang berlawanan dengan dinding dasar dan menutup kapsul secara kedap, dan - suatu elemen saringan yang diposisikan dalam ruang bagian dalam di antara bahan minuman dan tutup; dan - suatu cakram pembawa yang disediakan dalam ruang bagian dalam dari kapsul, dimana tutup dipasang secara dapat dilepas ke flensa, dan dimana cakram pembawa disediakan di antara tutup dan saringan, cakram pembawa tersebut yang meliputi beberapa bukaan jalan keluar prabentuk yang sesuai untuk menyalirkan minuman yang dibuat dari ruang bagian dalam ketika kapsul digunakan dalam perangkat pembuatan minuman. Gambar 2a dan 2b

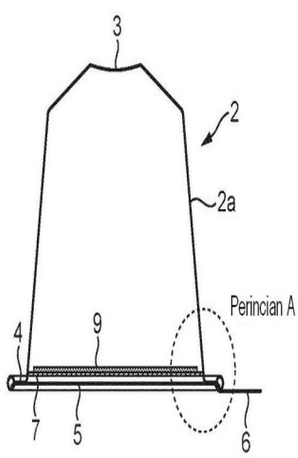

GAMBAR 2A

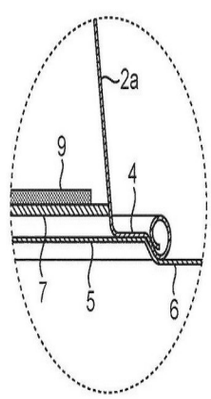

GAMBAR 2B

(20) RI Permohonan Paten

(19) ID (11) No Pengumuman : 2023/05546 (13) A

(51) I.P.C : G 01L 5/00

(21) No. Permohonan Paten : P00202300892

(22) Tanggal Penerimaan Permohonan Paten :
01 Juli 2020

(30) Data Prioritas :

(31) Nomor	(32) Tanggal	(33) Negara
201910586458.2	01 Juli 2019	CN

(43) Tanggal Pengumuman Paten :
12 Juli 2023

(71) Nama dan Alamat yang Mengajukan Permohonan Paten :
XUZHOU XCMG MINING MACHINERY CO., LTD.
No. 39 Gaoxin Road Economic and Technological Development Zone Xuzhou, Jiangsu 221000 China

(72) Nama Inventor :

ZHAO, Zhenfei,CN
ZHANG, Yi,CN
LU, Maomao,CN
QIN, Jiasheng,CN
XU, Haidong,CN
XIA, Youbin,CN
YANG, Xinming,CN
LI, Zhipeng,CN

(74) Nama dan Alamat Konsultan Paten :
Emirsyah Dinar
Gedung Graha Pratama Lantai 15 Jalan MT. Haryono Kavling 15

(54) Judul Invensi : PERANGKAT PENGUKURAN GAYA PENGGALIAN EKSKAVATOR DAN ALAT PENGUJI MENGGUNAKAN PERANGKAT YANG SAMA

(57) Abstrak :

Invensi ini adalah alat pengukur gaya penggalian untuk ekskavator dan alat uji yang menggunakan alat pengukur gaya, dimana alat pengukur gaya terdiri dari pelat pelindung kiri (4), penyangga pemasangan (5), pelat pelindung kanan (7), sensor tegangan-kompresi I (9), alas (12), sensor tegangan-kompresi II (13), dan sensor kedekatan (8, 14). Lubang pin penyangga pemasangan (5), lubang pin atas sensor kompresi tegangan I (9), dan lubang pin atas sensor kompresi tegangan II (13) dipasang bersama melalui pin silinder saya (6); bagian bawah sensor tegangan-kompresi I (9) dan bagian bawah sensor tegangan-kompresi II (13) masing-masing berengsel ke alas (12); pelat pelindung kiri (4) dan pelat pelindung kanan (7) dipasang bersama dan sesuai pada dua sisi permukaan atas alas (12), dan dua ujung pin silinder I (6) masing-masing melewati pin lubang pelat pelindung kiri (4) dan lubang pin pelat pelindung kanan (7); dan sensor kedekatan (8, 14) masing-masing dipasang pada permukaan sisi luar pelat pelindung kiri (4) dan permukaan sisi luar pelat pelindung kanan (7). Perangkat pengukur gaya penggalian untuk ekskavator memiliki karakteristik kesulitan pemasangan yang rendah, efisiensi pengujian yang tinggi, persyaratan lokasi pengujian yang lebih sedikit, dan intensitas tenaga kerja yang rendah.

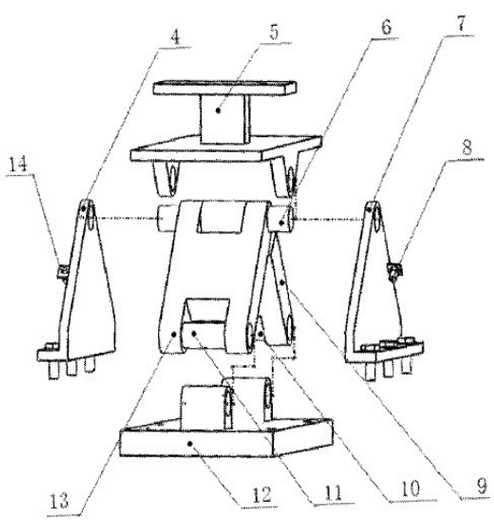

GAMBAR 1

(20) RI Permohonan Paten

(19) ID (11) No Pengumuman : 2023/05522 (13) A

(51) I.P.C : C 25D 11/02,F 24F 1/18,F 25B 39/04,F 25B 1/00,F 28D 1/053,F 28F 13/18,F 28F 9/02

(21) No. Permohonan Paten : P00202305610

(22) Tanggal Penerimaan Permohonan Paten :
26 November 2021

(30) Data Prioritas :

(31) Nomor	(32) Tanggal	(33) Negara
10-2020-0163010	27 November 2020	KR
10-2020-0163011	27 November 2020	KR
10-2021-0150027	03 November 2021	KR

(43) Tanggal Pengumuman Paten :
11 Juli 2023

(71) Nama dan Alamat yang Mengajukan Permohonan Paten :
KYUNGDONG NAVIEN CO., LTD.
95, Suworam-gil, Seotan-myeon, Pyeongtaek-si, Gyeonggi-do 17704 Republic of Korea

(72) Nama Inventor :
HAN, Jae Hyun,KR
JEONG, Chul Ki,KR
LEE, Dong Keun,KR
HWANG, In Soo,KR

(74) Nama dan Alamat Konsultan Paten :
Annisa Am Badar S.H., LL.M.
Jl. Proklamasi No. 79, Pegangsaan, Menteng, Jakarta

(54) Judul Invensi : KONDENSOR EVAPORASI DAN PENGKONDISI UDARA TERMASUK YANG SAMA

(57) Abstrak :
Invensi ini menyediakan suatu kondensor evaporasi yang mampu menjamin kinerja pendinginan tanpa menghasilkan kehilangan dalam tekanan, dan suatu pengkondisi udara termasuk yang sama, dan menyediakan suatu kondensor evaporasi yang terdiri dari: suatu modul kondensasi meliputi suatu saluran fluida; suatu modul injeksi air untuk menyemprotkan, dari atas modul kondensasi, air yang lewat melalui modul kondensasi; dan suatu modul penghambus yang ditempatkan pada satu sisi dari modul kondensasi untuk menyediakan udara yang lewat melalui modul kondensasi, dimana modil kondensasi ditumpuk baris kepala N, masing-masing terdiri dari: suatu kepala pertama ditempatkan pada satu sisi dan dimana suatu jalur aliran dibentuk, dan sejumlah tabung-tabung penghubung untuk menghubungkan jalur aliran dari kepala pertama dan kepala kedua diantara kepala pertama dan kepala kedua, dan disini N adalah bilangan asli lebih besar daripada atau sama dengan 2, dan modul kondensasi, modul injeksi air, dan modul penghembus disusun sehingga air yang disemprotkan oleh modul injeksi air dan udara yang disediakan oleh modul penghembus lewat diantara tabung-tabung penghubung dari modul kondensasi.

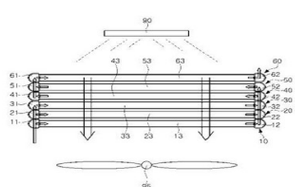

Gambar 3

(20) RI Permohonan Paten

(19) ID (11) No Pengumuman : 2023/05481 (13) A

(51) I.P.C : A 41D 13/11,A 62B 18/02

(21) No. Permohonan Paten : P00202304540

(22) Tanggal Penerimaan Permohonan Paten :
21 Mei 2021

(30) Data Prioritas :

(31) Nomor	(32) Tanggal	(33) Negara
2020-196988	27 November 2020	JP

(43) Tanggal Pengumuman Paten :
11 Juli 2023

(71) Nama dan Alamat yang Mengajukan Permohonan Paten :
SHIGEMATSU WORKS CO., LTD.
26-1, Nishigahara 1-chome, Kita-ku, Tokyo 1140024 Japan

(72) Nama Inventor :
UMEKAWA Kaede,JP

(74) Nama dan Alamat Konsultan Paten :
IR. Y.T. Widjojo
Wisma Kemang 5th Floor, Jalan Kemang Selatan No. 1

(54) Judul Invensi : MASKER DEBU SEKALI PAKAI

(57) Abstrak :
Tujuan dari invensi ini adalah untuk menyediakan suatu masker debu sekali pakai yang disediakan dengan penyaring dan pita pengikat, yang dapat dilipat rata dan disediakan dengan penutuk yang dibentuk dengan sebagian penyaring yang dilipat ke arah bagian dalam, dimana penutup dapat memanjang sepanjang ceruk dari wajah pengguna pada sisi berlawanan dari batang hidung tanpa meningkatkan jumlah dari komponen. Suatu masker debu sekali pakai meliputi penyaring dan pita pengikat dan dapat dilipat menjadi bentuk datar, selanjutnya meliputi penutup yang dibentuk dengan sebagian dari penyaring yang dilipat ke arah bagian dalam, dimana bagian dari penyaring ceruk wajah yang berlawanan pada sisi berlawanan dari batang hidung pengguna diproses secara lokal untuk membuat bagian dari penutup ceruk yang berlawanan dari wajah pengguna pada sisi berlawanan batang hidung menonjol ke arah ceruk tersebut.

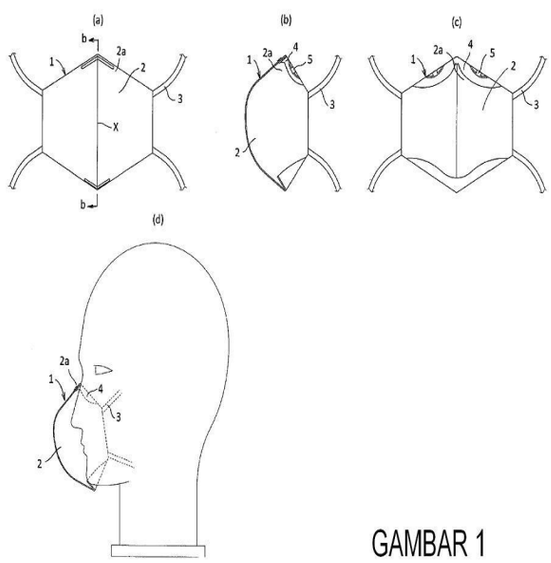

GAMBAR 1

(20) **RI Permohonan Paten**

(19) **ID** **(11)** **No Pengumuman : 2023/05516** **(13) A**

(51) **I.P.C : A 61K 39/12**

(21) **No. Permohonan Paten :** P00202305780

(22) **Tanggal Penerimaan Permohonan Paten :**
23 Desember 2021

(30) **Data Prioritas :**

(31) Nomor	(32) Tanggal	(33) Negara
20217243.3	24 Desember 2020	EP

(43) **Tanggal Pengumuman Paten :**
11 Juli 2023

(71) **Nama dan Alamat yang Mengajukan Permohonan Paten :**
INTERVET INTERNATIONAL B.V.
Wim de Körverstraat 35, 5831 AN Boxmeer Netherlands

(72) **Nama Inventor :**
LANGEREIS, Martijn, Alexander,,NL
VERSTEGEN, Iwan,NL

(74) **Nama dan Alamat Konsultan Paten :**
Marolita Setiati
PT SPRUSON FERGUSON INDONESIA, Graha Paramita 3B Floor Zona D Jl. Denpasar Raya Blok D2 Kav.8 Kuningan

(54) **Judul Invensi :** VAKSIN VEKTOR HVT MULTIVALEN

(57) **Abstrak :**
Invensi ini berhubungan dengan konstruksi HVT (rHVT) rekombinan, yang berguna sebagai vaksin vektor multivalen untuk unggas. rHVT mencakup 4 gen heterolog dari patogen unggas: gen VP2 dari IBDV, gen F dari NDV, dan gen gD dan gI dari ILTV. Gen VP2 dan F disisipkan di daerah genom Us dari rHVT. Gen gD-gI disisipkan di daerah genom UL, salah satu antara UL44 dan UL45, atau antara UL45 dan UL46. rHVT terbukti stabil secara genetik in vitro dan in vivo, dan mengekspresikan semua gen yang disisipkan dengan cukup baik untuk menginduksi imunitas perlindungan pada unggas yang divaksinasi terhadap IBDV, NDV, dan ILTV.

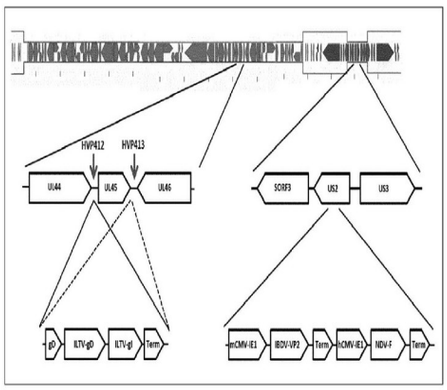

GAMBAR 1

(20) **RI Permohonan Paten**

(19) **ID** **(11)** **No Pengumuman : 2023/05560** **(13) A**

(51) **I.P.C : B 60R 25/24,E 05B 49/00,E 05B 83/00**

(21) **No. Permohonan Paten :** P00202305204

(22) **Tanggal Penerimaan Permohonan Paten :**
08 November 2021

(30) **Data Prioritas :**

(31) Nomor	(32) Tanggal	(33) Negara
2020-208272	16 Desember 2020	JP

(43) **Tanggal Pengumuman Paten :**
12 Juli 2023

(71) **Nama dan Alamat yang Mengajukan Permohonan Paten :**
HONDA MOTOR CO., LTD.
1-1, Minami-Aoyama 2-chome, Minato-ku, Tokyo, 107-8556 Japan Japan

(72) **Nama Inventor :**
Masayuki HASHIMOTO,JP
Wataru OGAWA,JP

(74) **Nama dan Alamat Konsultan Paten :**
Yenny Halim S.E., S.H., M.H.
ACEMARK, Jl. Cikini Raya No. 58 G-H, Jakarta 10330, Indonesia

(54) **Judul Invensi :** SISTEM KOMUNIKASI PADA KENDARAAN, KENDARAAN TUNGGANG SADEL, DAN PROGRAM

(57) **Abstrak :**

Suatu sistem komunikasi pada kendaraan yang sesuai dengan suatu perwujudan mencakup: suatu antena yang berada pada suatu kendaraan dan berkomunikasi dengan suatu terminal pengguna yang berada dalam suatu area komunikasi di sekitar kendaraan; suatu bagian pemrosesan yang melaksanakan suatu proses pengesahan ketika kondisi pelaksanaan pengesahan yang mana kuat gelombang radio sinyal komunikasi dengan terminal pengguna melalui antena setara dengan atau lebih daripada suatu nilai ambang batas yang terpenuhi; dan suatu bagian perolehan yang memperoleh informasi yang menunjukkan suatu keadaan terminal pengguna terhadap kendaraan, dimana bagian pemrosesan melaksanakan proses pengesahan tanpa memperhatikan apakah kondisi pelaksanaan pengesahan terpenuhi atau tidak ketika ditentukan bahwa kondisi perubahan terpenuhi berdasarkan pada informasi yang diperoleh oleh bagian perolehan.

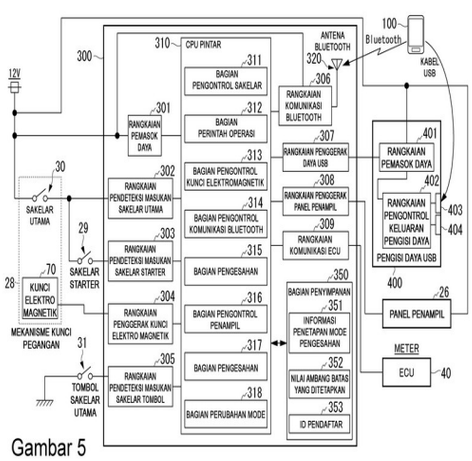

Gambar 5

(20) RI Permohonan Paten

(19) ID (11) No Pengumuman : 2023/05490 (13) A

(51) I.P.C : A 23C 9/142,A 23J 1/20,A 23L 33/19

(21) No. Permohonan Paten : P00202303350

(22) Tanggal Penerimaan Permohonan Paten :
22 Februari 2021

(30) Data Prioritas :

(31) Nomor	(32) Tanggal	(33) Negara
202011068591.8	29 September 2020	CN

(43) Tanggal Pengumuman Paten :
11 Juli 2023

(71) Nama dan Alamat yang Mengajukan Permohonan Paten :
INNER MONGOLIA YILI INDUSTRIAL GROUP CO., LTD
No.1 Jinshan Road, Jinshan Development Zone, Hohhot, Inner Mongolia 010000, P.R. China China

(72) Nama Inventor :
WESCOMBE, Philip Andrew,NZ
VASILJEVIC, Todor,AU
ZHANG, Xingchang,CN
WANG, Caiyun,CN
SZETO, Ignatius Man-Yau,CN
QU, Peng,CN
LUO, Shubo,CN
YUN, Zhanyou,CN
FENG, Haotian,CN

(74) Nama dan Alamat Konsultan Paten :
Prudence Jahja S.H.,LL.M
Januar Jahja and Partners, Menara Batavia lantai 19, Jalan K.H. Mas Mansyur Kavling 126, Jakarta Pusat

(54) Judul Invensi : KOMPOSISI PROTEIN WEI DAN METODE PEMBUATAN SERTA PENGGUNAANNYA

(57) Abstrak :
Invensi ini berhubungan dengan bidang teknik pengolahan protein, dan diungkapkan suatu komposisi protein wei, dan suatu metode pembuatan serta penggunaannya. Komposisi protein wei dari invensi ini mengandung protein wei dan β-kasein, dimana rasio massa β-kasein terhadap protein wei tidak kurang dari 4,5 : 95,5. Komposisi protein wei yang dihasilkan oleh invensi ini terutama tersusun dari suatu bahan protein wei baru, yang memiliki karakteristik pencernaan lebih lambat daripada protein wei lain yang saat ini ada di pasaran. Komposisi protein wei adalah konsentrat protein wei kaya β-kasein yang dapat ditambahkan polisakarida yang dimikronisasi dan polisakarida alami kompleks, dan fungsi menunda pencernaan untuk meningkatkan sintesis otot dan menyediakan nutrisi yang cukup dapat dicapai.

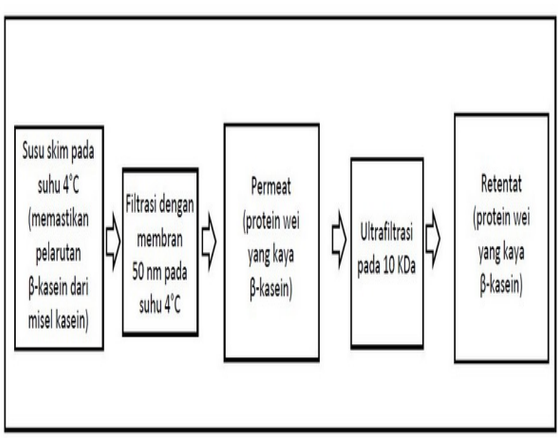

Gambar 1

(20) RI Permohonan Paten

(19) ID (11) No Pengumuman : 2023/05551 (13) A

(51) I.P.C : H 04L 41/00

(21) No. Permohonan Paten : P00202304524

(22) Tanggal Penerimaan Permohonan Paten :
09 November 2021

(30) Data Prioritas :

(31) Nomor	(32) Tanggal	(33) Negara
202011480289.3	15 Desember 2020	CN

(43) Tanggal Pengumuman Paten :
12 Juli 2023

(71) Nama dan Alamat yang Mengajukan Permohonan Paten :
ZTE CORPORATION
ZTE Plaza, Keji Road South Hi-Tech Industrial Park, Nanshan District Shenzhen, Guangdong 518057 China

(72) Nama Inventor :
HE, Wei,CN
ZHANG, Hongyu,CN

(74) Nama dan Alamat Konsultan Paten :
Gianna Larenta S.H.
Gandaria 8 Lantai 3 Unit C Jalan Sultan Iskandar Muda (Arteri Pondok Indah) Jakarta Selatan

(54) Judul Invensi : METODE PENGIRIMAN PESAN, TERMINAL DAN MEDIA PENYIMPANAN

(57) Abstrak :
METODE PENGIRIMAN PESAN, TERMINAL DAN MEDIA PENYIMPANAN Perwujudan menyediakan metode transmisi pesan pesan, terminal, dan media penyimpanan. Dalam metode transmisi pesan pesan yang dilakukan oleh terminal pertama, mode komunikasi setengah dupleks digunakan antara terminal pertama dan terminal kedua, dan metode tersebut meliputi: memperoleh tipe pesan dari pesan yang akan ditransmisikan, dimana tipe pesan meliputi: bertipe tepat waktu dan bertipe sementara; sebagai tanggapan untuk menentukan bahwa pesan yang akan ditransmisikan adalah pesan bertipe tepat waktu, mengalokasikan periode perlindungan transmisi yang sesuai untuk pesan bertipe tepat waktu, dan secara istimewa mentransmisikan pesan bertipe tepat waktu ke terminal kedua dalam periode perlindungan transmisi, sehingga terminal kedua menjalankan operasi yang sesuai dengan pesan bertipe tepat waktu, dimana periode proteksi transmisi digunakan untuk mentransmisikan pesan bertipe tepat waktu.

Gambar 1

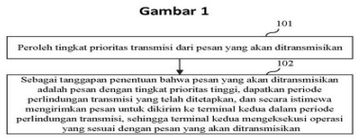

(20) RI Permohonan Paten

(19) ID (11) No Pengumuman : 2023/05581 (13) A

(51) I.P.C : B 01F 3/04,B 01F 13/02,B 01F 13/00,B 01F 15/00,B 01F 3/00

(21) No. Permohonan Paten : P00202213191

(22) Tanggal Penerimaan Permohonan Paten :
27 Mei 2021

(30) Data Prioritas :

(31) Nomor	(32) Tanggal	(33) Negara
63/031,257	28 Mei 2020	US

(43) Tanggal Pengumuman Paten :
13 Juli 2023

(71) Nama dan Alamat yang Mengajukan Permohonan Paten :
SOLUGEN, INC.
14549 Minetta Street, Houston, Texas 77035-6523
United States of America

(72) Nama Inventor :
HUNT, Sean, T.,US
KECKLER, Kenneth,US

(74) Nama dan Alamat Konsultan Paten :
Marolita Setiati
PT SPRUSON FERGUSON INDONESIA, Graha Paramita 3B Floor Zona D Jl. Denpasar Raya Blok D2 Kav.8 Kuningan

(54) Judul Invensi : RAKITAN REAKTOR SPARGER

(57) Abstrak :
Sistem reaktor meliputi bejana reaktor yang dikonfigurasi untuk menampung fluida proses, dan rakitan sparger yang secara operasional digabungkan ke bejana reaktor dan dikonfigurasi untuk memasok campuran gas dan fluida proses yang disirkulasikan kembali ke bejana reaktor. Rakitan sparger meliputi sejumlah ruang sparger. Masing-masing ruang sparger meliputi saluran fluida proses yang digabungkan secara fluida ke aliran balik fluida proses dari bejana reaktor melalui saluran masuk fluida proses, dimana saluran masuk fluida proses tersebut memiliki blok pertama dan rakitan katup pembuangan. Masing-masing ruang sparger meliputi saluran sparger yang digabungkan secara fluida ke saluran fluida proses dan sparger yang ditempatkan di dalam saluran sparger dan digabungkan secara fluida ke sumber gas melalui saluran masuk gas. Masing-masing ruang sparger juga meliputi saluran keluar campuran gas-fluida proses yang secara fluida menggabungkan saluran sparger ke saluran keluar sparger dari bejana reaktor.

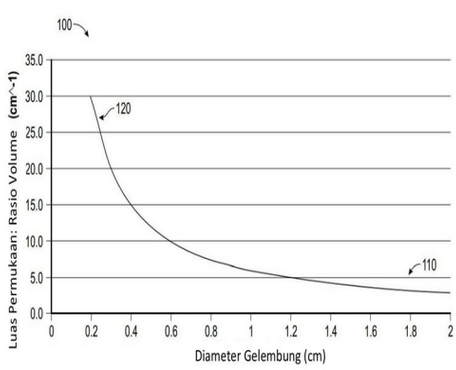

Gambar 1

(20) RI Permohonan Paten

(19) ID (11) No Pengumuman : 2023/05619 (13) A

(51) I.P.C : H 01J 37/06,H 05H 5/00

(21) No. Permohonan Paten : P00202215901

(22) Tanggal Penerimaan Permohonan Paten :
31 Desember 2022

(30) Data Prioritas :
(31) Nomor (32) Tanggal (33) Negara

(43) Tanggal Pengumuman Paten :
14 Juli 2023

(71) Nama dan Alamat yang Mengajukan Permohonan Paten :
Badan Riset dan Inovasi Nasional (BRIN)
Gedung B.J. Habibie, Jalan M.H. Thamrin Nomor 8
Indonesia

(72) Nama Inventor :

Prof. Drs. Darsono, M.Sc.,ID
Ir. Suprapto,ID
Taxwim, S.T.,ID
Saefurrochman, S.T., M.Eng.,ID
Galih Setiaji, S.T., M.S.E,ID
Dwi Handoko Arthanto, S.T., M.T,ID
Alfan Muttaqin, S.Si., M.Ling.,ID
Karina Anggraeni, S.T,ID

(74) Nama dan Alamat Konsultan Paten :

(54) Judul Invensi : PEMBANGKIT SINAR ELEKTRON TIGA ELEKTRODA DENGAN TABUNG AKSELERATOR MULTIGUNA SEBAGAI BAGIAN EKSTRAKTORNYA

(57) Abstrak :

Invensi ini berhubungan dengan pembangkit sinar elektron yang memiliki tiga elektroda, dimana pembangkit tersebut dapat dilengkapi dengan suatu tabung akselerator sebagai bagian dari ekstraktor sedemikian hingga memiliki fungsi yang berbeda tergantung pemanfaatan sinar elektron tersebut seperti pemanfaatan pada sterilisai makanan, cross-lingking polimer, pengelasan, evaporasi bahan non-metal, dan pemanfaatan lainnya. Adapun pembangkit sinar elektron menurut invensi ini terdiri dari: elektroda yang bagian bawahnya tersambung dengan flange; filamen sebagai sumber elektron yang dihasilkan dari perbedaan tegangan pada elektroda; catu daya, sebagai penyuplai tegangan elektroda; dan tabung akselerator yang tersambung dengan flange melalui isolator PTFE.

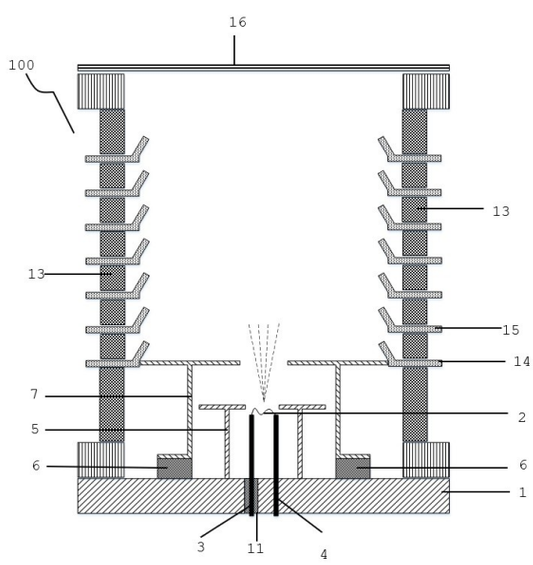

(20) RI Permohonan Paten

(19) ID (11) No Pengumuman : 2023/05606 (13) A

(51) I.P.C : G 09G 3/00

(21) No. Permohonan Paten : P00202305569

(22) Tanggal Penerimaan Permohonan Paten :
29 Desember 2020

(30) Data Prioritas :
(31) Nomor (32) Tanggal (33) Negara

(43) Tanggal Pengumuman Paten :
13 Juli 2023

(71) Nama dan Alamat yang Mengajukan Permohonan Paten :
QUALCOMM INCORPORATED
5775 Morehouse Drive, San Diego, California 92121-1714, United States of America United States of America

(72) Nama Inventor :
Natan JACOBSON,US
Daniel STAN,CA
Ike IKIZYAN,US
Mark STERNBERG,CA
Timothy David TANG,US
Yan LI,CN
Xinchao YANG,CN

(74) Nama dan Alamat Konsultan Paten :
Ludiyanto S.H., M.H., M.M.
Jalan Hayam Wuruk No. 3 i & j Jakarta Pusat

(54) Judul Invensi : METODE DAN PERALATAN UNTUK SUBSAMPEL ADAPTIF UNTUK KOREKSI DEMURA

(57) Abstrak :
Pengungkapan ini berkaitan dengan metode dan peranti untuk pemrosesan tampilan termasuk peralatan, misalnya DPU. Peralatan dapat menerima sejumlah pengukuran panel untuk panel tampilan, masing-masing dari sejumlah pengukuran panel yang berkaitan dengan sejumlah subpixel dalam panel tampilan. Peralatan juga dapat menentukan, saat menerima sejumlah pengukuran panel, sedikitnya satu offset untuk satu atau lebih subpixel dari sejumlah subpixel yang berkaitan dengan masing-masing dari sejumlah pengukuran panel. Peralatan juga dapat menyimpan, saat menentukan sedikitnya satu offset untuk satu atau lebih subpixel, sedikitnya satu offset untuk satu atau lebih subpixel yang berkaitan dengan masing-masing dari sejumlah pengukuran panel.

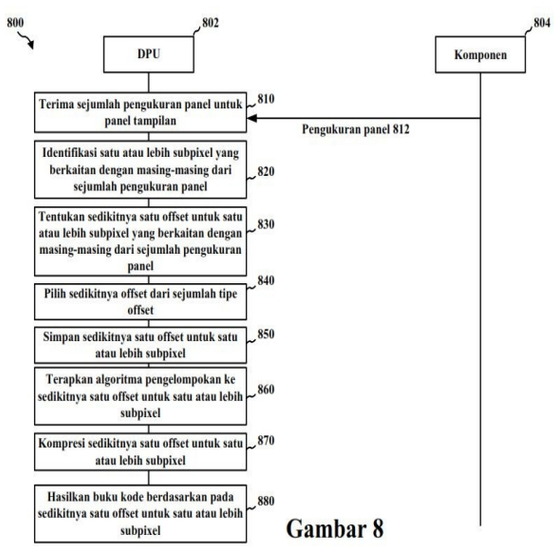

Gambar 8

(20) RI Permohonan Paten

(19) ID (11) No Pengumuman : 2023/05476 (13) A

(51) I.P.C : G 01S 5/02,G 01S 5/00,H 04W 76/14,H 04W 64/00

(21) No. Permohonan Paten : P00202304840

(22) Tanggal Penerimaan Permohonan Paten :
03 Desember 2021

(30) Data Prioritas :

(31) Nomor	(32) Tanggal	(33) Negara
20200100719	09 Desember 2020	GR

(43) Tanggal Pengumuman Paten :
11 Juli 2023

(71) Nama dan Alamat yang Mengajukan Permohonan Paten :
QUALCOMM INCORPORATED
5775 Morehouse Drive, San Diego, California 92121-1714, United States of America United States of America

(72) Nama Inventor :
Jingchao BAO,CN
Sony AKKARAKARAN,IN
Alexandros MANOLAKOS,GR
Tao LUO,US

(74) Nama dan Alamat Konsultan Paten :
Ludiyanto S.H., M.H., M.M.
Jalan Hayam Wuruk No. 3 i & j Jakarta Pusat

(54) Judul Invensi : PEMPOSISIAN UE-KE-UE

(57) Abstrak :
Metode untuk menggunakan UE pertama sebagai titik jangkar mencakup: mengirim, dari UE pertama ke entitas jaringan, pesan kemampuan pemposisian yang menunjukkan bahwa UE pertama mampu mentransfer PRS antara UE pertama dan UE kedua; dimana metode selanjutnya meliputi: mengirim, dari UE pertama ke UE kedua, PRS pertama; atau mengukur, pada UE pertama, PRS kedua yang diterima dari UE kedua; atau kombinasinya.

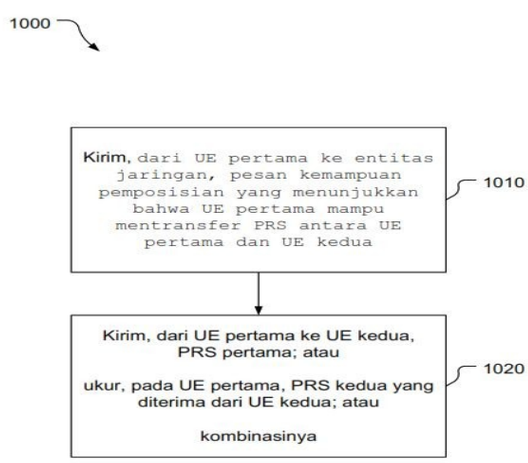

Gambar 10

(20) **RI Permohonan Paten**

(19) **ID** **(11)** **No Pengumuman : 2023/05467** **(13) A**

(51) **I.P.C : B 09B 3/00,C 04B 14/24,C 04B 18/08,C 04B 18/04,C 04B 18/02**

(21) **No. Permohonan Paten :** P00202212182

(22) **Tanggal Penerimaan Permohonan Paten :**
23 Oktober 2020

(30) **Data Prioritas :**

(31) Nomor	(32) Tanggal	(33) Negara
63/004,032	02 April 2020	US

(43) **Tanggal Pengumuman Paten :**
11 Juli 2023

(71) **Nama dan Alamat yang Mengajukan Permohonan Paten :**
DREXEL UNIVERSITY
3141 Chestnut Street Philadelphia, PA 19104 United States of America

(72) **Nama Inventor :**
BALAPOUR, Mohammad,IR
FARNAM, Yaghoob,IR
HSUAN, Yick, Grace,US

(74) **Nama dan Alamat Konsultan Paten :**
Marodin Sijabat S.H
Adastra An Intellectual Property Firm Epi Walk Building 3 rd Floor Jl. HR Rasuna Said No. 306, Rt 2/Rw 5 Karet Kuningan Setia Budi

(54) **Judul Invensi :** METODE PRODUKSI AGREGAT RINGAN DARI ABU PEMBAKARAN LIMBAH-BATUBARA

(57) **Abstrak :**

Agregat ringan buatan (manufacturing lightweight aggregate, LWA) dengan teknik penyinteran membutuhkan keseimbangan yang halus di antara tiga kondisi: membentuk fase cair leleh dalam jumlah memadai selama penyinteran; mencapai viskositas yang tepat untuk suspensi padat-cair; dan memancarkan gas dalam jumlah memadai yang dapat terperangkap oleh fase cair untuk membentuk pori-pori. LWA dibuat dari Abu Pembakaran Limbah Batubara (Waste Coal Combustion Ash, W-CCA) rendah kalsium dan tinggi kalsium yang mencakup abu terbang dan abu bawah. Fraksi massa setidaknya 40% fase cair untuk abu terbang dan 50% untuk abu bawah diperlukan untuk keberhasilan pemerangkapan fase gas yang dipancarkan selama penyinteran. Pori-pori yang lebih besar diamati dalam mikrostruktur sampel-sampel LWA yang terbuat menggunakan W-CCA tinggi kalsium dalam perbandingan dengan W-CCA rendah kalsium. Hasil ini terutama disebabkan oleh sampel-sampel tinggi kalsium yang membentuk fase cair dengan nilai viskositas yang lebih rendah dan memancarkan fase gas dalam jumlah yang lebih tinggi selama penyinteran daripada sampel-sampel rendah kalsium. Fase gas dihasilkan dengan reduksi hematit dan dekomposisi anhidrit.

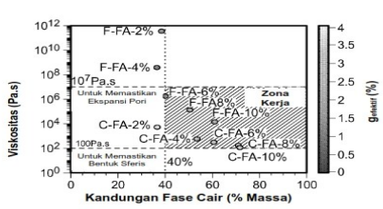

GAMBAR 13

(20) **RI Permohonan Paten**

(19) **ID** **(11)** **No Pengumuman : 2023/05482** **(13) A**

(51) **I.P.C : G 02B 5/04**

(21) **No. Permohonan Paten :** P00202304350

(22) **Tanggal Penerimaan Permohonan Paten :**
19 November 2021

(30) **Data Prioritas :**

(31) Nomor	(32) Tanggal	(33) Negara
63/116,715	20 November 2020	US
17/530,126	18 November 2021	US

(43) **Tanggal Pengumuman Paten :**
11 Juli 2023

(71) **Nama dan Alamat yang Mengajukan Permohonan Paten :**
APPLE INC.
One Apple Park Way, Cupertino, California 95014, United States of America United States of America

(72) **Nama Inventor :**
Alexander Yu FELDMAN,US
Takeyoshi SAIGA,JP
Alan KLEIMAN-SHWARSCTEIN,US
Yoshikazu SHINOHARA,US
Adar MAGEN,IL

(74) **Nama dan Alamat Konsultan Paten :**
Ludiyanto S.H., M.H., M.M.
Jalan Hayam Wuruk No. 3 i & j Jakarta Pusat

(54) **Judul Invensi :** PRISMA PELIPAT CAHAYA ELEMEN TUNGGAL

(57) **Abstrak :**
Sistem optik untuk kamera dapat mencakup kelompok lensa yang memiliki satu atau lebih lensa, prisma, dan sensor citra. Prisma tersebut dapat berupa prisma pelipat cahaya elemen tunggal yang diposisikan di antara lensa dan sensor citra di sepanjang jalur pentransmisi optik cahaya. Prisma tersebut dapat dikonstruksi dari sepotong bahan stok monolitik dan dapat mencakup setidaknya empat permukaan, yang dapat melipat cahaya di dalam prisma setidaknya empat kali untuk memandu cahaya dari satu atau lebih lensa yang melewati prisma ke sensor citra. Prisma tersebut juga dapat mencakup satu atau lebih penutup apertur di dalam prisma untuk mengurangi suar atau pijar.

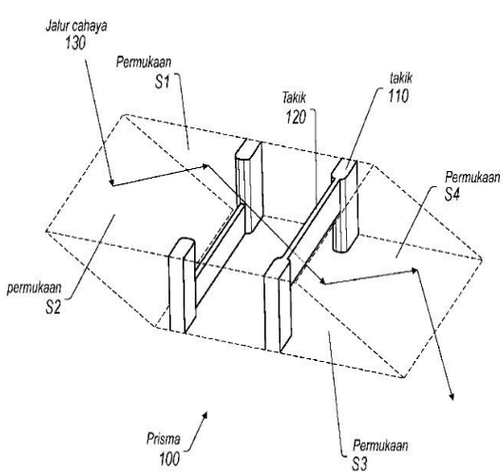

GAMBAR 1A

(20) **RI Permohonan Paten**

(19) **ID** (11) **No Pengumuman : 2023/05428** (13) **A**

(51) **I.P.C : G 09G 3/32**

(21) **No. Permohonan Paten :** P00202303068

(22) **Tanggal Penerimaan Permohonan Paten :**
05 September 2022

(30) **Data Prioritas :**

(31) Nomor	(32) Tanggal	(33) Negara
2021114710557	03 Desember 2021	CN

(43) **Tanggal Pengumuman Paten :**
10 Juli 2023

(71) **Nama dan Alamat yang Mengajukan Permohonan Paten :**
HONOR DEVICE CO., LTD.
Suite 3401, Unit A, Building 6, Shum Yip Sky Park, No. 8089, Hongli West Road Xiangmihu Street, Futian District Shenzhen, Guangdong 518040, People's Republic of China China

(72) **Nama Inventor :**
ZHAO, Jing,CN

(74) **Nama dan Alamat Konsultan Paten :**
Maria Carola D Monintja S.H.,M.H.
Wisma 46 Lt. 48 Jl. Jend. Sudirman Kav. 1

(54) **Judul Invensi :** METODE UNTUK MENYESUAIKAN TEGANGAN GERAKAN PADA PERAKITAN TAMPILAN DAN PERANTI TERMINAL

(57) **Abstrak :**
Permohonan ini berhubungan dengan teknologi tampilan, dan menyediakan suatu metode untuk menyesuaikan tegangan gerak pada perakitan tampilan dan peranti terminal. Metode diterapkan pada suatu peranti terminal, dan peranti terminal meliputi perakitan tampilan pemancar cahaya aktif. Metode meliputi: memperoleh data gambar bingkai gambar ke-N, dimana N adalah bilangan bulat positif; memperoleh skala keabuan tertinggi dari bingkai gambar ke-N menurut data gambar, dimana skala keabuan tertinggi dari bingkai gambar ke-N adalah nilai maksimum dari skala keabuan menurut piksel pada bingkai gambar ke-N; memperoleh tegangan penggerak dari bingkai gambar ke-N menurut skala keabuan tertinggi dari bingkai gambar ke-N, dimana tegangan penggerak dari bingkai gambar ke-N adalah tegangan yang dibutuhkan jika perakitan tampilan menampilkan bingkai gambar ke-N; dan mengirim jumlah penyesuaian tegangan dari bingkai gambar ke-N ke perakitan tampilan, dimana jumlah penyesuaian tegangan dari bingkai gambar ke-N diperoleh berdasarkan tegangan penggerak dari bingkai gambar ke-N. Berdasarkan solusi teknis dari penerapan ini, dalam kasus untuk memastikan tampilan gambar yang normal, tegangan penggerak dari perakitan tampilan dikurangi, sehingga mengurangi konsumsi daya dari perakitan tampilan.

(20) RI Permohonan Paten

(19) ID (11) No Pengumuman : 2023/05605 (13) A

(51) I.P.C : A 61K 39/395,A 61P 1/16,A 61P 13/12,A 61P 9/12,A 61P 3/10,A 61P 9/10,A 61P 27/06,A 61P 19/02,A 61P 11/00,A 61P 17/00,A 61P 35/00,C 07K 16/22,C 12N 15/63,C 12N 15/13

(21) No. Permohonan Paten : P00202305578

(22) Tanggal Penerimaan Permohonan Paten :
03 Desember 2021

(30) Data Prioritas :

(31) Nomor	(32) Tanggal	(33) Negara
202011405490.5	03 Desember 2020	CN
202111366667.X	18 November 2021	CN

(43) Tanggal Pengumuman Paten :
13 Juli 2023

(71) Nama dan Alamat yang Mengajukan Permohonan Paten :
JIANGSU HENGRUI PHARMACEUTICALS CO., LTD.
No. 7 Kunlunshan Road, Economic and Technological Development Zone, Lianyungang, Jiangsu 222047 China

(72) Nama Inventor :
MA, Xiazhen,CN
WU, Tingting,CN
LIU, Xun,US

(74) Nama dan Alamat Konsultan Paten :
Annisa Am Badar S.H., LL.M.
Jl. Proklamasi No. 79, Pegangsaan, Menteng, Jakarta

(54) Judul Invensi : KOMPOSISI FARMASI YANG TERDIRI DARI ANTIBODI ANTI-FAKTOR PERTUMBUHAN JARINGAN IKAT

(57) Abstrak :
Invensi ini menyediakan suatu komposisi farmasi yang terdiri dari antibodi anti-faktor pertumbuhan jaringan ikat. Dalam aspek lain, lebih lanjut disediakan penggunaan komposisi farmasi yang terdiri dari antibodi anti-faktor pertumbuhan jaringan ikat.

(20) RI Permohonan Paten

(19) ID (11) No Pengumuman : 2023/05545 (13) A

(51) I.P.C : B 60K 17/08

(21) No. Permohonan Paten : P00202215492

(22) Tanggal Penerimaan Permohonan Paten :
26 Desember 2022

(30) Data Prioritas :
(31) Nomor (32) Tanggal (33) Negara

(43) Tanggal Pengumuman Paten :
12 Juli 2023

(71) Nama dan Alamat yang Mengajukan Permohonan Paten :
Badan Riset dan Inovasi Nasional (BRIN)
Gedung B.J. Habibie, Jalan M.H. Thamrin Nomor 8, Indonesia

(72) Nama Inventor :
Hendri Maja Saputra, M.T.,ID
Midriem Mirdanies, M.T.,ID
Catur Hilman Adritya Haryo Bhakti Baskoro, M.T. ,ID
Vita Susanti, S.Kom. ,ID
Rahmat, S.T. ,ID

(74) Nama dan Alamat Konsultan Paten :

(54) Judul Invensi : SISTEM PENGGERAK RODA MODULAR KENDARAAN OTONOM

(57) Abstrak :
Invensi ini berkaitan dengan suatu sistem penggerak roda modular pada kendaraan otonom yang dikendalikan oleh unit kendali elektronik melalui media komunikasi tertentu, yang terdiri dari unit mikrokontroler/ mikroprosesor yang terhubung dengan unit driver motor sebagai penggerak motor elektrik dan unit cakram rem, untuk mengendalikan arah dan kecepatan putar roda yang dideteksi dengan menggunakan sensor kecepatan secara non-kontak, yang terhubung dengan 2 bagian penyangga di kedua sisi, dimana sisi pertama berupa pegas peredam kejut dan sisi kedua berupa peluncur ganda, yang dicirikan dengan peluncur ganda yang disukai berjumlah 2 buah secara berdampingan agar gerakan vertikal roda lebih stabil ketika menerima kejutan. Sistem pada invensi ini beroperasi dengan tahapan-tahapan yaitu: mengaktifkan sistem, membaca kecepatan putar roda saat ini oleh sensor kecepatan yang dibaca oleh mikrokontroller/ mikroprosesor dan diteruskan ke unit kendali elektronik pada kendaraan otonom, memberi perintah ke penggerak roda modular untuk menggerakkan atau menghentikan gerakkan roda, membaca perintah dari unit kendali elektronik oleh mikrokontroller/ mikroprosesor yang selanjutnya akan diteruskan ke unit driver untuk menggerakkan motor elektrik atau menghentikan gerakkan roda menggunakan aktuator rem, dan mengulangi proses sesuai perintah dari Unit Kendali Elektronik hingga sistem dimatikan.

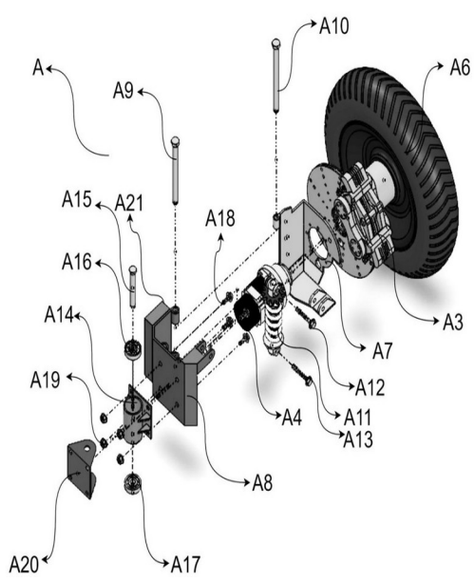

(20) RI Permohonan Paten

(19) ID (11) No Pengumuman : 2023/05618 (13) A

(51) I.P.C : A 61B 6/00,G 01R 31/00

(21) No. Permohonan Paten : P00202215921

(22) Tanggal Penerimaan Permohonan Paten :
31 Desember 2022

(30) Data Prioritas :
(31) Nomor (32) Tanggal (33) Negara

(43) Tanggal Pengumuman Paten :
14 Juli 2023

(71) Nama dan Alamat yang Mengajukan Permohonan Paten :
Badan Riset dan Inovasi Nasional (BRIN)
Gedung B.J. Habibie, Jalan M.H. Thamrin Nomor 8, Jakarta Pusat Indonesia

(72) Nama Inventor :
Riswal Nafi Siregar,ID
Sukandar,ID
Gina Kusuma,ID
Hari Nurcahyadi,ID
Sanda,ID
Romadhon,ID
Kusdi,ID
Budi Santoso,ID
Joko Sumanto,ID

(74) Nama dan Alamat Konsultan Paten :

(54) Judul Invensi : PERANGKAT DIAGNOSA FUNGSI TIROID

(57) Abstrak :
Invensi ini mengenai perangkat diagnosa fungsi kelenjar tiroid. Perangkat ini terdiri atas unit mekanik, unit instrumentasi nuklir, unit pengolah data, unit display dan penyuplay tegangan. Diagnosa fungsi kelenjar tiroid ditampilkan melalui grafik dan notasi numerik dari persamaan diagnosa fungsi kelenjar tiroid yang dihasilkan melalui pencacahan oleh unit elektronik pada instrumentasi nuklir. Pencacahan dilakukan pada lebar spektrum energi dari sumber radioaktif I-131 dan Tc-99 yang telah diproses unit instrumentasi nuklir dari pulsa eksponensial keluaran dari unit deteksi menjadi pulsa digital. Perangkat diagnosa fungsi kelenjar tiroid ini unit instrumentasi nuklir dan mekanik kompak dan user friendly. Perangkat mudah dioperasikan, safety dari gangguan tegangan luar dan aman bagi pengguna sehingga sangat bermanfaat bagi rumah sakit terutama poli kedokteran nuklir.

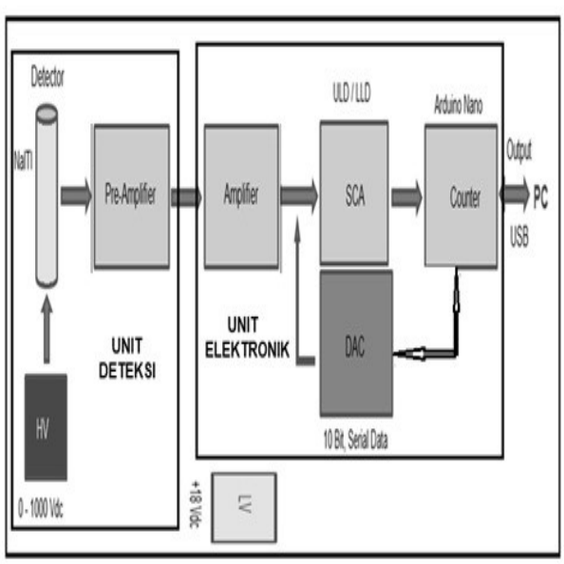

(20) RI Permohonan Paten

(19) ID (11) No Pengumuman : 2023/05401 (13) A

(51) I.P.C : B 65D 88/74,B 65D 81/18,B 65D 90/00

(21) No. Permohonan Paten : P00202303064

(22) Tanggal Penerimaan Permohonan Paten :
06 Agustus 2021

(30) Data Prioritas :

(31) Nomor	(32) Tanggal	(33) Negara
202010926003.3	07 September 2020	CN

(43) Tanggal Pengumuman Paten :
10 Juli 2023

(71) Nama dan Alamat yang Mengajukan Permohonan Paten :
TRANS OCEAN BULK LOGISTICS LTD
Trans Ocean House, Tollbar Way, Hedge End, Southampton Hampshire SO30 2UH United Kingdom

(72) Nama Inventor :
PARENZEE, Sergio Bryan,ZA

(74) Nama dan Alamat Konsultan Paten :
Mutiara Suseno LL.B., M.H.
Mutiara Patent Gedung Nilakandi Lantai 5 Jl. Roa Malaka Utara No. 1-3, Jakarta Barat

(54) Judul Invensi : SISTEM PEMANASAN UAP UNTUK WADAH

(57) Abstrak :

Abstrak SISTEM PEMANASAN UAP UNTUK WADAH Suatu sistem pemanasan uap untuk suatu wadah terdiri dari suatu rakitan distribusi dan suatu rakitan pemanas. Rakitan pemanas terdiri dari suatu pelat pemanas (3) yang disusun pada suatu pelat dasar dari suatu wadah. Pelat pemanas (3) adalah suatu pelat berongga yang didalamnya dilengkapi dengan sejumlah kanal-lewat (1). Rakitan distribusi berhubungan dengan rakitan pemanas, dan mendistribusikan uap ke seluruh kanal-lewat (1) dari pelat pemanas (3). Sistem pemanasan uap untuk suatu wadah tersebut memiliki suatu desain yang canggih. Pelat pemanas dalam sistem pemanasan uap tersebut ditempatkan di tempat sebelum memuat atau menumpuk barang-barang, dan kemudian uap dimasukkan untuk memanaskan seluruh pelat pemanas berongga, sedemikian sehingga pelat pemanas memindahkan panas ke barang-barang yang tersusun diatasnya untuk memanaskan barang-barang, dengan demikian memaksimalkan permukaan pemanasan dan meningkatkan efisiensi pemanasan. Uap yang dilepaskan dalam ruang pemanasan memungkinkan energi panas dimanfaatkan sepenuhnya, dengan demikian meningkatkan secara efektif efisiensi pemanasan dan menurunkan biaya. Selain itu, sistem tersebut dapat dipasang secara mudah dan dapat digunakan kembali.

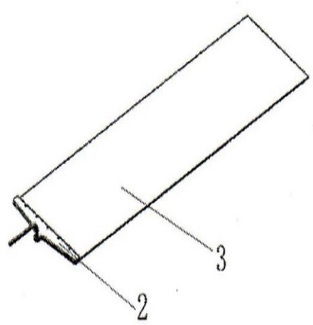

Gb. 1

(20) RI Permohonan Paten

(19) ID (11) No Pengumuman : 2023/05503 (13) A

(51) I.P.C : B 62D 55/26,B 62D 55/18

(21) No. Permohonan Paten : P00202212605

(22) Tanggal Penerimaan Permohonan Paten :
04 Januari 2020

(30) Data Prioritas :

(31) Nomor	(32) Tanggal	(33) Negara
201910299524.8	15 April 2019	CN

(43) Tanggal Pengumuman Paten :
11 Juli 2023

(71) Nama dan Alamat yang Mengajukan Permohonan Paten :
XUZHOU XCMG MINING MACHINERY CO., LTD.
QuLihong No.39 Gaoxin Road, Economic And Technological Development Zone Xuzhou, Jiangsu 221000 China

(72) Nama Inventor :

QU, Lihong,CN
YANG, Yufeng,CN
DING, Yuejin,CN
WANG, Yong,CN
LIU, Yongcan,CN
JIAO, Qing,CN
WANG, Ranran,CN
ZHANG, Yaxiong,CN
WU, Qingli,CN
WANG, Chunlei,CN
FU, Guishan,CN
WEN, Jun,CN
WANG, Yunxian,CN
ZHANG, Yi,CN
ZHANG, Congcong,CN

(74) Nama dan Alamat Konsultan Paten :
Emirsyah Dinar
Gedung Graha Pratama Lantai 15 Jalan MT. Haryono Kavling 15

(54) Judul Invensi : CRAWLER MESIN TEKNIK DAN DAN KENDARAAN TEKNIK

(57) Abstrak :

Perayap mesin rekayasa dan kendaraan rekayasa. Perayap mesin rekayasa terdiri dari beberapa pelat perayap (1) yang terhubung secara berurutan dan membentuk loop tertutup; pelat perayap (1) terdiri dari bagian penopang, bagian badan, dan bagian traksi; bagian penopang terdiri dari pelat dasar (120), permukaan lintasan (106), dan blok pemandu (114); bagian bodi dihubungkan ke pelat dasar (120), beberapa rongga (123, 125) disediakan di bagian bodi, dan kontur pada dua sisi bagian bodi dicocokkan dengan pin lug (102, 103, 104) di pelat perayap yang berdekatan; bagian traksi terhubung ke bagian tubuh, dan bagian traksi terdiri dari gigi (11) dan beberapa pin lug yang menonjol (102, 103, 104). Di bawah kondisi bahwa persyaratan untuk penopang dan penggerak berat alat berat yang sama terpenuhi, perayap dapat memberikan dukungan berkelanjutan untuk roda dorong, tegangan kontak lebih kecil, proses pengecoran keseluruhan lebih baik, dan bobot keseluruhan lebih ringan; fleksibilitas dan kemampuan manuver seluruh alat berat dapat ditingkatkan di bawah kondisi jaminan keandalan.

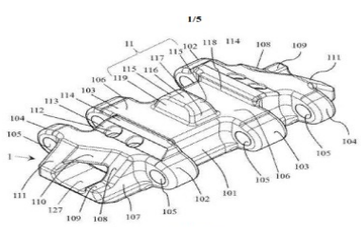

GAMBAR 1

(20) RI Permohonan Paten

(19) ID (11) No Pengumuman : 2023/05544 (13) A

(51) I.P.C : C 11B 3/00

(21) No. Permohonan Paten : P00202214955

(22) Tanggal Penerimaan Permohonan Paten :
16 Desember 2022

(30) Data Prioritas :
(31) Nomor (32) Tanggal (33) Negara

(43) Tanggal Pengumuman Paten :
12 Juli 2023

(71) Nama dan Alamat yang Mengajukan Permohonan Paten :
Badan Riset dan Inovasi Nasional (BRIN)
Gedung B.J. Habibie, Jl. M.H. Thamrin No. 8 Indonesia

(72) Nama Inventor :

Maharani Dewi Solikhah,ID
Romelan,ID
Agus Kismanto,ID
Ade Pamungkas,,ID
Yayan Heryana,ID
Fatimah Tresna Pratiwi,ID
Oni Fariza,ID
Adi Prismantoko,ID
Fairuz Milkiy Kuswa,ID
Hafizh Ghazidin,ID
Hariana,ID
Soni Solistia Wirawan,ID
Arie Rahmadi,ID
Khairil Amri,ID
Matheofani,ID
Kristianto Adi Widiatmoko,ID
Ika Wulandari,ID
Anisa Galuh Arisanti,ID

(74) Nama dan Alamat Konsultan Paten :

(54) Judul Invensi : SISTEM DEWATERING UNTUK BIODIESEL DENGAN TEKNOLOGI VAKUM TERMAL

(57) Abstrak :

Sifat biodiesel yang cenderung higroskopis sehingga dapat menyerap uap air dari lingkungan selama proses transportasi dan penyimpanan menyebabkan kandungan air dalam biodiesel meningkat dan dapat melebihi standar mutu yang disyaratkan. Invensi ini berhubungan dengan suatu sistem dewatering untuk biodiesel dengan teknologi vakum termal yang terdiri dari tangki evaporator vertikal yang dilengkapi dengan tray internal dan alat penukar panas yang didisain secara kompak, modular, dan hemat energi serta mampu menurunkan kadar air biodiesel menjadi kurang dari 250 ppm, sehingga cocok untuk memperbaiki kadar air biodiesel yang melebihi spesifikasi yang berlaku. Setiap tray -nya dilengkapi dengan tanggul yang berfungsi untuk mengatur ketinggian cairan, sehingga proses evaporasi berlangsung secara merata dan homogen. Dengan sistem tersebut maka permukaan cairan kontak lebih luas sehingga air di dalam biodiesel mudah teruapkan dengan sistem vakum dan laju penguapan semakin cepat. Pada nozzle inlet tangki evaporator vertikal dilengkapi dengan orifice untuk menjaga kestabilan tekanan di luar sistem evaporator. Tray ini juga dilengkapi dengan alat pemanas (coil) untuk menjaga temperatur yang merata sesuai dengan target operasi.

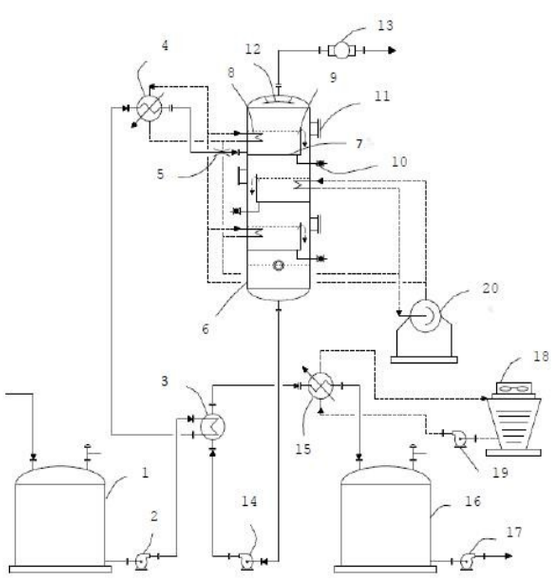

(20) RI Permohonan Paten

(19) ID (11) No Pengumuman : 2023/05455 (13) A

(51) I.P.C : A 24B 15/30,A 24B 15/16,A 24B 15/14,A 24B 3/14

(21) No. Permohonan Paten : P00202300230

(22) Tanggal Penerimaan Permohonan Paten :
28 Juni 2021

(30) Data Prioritas :

(31) Nomor	(32) Tanggal	(33) Negara
20183164.1	30 Juni 2020	EP

(43) Tanggal Pengumuman Paten :
11 Juli 2023

(71) Nama dan Alamat yang Mengajukan Permohonan Paten :
PHILIP MORRIS PRODUCTS S.A.
Quai Jeanrenaud 3, 2000 Neuchâtel Switzerland

(72) Nama Inventor :
ARNDT, Daniel,DE
CAMPANONI, Prisca,IT
SCHALLER, Jean-Pierre,CH

(74) Nama dan Alamat Konsultan Paten :
Marolita Setiati
PT SPRUSON FERGUSON INDONESIA, Graha Paramita 3B Floor Zona D Jl. Denpasar Raya Blok D2 Kav.8 Kuningan

(54) Judul Invensi : SUBSTRAT PENGHASIL AEROSOL BARU YANG TERDIRI ATAS SPESIES MATRICARIA

(57) Abstrak :
Artikel penghasil aerosol berpemanas (1000)(4000a,4000b)(5000) terdiri atas substrat penghasil aerosol (1020), substrat penghasil aerosol yang dibentuk dari bahan kamomil terhomogen yang terdiri atas partikel kamomil, pembentuk aerosol dan pengikat. Substrat penghasil aerosol selanjutnya terdiri dari setidaknya 20 mikrogram bisabolol oksida A per gram substrat, berdasarkan bobot kering; setidaknya 100 mikrogram isomer tonghaosu per gram substrat, berdasarkan bobot kering; dan setidaknya 15 mikrogram alfa-bisabolol per gram substrat, berdasarkan bobot kering.

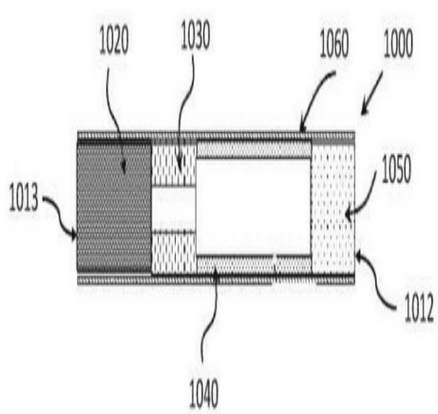

Gambar 1

(20) RI Permohonan Paten

(19) ID (11) No Pengumuman : 2023/05527 (13) A

(51) I.P.C : A 01N 43/04,C 07D 213/80,C 07D 401/04,C 07D 405/04,C 07D 407/04,C 07D 413/04,C 07D 491/04

(21) No. Permohonan Paten : P00202305360

(22) Tanggal Penerimaan Permohonan Paten :
26 November 2021

(30) Data Prioritas :

(31) Nomor	(32) Tanggal	(33) Negara
2018994.0	02 Desember 2020	GB

(43) Tanggal Pengumuman Paten :
11 Juli 2023

(71) Nama dan Alamat yang Mengajukan Permohonan Paten :
SYNGENTA CROP PROTECTION AG
Rosentalstrasse 67 4058 Basel Switzerland

(72) Nama Inventor :
SEDEN, Peter, Timothy,GB
EMMETT, Edward, John,GB
DALE, Suzanna,GB
BURNS, David,GB
WHALLEY, Louisa,GB
MORRIS, James, Alan,GB

(74) Nama dan Alamat Konsultan Paten :
Irenne Amelia Anwar S.H
PT. MIRANDAH ASIA INDONESIA PLAZA MAREIN LANTAI10, JL. JEND. SUDIRMAN KAV. 76-78, JAKARTA

(54) Judul Invensi : TURUNAN-TURUNAN HERBISIDA

(57) Abstrak :
Senyawa Rumus (I) (I) di mana substituen tersebut adalah sebagaimana didefinisikan dalam klaim 1. Invensi selanjutnya berhubungan dengan komposisi-komposisi herbisida yang meliputi suatu senyawa Rumus (I), dengan penggunaannya untuk pengontrolan gulma, khususnya pad suatu tanaman pangan dari tanaman tanaman yang bermanfaat.

(20) **RI Permohonan Paten**

(19) **ID** **(11)** **No Pengumuman : 2023/05416** **(13) A**

(51) **I.P.C : H 04W 72/12,H 04W 74/08,H 04W 72/04**

(21) **No. Permohonan Paten :** P00202304104

(22) **Tanggal Penerimaan Permohonan Paten :**
24 November 2021

(30) **Data Prioritas :**

(31) Nomor	(32) Tanggal	(33) Negara
17/105,095	25 November 2020	US

(43) **Tanggal Pengumuman Paten :**
10 Juli 2023

(71) **Nama dan Alamat yang Mengajukan Permohonan Paten :**
QUALCOMM INCORPORATED
5775 Morehouse Drive, San Diego, California 92121-1714, United States of America United States of America

(72) **Nama Inventor :**

Jung Ho RYU,US
Sony AKKARAKARAN,IN
Jing SUN,US
Junyi LI,US
Tao LUO,US
Xiaoxia ZHANG,CN
Arumugam CHENDAMARAI KANNAN,US
Xiaojie WANG,CN
Juan MONTOJO,US
Ozcan OZTURK,US

(74) **Nama dan Alamat Konsultan Paten :**
Ludiyanto S.H., M.H., M.M.
Jalan Hayam Wuruk No. 3 i & j Jakarta Pusat

(54) **Judul Invensi :** PEMILIHAN SUMBER DENGAN PENGINDERAAN PEMANCAR

(57) **Abstrak :**

Metode, sistem, dan peranti untuk komunikasi nirkabel dijelaskan. Suatu perlengkapan pengguna (UE) pertama dapat memantau pesan sidelink di antara beberapa UE menggunakan pengindraan sisi transmisi. UE pertama tersebut dapat memantau pesan sidelink melalui pancaran transmisi yang dipilih untuk mentransmisikan data dari UE pertama. UE pertama dapat menerima, dari UE kedua, pesan sidelink termasuk indikasi sumber yang dicadangkan untuk transmisi sidelink ke UE kedua. Berdasarkan indikasi, UE pertama dapat memilih sumber yang tersedia untuk mengirimkan data. UE pertama mungkin menerima pesan sidelink melalui saluran umpan balik sidelink.

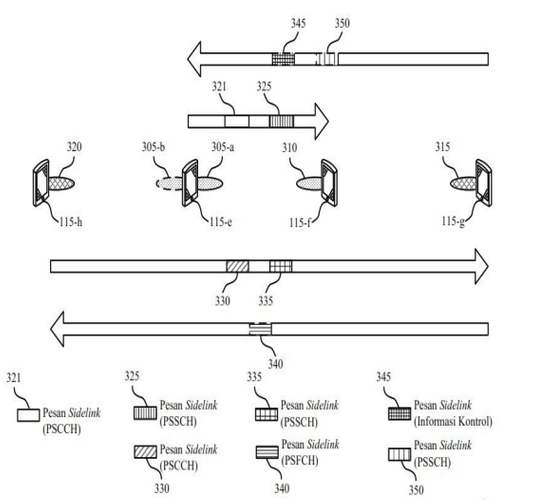

Gambar 3

(20) RI Permohonan Paten

(19) ID (11) No Pengumuman : 2023/05454 (13) A

(51) I.P.C : A 61P 43/00,C 07D 231/38,C 07D 401/14,C 07D 407/14,C 07D 413/14,C 07D 417/14,C 07D 401/12,C 07D 403/12,C 07D 413/12,C 07D 417/12,C 07D 487/04,C 07D 498/04

(21) No. Permohonan Paten : P00202300440

(22) Tanggal Penerimaan Permohonan Paten :
18 Juni 2021

(30) Data Prioritas :

(31) Nomor	(32) Tanggal	(33) Negara
2020902035	19 Juni 2020	AU

(43) Tanggal Pengumuman Paten :
11 Juli 2023

(71) Nama dan Alamat yang Mengajukan Permohonan Paten :
ANAXIS PHARMA PTY LTD
1G Royal Parade Parkville, Victoria 3052 Australia

(72) Nama Inventor :
GARNIER, Jean-Marc Daniel,AU
BRZOZOWSKI, Martin,AU
FEUTRILL, John Thomas,AU
LESSENE, Guillaume Laurent,AU
GARDNER, Christopher,AU
CZABOTAR, Peter Edward,AU
COWAN, Angus,AU
DAVIES, Katherine,AU
SHARMA, Pooja,AU
SCHUSTER-KLEIN, Carole Annie,FR
POITEVIN, Christophe,FR

(74) Nama dan Alamat Konsultan Paten :
Risti Wulansari S.H.,
KMO Building, Floor 05 Suite 502 Jalan Kyai Maja No 1 RT03/RW08

(54) Judul Invensi : SENYAWA SULFONAMIDA

(57) Abstrak :
Invensi ini berkaitan dengan senyawa dari formula (I) dan garam, solvat, tautomer, N-oksida, stereoisomer, polimorf dan/atau prodrug daripadanya. Juga diungkapkan adalah penggunaan dari senyawa dari formula (I) untuk mengobati nekroptosis dan/atau menghambat MLKL.

(20) RI Permohonan Paten

(19) ID (11) No Pengumuman : 2023/05584 (13) A

(51) I.P.C : C 21D 9/46,C 22C 38/60,C 22C 38/06,C 22C 38/00,C 23C 2/02

(21) No. Permohonan Paten : P00202306061

(22) Tanggal Penerimaan Permohonan Paten :
15 Desember 2021

(30) Data Prioritas :

(31) Nomor	(32) Tanggal	(33) Negara
2020-215782	24 Desember 2020	JP

(43) Tanggal Pengumuman Paten :
13 Juli 2023

(71) Nama dan Alamat yang Mengajukan Permohonan Paten :
JFE STEEL CORPORATION
2-3, Uchisaiwai-cho 2-chome, Chiyoda-ku, Tokyo 1000011 Japan

(72) Nama Inventor :
HIRASHIMA Takuya,JP
NAKAGAITO Tatsuya,JP
KOBA Masaki,JP
MAKIMIZU Yoichi,JP
HATA Katsuya,JP
TERASHIMA Shotaro,JP

(74) Nama dan Alamat Konsultan Paten :
Ir., Dyah Paramitawidya Kusumawardani
Suite 701, Pondok Indah Office Tower 2 Jalan Sultan Iskandar Muda Kav. V-TA, Jakarta Selatan

(54) Judul Invensi : LEMBARAN BAJA GALVANIS CELUP-PANAS DAN METODE PEMBUATANNYA

(57) Abstrak :
Disediakan suatu lembaran baja galvanis celup-panas yang memiliki keduanya dari kekuatan tinggi dan kemampuan dikerjakan yang baik, serta kualitas salutan yang sangat baik. Komposisi kimia dari lembaran baja dasar diatur di dalam suatu kisaran yang ditentukan, mikrostruktur baja dari lembaran baja dasar adalah suatu struktur kompleks dari ferit, martensit dan bainit, oksigen ada sebagai oksida-oksida dalam lapisan permukaan dari lembaran baja dasar dalam suatu jumlah 0,05 g/m2 atau lebih dan 0,50 g/m2 atau kurang per permukaan, dan lapisan galvanis celup-panas tersebut mengandung Fe dalam suatu jumlah 0,40% massa atau lebih.

(20) RI Permohonan Paten

(19) ID (11) No Pengumuman : 2023/05458 (13) A

(51) I.P.C : H 04W 24/10

(21) No. Permohonan Paten : P00202214940

(22) Tanggal Penerimaan Permohonan Paten :
20 Mei 2020

(30) Data Prioritas :
(31) Nomor (32) Tanggal (33) Negara

(43) Tanggal Pengumuman Paten :
11 Juli 2023

(71) Nama dan Alamat yang Mengajukan Permohonan Paten :
NOKIA TECHNOLOGIES OY
Karakaari 7 02610 Espoo Finland

(72) Nama Inventor :
KOSKELA, Jarkko,FI
TURTINEN, Samuli,FI
WU, Chunli,CN
HENTTONEN, Tero,FI

(74) Nama dan Alamat Konsultan Paten :
Emirsyah Dinar
Gedung Graha Pratama Lantai 15 Jalan MT. Haryono Kavling 15

(54) Judul Invensi : PELAPORAN RUANG KEPALA DAYA UNTUK SEL LAYANAN

(57) Abstrak :
Metode dan aparatus untuk PHR dengan sel layanan, di mana BWP aktif dari sel layanan adalah BWP yang dorman. UE mengirim PHR ke sekurang-kurangnya satu simpul jaringan untuk melaporkan PH dari sel layanan; simpul jaringan menerima PHR dari UE untuk melaporkan PH dari sel layanan dan memperoleh nilai PH dari PHR untuk sel layanan. Di sini sekurang-kurangnya satu dari yang berikut ini dilaporkan untuk sel layanan: 1) PH Tipe 1 ; 2) PH Tipe 3; 3) suatu bidang khusus yang menunjukkan apakah PH adalah Tipe 1 atau Tipe 3; 4) suatu bidang khusus yang menunjukkan apakah sel yang melayani berada di BWP yang dorman atau BWP non-dorman.

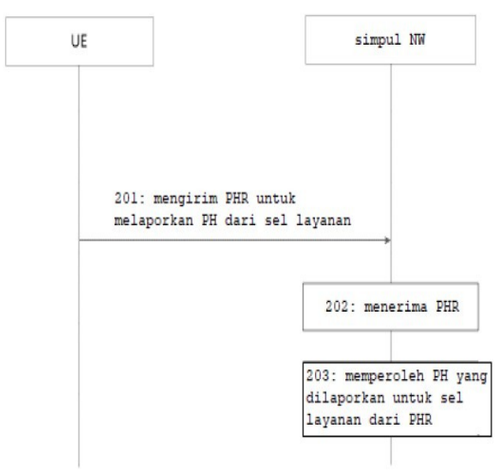

Gambar 2a

(20) RI Permohonan Paten

(19) ID (11) No Pengumuman : 2023/05569 (13) A

(51) I.P.C : C 07H 1/06,C 07H 15/04

(21) No. Permohonan Paten : P00202303311

(22) Tanggal Penerimaan Permohonan Paten :
07 Oktober 2021

(30) Data Prioritas :

(31) Nomor	(32) Tanggal	(33) Negara
PI2020005290	08 Oktober 2020	MY

(43) Tanggal Pengumuman Paten :
13 Juli 2023

(71) Nama dan Alamat yang Mengajukan Permohonan Paten :
PETROLIAM NASIONAL BERHAD (PETRONAS)
Tower 1, Petronas Twin Towers, Kuala Lumpur City Centre, Kuala Lumpur, 50088 Malaysia

(72) Nama Inventor :
SHAHRUDDIN, Sara,MY
SHARMA KARAM CHAND, Navin,MY
SALLEH, Siti Fatihah,MY
OTHMAN, Jofry,MY
SAMSUDIN, Nur Amalina,MY

(74) Nama dan Alamat Konsultan Paten :
Kusno Hadi Kuncoro S.Si
Kartika Chandra Office Tower 4 th Floor Suite 409 Jalan Gatot Subroto Kavling 18-20

(54) Judul Invensi : METODE DAN SISTEM UNTUK PRODUKSI ALKIL POLIGLUKOSIDA

(57) Abstrak :
Disediakan metode-metode dan sistem-sistem untuk produksi alkil poliglukosida. Metode-metode dan sistem-sistem tersebut menyediakan peningkatan pemurnian yang menghasilkan pengurangan degradasi produk.

(20) RI Permohonan Paten

(19) ID (11) No Pengumuman : 2023/05453 (13) A

(51) I.P.C : H 04W 76/27

(21) No. Permohonan Paten : P00202300470

(22) Tanggal Penerimaan Permohonan Paten :
25 Juli 2020

(30) Data Prioritas :
(31) Nomor (32) Tanggal (33) Negara

(43) Tanggal Pengumuman Paten :
11 Juli 2023

(71) Nama dan Alamat yang Mengajukan Permohonan Paten :
QUALCOMM INCORPORATED
5775 Morehouse Drive, San Diego, California 92121-1714, United States of America United States of America

(72) Nama Inventor :
Peng CHENG,CN
Karthika PALADUGU,US
Ozcan OZTURK,US
Gavin Bernard HORN,US
Hong CHENG,SG

(74) Nama dan Alamat Konsultan Paten :
Ludiyanto S.H., M.H., M.M.
Jalan Hayam Wuruk No. 3 i & j Jakarta Pusat

(54) Judul Invensi : TRANSISI KEADAAN PADA SISTEM RELAI LAPISAN 2 SIDELINK

(57) Abstrak :
Aspek tertentu dalam pengungkapan ini menyediakan teknik untuk penomoran dalam skenario relai L2 sidelink. Metode contoh umumnya meliputi penerimaan, dari salah satu entitas jaringan atau UE relai yang terkoneksi dengan UE jarak jauh, indikasi untuk beralih dari keadaan terkoneksi ke keadaan diam atau tidak aktif; dan beralih ke keadaan diam atau tidak aktif sebagai respon terhadap penerimaan indikasi.

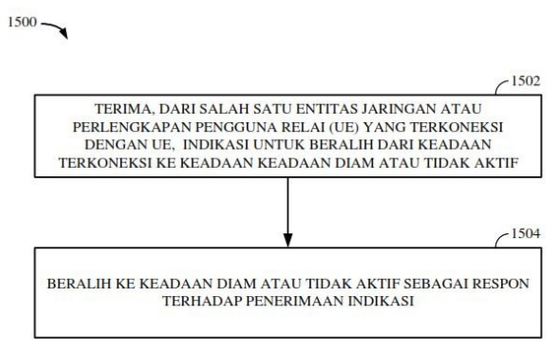

Gambar 15

(20) **RI Permohonan Paten**

(19) **ID** **(11)** **No Pengumuman : 2023/05430** **(13) A**

(51) **I.P.C : F 16N 31/00,G 06Q 30/06,G 06Q 30/02**

(21) **No. Permohonan Paten :** P00202303398

(22) **Tanggal Penerimaan Permohonan Paten :**
30 Maret 2023

(30) **Data Prioritas :**

(31) Nomor	(32) Tanggal	(33) Negara
10-2023-0041107	29 Maret 2023	KR

(43) **Tanggal Pengumuman Paten :**
10 Juli 2023

(71) **Nama dan Alamat yang Mengajukan Permohonan Paten :**
ALLSU INC.
1049ho, 1048ho, 237, Yangji-ro Bucheon-si Gyeonggi-do 14786 Republic of Korea

(72) **Nama Inventor :**
KIM, Ki Ok,KR

(74) **Nama dan Alamat Konsultan Paten :**
Emirsyah Dinar
Gedung Graha Pratama Lantai 15 Jalan MT. Haryono Kavling 15

(54) **Judul Invensi :** SERVER, METODE DAN SISTEM PENYEDIAAN LAYANAN PENCOCOKAN TRANSAKSI LIMBAH MINYAK

(57) **Abstrak :**

Menurut perwujudan dari pengungkapan ini, metode pengelolaan limbah minyak dan pencocokan transaksi dari suatu sistem diungkapkan sebagai berikut: setelah informasi untuk mengautentikasi penyedia dimasukkan melalui aplikasi yang dijalankan pada perangkat terminal pertama, berdasarkan pengenalan radio- label identifikasi frekuensi (RFID) dari perangkat pengumpul minyak limbah khusus oleh perangkat terminal pertama, pembukaan, oleh perangkat pengumpul limbah minyak, penutup saluran keluar perangkat pengumpul limbah minyak; mengukur, dengan alat pengumpul limbah minyak khusus, berat minyak limbah yang dipasok oleh penyedia melalui saluran keluar alat pengumpul minyak limbah khusus, dan mengirimkan berat yang diukur ke server dan perangkat terminal pertama; mengidentifikasi, oleh server, pengumpul tertentu yang memenuhi syarat transaksi terkait dengan informasi penjualan limbah minyak yang didaftarkan oleh penyedia di antara sejumlah pengumpul yang telah didaftarkan sebelumnya, dan mengirimkan informasi harga penawaran pengumpul khusus ke perangkat terminal pertama; dan mentransmisikan, oleh server, pesan yang meminta pengumpulan limbah minyak yang dipasok oleh penyedia ke perangkat terminal kedua yang digunakan oleh pengumpul tertentu, berdasarkan informasi harga penawaran pembelian minyak limbah yang diterima oleh penyedia pengumpul tertentu.

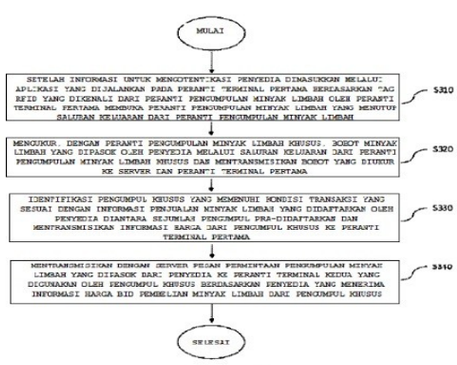

Gambar 7

(20) RI Permohonan Paten

(19) ID (11) No Pengumuman : 2023/05460 (13) A

(51) I.P.C : B 62J 45/414,B 62J 45/413,B 62J 45/40,B 62J 11/19,B 62J 11/13,B 62J 45/00,B 62K 19/32,B 62K 11/10,B 62K 23/04

(21) No. Permohonan Paten : P00202211720

(22) Tanggal Penerimaan Permohonan Paten :
22 April 2021

(30) Data Prioritas :

(31) Nomor	(32) Tanggal	(33) Negara
202041017487	23 April 2020	IN

(43) Tanggal Pengumuman Paten :
11 Juli 2023

(71) Nama dan Alamat yang Mengajukan Permohonan Paten :
TVS MOTOR COMPANY LIMITED
TVS Motor Company Limited “Chaitanya”, No.12 Khader Nawaz Khan Road, Nungambakkam Chennai 600 006 India

(72) Nama Inventor :
KUMAR, Surendiran,IN
ANURAG, Khandual,IN
SORNAPPAN BANU, Sharmanath,IN

(74) Nama dan Alamat Konsultan Paten :
Emirsyah Dinar
Gedung Graha Pratama Lantai 15 Jalan MT. Haryono Kavling 15

(54) Judul Invensi : SENSOR POSISI PERCEPATAN UNTUK KENDARAAN

(57) Abstrak :
Inti invensi ini umumnya berkaitan dengan unit sensor posisi percepatan (APS) (204) yang dipasang pada pipa kepala (215) yang dipasang pada rangka (104) dari kendaraan roda dua (100). Pemasangan unit APS (204) mengurangi panjang kabel trotel (202). Unit APS (204) ditempatkan di daerah titik imbang pipa kepala (215). Penempatan unit APS (204) ini menghasilkan efisiensi unit APS (204) yang lebih baik. Pengurangan panjang kabel trotel (202) mengurangi keterlambatan, kehilangan dan gesekan yang menyebabkan peningkatan efisiensi dan performa kendaraan roda dua (100).

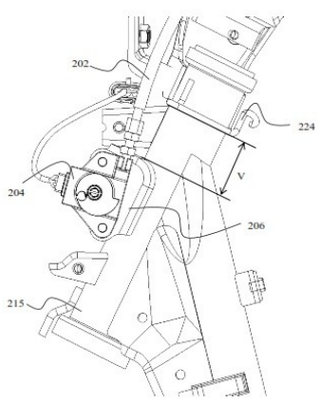

Gb. 8

(20) RI Permohonan Paten

(19) ID (11) No Pengumuman : 2023/05591 (13) A

(51) I.P.C : H 01M 50/143

(21) No. Permohonan Paten : P00202305751

(22) Tanggal Penerimaan Permohonan Paten :
28 September 2021

(30) Data Prioritas :
(31) Nomor (32) Tanggal (33) Negara

(43) Tanggal Pengumuman Paten :
13 Juli 2023

(71) Nama dan Alamat yang Mengajukan Permohonan Paten :
CONTEMPORARY AMPEREX TECHNOLOGY CO., LIMITED
No. 2 Xin'gang Road, Zhangwan Town, Jiaocheng District Ningde, Fujian 352100 China

(72) Nama Inventor :
GU, Mingguang,CN
CHEN, Xiaobo,CN
WANG, Xuehui,CN
HAO, Yucang,CN
GAO, Xiongwei,CN

(74) Nama dan Alamat Konsultan Paten :
Kusno Hadi Kuncoro S.Si
BATAVIA PATENTSERVIS ASIA, Kartika Chandra Office Tower, 4th Floor, Suite 409, Jl. Gatot Subroto Kav. 18-20, Setiabudi, Jakarta Selatan

(54) Judul Invensi : PERALATAN PELEPAS TEKANAN, SEL BATERAI, BATERAI, DAN PERANTI LISTRIK

(57) Abstrak :
Suatu peralatan pelepas tekanan, suatu sel baterai, suatu baterai, dan suatu peranti listrik tersedia dalam perwujudan-perwujudan permohonan ini, yang termasuk dalam bidang teknologi-teknologi baterai. Peralatan pelepas tekanan mencakup suatu bodi pelepas tekanan dan suatu alur skor. Bodi pelepas tekanan mencakup suatu bagian pelepas tekanan, bagian pelepas tekanan dikonfigurasi agar terbuka untuk melepas suatu tekanan di dalam sel baterai ketika suatu tekanan atau suhu internal sel baterai mencapai suatu ambang batas, bagian pelepas tekanan tersedia dengan suatu sisi pembuka pertama di satu sisi arah pertama, bagian pelepas tekanan tersedia dengan suatu sisi pembuka kedua dan suatu sisi pembuka ketiga secara masing-masing di dua sisi arah ketiga, dan arah pertama tegak lurus dengan arah ketiga. Alur skor disusun di bodi pelepas tekanan, alur skor menetapkan bagian pelepas tekanan, alur skor mencakup suatu alur berbentuk busur pertama dan suatu alur berbentuk busur kedua, alur berbentuk busur pertama memanjang dari sisi pembuka pertama ke sisi pembuka kedua, dan alur berbentuk busur kedua memanjang dari sisi pembuka pertama ke sisi pembuka ketiga. Rancangan berbentuk busur dari alur berbentuk busur pertama dan alur berbentuk busur kedua membuatnya kurang memungkinkan bahwa bagian pelepas tekanan tidak dapat terbuka di suatu wilayah yang luas, dengan demikian meningkatkan keamanan sel baterai.

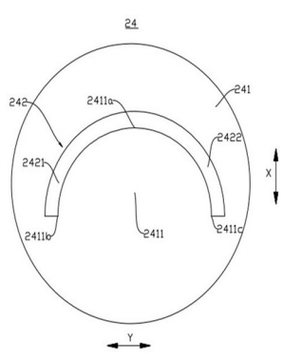

GAMBAR 4

(20) RI Permohonan Paten

(19) ID (11) No Pengumuman : 2023/05561 (13) A

(51) I.P.C : B 60T 8/00,B 62L 3/08

(21) No. Permohonan Paten : P00202304455

(22) Tanggal Penerimaan Permohonan Paten :
19 Oktober 2021

(30) Data Prioritas :

(31) Nomor	(32) Tanggal	(33) Negara
2020-179254	26 Oktober 2020	JP

(43) Tanggal Pengumuman Paten :
12 Juli 2023

(71) Nama dan Alamat yang Mengajukan Permohonan Paten :
Hitachi Astemo, Ltd.
2520 Takaba, Hitachinaka-shi, Ibaraki 312-8503 Japan
Japan

(72) Nama Inventor :
Fumiya TSUDA,JP

(74) Nama dan Alamat Konsultan Paten :
Yenny Halim S.E., S.H., M.H.
ACEMARK, Jl. Cikini Raya No. 58 G-H, Jakarta 10330, Indonesia

(54) Judul Invensi : REM UNTUK KENDARAAN

(57) Abstrak :
Suatu rem (11) untuk suatu kendaraan mencakup suatu rem roda sisi roda depan (23) ke mana gaya pengereman diberikan dengan bekerjanya tekanan minyak rem suatu sistem pengereman hidrolik (25), dan suatu BRK-ECU (17) yang melakukan suatu kontrol pengaturan tekanan dari tekanan minyak rem, berdasarkan pada perlambatan target kendaraan (10). BRK-ECU (17) mencakup suatu unit pemerolehan informasi (81) untuk memperoleh informasi yang berhubungan dengan jumlah pengoperasian rem dan kecepatan bodi kendaraan (10), dan suatu unit penetapan (83) untuk menetapkan suatu nilai perlambatan target. Unit penetapan (83) menetapkan secara bervariasi nilai perlambatan target sehingga nilainya menjadi lebih besar ketika jumlah pengoperasian rem meningkat dan ketika kecepatan bodi kendaraan meningkat. Dengan struktur ini, dimungkinkan untuk mempertahankan perasaan mengerem yang baik.

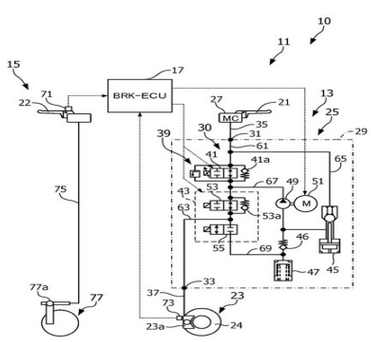

Gambar 1

(20) RI Permohonan Paten

(19) ID (11) No Pengumuman : 2023/05417 (13) A

(51) I.P.C : H 04M 1/02

(21) No. Permohonan Paten : P00202304095

(22) Tanggal Penerimaan Permohonan Paten :
20 Oktober 2021

(30) Data Prioritas :

(31) Nomor	(32) Tanggal	(33) Negara
202011146114.9	23 Oktober 2020	CN

(43) Tanggal Pengumuman Paten :
10 Juli 2023

(71) Nama dan Alamat yang Mengajukan Permohonan Paten :
VIVO MOBILE COMMUNICATION CO., LTD.
No.1, Vivo Road, Chang'an Dongguan, Guangdong 523863 China

(72) Nama Inventor :
ZHENG, Ningjie,CN

(74) Nama dan Alamat Konsultan Paten :
Marodin Sijabat S.H
Adastra An Intellectual Property Firm Epi Walk Building 3 rd Floor Jl. HR Rasuna Said No. 306, Rt 2/Rw 5 Karet Kuningan Setia Budi

(54) Judul Invensi : PERANGKAT ELEKTRONIK

(57) Abstrak :
Aplikasi ini mengungkapkan perangkat elektronik dan berhubungan dengan bidang teknologi komunikasi. Perangkat elektronik mencakup: modul tampilan, rangka tengah, penyuara, komponen struktural pertama, papan sirkuit pertama, dan penutup belakang, di mana rangka tengah dilengkapi dengan alur penampungan, dan modul tampilan ditempatkan di alur penampungan; sisi rangka tengah jauh dari modul tampilan dilengkapi dengan alur pemasangan, dan penyuara setidaknya sebagian ditempatkan di alur pemasangan; komponen struktural pertama dan penutup belakang ditempatkan pada sisi rangka tengah jauh dari modul tampilan, celah pertama ada antara komponen struktural pertama dan penutup belakang, dan komponen struktural pertama dan rangka tengah melingkupi ruang suara pertama penyuara, atau komponen struktural pertama dan papan sirkuit pertama melingkupi ruang suara pertama penyuara.

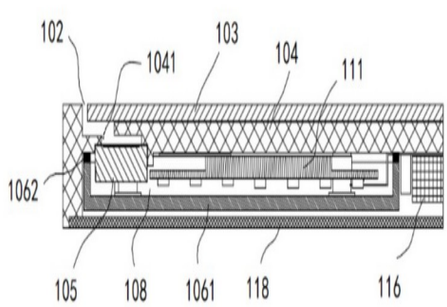

GAMBAR 3

(20) RI Permohonan Paten

(19) ID (11) No Pengumuman : 2023/05533 (13) A

(51) I.P.C : G 01S 13/931,G 01S 13/60,G 01S 13/34

(21) No. Permohonan Paten : P00202304345

(22) Tanggal Penerimaan Permohonan Paten :
29 September 2021

(30) Data Prioritas :

(31) Nomor	(32) Tanggal	(33) Negara
17/107,421	30 November 2020	US

(43) Tanggal Pengumuman Paten :
11 Juli 2023

(71) Nama dan Alamat yang Mengajukan Permohonan Paten :
QUALCOMM INCORPORATED
5775 Morehouse Drive, San Diego, California 92121-1714, United States of America United States of America

(72) Nama Inventor :
Michael John HAMILTON,US
Jayakrishnan UNNIKRISHNAN,IN
Urs NIESEN,US

(74) Nama dan Alamat Konsultan Paten :
Ludiyanto S.H., M.H., M.M.
Jalan Hayam Wuruk No. 3 i & j Jakarta Pusat

(54) Judul Invensi : ESTIMASI EGO-VELOSITAS MENGGUNAKAN PENGENDALIAN PANCARAN RADAR ATAU LIDAR

(57) Abstrak :
Metode, sistem, media yang dapat dibaca komputer, dan peralatan untuk pengukuran radar atau LIDAR disajikan. Beberapa konfigurasi meliputi mentransmisi, melalui transceiver, pancaran pertama yang memiliki karakteristik frekuensi pertama; menghitung jarak antara transceiver dan objek bergerak berdasarkan pada informasi dari sedikitnya satu refleksi pancaran pertama; mentransmisi, melalui transceiver, pancaran kedua yang memiliki karakteristik frekuensi kedua yang berbeda dari karakteristik frekuensi pertama, dimana pancaran kedua diarahkan sedemikian rupa sehingga sumbu pancaran kedua memotong bidang tanah; dan menghitung ego-velositas transceiver berdasarkan pada informasi dari sedikitnya satu refleksi pancaran kedua. Aplikasi yang berkaitan dengan penggunaan kendaraan jalan (misalnya, mobil) dijelaskan.

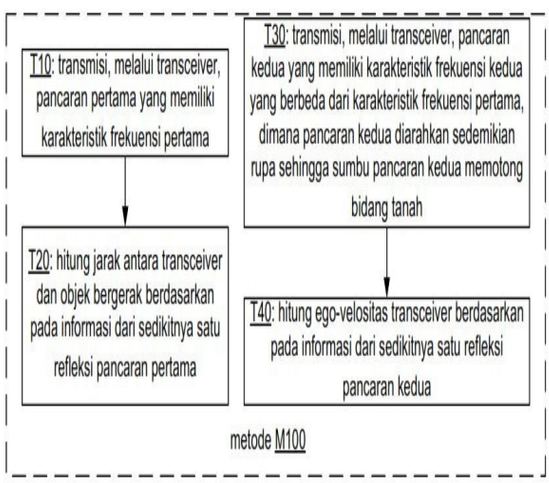

Gambar 1A

(20) RI Permohonan Paten

(19) ID (11) No Pengumuman : 2023/05450 (13) A

(51) I.P.C : A 61B 5/155,A 61B 5/151,A 61B 5/15

(21) No. Permohonan Paten : P00202302270

(22) Tanggal Penerimaan Permohonan Paten :
18 Agustus 2021

(30) Data Prioritas :

(31) Nomor	(32) Tanggal	(33) Negara
2013379.9	26 Agustus 2020	GB

(43) Tanggal Pengumuman Paten :
11 Juli 2023

(71) Nama dan Alamat yang Mengajukan Permohonan Paten :
MOWGLI INNOVATIONS LTD
69 Portnall Road London W9 3BB United Kingdom

(72) Nama Inventor :
HAINES, Arnaud,GB
HAINES, Georges,GB
ZOCHER, Sebastian,DE

(74) Nama dan Alamat Konsultan Paten :
Maulitta Pramulasari S.Pd
Mirandah Asia Indonesia Sudirman Plaza, Plaza Marein Lantai 10E Jalan Jenderal Sudirman Kavling 76-78

(54) Judul Invensi : WADAH JARI DAN ALAT PENAHAN

(57) Abstrak :
Suatu wadah jari yang memiliki selongsong yang memanjang dan fleksibel yang memiliki panjang yang ditentukan antara ujung proksimal dan ujung distal, selongsong selanjutnya terdiri dari dasar penyangga, langit-langit dan permukaan atas yang menentukan sumbu longitudinal X, dimana selongsong disesuaikan dengan bias ke arah keadaan berkontraksi secara radial dan ketika didorong ke dalam keadaan yang diperluas secara radial mempengaruhi aksi kompresi radial tentang panjang untuk mengamankan jari di dalam wadah; dan setidaknya satu tonjolan miring yang memanjang dari langit-langit dan permukaan atas di ujung distal selongsong, setidaknya satu tonjolan miring miring ke dalam dari sumbu longitudinal X langit-langit dan diadaptasi untuk menyentuh paku jari yang dapat dilepas dengan aman di selongsong di ujung distal wadah untuk melakukan aksi kompresi kedua. Invensi lebih lanjut terkait dengan alat pengambilan darah dan pengumpulan darah dan yang menggabungkan wadah tersebut atau selongsong kompresi jari.

(20) RI Permohonan Paten

(19) ID (11) No Pengumuman : 2023/05524 (13) A

(51) I.P.C : A 01N 63/10,C 05F 1/00,C 09K 17/32

(21) No. Permohonan Paten : P00202305550

(22) Tanggal Penerimaan Permohonan Paten :
08 Desember 2021

(30) Data Prioritas :

(31) Nomor	(32) Tanggal	(33) Negara
FR2012932	09 Desember 2020	FR

(43) Tanggal Pengumuman Paten :
11 Juli 2023

(71) Nama dan Alamat yang Mengajukan Permohonan Paten :
BRETAGNE CHIMIE FINE
BOISEL 56140 PLEUCADEUC France

(72) Nama Inventor :
MOUNIER, Emmanuelle,FR

(74) Nama dan Alamat Konsultan Paten :
Marodin Sijabat S.H
Adastra An Intellectual Property Firm Epi Walk Building 3 rd Floor Jl. HR Rasuna Said No. 306, Rt 2/Rw 5 Karet Kuningan Setia Budi

(54) Judul Invensi : PENGGUNAAN HIDROLISAT KERATIN DENGAN KANDUNGAN ASAM AMINO BEBAS YANG TINGGI UNTUK MENINGKATKAN RESPIRASI TANAH SECARA MIKROBA

(57) Abstrak :
Penggunaan hidrolisat keratin terdiri dari sedikitnya 88% berat asam amino bebas relatif terhadap berat total asam amino hidrolisat, sisa asam amino hidrolisat berbentuk peptida yang memiliki massa molekul kurang dari atau sama dengan 800 Dalton, hidrolisat tersebut terdiri dari asam glutamat dengan kandungan berkisar dari 8 sampai 13% berat relatif terhadap berat total hidrolisat dan glisin dengan kandungan berkisar dari 6 sampai 9% berat relatif terhadap berat total hidrolisat, dalam atau pada media tumbuh untuk meningkatkan respirasi mikroba tanah, khususnya untuk regenerasi media tanam terutama tanah, dan lebih khusus lagi untuk merangsang aktivitas enzimatik tanah.

(20) **RI Permohonan Paten**

(19) **ID** **(11)** **No Pengumuman : 2023/05433** **(13) A**

(51) **I.P.C : G 16C 20/20,G 16C 20/10**

(21) **No. Permohonan Paten :** P00202303438

(22) **Tanggal Penerimaan Permohonan Paten :**
05 Agustus 2021

(30) **Data Prioritas :**

(31) Nomor	(32) Tanggal	(33) Negara
17/033,512	25 September 2020	US

(43) **Tanggal Pengumuman Paten :**
10 Juli 2023

(71) **Nama dan Alamat yang Mengajukan Permohonan Paten :**
X DEVELOPMENT LLC
1600 Amphitheatre Parkway, Mountain View, California 94043 United States of America

(72) **Nama Inventor :**

BANATAO, Diosdado Rey,US
DAVIS, Karen R.,US
TREAT, Neil,US
GONCHARUK, Artem,US
SPIRAKIS, Charles,US
SANJEEV, Sujit,IN
MURPHY, Gearoid,IE
KEH, Lance Co Ting,PH
RADKOFF, Rebecca,US
DAI, Taoran,US

(74) **Nama dan Alamat Konsultan Paten :**
Marolita Setiati
PT SPRUSON FERGUSON INDONESIA, Graha Paramita 3B Floor Zona D Jl. Denpasar Raya Blok D2 Kav.8 Kuningan

(54) **Judul Invensi :** PROGRAM UJUNG KE UJUNG UNTUK MENGELOLA EKONOMI SIRKULAR DARI BAHAN-BAHAN LIMBAH

(57) **Abstrak :**

Sistem dan metode untuk mengelola proses daur ulang bahan kimia meliputi mengakses data karakterisasi dari suatu bahan baku, data karakterisasi yang meliputi satu atau lebih spektra yang dikumpulkan menurut satu atau lebih metode spektroskopi. Metode tersebut meliputi memprediksi, menggunakan data karakterisasi, sekumpulan bahan konstituen yang disertakan dalam bahan baku. Metode tersebut meliputi memprediksi suatu komposisi bahan dari bahan baku menggunakan kumpulan bahan konstituen yang diprediksi. Metode tersebut meliputi mengidentifikasi, sedikitnya sebagian menggunakan komposisi bahan yang diprediksi dari bahan baku, satu atau lebih produk target. Metode tersebut meliputi menghasilkan sekumpulan skema reaksi kimia yang memungkinkan konversi sedikitnya bagian dari bahan baku menjadi satu atau lebih produk target. Metode tersebut juga meliputi menyimpan identifikasi komposisi bahan dari bahan baku, satu atau lebih produk target, dan kumpulan skema reaksi kimia dalam suatu penyimpanan data.

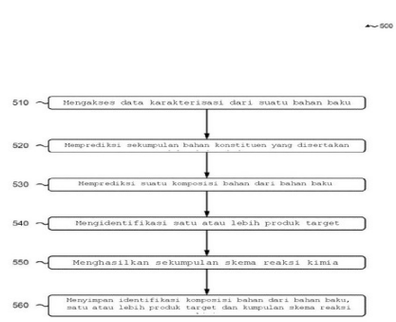

GAMBAR 5

(20) **RI Permohonan Paten**

(19) **ID** **(11)** **No Pengumuman : 2023/05579** **(13) A**

(51) **I.P.C : A 01K 61/59,A 23K 50/80,A 23K 20/163**

(21) **No. Permohonan Paten :** P00202215101

(22) **Tanggal Penerimaan Permohonan Paten :**
28 Mei 2021

(30) **Data Prioritas :**

(31) Nomor	(32) Tanggal	(33) Negara
20177491.6	29 Mei 2020	EP

(43) **Tanggal Pengumuman Paten :**
13 Juli 2023

(71) **Nama dan Alamat yang Mengajukan Permohonan Paten :**
CARGILL, INCORPORATED
15407 McGinty Road West Wayzata, Minnesota 55391 United States of America

(72) **Nama Inventor :**
STENGEL, Bruno Frédéric,FR
CALABUIG PONS, Virginia,ES

(74) **Nama dan Alamat Konsultan Paten :**
Maulitta Pramulasari
Mirandah Asia Indonesia Sudirman Plaza, Plaza Marein Lantai 10E Jalan Jenderal Sudirman Kavling 76-78

(54) **Judul Invensi :** PENGGUNAAN KOMPOSISI OLIGOSAKARIDA MANOSA UNTUK MEMBERI PAKAN KRUSTASEA

(57) **Abstrak :**
Invensi ini berkaitan dengan komposisi pakan yang sesuai untuk memberi pakan krustasea yang terdiri atas oligosakarida manosa. Invensi juga berkaitan dengan penggunaan komposisi oligosakarida manosa untuk memberi pakan krustasea. Invensi juga berkaitan dengan krustasea sebagai sumber makanan, khususnya udang air tawar dari spesies Litopenaeus vannamei atau Penaeus monodon, yang diberi pakan dengan komposisi pakan yang terdiri atas oligosakarida manosa.

(20) RI Permohonan Paten

(19) ID (11) No Pengumuman : 2023/05449 (13) A

(51) I.P.C : A 61K 31/381,A 61P 25/28,A 61P 29/00,A 61P 35/00,C 07D 333/24

(21) No. Permohonan Paten : P00202302480

(22) Tanggal Penerimaan Permohonan Paten :
20 Agustus 2021

(30) Data Prioritas :

(31) Nomor	(32) Tanggal	(33) Negara
10-2020-0105545	21 Agustus 2020	KR

(43) Tanggal Pengumuman Paten :
11 Juli 2023

(71) Nama dan Alamat yang Mengajukan Permohonan Paten :
KANAPH THERAPEUTICS INC.
5th floor, 3, Itaewon-ro 55ga-gil, Yongsan-gu Seoul 04348 Republic of Korea

(72) Nama Inventor :

SHIN, Young Sook,KR	LIM, Sang Kyun,KR
LEE, Yeri,KR	KIM, Donggeon,KR
HAN, Soo Bong,KR	YUN, Chang Soo,KR
KIM, Hyun Jin,KR	LEE, Joo Youn,KR
LEE, Hyuk,KR	SEONG, Sikwang,KR

(74) Nama dan Alamat Konsultan Paten :
Risti Wulansari S.H.,
KMO Building, Floor 05 Suite 502 Jalan Kyai Maja No 1 RT03/RW08

(54) Judul Invensi : SENYAWA YANG MEMILIKI AKTIVITAS PENGHAMBATAN PADA RESEPTOR PROSTAGLANDIN E2 DAN PENGGUNAAN DARIPADANYA

(57) Abstrak :
Permohonan ini berkaitan dengan suatu senyawa baru yang memiliki aktivitas penghambatan pada reseptor prostaglandin E2 dan penggunaan daripadanya, dan menyediakan suatu senyawa yang diwakili oleh formula I, suatu solvat, stereoisomer atau garam daripadanya yang dapat diterima secara farmasi, suatu komposisi farmasi yang mengandungnya, dan suatu metode penggunaannya.

(20) **RI Permohonan Paten**

(19) **ID** **(11)** **No Pengumuman : 2023/05529** **(13) A**

(51) **I.P.C : G 06F 1/16**

(21) **No. Permohonan Paten :** P00202304285

(22) **Tanggal Penerimaan Permohonan Paten :**
29 Juni 2021

(30) **Data Prioritas :**

(31) Nomor	(32) Tanggal	(33) Negara
202010828856.3	18 Agustus 2020	CN

(43) **Tanggal Pengumuman Paten :**
11 Juli 2023

(71) **Nama dan Alamat yang Mengajukan Permohonan Paten :**
BEIJING DAXING INVESTMENT GROUP CO., LTD
Room 1804, Xingchuang Building, No.6 Jinxing West Road, Daxing District Beijing 102627 China

(72) **Nama Inventor :**
GAN, Litao,CN
CHANG, Zheng,CN
WANG, Zhuo,CN
CHEN, Zhiduo,CN
GAI, Zheng,CN

(74) **Nama dan Alamat Konsultan Paten :**
Abdul Karim S.E., S.H.
Arcadianpatent Law Firm, Jalan Pedati 1 6/10 No. 29, Bidaracina, Jakarta Timur

(54) **Judul Invensi :** SERVER TERPADU PUSAT KOMPUTER TEPI

(57) **Abstrak :**
Disediakan server integrasi pusat untuk komputasi tepi, termasuk lapisan sumber daya perangkat keras, lapisan sumber daya virtual, dan lapisan aplikasi perangkat lunak, di mana lapisan suber daya virtual terhubung ke lapisan sumber daya perangkat keras dan lapisan aplikasi perangkat lunak.

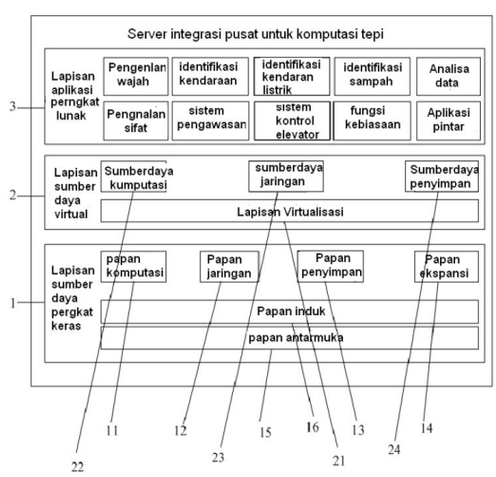

GAMBAR 1

(20) RI Permohonan Paten

(19) ID (11) No Pengumuman : 2023/05563 (13) A

(51) I.P.C : B 01F 3/12,B 01F 15/02,E 21B 43/26

(21) No. Permohonan Paten : P00202304711

(22) Tanggal Penerimaan Permohonan Paten :
29 Oktober 2021

(30) Data Prioritas :

(31) Nomor	(32) Tanggal	(33) Negara
63/107,749	30 Oktober 2020	US
20206185	20 November 2020	FI

(43) Tanggal Pengumuman Paten :
13 Juli 2023

(71) Nama dan Alamat yang Mengajukan Permohonan Paten :
KEMIRA OYJ
Energiakatu 4, FI-00180 Helsinki, Finland Finland

(72) Nama Inventor :
Marko LAAKKONEN,FI
Claudio CARLETTI,FI
Jonni AHLGREN,FI
Valtteri VILJANEN,FI
Edin GOLETIC,FI

(74) Nama dan Alamat Konsultan Paten :
Ludiyanto S.H., M.H., M.M.
Jalan Hayam Wuruk No. 3 i & j Jakarta Pusat

(54) Judul Invensi : DISPERSI POLIAKRILAMIDA KATIONIK STABIL DAN PENGGUNAANNYA DALAM PEMBUATAN KERTAS

(57) Abstrak :
Pengungkapan ini umumnya berkaitan dengan dispersi poliakrilamida kationik berair (CPAM), metode pembuatan dan metode penggunaannya, khususnya dalam industri kertas. Misalnya, dispersi CPAM ini dapat digunakan dalam hal berikut: (i) kontrol lengket dalam pembuatan kertas (ii) pemasangan dalam pembuatan kertas, (ii) pengeringan lumpur, dan/atau (iii) pemisahan minyak-air. Selain itu, pengungkapan ini umumnya berkaitan dengan dispersi CPAM, dimana dispersi CPAM tersebut adalah dispersi berair yang stabil pada suhu kamar, metode pembuatan dan metode penggunaannya dalam aplikasi pembuatan kertas dan dalam produk seperti produk berbahan dasar kertas. Dispersi CPAM yang diungkapkan dapat digunakan sebagai bantuan retensi dalam proses pembuatan kertas, dapat meningkatkan retensi pati ke jaringan kertas dan/atau jaringan papan yang dibentuk, dan dapat memberikan peningkatan kekuatan kering pada produk berbasis kertas.

Gambar 1

A

B

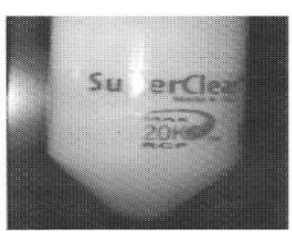

(20) **RI Permohonan Paten**

(19) **ID** **(11)** **No Pengumuman : 2023/05568** **(13) A**

(51) **I.P.C : H 04W 12/043**

(21) **No. Permohonan Paten :** P00202303351

(22) **Tanggal Penerimaan Permohonan Paten :**
12 Oktober 2021

(30) **Data Prioritas :**

(31) Nomor	(32) Tanggal	(33) Negara
202011045155	16 Oktober 2020	IN

(43) **Tanggal Pengumuman Paten :**
13 Juli 2023

(71) **Nama dan Alamat yang Mengajukan Permohonan Paten :**
NEC CORPORATION
7-1, Shiba 5-chome, Minato-ku, Tokyo, 1088001 Japan

(72) **Nama Inventor :**
TIWARI Kundan,IN
TAMURA Toshiyuki,JP

(74) **Nama dan Alamat Konsultan Paten :**
Annisa Am Badar S.H., LL.M.
Jl. Proklamasi No. 79, Pegangsaan, Menteng, Jakarta

(54) **Judul Invensi :** METODE UE, DAN UE

(57) **Abstrak :**

Prosedur untuk menjadikan kunci keamanan terbaru dalam UE dan jaringan diungkapkan. Lebih khusus lagi, prosedur ini mendefinisikan berbagai metode untuk menetapkan Kausf terbaru dalam UE dan jaringan serta menjadikan UE dan jaringan menggunakan Kausf yang sama dalam berbagai prosedur keamanan.

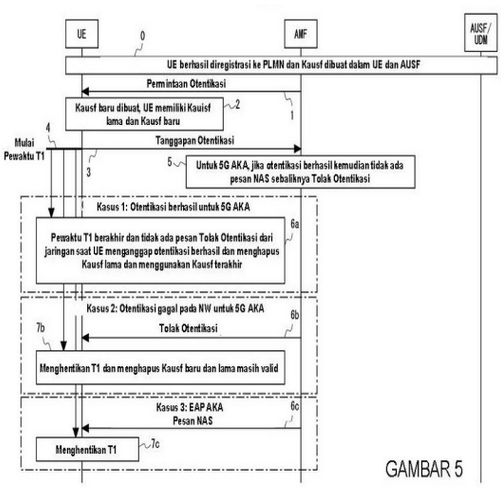

GAMBAR 5

(20) **RI Permohonan Paten**

(19) **ID** **(11)** **No Pengumuman : 2023/05521** **(13)** **A**

(51) **I.P.C : A 01N 43/68,A 01P 13/00,C 07D 251/18**

(21) **No. Permohonan Paten :** P00202305660

(22) **Tanggal Penerimaan Permohonan Paten :**
17 Januari 2022

(30) **Data Prioritas :**

(31) Nomor	(32) Tanggal	(33) Negara
21153657.8	27 Januari 2021	EP

(43) **Tanggal Pengumuman Paten :**
11 Juli 2023

(71) **Nama dan Alamat yang Mengajukan Permohonan Paten :**
BASF SE
Carl-Bosch-Strasse 38 67056 Ludwigshafen Am Rhein Germany

(72) **Nama Inventor :**

GEERDINK, Danny,NL
WITSCHEL, Matthias,DE
LOPEZ CARRILLO, Veronica,DE
HARTMUELLER, Martin,DE
RACK, Michael,DE
PETKOVA, Desislava Slavcheva,DE
NEWTON, Trevor William,DE
LANGE, Sandra,DE
SEITZ, Thomas,DE

(74) **Nama dan Alamat Konsultan Paten :**
Melinda S.E.,S.H
PT. Tilleke & Gibbins Indonesia Lippo Kuningan Lantai 12, Unit A Jalan H.R. Rasuna Said Kavling B-12 Kuningan

(54) **Judul Invensi :** SENYAWA DIAMINOTRIAZINA

(57) **Abstrak :**
Invensi ini berhubungan dengan senyawa diaminotriazina dan penggunaannya sebagai herbisida. Invensi ini juga berhubungan dengan komposisi agrokimia untuk perlindungan tanaman dan metode untuk mengontrol vegetasi yang tidak diinginkan.

(20) RI Permohonan Paten

(19) ID (11) No Pengumuman : 2023/05439 (13) A

(51) I.P.C : A 61K 31/519,A 61P 43/00,C 07D 515/04

(21) No. Permohonan Paten : P00202303908

(22) Tanggal Penerimaan Permohonan Paten :
06 Oktober 2021

(30) Data Prioritas :

(31) Nomor	(32) Tanggal	(33) Negara
63/088,935	07 Oktober 2020	US

(43) Tanggal Pengumuman Paten :
10 Juli 2023

(71) Nama dan Alamat yang Mengajukan Permohonan Paten :
VERTEX PHARMACEUTICALS INCORPORATED
50 Northern Avenue Boston, Massachusetts 02210
United States of America

(72) Nama Inventor :

MCCARTNEY, Jason,US
ABELA, Alexander Russell,US
ABRAHAM, Sunny,IN
ANDERSON, Corey Don,US
ARUMUGAM, Vijayalaksmi,US
CHAU, Jaclyn,US
CLEMENS, Jeremy,US
CLEVELAND, Thomas,US
COON, Timothy Richard,US
DWIGHT, Timothy A.,US
FANNING, Lev Tyler Dewey,US
FRIEMAN, Bryan A.,US
GROOTENHUIS, Peter (Deceased),NL
GULEVICH, Anton V.,US
HADIDA RUAH, Sara Sabina,US
ISHIHARA, Yoshihiro,CA
KHATUYA, Haripada,US
KRENITSKY, Paul,US
MELILLO, Vito,IT
MILLER, Mark Thomas,US
PARASELLI, Prasuna,US
PIERRE, Fabrice,US
SILINA, Alina,US
TRAN, Joe A.,US
UY, Johnny,US
VALDEZ, Lino,US
ZHOU, Jinglan,US

(74) Nama dan Alamat Konsultan Paten :
Maulitta Pramulasari S.Pd
Mirandah Asia Indonesia Sudirman Plaza, Plaza Marein Lantai 10E Jalan Jenderal Sudirman Kavling 76-78

(54) Judul Invensi : MODULATOR REGULATOR KONDUKTANSI TRANSMEMBRAN FIBROSIS KISTIK

(57) Abstrak :
Pengungkapan ini menyediakan modulator Cystic Fibrosis Transmembrane Conductance Regulator (CFTR) yang memiliki struktur inti: Cincin A Cincin B , komposisi farmasi yang mengandung setidaknya satu modulator tersebut, metode pengobatan penyakit termediasi CFTR, termasuk fibrosis sistik, menggunakan modulator dan komposisi farmasi tersebut, komposisi farmasi kombinasi dan terapi kombinasi, dan proses dan intermediet untuk membuat modulator tersebut.

(20) RI Permohonan Paten

(19) ID (11) No Pengumuman : 2023/05412 (13) A

(51) I.P.C : A 61K 31/529,A 61P 11/00,C 07D 515/18,C 07D 515/08,C 07D 519/00

(21) No. Permohonan Paten : P00202303905

(22) Tanggal Penerimaan Permohonan Paten :
06 Oktober 2021

(30) Data Prioritas :

(31) Nomor	(32) Tanggal	(33) Negara
63/088,686	07 Oktober 2020	US

(43) Tanggal Pengumuman Paten :
10 Juli 2023

(71) Nama dan Alamat yang Mengajukan Permohonan Paten :
VERTEX PHARMACEUTICALS INCORPORATED
50 Northern Avenue Boston, Massachusetts 02210
United States of America

(72) Nama Inventor :

MCCARTNEY, Jason,US
ABELA, Alexander Russell,US
ABRAHAM, Sunny,IN
ANDERSON, Corey Don,US
ARUMUGAM, Vijayalaksmi,US
CHAU, Jaclyn,US
CLEMENS, Jeremy,US
CLEVELAND, Thomas,US
COON, Timothy Richard,US
DWIGHT, Timothy A.,US
FANNING, Lev Tyler Dewey,US
FRIEMAN, Bryan A.,US
GULEVICH, Anton V.,US
HADIDA RUAH, Sara Sabina,US
ISHIHARA, Yoshihiro,CA
KHATUYA, Haripada,US
KRENITSKY, Paul,US
MELILLO, Vito,IT
MILLER, Mark Thomas,US
PARASELLI, Prasuna,US
PIERRE, Fabrice,US
SILINA, Alina,US
TRAN, Joe A.,US
UY, Johnny,US
VALDEZ, Lino,US
VICKERS, Troy,US
ZHOU, Jinglan,US
Peter GROOTENHUIS,US

(74) Nama dan Alamat Konsultan Paten :
Maulitta Pramulasari S.Pd
Mirandah Asia Indonesia Sudirman Plaza, Plaza Marein Lantai 10E Jalan Jenderal Sudirman Kavling 76-78

(54) Judul Invensi : MODULATOR REGULATOR KONDUKTANSI TRANSMEMBRAN FIBROSIS KISTIK

(57) Abstrak :
Pengungkapan ini menyediakan modulator pada Regulator Hantaran Transmembran Fibrosis Sistik (CFTR) yang memiliki struktur inti (I), komposisi farmasi yang mengandung setidaknya satu modulator tersebut, metode pengobatan penyakit yang dimediasi CFTR, termasuk fibrosis sistik, menggunakan modulator dan komposisi farmasi tersebut, terapi kombinasi dan komposisi farmasi kombinasi yang menggunakan modulator tersebut, dan proses dan perantara untuk membuat modulator tersebut.

(20) RI Permohonan Paten

(19) ID (11) No Pengumuman : 2023/05567 (13) A

(51) I.P.C : B 01F 23/2326,C 02F 3/04

(21) No. Permohonan Paten : P00202303591

(22) Tanggal Penerimaan Permohonan Paten :
15 September 2022

(30) Data Prioritas :

(31) Nomor	(32) Tanggal	(33) Negara
2021-153108	21 September 2021	JP

(43) Tanggal Pengumuman Paten :
13 Juli 2023

(71) Nama dan Alamat yang Mengajukan Permohonan Paten :
TOKYO ELECTRIC POWER COMPANY HOLDINGS, INCORPORATED
1-3, Uchisaiwai-cho 1-chome, Chiyoda-ku, Tokyo 1008560 Japan

(72) Nama Inventor :
YAJIMA Takeshi,JP
YAMAGUCHI Takashi,JP
HATAMOTO Masashi,JP
WATARI Takahiro,JP
NUR ADLIN BINTI ABU BAKAR,JP
MIWA Toru,JP

(74) Nama dan Alamat Konsultan Paten :
Maulitta Pramulasari S.Pd
Mirandah Asia Indonesia Sudirman Plaza, Plaza Marein Lantai 10E Jalan Jenderal Sudirman Kavling 76-78

(54) Judul Invensi : SISTEM PENGOLAHAN AIR LIMBAH ORGANIK

(57) Abstrak :
Invensi ini menyediakan sistem pengolahan air limbah organik yang mampu memasok oksigen secara efisien dalam keseluruhan pengolahan yang merupakan ruang pengolahan dan mampu mencapai peningkatan lebih lanjut dari efisiensi pengolahan air limbah organik. Sistem pengolahan air limbah organik (sistem pengolahan (100)) termasuk tangki pengolahan (110) yang menyimpan cairan yang merupakan air limbah organik, pembawa (130) yang disimpan dalam tangki pengolahan (110) dan untuk membawa mikroba aerobik, pompa pemurnian (140) yang memompas Air yang sedang dalam pengolahan disimpan di bagian bawah tangki pengolahan (110), dan melakukan sirkulasi air yang sedang dalam pengolahan ke tangki pengolahan (110) dan mengirim air yang sedang dalam pengolahan ke luar, ejector (150) yang diatur sepanjang jalur (jalur pemurnian (142)) untuk pompa pemurnian (140) dan untuk menghasilkan gelembung mikro, dan nozel (120) yang terhubung dengan sisi hilir ejektor (150) dan memercikkan air yang sedang dalam pengolahan di tangki pengolahan (110).

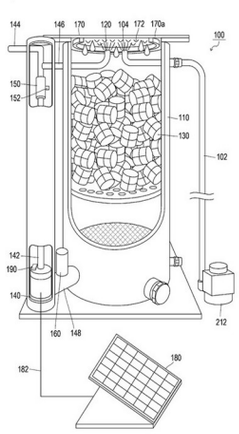

(20) RI Permohonan Paten

(19) ID (11) No Pengumuman : 2023/05452 (13) A

(51) I.P.C : B 29C 48/32,B 29C 48/21,B 29C 48/17,B 29C 48/16,B 32B 1/08,B 65G 39/00

(21) No. Permohonan Paten : P00202301390

(22) Tanggal Penerimaan Permohonan Paten :
30 Juni 2021

(30) Data Prioritas :

(31) Nomor	(32) Tanggal	(33) Negara
2020902575	23 Juli 2020	AU

(43) Tanggal Pengumuman Paten :
11 Juli 2023

(71) Nama dan Alamat yang Mengajukan Permohonan Paten :
PROK CONVEYOR COMPONENTS PTY LTD
285 Collier Road, Bayswater WA 6053, Australia
Australia

(72) Nama Inventor :
KUBALA, Brayden,AU
ANDERSON, Raymond,AU

(74) Nama dan Alamat Konsultan Paten :
Prudence Jahja S.H.,LL.M
Januar Jahja and Partners, Menara Batavia lantai 19, Jalan K.H. Mas Mansyur Kavling 126

(54) Judul Invensi : TABUNG ROL KONVEYOR

(57) Abstrak :
Invensi ini menyediakan suatu tabung rol konveyor (1) yang meliputi sejumlah lapisan polimer yang diko-ekstrusi (2, 3). Tabung (1) meliputi lapisan dalam (2) dan lapisan luar (3), dan lapisan antara opsional. Lapisan dalam (2) dibentuk dari bahan polimer pertama. Lapisan luar (3) dibentuk dari bahan polimer kedua, lapisan luar (3) dibentuk untuk memiliki sifat aus yang tinggi, dan juga dibentuk dengan warna yang berbeda dari lapisan yang berdekatan (2) sehingga terdapat indikasi visual dari keausan tabung rol (1).

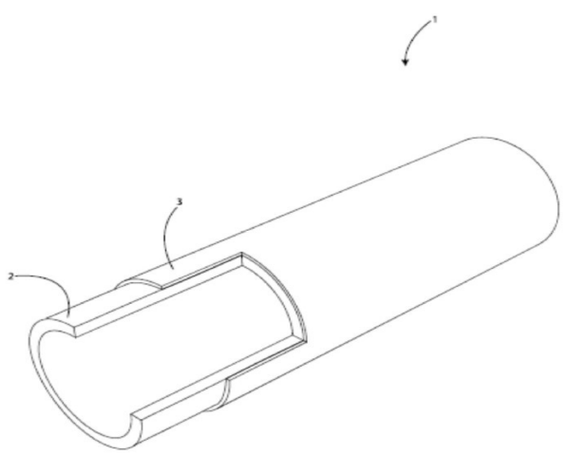

Gambar 1

(20) RI Permohonan Paten

(19) ID (11) No Pengumuman : 2023/05532 (13) A

(51) I.P.C : A 01N 43/36,A 01N 43/28,A 01N 43/20,A 01N 43/16,A 01N 43/08,C 07D 317/32,C 07D 307/28,C 07D 309/28,C 07D 493/18,C 07D 207/16,C 07D 307/16,C 07D 305/06,C 07D 327/04

(21) No. Permohonan Paten : P00202304355

(22) Tanggal Penerimaan Permohonan Paten :
24 November 2021

(30) Data Prioritas :

(31) Nomor	(32) Tanggal	(33) Negara
20209750.7	25 November 2020	EP
21194334.5	01 September 2021	EP

(43) Tanggal Pengumuman Paten :
11 Juli 2023

(71) Nama dan Alamat yang Mengajukan Permohonan Paten :
BASF SE
Carl-Bosch-Strasse 38 67056 Ludwigshafen am Rhein Germany

(72) Nama Inventor :
ZIMMERMANN, Gunther,DE
KORDES, Markus,DE
SEISER, Tobias,DE
HEINRICH, Marc,DE
KRAEMER, Gerd,DE
SEITZ, Thomas,DE
NEWTON, Trevor William,DE

(74) Nama dan Alamat Konsultan Paten :
Melinda S.E.,S.H
PT. Tilleke & Gibbins Indonesia Lippo Kuningan Lantai 12, Unit A Jalan H.R. Rasuna Said Kavling B-12 Kuningan

(54) Judul Invensi : MALONAMIDA HERBISIDA

(57) Abstrak :
Invensi ini berhubungan dengan senyawa malonamida dari rumus (I) dimana variabel-variabel tersebut adalah seperti yang didefinisikan dalam klaim dan deskripsi, dan dengan komposisi yang mencakup senyawa-senyawa ini. Invensi ini juga berhubungan dengan penggunaan senyawa malonamida atau komposisi yang bersesuaian tersebut untuk mengontrol vegetasi yang tidak diinginkan. Lebih lanjut lagi, invensi ini berhubungan dengan metode untuk mengontrol vegetasi yang tidak diinginkan dimana senyawa malonamida atau komposisi yang bersesuaian tersebut diaplikasikan.

(20) RI Permohonan Paten

(19) ID (11) No Pengumuman : 2023/05431 (13) A

(51) I.P.C : F 25D 23/00

(21) No. Permohonan Paten : P00202303408

(22) Tanggal Penerimaan Permohonan Paten :
10 November 2021

(30) Data Prioritas :

(31) Nomor	(32) Tanggal	(33) Negara
2020-187444	10 November 2020	JP

(43) Tanggal Pengumuman Paten :
10 Juli 2023

(71) Nama dan Alamat yang Mengajukan Permohonan Paten :
ZERO FOOD CO., LTD.
Room B, 3rd Floor, New wing of Akasaka Sun Building, 12-10, Akasaka 3 Chome, Minato-ku, Tokyo 1070052 Japan

(72) Nama Inventor :
Masato KINO ,JP
Shigeru MIYATANI ,JP

(74) Nama dan Alamat Konsultan Paten :
Arifia Jauharia Fajra S.T., S.H.
Suite 701, Pondok Indah Office Tower 2 Jl. Sultan Iskandar Muda Kav. V-TA, Pondok Indah Jakarta 12310, Indonesia

(54) Judul Invensi : PEMANAS EVAPORASI

(57) Abstrak :
Suatu pemanas evaporasi yang disusun dalam suatu penyimpanan kelembapan-tinggi suhu-konstan, pemanas evaporasi tersebut yang mencakup: suatu tangki penyimpanan air yang disusun dalam suatu bagian bawah dari suatu selubung pemanas evaporasi; suatu regulator suhu yang dikonfigurasi untuk mengatur air yang disimpan dalam tangki penyimpanan air ke suatu suhu target; dan suatu mekanisme peniupan udara yang disusun di depan dalam suatu arah peniupan-udara terhadap tangki penyimpanan air dan yang dikonfigurasi untuk meniupkan udara ke air dalam tangki penyimpanan air tersebut, mengatur suhu di sisi dalam penyimpanan kelembapan-tinggi suhu-konstan ke suhu target, dan menahan kelembapan di sisi dalam penyimpanan kelembapan-tinggi suhu-konstan tersebut pada kelembapan jenuh.

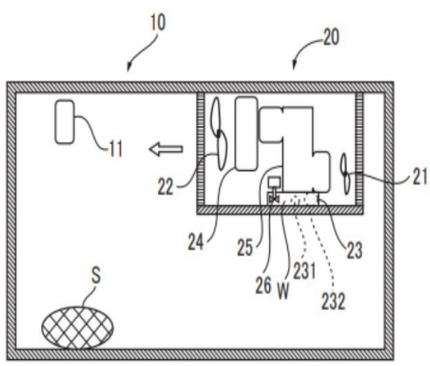

GAMBAR 1

(20) **RI Permohonan Paten**

(19) **ID** **(11)** **No Pengumuman : 2023/05585** **(13)** **A**

(51) **I.P.C : G 06Q 10/10,G 06Q 10/06,G 06Q 10/04,G 06Q 30/02,G 06Q 20/00**

(21) **No. Permohonan Paten :** P00202306041

(22) **Tanggal Penerimaan Permohonan Paten :**
12 November 2021

(30) **Data Prioritas :**

(31) Nomor	(32) Tanggal	(33) Negara
10-2020-0177012	17 Desember 2020	KR

(43) **Tanggal Pengumuman Paten :**
13 Juli 2023

(71) **Nama dan Alamat yang Mengajukan Permohonan Paten :**
ENTERPRISE BLOCKCHAIN CO., LTD.
(Samseong-dong, Justcotower) S 11002ho, 431, Teheranro, Gangnam-gu Seoul 06159 Republic of Korea

(72) **Nama Inventor :**
Youngseok HAN,KR
Jihyun LEE,KR
Yongwook KIM,KR
Donghyun KIM,KR
Junsup LEE,KR
Nayoung YOUK,KR
Taeho GWAK,KR

(74) **Nama dan Alamat Konsultan Paten :**
Budi Rahmat S.H.,
Jalan Griya Agung No 21 Blok M3 Komplek Griya Inti Sentosa Sunter

(54) **Judul Invensi :** METODE DAN ALAT UNTUK MENYEDIAKAN LAYANAN GIG TERKOMPRESI

(57) **Abstrak :**
Dijelaskan metode untuk menyediakan layanan gig terkompresi dan alat untuk metode tersebut, metode meliputi tahap: mendapatkan informasi layanan gig terkompresi meliputi konten layanan, waktu layanan, dan area layanan; memrediksi jumlah pemesanan untuk informasi layanan gig terkompresi; menentukan harga untuk informasi layanan gig terkompresi berdasarkan informasi layanan gig terkompresi dan jumlah pemesanan; menghasilkan penawaran layanan gig yang meliputi informasi layanan gig terkompresi dan harga layanan gig; dan mentransmisikan penawaran layanan gig ke sedikitnya satu terminal peminta layanan gig.

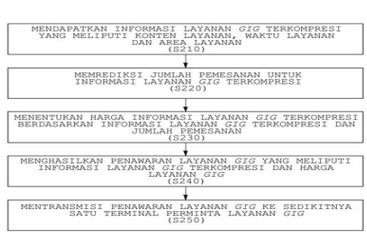

(20) RI Permohonan Paten

(19) ID (11) No Pengumuman : 2023/05405 (13) A

(51) I.P.C : A 23F 3/38,A 23F 3/36

(21) No. Permohonan Paten : P00202111720

(22) Tanggal Penerimaan Permohonan Paten :
17 Desember 2021

(30) Data Prioritas :
(31) Nomor (32) Tanggal (33) Negara

(43) Tanggal Pengumuman Paten :
10 Juli 2023

(71) Nama dan Alamat yang Mengajukan Permohonan Paten :
Badan Penelitian Dan Pengembangan Pertanian
Jalan Ragunan No. 29 Indonesia

(72) Nama Inventor :
Dra. Alvi Yani, M.Si,ID
Erliana Novita Sari, S.TP, M.Sc,ID
Sri Rejeki,ID

(74) Nama dan Alamat Konsultan Paten :
Balai Pengelola Alih Teknologi Pertanian
Jalan Salak No. 22 Bogor

(54) Judul Invensi : Kopi Krispi Rendah Kafein Dan Proses Pembuatannya

(57) Abstrak :
Invensi ini adalah suatu kopi krispi rendah kafein dan proses pembuatannya. Kopi krispi rendah kafein dapat dikonsumsi secara langsung, secara dikunyah tanpa perlu diseduh terlebih dahulu. Proses pembuatannya adalah penurunan kadar kafein dengan cara perebusan pada suhu 100OC selama 120 menit dan diperoleh kopi rendah kafein dengan kadar kafein 2,01 – 2,23 (penurunan kadar kafein sampai 48%). Kopi biji rendah kafein selanjutnya disangrai pada suhu 150OC selama 15-20 menit dan dicampur dengan gula semut dengan perbandingan 4 : 1. Karakteristik kopi krispi yang diperoleh adalah kadar air 2,189%, kadar abu 3,785%, kadar lemak 6,748%, kadar protein 11,557%, alkalinitas 16,983, gula total 28,034%, derajat keasaman 10,652%, sari kopi 27,732% dan sisa seduhan 46,653%.

(20) RI Permohonan Paten

(19) ID (11) No Pengumuman : 2023/05564 (13) A

(51) I.P.C : C 08L 25/08,C 08L 63/08,C 08L 91/08,C 08L 25/04,C 08L 51/04,C 08L 91/00

(21) No. Permohonan Paten : P00202304681

(22) Tanggal Penerimaan Permohonan Paten :
30 November 2021

(30) Data Prioritas :

(31) Nomor	(32) Tanggal	(33) Negara
2020-198999	30 November 2020	JP
2021-130990	10 Agustus 2021	JP
2021-166317	08 Oktober 2021	JP
2021-166318	08 Oktober 2021	JP
2021-190613	24 November 2021	JP

(43) Tanggal Pengumuman Paten :
13 Juli 2023

(71) Nama dan Alamat yang Mengajukan Permohonan Paten :
PS JAPAN CORPORATION
4-1, Koishikawa 1-chome, Bunkyo-ku, Tokyo 1120002 Japan

(72) Nama Inventor :
IWAMOTO Hirokazu,JP
NAKAGAWA Yu,JP

(74) Nama dan Alamat Konsultan Paten :
Daru Lukiantono S.H.
Hadiputranto, Hadinoto and Partners, Pacific Century Place Lt. 35, SCBD Lot 10, Jl. Jenderal Sudirman Kav. 52-53

(54) Judul Invensi : KOMPOSISI RESIN BERBAHAN DASAR STIRENA DAN BENDA YANG DICETAK DARINYA

(57) Abstrak :
Disajikan komposisi resin berbahan dasar stirena yang mengurangi beban lingkungan dengan menggunakan bahan baku biomassa dan memiliki kekuatan mekanik yang sangat baik, dan bahan cetakannya. Suatu komposisi resin berbahan dasar stirena terdiri dari: 82,5% massa sampai 99,9% massa resin berbahan dasar stirena (A) yang mengandung unit monomer berbahan dasar stirena; dan 0,1% massa sampai 15% massa dari suatu plastisizer biomassa (B) yang memiliki perbandingan karbon biomassa (%pMC) 10% atau lebih.

(20) RI Permohonan Paten

(19) ID (11) No Pengumuman : 2023/05459 (13) A

(51) I.P.C : F 21L 4/00,G 03B 17/00,G 08B 13/196,H 01M 50/296,H 01M 50/262,H 01M 50/247,H 01M 50/213,H 01M 50/20

(21) No. Permohonan Paten : P00202214930

(22) Tanggal Penerimaan Permohonan Paten :
14 Mei 2021

(30) Data Prioritas :

(31) Nomor	(32) Tanggal	(33) Negara
16/501,140	18 Mei 2020	US

(43) Tanggal Pengumuman Paten :
11 Juli 2023

(71) Nama dan Alamat yang Mengajukan Permohonan Paten :
SIMPLISAFE, INC.
294 Washington Street, 9th Floor, Boston, MA 02108
United States of America

(72) Nama Inventor :
THORNE, Scott, Joseph,US
AHLGRIM, Dirk,DE
SUBRAMANY, Rahul,IN
PETERSEN, Rebecca,US
HOLIGAN, Darrell, Andrew,US

(74) Nama dan Alamat Konsultan Paten :
Anisa Ambadar S.H., LL.M.
Jl. Proklamasi No. 79, Pegangsaan, Menteng, Jakarta

(54) Judul Invensi : PERANTI OPTIK DAN PEMASANGAN UNTUK PERANTI OPTIK

(57) Abstrak :
Peranti optik, seperti kamera atau lampu sorot, memiliki komponen pertama dan kedua yang dapat dilepas. Pelepasan komponen memperlihatkan kompartemen baterai di komponen kedua. Komponen pertama dapat mencakup semua komponen optik peranti optik, seperti kamera atau lampu. Dudukan magnet dapat memberikan pemasangan yang aman dan dapat disesuaikan untuk rumahan peranti optik pada penyangga.

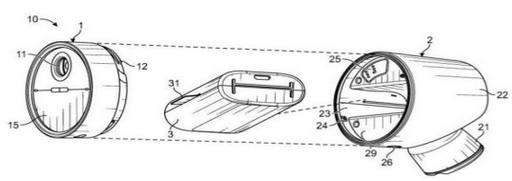

GAMBAR 1

(20) RI Permohonan Paten

(19) ID (11) No Pengumuman : 2023/05525 (13) A

(51) I.P.C : A 61B 5/16,A 61B 5/00,G 06V 10/24,G 16H 20/70,G 16H 10/20,G 16H 50/20

(21) No. Permohonan Paten : P00202305530

(22) Tanggal Penerimaan Permohonan Paten :
16 November 2021

(30) Data Prioritas :

(31) Nomor	(32) Tanggal	(33) Negara
10-2021-0117708	03 September 2021	KR
10-2021-0154399	11 November 2021	KR

(43) Tanggal Pengumuman Paten :
11 Juli 2023

(71) Nama dan Alamat yang Mengajukan Permohonan Paten :
I-SCREAM ARTS CO., LTD.
15,Teheran-ro 88-gil, Gangnam-gu Seoul 06180 Republic of Korea

(72) Nama Inventor :
KIM, Ji-hoon,KR
PARK, Ki-seok,KR

(74) Nama dan Alamat Konsultan Paten :
Maria Carola D Monintja S.H.,M.H.
Wisma 46 Lt. 48 Jl. Jend. Sudirman Kav. 1

(54) Judul Invensi : PERANTI EKSTRAKSI META INFORMASI DARI OBJEK UNTUK UJI PSIKOLOGIS SENI KECERDASAN BUATAN DAN SISTEM ANALISIS PSIKOLOGIS SENI DAN METODE YANG MENGGUNAKAN YANG SAMA

(57) Abstrak :
Pengungkapan ini berkaitan dengan peranti ekstraksi meta informasi dari suatu objek untuk uji psikologis seni kecerdasan buatan dan sistem analisis psikologis seni dan metode yang menggunakan yang sama. Peranti mengekstrak objek dan meta informasi dari objek dari data gambar dengan menggunakan pelatihan model kecerdasan buatan, dan menganalisis data gambar dari pengguna yang merupakan peserta uji dengan kombinasi meta informasi untuk menganalisis keadaan psikologis pengguna tersebut. Peranti ekstraksi meta informasi dari suatu objek untuk uji psikologis seni kecerdasan buatan menurut pengungkapan ini dapat meliputi, antarmuka pengguna untuk menyediakan lingkungan interaktif bagi pengguna yang menjadi peserta uji, unit ekstraksi fitur pertama dilatih oleh model kecerdasan buatan untuk mengekstrak objek dari data gambar yang dihasilkan di layar menggunakan objek yang dipilih oleh pengguna melalui antarmuka pengguna, unit ekstraksi fitur kedua dilatih oleh model kecerdasan buatan untuk mengekstraksi meta informasi dari objek yang diekstraksi, dan perpustakaan yang menyimpan objek yang diekstrak dan informasi meta yang diekstraksi.

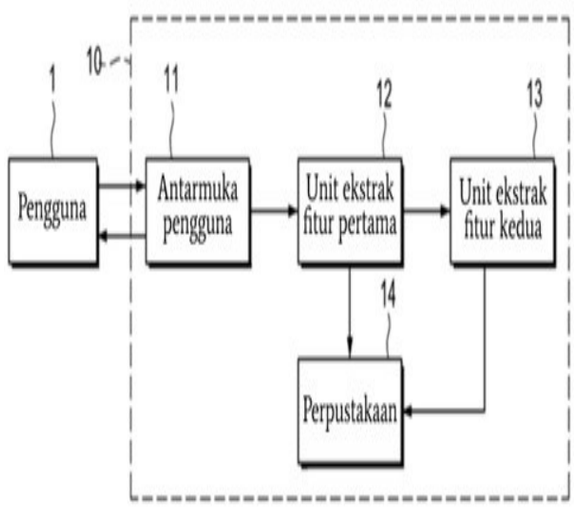

(20) RI Permohonan Paten

(19) ID (11) No Pengumuman : 2023/05506 (13) A

(51) I.P.C : B 60R 19/34,F 16F 7/12,F 16F 7/00

(21) No. Permohonan Paten : P00202304164

(22) Tanggal Penerimaan Permohonan Paten :
15 Oktober 2021

(30) Data Prioritas :

(31) Nomor	(32) Tanggal	(33) Negara
2020-175861	20 Oktober 2020	JP

(43) Tanggal Pengumuman Paten :
11 Juli 2023

(71) Nama dan Alamat yang Mengajukan Permohonan Paten :
NIPPON STEEL CORPORATION
6-1, Marunouchi 2-chome, Chiyoda-ku, Tokyo 100-8071 Japan

(72) Nama Inventor :
MIKAZUKI, Yutaka,JP

(74) Nama dan Alamat Konsultan Paten :
Dr., Inda Citraninda Noerhadi S.S.,M.A.,
Biro Oktroi Roosseno Kantor Taman A-9 Unit C1 & C2
Jalan DR. Ide Anak Agung Gde Agung

(54) Judul Invensi : KOMPONEN PENYERAP BENTURAN

(57) Abstrak :
Invensi ini menyediakan suatu komponen penyerap benturan yang menyerap suatu benturan dengan cara dihancurkan pada arah aksial, komponen penyerap benturan yang memiliki bentuk silindris yang membentang sepanjang arah aksial, dimana ketika penampang melintang yang tegak lurus dengan arah aksial komponen penyerap benturan ditentukan menjadi penampang melintang pertama, dan penampang melintang yang dibentuk oleh garis perpanjangan dari sejumlah sisi pada penampang melintang pertama ditentukan menjadi penampang melintang kedua, penampang melintang kedua adalah suatu poligon, penampang melintang pertama meliputi verteks bersama yang dibagi oleh penampang melintang kedua, dan alur berceruk yang diposisikan untuk bersesuaian dengan verteks penampang melintang kedua, dan sudut interior sedikitnya satu verteks penampang melintang pertama adalah 100° atau lebih.

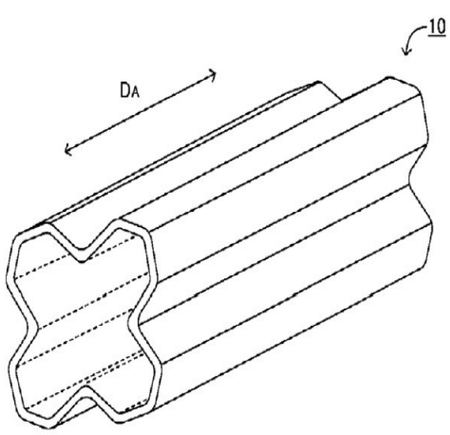

GAMBAR 1

(20) RI Permohonan Paten

(19) ID (11) No Pengumuman : 2023/05480 (13) A

(51) I.P.C : G 09G 5/36,G 09G 5/14,G 09G 5/02

(21) No. Permohonan Paten : P00202304600

(22) Tanggal Penerimaan Permohonan Paten :
03 November 2021

(30) Data Prioritas :

(31) Nomor	(32) Tanggal	(33) Negara
17/110,200	02 Desember 2020	US

(43) Tanggal Pengumuman Paten :
11 Juli 2023

(71) Nama dan Alamat yang Mengajukan Permohonan Paten :
QUALCOMM INCORPORATED
5775 Morehouse Drive, San Diego, California 92121-1714, United States of America United States of America

(72) Nama Inventor :
Mahesh AIA,US
Mohammed Naseer AHMED,CA

(74) Nama dan Alamat Konsultan Paten :
Ludiyanto S.H., M.H., M.M.
Jalan Hayam Wuruk No. 3 i & j Jakarta Pusat

(54) Judul Invensi : METODE DAN PERALATAN UNTUK PERENCANAAN BIDANG UNTUK KOMPOSISI HAMPARAN

(57) Abstrak :
Pengungkapan ini berkaitan dengan metode dan peranti untuk pemrosesan tampilan meliputi peralatan, misalnya, DPU, kompositor, backend kompositor, driver DPU, dan/atau perangkat tegar DPU. Dalam beberapa aspek, peralatan dapat menerima informasi konten untuk masing-masing dari satu atau lebih lapisan frame. Peralatan juga dapat menentukan apakah informasi konten untuk masing-masing dari satu atau lebih lapisan meliputi sedikitnya satu format prioritas. Selain itu, peralatan dapat menentukan urutan prioritas pada satu atau lebih lapisan ketika informasi konten untuk sedikitnya satu dari satu atau lebih lapisan meliputi sedikitnya satu format prioritas. Peralatan juga dapat memetakan masing-masing dari satu atau lebih sumber hamparan tampilan ke masing-masing dari satu atau lebih lapisan berdasarkan urutan prioritas yang ditentukan pada satu atau lebih lapisan.

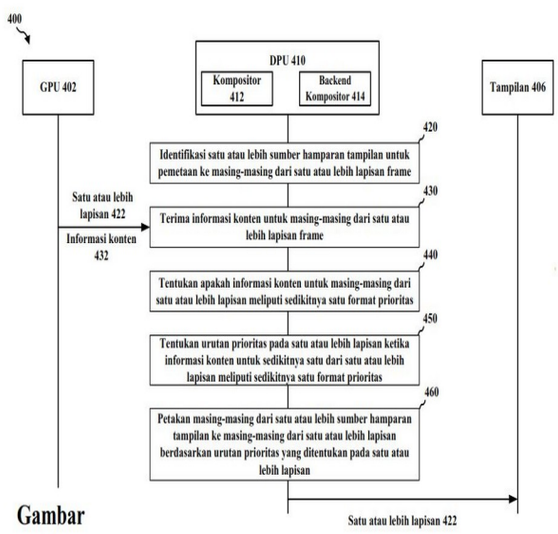

Gambar 4

(20) RI Permohonan Paten

(19) ID (11) No Pengumuman : 2023/05604 (13) A

(51) I.P.C : A 61K 35/28,A 61P 37/02,A 61P 25/00,C 12N 15/55,C 12N 15/12,C 12N 5/10,C 12N 5/0775

(21) No. Permohonan Paten : P00202305598

(22) Tanggal Penerimaan Permohonan Paten :
12 Januari 2022

(30) Data Prioritas :

(31) Nomor	(32) Tanggal	(33) Negara
2021-004115	14 Januari 2021	JP

(43) Tanggal Pengumuman Paten :
13 Juli 2023

(71) Nama dan Alamat yang Mengajukan Permohonan Paten :
ROHTO PHARMACEUTICAL CO., LTD.
1-8-1, Tatsumi-nishi, Ikuno-ku, Osaka-shi, Osaka 5448666 Japan

(72) Nama Inventor :
Hikari KUROGI,JP
Smriti ARYA,IN
Ka Ming CHOI,CN

(74) Nama dan Alamat Konsultan Paten :
Budi Rahmat S.H.,
Jalan Griya Agung No 21 Blok M3 Komplek Griya Inti Sentosa Sunter

(54) Judul Invensi : SEL INDUK MESENKIMAL, ZAT ANTI-PERADANGAN DAN ZAT TERAPI UNTUK PENYAKIT NEUROLOGIS

(57) Abstrak :
Di bawah keadaan ini, tujuan invensi ini adalah untuk menyediakan zat anti-peradangan baru dan zat terapi baru untuk penyakit neurologis yang menggunakan sel induk mesenkimal. Invensi ini berhubungan dengan sel induk mesenkimal yang dicirikan dengan mengekspresikan berlebih SIRT1. Invensi ini juga melibatkan sel induk mesenkimal yang dicirikan dengan mengekspresikan berlebih BDNF. Terlebih lagi, invensi ini melibatkan zat anti-peradangan dan zat terapi untuk penyakit neurologis yang mencakup sel ini.

(20) RI Permohonan Paten

(19) ID (11) No Pengumuman : 2023/05429 (13) A

(51) I.P.C : B 21D 22/26,B 21D 24/00

(21) No. Permohonan Paten : P00202303078

(22) Tanggal Penerimaan Permohonan Paten :
08 Oktober 2021

(30) Data Prioritas :

(31) Nomor	(32) Tanggal	(33) Negara
2020-170894	09 Oktober 2020	JP

(43) Tanggal Pengumuman Paten :
10 Juli 2023

(71) Nama dan Alamat yang Mengajukan Permohonan Paten :
NIPPON STEEL CORPORATION
6-1, Marunouchi 2-chome, Chiyoda-ku, Tokyo 1008071 Japan

(72) Nama Inventor :
SUGAWARA Minoru,JP
YAMAMOTO Takashi,JP
TANAKA Yasuharu,JP
MIYAGI Takashi,JP
OGAWA Misao,JP
NATORI Junki,JP

(74) Nama dan Alamat Konsultan Paten :
Ir. Migni Myriasandra Noerhadi MIP. MSEL.
PT. BIRO OKTROI ROOSSENO Kantor Taman A-9, Unit A6 & A7 Jl. Dr. Ide Anak Agung Gde Agung (Mega Kuningan) Jakarta 12950, INDONESIA

(54) Judul Invensi : METODE PEMBUATAN BENDA YANG DIBENTUK-TEKAN DAN LINI TEKAN

(57) Abstrak :
Invensi ini mengungkapkan suatu metode pembuatan benda yang dibentuk-tekan (200) yang meliputi: membentuk-tekan lembaran logam menjadi benda yang dibentuk awal (100) yang meliputi bagian lembaran dasar yang dibentuk awal (110), bagian dinding tegak yang dibentuk awal pertama (120a), bagian dinding tegak yang dibentuk awal kedua (120b), bagian bubungan yang dibentuk awal (130) yang disediakan di antara bagian dinding tegak yang dibentuk awal pertama (120a) dan bagian dinding tegak yang dibentuk awal kedua (120b), dan bagian gembung (140) yang disediakan di antara bagian lembaran dasar yang dibentuk awal (110) dan bagian dinding tegak yang dibentuk awal pertama dan kedua (120a) dan (120b); dan membentuk-tekan benda yang dibentuk awal (100) menjadi benda yang dibentuk-tekan (200) yang meliputi bagian lembaran dasar (210), bagian dinding tegak pertama (220a) yang berdekatan dengan bagian lembaran dasar (210), bagian dinding tegak kedua (220b) yang berdekatan dengan bagian lembaran dasar (210), dan bagian bubungan (230) yang disediakan di antara bagian dinding tegak pertama (220a) dan bagian dinding tegak kedua (220b).

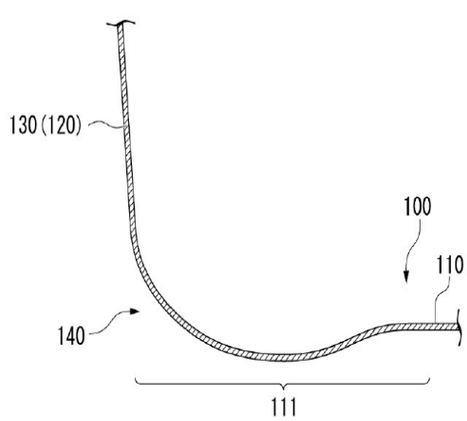

GAMBAR 4

(20) RI Permohonan Paten

(19) ID (11) No Pengumuman : 2023/05437 (13) A

(51) I.P.C : B 01L 3/02,B 01L 3/00,B 01L 7/00,C 12Q 1/686,G 01N 35/10

(21) No. Permohonan Paten : P00202303728

(22) Tanggal Penerimaan Permohonan Paten :
05 Oktober 2021

(30) Data Prioritas :

(31) Nomor	(32) Tanggal	(33) Negara
10-2020-0128151	05 Oktober 2020	KR

(43) Tanggal Pengumuman Paten :
10 Juli 2023

(71) Nama dan Alamat yang Mengajukan Permohonan Paten :
BIONEER CORPORATION
(Munpyeong-dong) 8-11, Munpyeongseo-ro, Daedeok-gu, Daejeon 34302 Republic of Korea

(72) Nama Inventor :
PARK, Han Oh,KR
PARK, Hanee,KR
LEE, Jin Il,KR
KIM, Jong Kab,KR
KWON, Eun Yeong,KR

(74) Nama dan Alamat Konsultan Paten :
Gianna Larenta S.H.
Gandaria 8 Lantai 3 Unit C Jalan Sultan Iskandar Muda (Arteri Pondok Indah) Jakarta Selatan

(54) Judul Invensi : ALAT UJI PENGUJIAN ASAM NUKLEAT DAN SISTEM ANALISIS SAMPEL OTOMATIS YANG SAMA

(57) Abstrak :
ALAT UJI PENGUJIAN ASAM NUKLEAT DAN SISTEM ANALISIS SAMPEL OTOMATIS YANG SAMA Invensi ini berhubungan dengan aparatus uji amplifikasi asam nukleat, dan sistem analisis sampel otomatis yang memiliki aparatus uji amplifikasi asam nukleat yang sama dan, lebih khusus, dimana pemisahan dan pemurnian, dispensasi, amplifikasi, dan pengujian sampel dilakukan secara integral, dan sistem analisis sampel otomatis yang sama. Diungkapkan dalam invensi ini adalah aparatus uji amplifikasi asam nukleat yang terdiri dari: rumahan (30) yang memiliki ruang dalam (S1) yang diisolasi dari luar; unit penyisipan pelat banyak-sumur (100) dimana pelat banyak-sumur (40) yang memiliki sejumlah tabung reaksi (1) menampung larutan asam nukleat target dimasukkan melalui aparatus pemurnian dan penyaluran otomatis (10); unit penyisipan pelat penyegelan (200) dimana pelat penyegelan (50) memiliki sarana penyegel untuk menyegel saluran masuk dari sejumlah tabung reaksi (1); unit deteksi fluoresensi (400) ditempatkan pada sisi atas unit penyisipan pelat penyegelan (200) dan mendeteksi asam nukleat target dalam tabung reaksi (1); dan blok kontrol suhu (500) yang ditempatkan pada sisi bawah unit penyisipan pelat banyak-sumur (100) dan pengontrol suhu tabung reaksi (1), dimana tabung reaksi (1) dipindahkan secara relatif sehingga menjadi berdekatan dengan sarana penyegel untuk kemudian disegel dengan sarana penyegel.

Gambar 1

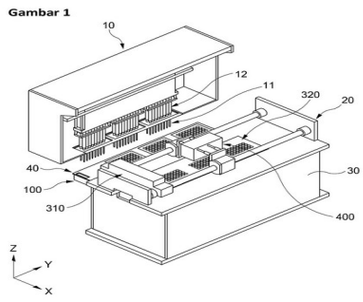

(20) RI Permohonan Paten

(19) ID (11) No Pengumuman : 2023/05572 (13) A

(51) I.P.C : C 01D 15/02,H 01M 10/054

(21) No. Permohonan Paten : P00202302791

(22) Tanggal Penerimaan Permohonan Paten :
22 Februari 2023

(30) Data Prioritas :

(31) Nomor	(32) Tanggal	(33) Negara
202211127104.X	16 September 2022	CN

(43) Tanggal Pengumuman Paten :
13 Juli 2023

(71) Nama dan Alamat yang Mengajukan Permohonan Paten :
GUANGDONG BRUNP RECYCLING TECHNOLOGY CO., LTD.
Block 2, 7 and 9, No.6, Zhixin Avenue, Leping Town, Sanshui District, Foshan, Guangdong 528137 China China

(72) Nama Inventor :
Jiucheng XIAO,CN
Shaokui LIU,CN
Meng YU,CN
Yongqi LIU,CN
Qinxue GONG,CN
Changdong LI,CN

(74) Nama dan Alamat Konsultan Paten :
Prudence Jahja S.H.,LL.M
Januar Jahja and Partners, Menara Batavia lantai 19, Jalan K.H. Mas Mansyur Kavling 126, Jakarta Pusat

(54) Judul Invensi : METODE UNTUK MEMBUAT LITIUM HIDROKSIDA DENGAN MENDAUR ULANG CAIRAN UMPAN LITIUM SULFAT

(57) Abstrak :
Invensi ini menyediakan suatu metode untuk membuat litium hidroksida dengan mendaur ulang cairan umpan litium sulfat, yang meliputi menambahkan larutan asam ke dalam cairan umpan litium sulfat untuk menyesuaikan nilai pH ke 2,5 hingga 5,0, lalu menambahkan zat penghilang fluorin dan karbon teraktivasi untuk reaksi, melakukan pemisahan padat-cair, menambahkan larutan natrium karbonat ke dalam filtrat untuk reaksi presipitasi litium, mencampur padatan litium karbonat pertama yang diperoleh dengan larutan barium hidroksida untuk reaksi, membuat pulp dari padatan litium karbonat kedua yang diperoleh, dan menambahkan kalsium hidroksida untuk reaksi kaustikasi untuk memperoleh larutan hidroksida litium dan terak terkaustikasi. Menurut invensi, karbon teraktivasi dan zat penghilang fluorin ditambahkan pada waktu yang sama untuk menghilangkan fluorin dan minyak, sehingga tidak perlu memisahkan proses penghilangan minyak dari proses penghilangan fluorin, yang menyediakan konsep penghilangan fluorin baru untuk manufaktur produk litium pada ujung belakang daur ulang baterai litium. Sejumlah kecil Ba(OH)2 ditambahkan ke dalam litium karbonat untuk menghasilkan barium sulfat, dan barium sulfat dicampur dengan litium karbonat setelah pemisahan padat-cair, dan berada dalam terak kaustikasi dalam bentuk padat dalam reaksi kaustikasi selanjutnya, sehingga kandungan sulfur dalam produk litium hidroksida ujung belakang dapat dikurangi secara efektif.

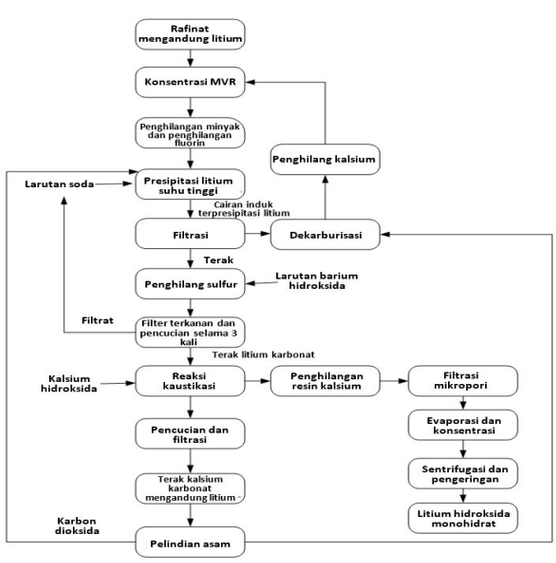

Gambar 1

(20) RI Permohonan Paten

(19) ID (11) No Pengumuman : 2023/05577 (13) A

(51) I.P.C : B 60L 7/18,B 62J 45/413,B 62K 23/04

(21) No. Permohonan Paten : P00202215311

(22) Tanggal Penerimaan Permohonan Paten :
03 Oktober 2020

(30) Data Prioritas :

(31) Nomor	(32) Tanggal	(33) Negara
202041027423	28 Juni 2020	IN

(43) Tanggal Pengumuman Paten :
13 Juli 2023

(71) Nama dan Alamat yang Mengajukan Permohonan Paten :
TVS MOTOR COMPANY LIMITED
"Chaitanya", No.12 Khader Nawaz Khan Road
Nungambakkam Chennai 600 006 India

(72) Nama Inventor :
VENKATESH, Govindan,IN
SARAVANAN, Subbiah,IN
VISWESWARAN, Munirathinaachari,IN
KOMBAN PAULSON, Abel,IN
MOHAN, S,IN

(74) Nama dan Alamat Konsultan Paten :
Emirsyah Dinar
Gedung Graha Pratama Lantai 15 Jalan MT. Haryono Kavling 15

(54) Judul Invensi : KENDARAAN BERMOTOR

(57) Abstrak :
Invensi ini berhubungan dengan rakitan throttle (202) dari kendaraan bermotor (100) yang terdiri dari celah (502), pegas torsi (503) dan cincin penghenti (504), di mana penghenti (504a) dari cincin penghenti (504) dibebaskan di wilayah kedua (Y). Rakitan throttle (202) dari kendaraan (100) mampu diputar searah jarum jam dan berlawanan arah jarum jam untuk mencapai satu atau lebih tiga kondisi rakitan throttle, yaitu, kondisi pertama (A), atau kondisi (B), dan keadaan ketiga (C). Hasil di mana mode regeneratif yang dikendalikan pengguna dicapai saat memutar rakitan throttle (202) searah jarum jam bila dilihat dari ujung luar (202a), dari keadaan pertama (A) ke keadaan ketiga (C).

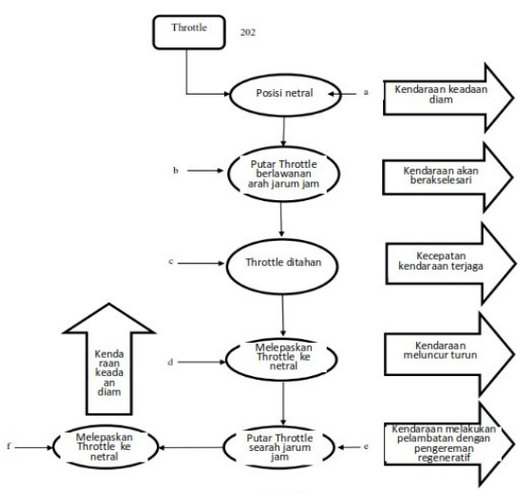

GB. 3

(20) RI Permohonan Paten

(19) ID (11) No Pengumuman : 2023/05485 (13) A

(51) I.P.C : A 47J 31/46,A 47J 31/44,A 47J 31/36

(21) No. Permohonan Paten : P00202303770

(22) Tanggal Penerimaan Permohonan Paten :
02 November 2021

(30) Data Prioritas :

(31) Nomor	(32) Tanggal	(33) Negara
20205487.0	03 November 2020	EP

(43) Tanggal Pengumuman Paten :
11 Juli 2023

(71) Nama dan Alamat yang Mengajukan Permohonan Paten :
SOCIÉTÉ DES PRODUITS NESTLÉ S.A.
Avenue Nestlé 55 1800 VEVEY Switzerland

(72) Nama Inventor :
FLICK, Jean, Marc,CH
CALDERONE, Roberto, Angelo,FR
BLUNIER, Jean, Daniel,CH

(74) Nama dan Alamat Konsultan Paten :
IR. Y.T. Widjojo
Wisma Kemang 5th Floor, Jalan Kemang Selatan No. 1

(54) Judul Invensi : PERALATAN PENYEDUHAN KOPI

(57) Abstrak :
Invensi berkenaan dengan suatu mesin kopi yang sepenuhnya otomatis (100) yang meliputi suatu unit ekstraksi kopi (10) dengan: - suatu ruangan penyeduhan (1) untuk menerima bubuk kopi, - suatu piston atas (2), - suatu piston bawah (3) yang dapat digerakkan di dalam ruangan penyeduhan (1) tersebut di antara suatu posisi terendah dan suatu posisi tertinggi - dimana piston bawah (3) meliputi suatu batang piston (31), yang meliputi suatu saluran internal (311) yang memanjang dari suatu jalan masuk saluran (311a) pada permukaan dinding lateral dari batang hingga suatu jalan keluar saluran (311b) pada permukaan dinding bagian bawah dari batang, dan dimana jalan masuk saluran (311a) dirancang dan diposisikan pada permukaan dinding lateral dari batang sehingga jalan masuk saluran (311a) tersebut tumpang-tindih dengan dinding bagian bawah (11) dari ruangan penyeduhan hanya ketika piston bawah berada di posisi tertinggi.

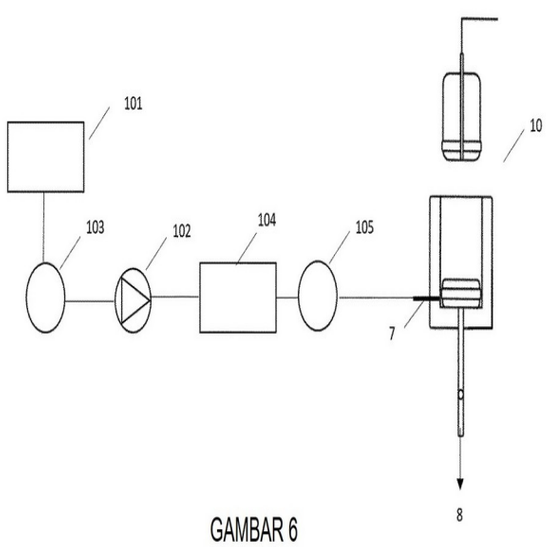

GAMBAR 6

(20) **RI Permohonan Paten**

(19) **ID** **(11)** **No Pengumuman : 2023/05588** **(13) A**

(51) **I.P.C : E 02D 5/80,E 02D 17/20,E 21D 21/00**

(21) **No. Permohonan Paten :** P00202305921

(22) **Tanggal Penerimaan Permohonan Paten :**
30 November 2021

(30) **Data Prioritas :**

(31) Nomor	(32) Tanggal	(33) Negara
10 2020 132 950.4	10 Desember 2020	DE

(43) **Tanggal Pengumuman Paten :**
13 Juli 2023

(71) **Nama dan Alamat yang Mengajukan Permohonan Paten :**
GEOBRUGG AG
Aachstrasse 11 8590 Romanshorn Switzerland

(72) **Nama Inventor :**
EICHER, Manuel,CH

(74) **Nama dan Alamat Konsultan Paten :**
Ir. Migni Myriasandra Noerhadi MIP. MSEL.
PT. BIRO OKTROI ROOSSENO Kantor Taman A-9, Unit A6 & A7 Jl. Dr. Ide Anak Agung Gde Agung (Mega Kuningan) Jakarta 12950, INDONESIA

(54) **Judul Invensi :** ALAT PERLINDUNGAN TERHADAP KOROSI, SISTEM PERLINDUNGAN TERHADAP KOROSI, SISTEM STABILISASI TANGGUL YANG TERLINDUNG DARI KOROSI, DAN METODE UNTUK PENJANGKARAN YANG TERLINDUNG DARI KOROSI DARI ELEMEN JANGKAR GEOTEKNIS

(57) **Abstrak :**

Invensi ini didasarkan pada suatu alat perlindungan terhadap korosi (44), khususnya adapter perlindungan terhadap korosi, sedikitnya untuk perlindungan terhadap korosi sedikitnya dari daerah ujung (10) elemen jangkar geoteknis (12), yang khususnya diwujudkan dari logam yang sensitif terhadap korosi atau dari paduan logam yang sensitif terhadap korosi, sebagai contoh dari baja konstruksi atau baja beton, dengan sedikitnya satu elemen selongsong (14) yang dikonfigurasi sedikitnya untuk pemasangan di elemen jangkar geoteknis (12), yang mencakup daerah ujung (10) elemen jangkar geoteknis (12) sedikitnya pada arah keliling elemen jangkar geoteknis (12). Diusulkan bahwa elemen selongsong (14) sedikitnya sebagian besar terbuat dari logam tahan korosi dan mencakup sedikitnya ulir luar (16).

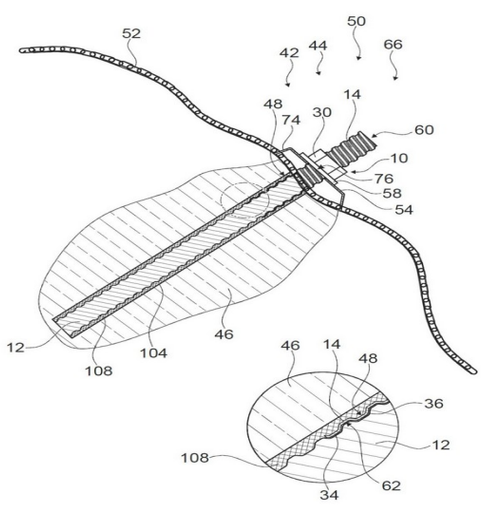

GAMBAR 7

(20) RI Permohonan Paten

(19) ID (11) No Pengumuman : 2023/05514 (13) A

(51) I.P.C : H 01M 50/383,H 01M 50/375

(21) No. Permohonan Paten : P00202304245

(22) Tanggal Penerimaan Permohonan Paten :
19 Oktober 2020

(30) Data Prioritas :
(31) Nomor (32) Tanggal (33) Negara

(43) Tanggal Pengumuman Paten :
11 Juli 2023

(71) Nama dan Alamat yang Mengajukan Permohonan Paten :
JIANGSU CONTEMPORARY AMPEREX TECHNOLOGY LIMITED
No.1000 Chengbei Road, Kunlun Street, Liyang City Changzhou, Jiangsu 213300 China

(72) Nama Inventor :
ZENG, Yuqun,CN
HU, Langchao,CN
HUANG, Xiaoteng,CN
HONG, Jiarong,CN
YANG, Haiqi,CN
WANG, Wenli,CN

(74) Nama dan Alamat Konsultan Paten :
Maria Carola D Monintja S.H.,M.H.
Wisma 46 Lt. 48 Jl. Jend. Sudirman Kav. 1

(54) Judul Invensi : BATERAI, PERANGKAT LISTRIK, DAN METODE SERTA PERANTI UNTUK MEMPERSIAPKAN BATERAI

(57) Abstrak :
Permohonan ini berkaitan dengan bidang teknologi-teknologi baterai, dan khususnya, dengan suatu baterai, suatu perangkat listrik, dan suatu metode serta peranti untuk mempersiapkan baterai. Permohonan ini ditujukan untuk mengatasi masalah rawan kecelakaan akibat sulitnya melepaskan emisi selama pelarian termal baterai. Baterai itu meliputi suatu sel baterai, dimana sel baterai meliputi suatu mekanisme pelepas tekanan, dan mekanisme pelepas tekanan dikonfigurasi untuk mengaktifkan pelepasan tekanan internal pada sel baterai ketika tekanan atau suhu internal pada sel baterai mencapai suatu ambang batas; dan kemudian meliputi suatu ruang pencegah kebakaran, suatu ruang pengumpulan, dan suatu komponen isolasi, dimana komponen isolasi dikonfigurasi untuk mengisolasi ruang pencegah kebakaran dari ruang pengumpulan dan memungkinkan lintasan emisi-emisi selama pengaktifan mekanisme pelepas tekanan, sehingga emisi-emisi memasuki ruang pengumpulan melalui ruang pencegah kebakaran. Suatu perangkat listrik yang menggunakan baterai tersebut juga terungkap. Baterai dalam perwujudan aplikasi ini memiliki efek menguntungkan dalam mengumpulkan emisi yang dihasilkan dalam pelarian termal sel baterai saat menerapkan pemadaman kebakaran, sehingga mengurangi kecelakaan keselamatan.

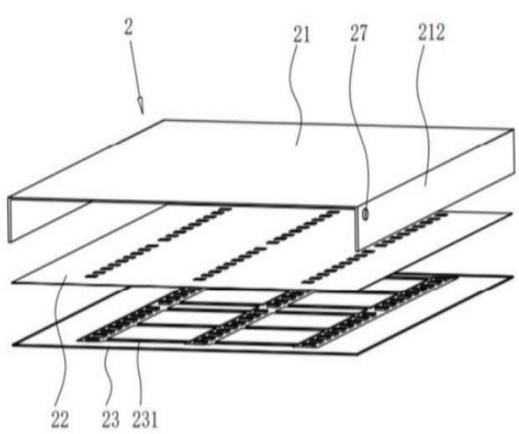

GAMBAR 3

(20) RI Permohonan Paten

(19) ID (11) No Pengumuman : 2023/05402 (13) A

(51) I.P.C : C 01B 3/56,C 01B 3/50,C 01B 3/00,C 10J 3/62,C 10J 3/46,C 10K 3/04,C 10K 1/00,C 10L 5/48,C 10L 3/10,C 10L 9/08

(21) No. Permohonan Paten : P00202303185

(22) Tanggal Penerimaan Permohonan Paten :
25 Oktober 2021

(30) Data Prioritas :

(31) Nomor	(32) Tanggal	(33) Negara
20204801.3	29 Oktober 2020	EP

(43) Tanggal Pengumuman Paten :
10 Juli 2023

(71) Nama dan Alamat yang Mengajukan Permohonan Paten :
RWE GENERATION NL B.V.
Amerweg 1 4931 NC Geertruidenberg Netherlands

(72) Nama Inventor :
EURLINGS, Johannes Theodorus Gerardus Marie,NL

(74) Nama dan Alamat Konsultan Paten :
Maulitta Pramulasari S.Pd
Mirandah Asia Indonesia Sudirman Plaza, Plaza Marein Lantai 10E Jalan Jenderal Sudirman Kavling 76-78

(54) Judul Invensi : KONVERSI LIMBAH PADAT MENJADI SYNGAS DAN HIDROGEN

(57) Abstrak :
Metode dan pabrik untuk mengubah pelet bahan bakar padat yang diperoleh kembali dibuat dari limbah padat perkotaan memungkinkan transformasi limbah padat perkotaan menjadi hidrogen dengan hasil yang tinggi daripada menimbun atau membakar limbah padat perkotaan. Aliran gas produk kaya hidrogen dapat digunakan sebagai bahan baku untuk reaksi kimia atau untuk menyimpan energi dengan cara yang dapat dilepas.

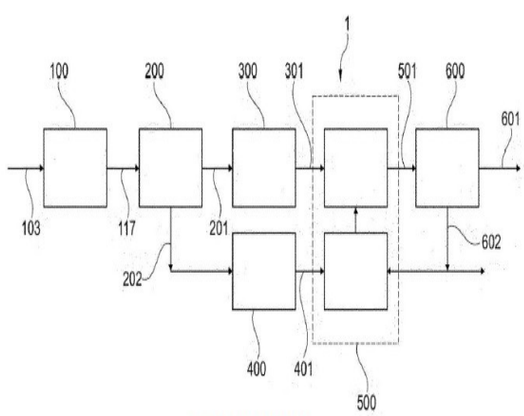

GAMBAR 2

(20) **RI Permohonan Paten**

(19) **ID** **(11)** **No Pengumuman : 2023/05518** **(13) A**

(51) **I.P.C : A 61B 5/1486,A 61B 5/145,G 01N 27/327**

(21) **No. Permohonan Paten :** P00202304304

(22) **Tanggal Penerimaan Permohonan Paten :**
18 November 2021

(30) **Data Prioritas :**

(31) Nomor	(32) Tanggal	(33) Negara
20208847.2	20 November 2020	EP

(43) **Tanggal Pengumuman Paten :**
11 Juli 2023

(71) **Nama dan Alamat yang Mengajukan Permohonan Paten :**
F. HOFFMANN-LA ROCHE AG
Grenzacherstrasse 124, 4070 Basel Switzerland

(72) **Nama Inventor :**
STECK, Alexander,DE

(74) **Nama dan Alamat Konsultan Paten :**
Marolita Setiati
PT SPRUSON FERGUSON INDONESIA, Graha Paramita 3B Floor Zona D Jl. Denpasar Raya Blok D2 Kav.8 Kuningan

(54) **Judul Invensi :** MEMBRAN POLIMER PEMBATAS FLUKS

(57) **Abstrak :**
Invensi ini umumnya berkaitan dengan suatu membran polimer pembatas fluks untuk suatu sensor analit dan berkaitan dengan suatu sensor analit yang mencakup suatu membran polimer pembatas fluks.

(20) RI Permohonan Paten

(19) ID (11) No Pengumuman : 2023/05617 (13) A

(51) I.P.C : G 02B 1/115,G 03B 17/00,H 04N 5/225

(21) No. Permohonan Paten : P00202215278

(22) Tanggal Penerimaan Permohonan Paten :
22 Desember 2022

(30) Data Prioritas :

(31) Nomor	(32) Tanggal	(33) Negara
63/298,938	12 Januari 2022	US

(43) Tanggal Pengumuman Paten :
14 Juli 2023

(71) Nama dan Alamat yang Mengajukan Permohonan Paten :
LARGAN Precision Co., Ltd.
No.11, Jingke Rd., Nantun Dist., Taichung City Taiwan, Republic of China

(72) Nama Inventor :
Lin An Chang,TW
Ming-Ta CHOU,TW
Te-Sheng TSENG,TW

(74) Nama dan Alamat Konsultan Paten :
Arifia Jauharia Fajra S.T., S.H.
Suite 701, Pondok Indah Office Tower 2 Jl. Sultan Iskandar Muda Kav. V-TA, Pondok Indah Jakarta 12310, Indonesia

(54) Judul Invensi : MODUL KAMERA DAN ALAT ELEKTRONIK

(57) Abstrak :
Suatu modul kamera meliputi suatu dasar yang dipasang-tetap, suatu pembawa yang dapat digerakkan yang ditempatkan pada dasar yang dipasang-tetap, suatu elemen pemandu yang ditempatkan di antara dasar yang dipasang-tetap dan pembawa yang dapat digerakkan serta menyediakan suatu derajat kebebasan pergerakan dari pembawa yang dapat digerakkan relatif terhadap dasar yang dipasang-tetap, suatu sistem lensa yang dipasang-tetap pada pembawa yang dapat digerakkan, suatu sensor citra yang dikonfigurasikan untuk menerima suatu sinyal citra optik dari sistem lensa, suatu alat penggerak fokus otomatis yang dikonfigurasikan untuk menyediakan suatu gaya penggerak untuk pemfokusan otomatis dari sistem lensa, dan suatu alat penggerak stabilisasi citra yang dikonfigurasikan untuk menyediakan suatu gaya penggerak untuk stabilisasi citra dari sensor citra. Dasar yang dipasang-tetap dan pembawa yang dapat digerakkan masing-masing memiliki suatu struktur pemandu. Struktur-struktur pemandu tersebut bersesuaian satu sama lain dan berada dalam kontak dengan elemen pemandu. Oleh karena itu, pembawa yang dapat digerakkan tersebut dapat digerakkan dalam suatu arah yang paralel terhadap suatu sumbu optik dari sistem lensa.

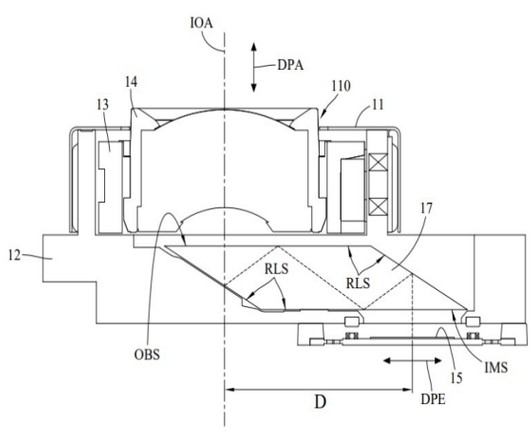

Gambar 4

(20) **RI Permohonan Paten**

(19) **ID** **(11)** **No Pengumuman : 2023/05510** **(13) A**

(51) **I.P.C : H 04W 4/80,H 04W 8/24,H 04W 76/15,H 04W 76/14,H 04W 4/06,H 04W 88/02,H 04W 8/00**

(21) **No. Permohonan Paten :** P00202306000

(22) **Tanggal Penerimaan Permohonan Paten :**
05 Januari 2022

(30) **Data Prioritas :**

(31) Nomor	(32) Tanggal	(33) Negara
10-2021-0004229	12 Januari 2021	KR

(43) **Tanggal Pengumuman Paten :**
11 Juli 2023

(71) **Nama dan Alamat yang Mengajukan Permohonan Paten :**
SAMSUNG ELECTRONICS CO., LTD.
129, Samsung-ro, Yeongtong-gu, Suwon-si, Gyeonggi-do 16677 Republic of Korea

(72) **Nama Inventor :**
Seungtaek CHUNG,KR

(74) **Nama dan Alamat Konsultan Paten :**
Budi Rahmat S.H.,
Jalan Griya Agung No 21 Blok M3 Komplek Griya Inti Sentosa Sunter

(54) **Judul Invensi :** METODE DAN PERALATAN UNTUK MENGELOLA SAMBUNGAN NIRKABEL ALAT ELEKTRONIK

(57) **Abstrak :**
Diungkapkan adalah alat elektronik yang meliputi modul komunikasi yang mendukung sambungan komunikasi nirkabel, setidaknya satu prosesor yang terhubung secara operasional dengan modul komunikasi, dan memori yang terhubung secara operasional dengan setidaknya satu prosesor, dimana memori menyimpan instruksi yang, ketika dijalankan, menyebabkan setidaknya satu prosesor untuk mengatur sambungan saluran dengan alat elektronik eksternal melalui modul komunikasi, memperoleh informasi yang terkait dengan alat elektronik eksternal, menentukan sambungan maksimum yang diperbolehkan dari alat elektronik eksternal atau apakah akan melakukan penyiaran alat elektronik eksternal berdasarkan informasi yang terkait dengan alat elektronik eksternal, dan mentransmisikan, ke alat elektronik eksternal, informasi pengaturan yang mencakup setidaknya salah satu dari sambungan maksimum yang diperbolehkan yang ditentukan atau apakah akan melakukan penyiaran.

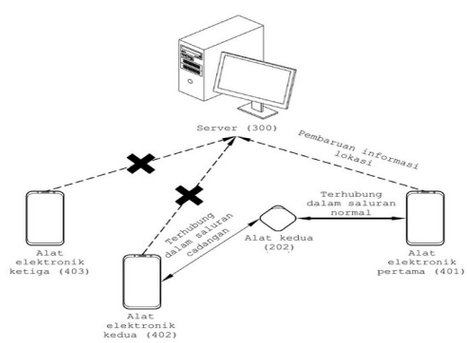

(20) RI Permohonan Paten

(19) ID (11) No Pengumuman : 2023/05474 (13) A

(51) I.P.C : C 12N 1/20,C 12P 7/62,C 25B 1/23,C 25B 1/04,C 25B 5/00

(21) No. Permohonan Paten : P00202304960

(22) Tanggal Penerimaan Permohonan Paten :
25 Maret 2022

(30) Data Prioritas :

(31) Nomor	(32) Tanggal	(33) Negara
63/171,032	05 April 2021	US

(43) Tanggal Pengumuman Paten :
11 Juli 2023

(71) Nama dan Alamat yang Mengajukan Permohonan Paten :
LANZATECH, INC.
8045 Lamon Avenue, Suite 400 Skokie, Illinois 60077
United States of America

(72) Nama Inventor :
SIMPSON, Sean Dennis,NZ
BOURDAKOS, Nicholas,CA
LI, Xueliang,CN

(74) Nama dan Alamat Konsultan Paten :
Maulitta Pramulasari S.Pd
Mirandah Asia Indonesia Sudirman Plaza, Plaza Marein Lantai 10E Jalan Jenderal Sudirman Kavling 76-78

(54) Judul Invensi : METODE DAN SISTEM UNTUK MENYIMPAN ENERGI DALAM BENTUK BIOPOLIMER

(57) Abstrak :

Pengungkapan ini menyediakan metode-metode dan sistem untuk menyimpan energi dalam bentuk biopolimer. Metode ini terdiri atas pengolahan secara berselang energi listrik yang dihasilkan dari sumber energi terbarukan dan/atau tidak terbarukan dalam proses elektrolisis untuk menghasilkan setidaknya H2, O2 atau CO; secara berselang melewati H2, O2, atau CO dari proses elektrolisis ke bioreaktor yang mengandung kultur bakteri yang mampu menghasilkan biopolimer; dan fermentasi kultur. Pengungkapan ini selanjutnya menyediakan sistem untuk menyimpan energi dalam bentuk biopolimer yang terdiri atas proses elektrolisis dalam komunikasi cairan intermiten dengan sumber energi terbarukan dan/atau tidak terbarukan untuk menghasilkan setidaknya satu dari H2, O2, atau CO; bioreaktor, dalam komunikasi cairan intermiten dengan proses elektrolisis dan/atau dalam komunikasi cairan yang kontinu dengan industri, terdiri atas pembuluh reaksi yang sesuai untuk pertumbuhan berselang, fermentasi, dan/atau pembiakan dan rumahan mikroorganisme yang mampu memproduksi biopolimer.

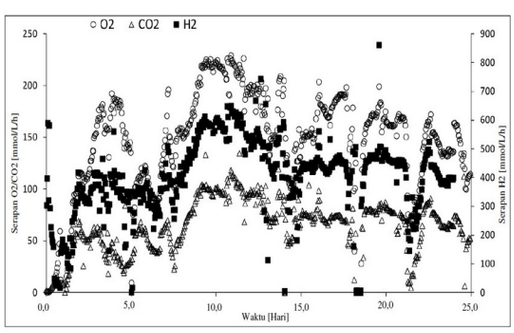

Gambar 1

(20) RI Permohonan Paten

(19) ID (11) No Pengumuman : 2023/05478 (13) A

(51) I.P.C : B 32B 27/42,B 32B 27/40,B 32B 27/38,B 32B 27/30,B 32B 15/08,C 09D 191/06,C 09D 201/00,C 23C 26/00

(21) No. Permohonan Paten : P00202304810

(22) Tanggal Penerimaan Permohonan Paten :
22 Oktober 2021

(30) Data Prioritas :

(31) Nomor	(32) Tanggal	(33) Negara
2020-204278	09 Desember 2020	JP

(43) Tanggal Pengumuman Paten :
11 Juli 2023

(71) Nama dan Alamat yang Mengajukan Permohonan Paten :
JFE STEEL CORPORATION
2-3, Uchisaiwai-cho 2-chome, Chiyoda-ku, Tokyo 1000011 Japan

(72) Nama Inventor :
Shinichi FURUYA ,JP
Tomohiro AOYAMA ,JP
Shun KOIBUCHI ,JP
Takeshi MATSUDA ,JP

(74) Nama dan Alamat Konsultan Paten :
Ir., Dyah Paramitawidya Kusumawardani
Suite 701, Pondok Indah Office Tower 2 Jalan Sultan Iskandar Muda Kav. V-TA, Jakarta Selatan

(54) Judul Invensi : LEMBARAN BAJA DAN METODE UNTUK MEMBUATNYA

(57) Abstrak :
Disediakan suatu lembaran baja yang memiliki suatu film pelumasan, lembaran baja tersebut yang memiliki ketahanan penggeseran yang rendah dalam suatu porsi yang berisiko retak, kemampuan dibentuk tekan yang sangat baik dalam suatu porsi dimana keausan cetakan dianggap untuk terjadi, dan kemampuan dibentuk tekan yang sangat baik, khususnya, ketika kekasaran permukaan dari lembaran baja bervariasi, dan untuk menyediakan suatu metode untuk membuatnya. Suatu lembaran baja yang memiliki suatu film yang mengandung suatu resin organik dan suatu lilin pada sedikitnya satu permukaan dari lembaran baja, dimana resin organik tersebut adalah sedikitnya salah satu dari suatu resin berbasis-akril, suatu resin berbasis-epoksi, suatu resin berbasis-uretana, suatu resin berbasis-fenol, suatu resin berbasis-vinil asetat, dan suatu resin berbasis-poliester, dimana lilin tersebut adalah suatu lilin poliolefin yang memiliki suatu suhu leleh 120°C atau lebih tinggi dan 140°C atau lebih rendah dan suatu ukuran partikel rata-rata 3,0 μm atau kurang, dimana suatu proporsi dari lilin dalam film tersebut adalah 10% massa atau lebih, dan dimana suatu berat salutan per sisi W (g/m2) dari film tersebut dan suatu kekasaran rata-rata aritmetika Ra (μm) dari lembaran baja tersebut memenuhi ekspresi relasional (1) di bawah ini. $W \geq 0{,}12 \times Ra2 + 0{,}2$ ··· (1)

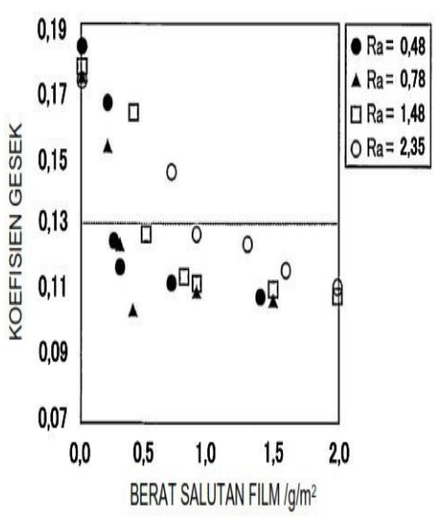

(20) **RI Permohonan Paten**

(19) **ID** **(11)** **No Pengumuman : 2023/05535** **(13) A**

(51) **I.P.C : C 22B 23/00,C 22B 7/00,H 01M 10/54**

(21) **No. Permohonan Paten :** P00202302132

(22) **Tanggal Penerimaan Permohonan Paten :**
12 Agustus 2021

(30) **Data Prioritas :**

(31) Nomor	(32) Tanggal	(33) Negara
2020902849	12 Agustus 2020	AU

(43) **Tanggal Pengumuman Paten :**
11 Juli 2023

(71) **Nama dan Alamat yang Mengajukan Permohonan Paten :**
Resource Conservation and Recycling Corporation Pty Ltd
Level 1, 677 Murray Street, West Perth, Western Australia 6005 Australia

(72) **Nama Inventor :**
Andrew NAPIER,AU
Adam ROPER,AU

(74) **Nama dan Alamat Konsultan Paten :**
George Widjojo S.H.
Jalan Kali Besar Barat No. 5 Jakarta

(54) **Judul Invensi :** PROSES UNTUK MEMPEROLEH KEMBALI NILAI LOGAM DARI CAIRAN PROSES

(57) **Abstrak :**
Pengungkapan sekarang umumnya berhubungan dengan proses untuk pemisahan selektif dan perolehan kembali nilai logam dari cairan proses. Lebih khusus lagi, pengungkapan sekarang berhubungan dengan proses untuk perolehan kembali selektif dari sulfat logam campuran, seperti campuran kobalt-nikel sulfat, dari cairan proses sulfat logam.

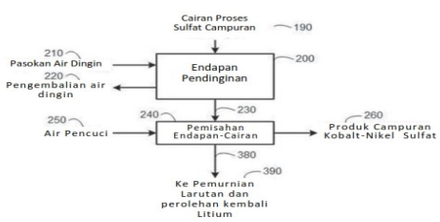

GAMBAR 1

(20) RI Permohonan Paten

(19) ID (11) No Pengumuman : 2023/05587 (13) A

(51) I.P.C : G 01S 19/34,G 01S 19/32,G 01S 19/29

(21) No. Permohonan Paten : P00202306001

(22) Tanggal Penerimaan Permohonan Paten :
29 November 2021

(30) Data Prioritas :

(31) Nomor	(32) Tanggal	(33) Negara
17/167,952	04 Februari 2021	US

(43) Tanggal Pengumuman Paten :
13 Juli 2023

(71) Nama dan Alamat yang Mengajukan Permohonan Paten :
QUALCOMM INCORPORATED
5775 Morehouse Drive, San Diego, California 92121-1714 United States of America

(72) Nama Inventor :
PON, Rayman Wai,US
COOKMAN, Jordan,US
ZHANG, Gengsheng,US

(74) Nama dan Alamat Konsultan Paten :
Annisa Am Badar S.H., LL.M.
Jl. Proklamasi No. 79, Pegangsaan, Menteng, Jakarta

(54) Judul Invensi : METODE DAN PERALATAN UNTUK MENINGKATKAN DETEKSI FASE PEMBAWA PADA SINYAL SISTEM PEMOSISIAN SATELIT

(57) Abstrak :
Perangkat seluler yang dapat dikonfigurasi untuk meningkatkan pengukuran fase pembawa (CP) dalam sinyal satelit yang diterima untuk operasi sistem pemosisian satelit (SPS). Misalnya, memungkinkan penerima SPS untuk mengukur CP dari setidaknya sinyal posisi pertama dan sinyal posisi kedua yang masing-masing diterima dari kendaraan satelit yang sama. CP terkoreksi dari sinyal pemosisian pertama dapat diperkirakan berdasarkan CP terukur dari sinyal pemosisian pertama dan CP terukur dari sinyal pemosisian kedua.

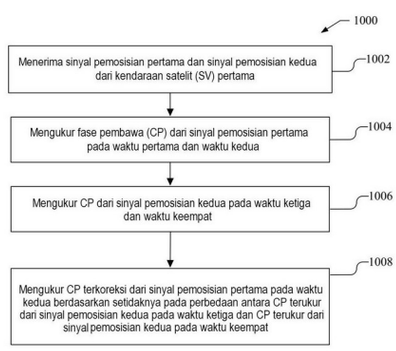

GAMBAR 10

(20) **RI Permohonan Paten**

(19) **ID** **(11)** **No Pengumuman : 2023/05539** **(13) A**

(51) **I.P.C : B 60T 8/26,B 60T 11/18,B 60T 7/10,B 60T 11/06,B 60T 11/04,B 62K 23/06,B 62L 3/08,B 62L 3/02**

(21) **No. Permohonan Paten :** P00202301912

(22) **Tanggal Penerimaan Permohonan Paten :**
18 November 2020

(30) **Data Prioritas :**

(31) Nomor	(32) Tanggal	(33) Negara
202041038433	05 September 2020	IN

(43) **Tanggal Pengumuman Paten :**
11 Juli 2023

(71) **Nama dan Alamat yang Mengajukan Permohonan Paten :**
TVS MOTOR COMPANY LIMITED
TVS Motor Company Limited “Chaitanya”No.12 Khader Nawaz Khan Road Nungambakkam 600006 Chennai India

(72) **Nama Inventor :**
SHANMUGAM, Mohan,IN
KARANAM, Venkata Mangaraju,IN

(74) **Nama dan Alamat Konsultan Paten :**
Emirsyah Dinar
Gedung Graha Pratama Lantai 15 Jalan MT. Haryono Kavling 15

(54) **Judul Invensi :** SISTEM PENGEREMAN TERSINKRONISASI UNTUK KENDARAAN BERMOTOR

(57) **Abstrak :**

Invensi berikut menyediakan sistem pengereman tersinkronisasi (170) yang terdiri dari rem roda depan (105) dan rem roda belakang (110). Tuas rem independen (115) secara fungsional digabungkan ke salah satu rem roda depan (105) dan rem roda belakang (110). Tuas rem sinkron (175) yang mampu menggerakkan rem roda depan (105) dan rem roda belakang (110) secara bersamaan. Komponen penggerak kedua (145) mampu menggerakkan rem roda lainnya (105, 110). Tuas rem sinkron (175) secara fungsional digabungkan ke salah satu dari satu atau lebih rem roda depan (105) dan satu atau lebih rem roda belakang (110) untuk menggerakkannya secara langsung. Bagian penggerak kedua (145) tersebut digerakkan secara sinkron oleh reaksi salah satu rem roda (105, 110) yang digerakkan langsung oleh tuas rem sinkron (175).

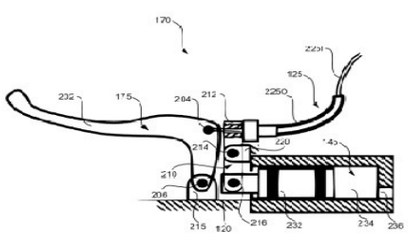

GAMBAR 2(a)

(20) RI Permohonan Paten

(19) ID (11) No Pengumuman : 2023/05414 (13) A

(51) I.P.C : B 66B 21/12,B 66B 21/02,B 66B 25/00

(21) No. Permohonan Paten : P00202304105

(22) Tanggal Penerimaan Permohonan Paten :
03 November 2021

(30) Data Prioritas :

(31) Nomor	(32) Tanggal	(33) Negara
20207875.4	16 November 2020	EP

(43) Tanggal Pengumuman Paten :
10 Juli 2023

(71) Nama dan Alamat yang Mengajukan Permohonan Paten :
INVENTIO AG
Seestrasse 55, 6052 Hergiswil Switzerland

(72) Nama Inventor :
PRENNER, Alexander,AT

(74) Nama dan Alamat Konsultan Paten :
Annisa Am Badar S.H., LL.M.
Jl. Proklamasi No. 79, Pegangsaan, Menteng, Jakarta

(54) Judul Invensi : PERANTI KONTROL UNTUK SISTEM TRANSPORTASI PENUMPANG

(57) Abstrak :

Invensi ini berhubungan dengan alat kontrol listrik (23) untuk mengendalikan penggerak sistem transportasi penumpang (1) yang dapat dialihkan antara operasi beban dan operasi diam, dimana peranti kontrol listrik (23) terdiri dari paling sedikit tiga fasa listrik utama. sambungan tegangan (31), konverter frekuensi (33), dan peranti Pensaklar yang dapat dikontrol (35). Peranti pensaklaran dapat memasangkan tiga fasa (U2, V2, W2) dari motor penggerak (25) ke tiga fasa (R, S, T) dari sambungan tegangan listrik (31) dalam keadaan peralihan operasi beban (B2) dan ke tiga fasa (U1, V1, W1) dari konverter frekuensi (33) dalam keadaan peralihan operasi diam (B1), sehingga motor penggerak (25) disuplai dengan tegangan hantaran listrik tiga fasa (UN) di keadaan peralihan operasi beban (B2) dan dengan tegangan output tiga fasa (UAC1, UAC2, UAC3) dari konverter frekuensi (33) dalam keadaan peralihan operasi diam (B1). Disini, konverter frekuensi (33) dipasok melalui paling sedikit satu fasa (R, S, T) dari sambungan tegangan listrik tiga fasa (31) dan konduktor netral (N) dari sambungan tegangan listrik (31).

Gambar 1

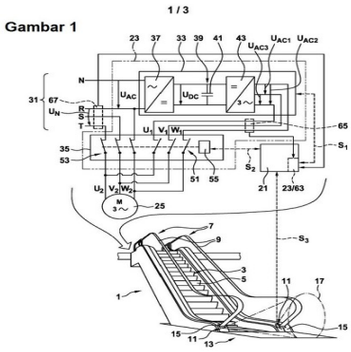

(20) RI Permohonan Paten

(19) ID (11) No Pengumuman : 2023/05595 (13) A

(51) I.P.C : A 24F 40/57,A 24F 40/53,A 24F 40/51,A 24F 40/50,A 24F 40/46,A 24F 40/20,H 02J 7/00,H 02M 1/00

(21) No. Permohonan Paten : P00202305651

(22) Tanggal Penerimaan Permohonan Paten :
12 Mei 2022

(30) Data Prioritas :

(31) Nomor	(32) Tanggal	(33) Negara
10-2021-0077427	15 Juni 2021	KR

(43) Tanggal Pengumuman Paten :
13 Juli 2023

(71) Nama dan Alamat yang Mengajukan Permohonan Paten :
KT&G CORPORATION
71, Beotkkot-gil, Daedeok-gu, Daejeon 34337 Republic of Korea

(72) Nama Inventor :
Yong Hwan KIM,KR
Dong Sung KIM,KR
Seung Won LEE,KR
Seok Su JANG,KR
Dae Nam HAN,KR

(74) Nama dan Alamat Konsultan Paten :
George Widjojo S.H.
Jalan Kali Besar Barat No. 5 Jakarta

(54) Judul Invensi : ALAT PENGHASIL AEROSOL UNTUK PENGENDALIAN DAYA PEMANAS DAN METODE OPERASINYA

(57) Abstrak :
Disediakan alat penghasil aerosol termasuk: pemanas yang dikonfigurasi untuk memanaskan bahan penghasil aerosol yang disisipkan ke dalam ruang akomodasi alat penghasil aerosol; modul penginderaan termasuk setidaknya satu sensor induktif yang dikonfigurasi untuk mendeteksi perubahan induktansi ruang akomodasi atau sensor suhu yang dikonfigurasi untuk mendeteksi perubahan suhu pemanas; dan prosesor yang dikonfigurasi untuk: mendeteksi, melalui modul penginderaan, apakah benda penghasil aerosol yang disisipkan ke ruang akomodasi setidaknya sebagian dipindahkan dari ruang akomodasi; dan berdasarkan pendeteksian bahwa benda penghasil aerosol setidaknya sebagian dipindahkan dari ruang akomodasi, kendalikan catu daya ke pemanas, berdasarkan setidaknya satu dari perubahan induktansi atau perubahan suhu yang diperoleh melalui modul penginderaan.

GAMBAR 2

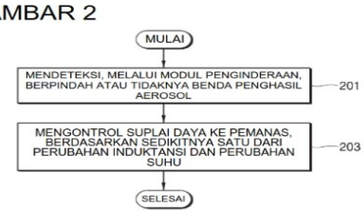

(20) RI Permohonan Paten

(19) ID (11) No Pengumuman : 2023/05515 (13) A

(51) I.P.C : F 24H 9/20,F 24H 9/06,F 24H 9/00

(21) No. Permohonan Paten : P00202305810

(22) Tanggal Penerimaan Permohonan Paten :
14 Oktober 2021

(30) Data Prioritas :

(31) Nomor	(32) Tanggal	(33) Negara
202011392322.7	02 Desember 2020	CN

(43) Tanggal Pengumuman Paten :
11 Juli 2023

(71) Nama dan Alamat yang Mengajukan Permohonan Paten :
NANNING RUIZHONGYUAN ELECTRICAL APPLIANCE TECHNOLOGY CO., LTD.
No.1, Zhong Ma Road, Qingxiu District Nanning, Guangxi 530029 China

(72) Nama Inventor :
LUO, Xiaobo,CN
JIANG, Rongling,CN
HU, Junbao,CN
JIANG, Maosong,CN
WANG, Jifu,CN
JIANG, Zheng,CN
CAO, Wanzheng,CN
LUO, Man,CN

(74) Nama dan Alamat Konsultan Paten :
Maria Carola D Monintja S.H.,M.H.
Wisma 46 Lt. 48 Jl. Jend. Sudirman Kav. 1

(54) Judul Invensi : MESIN AIR PANAS TERINTEGRASI SEMUA-DALAM-SATU

(57) Abstrak :
Yang diungkapkan adalah mesin air panas terintegrasi semua-dalam-satu. Mesin air panas, tangki air preservasi panas, kotak kontrol, pompa pendorong air panas, dan pompa sirkulasi pemanasan yang dipasang di posisi yang sesuai dengan basis baja profil dari mesin semua-dalam-satu; mesin air panas dan pompa sirkulasi pemanasan dihubungkan ke tangki air preservasi panas melalui pipa; kotak kontrol dihubungkan secara elektrik ke mesin air panas, pompa sirkulasi pemanasan, pompa pendorong air panas, katup pengontrol air dingin, dan katup pengontrol air kembali; dan sambungan hubungan air dingin, air panas, dan air kembali dilas ke tangki air, sedemikian rupa sehingga pipa hubungan eksternal dari tangki air dapat dihemat, penyembunyian tidak terlalu mencolok, penampilan secara keseluruhan menarik, dan pengguna dapat dengan mudah menghubungkan jalur air. Mesin air panas terintegrasi semua-dalam-satu dapat dihubungkan ke jaringan pipa sirkulasi suplai panas dan jaringan pipa sirkulasi suplai dingin, dan diterapkan secara luas.

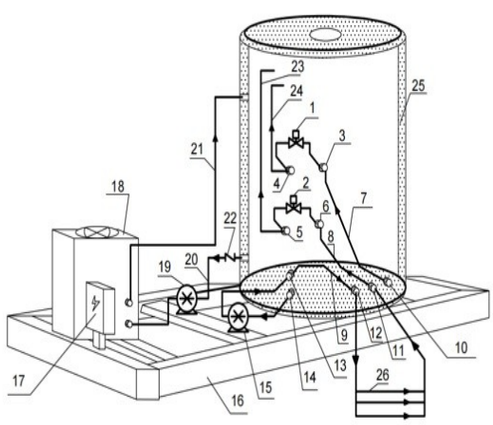

Gambar 1

(20) RI Permohonan Paten

(19) ID (11) No Pengumuman : 2023/05590 (13) A

(51) I.P.C : A 61K 31/7125,A 61K 31/712,A 61K 31/711,A 61K 31/7105,A 61K 47/60,A 61K 48/00,A 61P 25/28,A 61P 25/14,A 61P 11/08,A 61P 11/06,A 61P 11/00,A 61P 21/00,A 61P 43/00,C 07H 21/04,C 07H 21/02,C 12N 9/78,C 12N 15/11,C 12N 15/09

(21) No. Permohonan Paten : P00202305821

(22) Tanggal Penerimaan Permohonan Paten :
08 Desember 2021

(30) Data Prioritas :

(31) Nomor	(32) Tanggal	(33) Negara
2020-203658	08 Desember 2020	JP
2021-157151	27 September 2021	JP

(43) Tanggal Pengumuman Paten :
13 Juli 2023

(71) Nama dan Alamat yang Mengajukan Permohonan Paten :
FUKUOKA UNIVERSITY
19-1, Nanakuma 8-chome, Jonan-ku, Fukuoka-shi, Fukuoka 814-0180 Japan

(72) Nama Inventor :
Masatora FUKUDA,JP
Makoto KOIZUMI,JP
Shinzo IWASHITA,JP

(74) Nama dan Alamat Konsultan Paten :
Budi Rahmat S.H.,
Jalan Griya Agung No 21 Blok M3 Komplek Griya Inti Sentosa Sunter

(54) Judul Invensi : RNA PEMANDU PENGEDIT-TARGET YANG STABIL YANG PADANYA ASAM NUKLEAT YANG DIMODIFIKASI SECARA KIMIA DIMASUKKAN

(57) Abstrak :

Diberikan oligonukleotida yang dapat menginduksi aktivitas pengeditan ADRC dalam sel dan memiliki stabilitas yang sangat baik dalam tubuh hidup. Oligonukleotida termasuk oligonukleotida pertama yang mengidentifikasi RNA target dan oligonukleotida kedua yang berikatan dengan sisi-5' dari oligonukleotida pertama. Oligonukleotida pertama tersebut hanya terdiri dari residu nukleotida yang sesuai-target, oligonukleotida dengan 10 hingga 24 residu pada sisi-3', dan oligonukleotida dengan 3 hingga 6 residu pada sisi-5'. Oligonukleotida kedua tersebut tidak memiliki residu nukleotida yang sesuai dengan residu nukleotida dari RNA target atau memiliki residu nukleotida yang tidak membentuk pasangan komplementer pada ujung-3'nya dan jumlah residu adalah 3 hingga 6. Residu pada sisi-3' dari residu nukleotida yang sesuai-target adalah residu 2'-deoksinukleotida, dan residu nukleotida ketiga yang dihitung dalam arah-3' dari nukleotida yang sesuai-target dalam oligonukleotida pada sisi-3' dari residu nukleotida yang sesuai-target adalah residu 2'-deoksi-2'-fluoronukleotida.

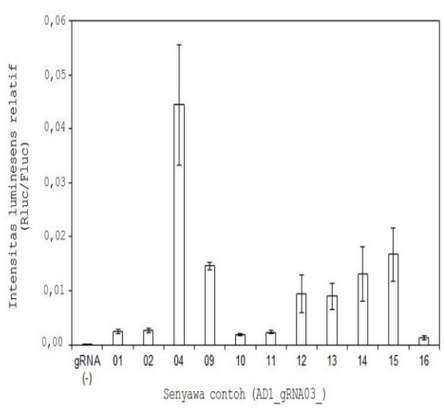

(20) **RI Permohonan Paten**

(19) **ID** **(11)** **No Pengumuman : 2023/05470** **(13) A**

(51) **I.P.C : C 21D 8/02,C 22C 38/38,C 22C 38/32,C 23C 2/40,C 23C 2/12**

(21) **No. Permohonan Paten :** P00202305140

(22) **Tanggal Penerimaan Permohonan Paten :**
20 Desember 2021

(30) **Data Prioritas :**

(31) Nomor	(32) Tanggal	(33) Negara
10-2020-0182433	23 Desember 2020	KR

(43) **Tanggal Pengumuman Paten :**
11 Juli 2023

(71) **Nama dan Alamat yang Mengajukan Permohonan Paten :**
HYUNDAI STEEL COMPANY
63, Jungbong-daero, Dong-gu, Incheon 22525 Republic of Korea

(72) **Nama Inventor :**
Hye Jin KIM,KR
Kyu Yeon HWANG,KR
Jin Ho LEE,KR
Hyun Yeong JUNG,KR
Seung Pill JUNG,KR

(74) **Nama dan Alamat Konsultan Paten :**
Budi Rahmat S.H.,
Jalan Griya Agung No 21 Blok M3 Komplek Griya Inti Sentosa Sunter

(54) **Judul Invensi :** KOMPONEN UNTUK STRUKTUR AUTOMOBIL

(57) **Abstrak :**
One perwujudan dari invensi mengungkapkan komponen untuk struktur automobil yang termasuk lembaran baja dasar dan lapisan pemelatan yang menutupi setidaknya salah satu permukaan dari lembaran baja dasar, dimana komponen untuk struktur automobil memiliki kekuatan tarik 1350 MPa atau lebih besar dan kekuatan hasil 900 MPa atau lebih besar, dimana lembaran baja dasar termasuk fase martensit yang memiliki fraksi area dari 80 % atau lebih besar, karbida berdasarkan-besi yang terletak di dalam fase martensit dan yang memiliki fraksi area kurang dari 5% yang berdasarkan fase martensit, dan endapan yang terdistribusi di dalam lembaran baja dasar, dimana dislokasi ketidakcocokan terdapat pada antarmuka di antara besi dan endapan dari lembaran baja dasar, dan perbedaan di antara konstanta kisi dari besi dan endapan tersebut kurang dari 25 % dari konstanta kisi dari besi.

Gambar 1

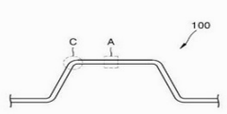

(20) RI Permohonan Paten

(19) ID (11) No Pengumuman : 2023/05537 (13) A

(51) I.P.C : A 24F 40/51,A 24F 40/50

(21) No. Permohonan Paten : P00202305230

(22) Tanggal Penerimaan Permohonan Paten :
08 Desember 2021

(30) Data Prioritas :

(31) Nomor	(32) Tanggal	(33) Negara
202022975947.8	08 Desember 2020	CN

(43) Tanggal Pengumuman Paten :
11 Juli 2023

(71) Nama dan Alamat yang Mengajukan Permohonan Paten :
SHENZHEN FIRST UNION TECHNOLOGY CO., LTD.
1-3F, Building C, Gaoxin Industry Zone, TangweiVillage, Fuyong Town, Baoan District Shenzhen, Guangdong 518000 China

(72) Nama Inventor :
LI, Xinjun,CN
HU, Ruilong,CN
XU, Zhongli,CN
LI, Yonghai,CN

(74) Nama dan Alamat Konsultan Paten :
Marodin Sijabat S.H
Adastra An Intellectual Property Firm Epi Walk Building 3 rd Floor Jl. HR Rasuna Said No. 306, Rt 2/Rw 5 Karet Kuningan Setia Budi

(54) Judul Invensi : PERANGKAT PENGHASIL AEROSOL

(57) Abstrak :
Permohonan ini menyediakan perangkat penghasil aerosol. Perangkat tersebut meliputi: bilik yang dikonfigurasi untuk menerima produk penghasil aerosol; sel, termasuk elektroda pertama dan elektroda kedua; tabung sakelar pertama dan tabung sakelar kedua; osilator LCC, termasuk kumparan induktansi, kapasitor pertama, dan kapasitor kedua, dimana ujung pertama kapasitor pertama dihubungkan ke elektroda pertama, dan ujung kedua kapasitor pertama dihubungkan ke ujung pertama kapasitor kedua; ujung kedua kapasitor kedua dihubungkan ke elektroda kedua; ujung pertama kumparan induktansi dihubungkan ke ujung kedua kapasitor pertama, dan ujung kedua kumparan induktansi dihubungkan ke elektroda pertama melalui tabung sakelar pertama dan dihubungkan ke elektroda kedua melalui tabung sakelar kedua; dan tabung sakelar pertama dan tabung sakelar kedua dihidupkan dan dimatikan secara bergantian, untuk memandu arus bolak-balik mengalir melalui kumparan induktansi untuk menghasilkan medan magnet variabel; dan suseptor, dikonfigurasi untuk ditembus oleh medan magnet variabel untuk menghasilkan panas, untuk memanaskan produk penghasil aerosol yang diterima di dalam bilik. Perangkat penghasil aerosol membentuk inversi dengan menggunakan osilator LCC, yang memiliki frekuensi resonansi yang lebih rendah dan efisiensi yang lebih tinggi jika dibandingkan dengan osilator LC.

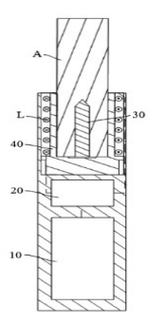

GAMBAR 1

(20) **RI Permohonan Paten**

(19) **ID** **(11)** **No Pengumuman : 2023/05613** **(13) A**

(51) **I.P.C : B 21D 22/26,B 21D 22/20**

(21) **No. Permohonan Paten :** P00202305438

(22) **Tanggal Penerimaan Permohonan Paten :**
02 Juli 2021

(30) **Data Prioritas :**

(31) Nomor	(32) Tanggal	(33) Negara
2020-194886	25 November 2020	JP

(43) **Tanggal Pengumuman Paten :**
13 Juli 2023

(71) **Nama dan Alamat yang Mengajukan Permohonan Paten :**
JFE STEEL CORPORATION
2-3, Uchisaiwai-cho 2-chome, Chiyoda-ku, Tokyo 1000011 Japan

(72) **Nama Inventor :**
FUJII, Yusuke,JP
URABE, Masaki,JP

(74) **Nama dan Alamat Konsultan Paten :**
Januar Ferry S.Si
PT. Hakindah International Gedung Gajah Unit AT Jalan Dr Saharjo No. 111 Tebet

(54) **Judul Invensi :** BAGIAN PEMBENTUKAN TEKAN

(57) **Abstrak :**
Bagian pembentukan tekan (1) menurut invensi ini mencakup: bagian atas (3); bagian dinding samping (7) yang kontinu dari bagian atas (3) melalui bahu pukulan (5); dan bagian flensa (11) yang kontinu dari bagian dinding samping (7) melalui bahu cetakan (9), bagian pembentukan tekan yang memiliki bagian melengkung (13) yang dilengkungkan dengan cara dicerukkan pada pandangan atas, dimana radius lentuk dari bahu cetakan (9) di bagian melengkung (13) ditingkatkan dari sisi ujung ke arah bagian tengah kurva.

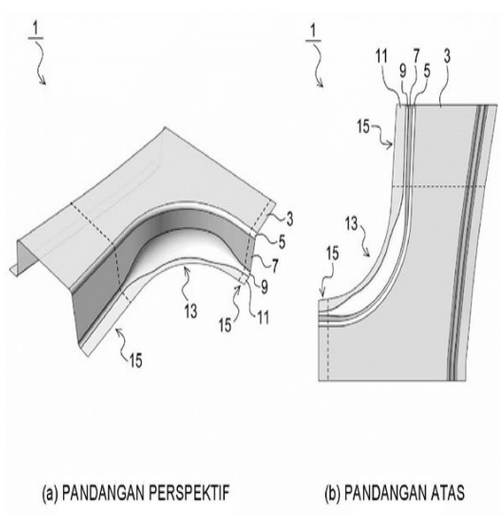

(20) RI Permohonan Paten

(19) ID (11) No Pengumuman : 2023/05520 (13) A

(51) I.P.C : B 32B 3/24,B 32B 27/20,B 32B 25/04,C 08J 5/18,C 08J 9/00

(21) No. Permohonan Paten : P00202305690

(22) Tanggal Penerimaan Permohonan Paten :
30 November 2021

(30) Data Prioritas :

(31) Nomor	(32) Tanggal	(33) Negara
2021-003735	13 Januari 2021	JP

(43) Tanggal Pengumuman Paten :
11 Juli 2023

(71) Nama dan Alamat yang Mengajukan Permohonan Paten :
C.I.TAKIRON CORPORATION
3-1-3, Umeda, Kita-ku, Osaka-shi, Osaka 5300001 Japan

(72) Nama Inventor :
MORI Keiichi,JP

(74) Nama dan Alamat Konsultan Paten :
Ronny Gunawan S.H.
Puri Indah Blok 1-6/No. 1, Jalan Kembang Permai

(54) Judul Invensi : FILM YANG DAPAT MEREGANG

(57) Abstrak :
Film yang dapat meregang mengandung elastomer berbasis olefin dan pengisi anorganik, memiliki permeabilitas udara yang diukur dengan penguji permeabilitas udara Oken 5000 s/100 ml atau kurang, dan regangan permanen pada sedikitnya satu arah 20% atau kurang.

GAMBAR 1

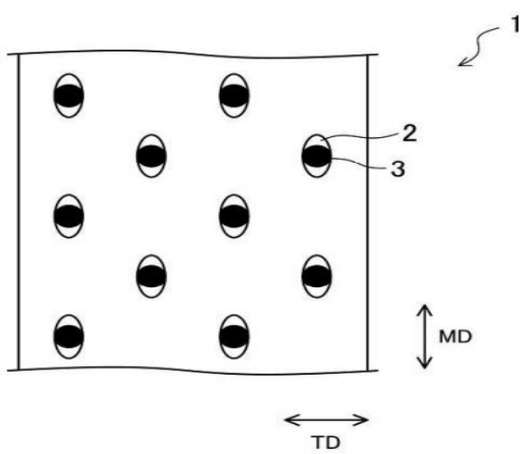

(20) RI Permohonan Paten

(19) ID (11) No Pengumuman : 2023/05549 (13) A

(51) I.P.C : G 02B 6/44,G 02B 6/38

(21) No. Permohonan Paten : P00202302192

(22) Tanggal Penerimaan Permohonan Paten :
19 Maret 2021

(30) Data Prioritas :

(31) Nomor	(32) Tanggal	(33) Negara
202010899638.9	31 Agustus 2020	CN
202021877984.9	31 Agustus 2020	CN

(43) Tanggal Pengumuman Paten :
12 Juli 2023

(71) Nama dan Alamat yang Mengajukan Permohonan Paten :
HUAWEI TECHNOLOGIES CO., LTD.
Huawei Administration Building, Bantian Longgang District Shenzhen, Guangdong 518129 China

(72) Nama Inventor :
XIONG, Wei,CN
CHEN, Bingjun,CN
ZHANG, Zhijian,CN

(74) Nama dan Alamat Konsultan Paten :
Gianna Larenta S.H.
Gandaria 8 Lantai 3 Unit C Jalan Sultan Iskandar Muda (Arteri Pondok Indah) Jakarta Selatan

(54) Judul Invensi : KOTAK SAMBUNGAN KABEL OPTIK DAN ADAPTOR

(57) Abstrak :
Abstrak KOTAK SAMBUNGAN KABEL OPTIK DAN ADAPTOR Perwujudan dari invensi ini mengungkapkan kotak koneksi kabel optik dan adaptor, dan milik bidang teknologi koneksi kabel optik. Kotak koneksi kabel optik mencakup bodi kotak, setidaknya satu pasang adaptor, dan setidaknya satu serat optik, dan setiap adaptor mencakup antarmuka pertama dan antarmuka kedua yang berlawanan satu sama lain; setidaknya satu pasang adaptor terletak di bodi kotak, antarmuka pertama dari setiap adaptor terletak di luar bodi kotak, dan antarmuka kedua dari setiap adaptor terletak di dalam bodi kotak; dan setidaknya satu serat optik terletak di dalam bodi kotak dan terhubung antara antarmuka kedua dari setiap pasang adaptor. Menurut invensi ini, seorang teknisi tidak harus melanjutkan penyaluran jaringan hanya setelah memperoleh hak penggunaan tiang komunikasi saat ini. Hal ini dapat mengurangi waktu penyaluran jaringan dan mempersingkat periode penyaluran jaringan. Setelah hak penggunaan tiang komunikasi saat ini diperoleh nantinya, kotak koneksi kabel optik pada tiang komunikasi saat ini dapat langsung diganti dengan terminal akses serat. Dalam hal ini, operasinya sederhana dan hemat waktu.

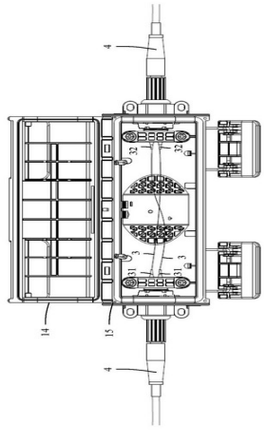

Gambar 7

(20) RI Permohonan Paten

(19) ID (11) No Pengumuman : 2023/05483 (13) A

(51) I.P.C : H 04L 27/26,H 04L 1/00,H 04L 5/00,H 04W 72/00

(21) No. Permohonan Paten : P00202304120

(22) Tanggal Penerimaan Permohonan Paten :
14 Oktober 2021

(30) Data Prioritas :

(31) Nomor	(32) Tanggal	(33) Negara
63/091,402	14 Oktober 2020	US
63/170,956	05 April 2021	US
63/229,072	03 Agustus 2021	US

(43) Tanggal Pengumuman Paten :
11 Juli 2023

(71) Nama dan Alamat yang Mengajukan Permohonan Paten :
INTERDIGITAL PATENT HOLDINGS, INC.
200 Bellevue Parkway, Suite 300, Wilmington, Delaware 19809 United States of America

(72) Nama Inventor :
KWAK, Young Woo,KR
LEE, Moon Il,KR
HERATH, Prasanna,LK
KHAN BEIGI, Nazli,CA
MARINIER, Paul,CA

(74) Nama dan Alamat Konsultan Paten :
Marolita Setiati
PT SPRUSON FERGUSON INDONESIA, Graha Paramita 3B Floor Zona D Jl. Denpasar Raya Blok D2 Kav.8 Kuningan

(54) Judul Invensi : METODE, PERALATAN, SISTEM, DLL. YANG DIARAHKAN PADA KANAL KONTROL YANG DITINGKATKAN DAN TRANSMISI KANAL BERSAMA PADA FREKUENSI TINGGI

(57) Abstrak :
Metode, peralatan, sistem, dll. diarahkan ke saluran kontrol yang ditingkatkan dan transmisi saluran bersama pada frekuensi tinggi disediakan. Di antara metode tersebut adalah metode yang dapat mencakup salah satu dari menerima informasi kontrol downlink yang menunjukkan skema modulasi dan pengkodean (MCS), penetapan sumber daya domain waktu, dan penetapan sumber daya domain frekuensi; memperoleh subcarrier spacing (SCS) dan panjang cyclic prefix (CP) berdasarkan MCS; menentukan penugasan sumber daya domain waktu dan frekuensi berdasarkan SCS dan panjang CP; dan menerima transmisi downlink pada sumber daya waktu dan frekuensi yang terkait dengan penugasan sumber daya domain waktu dan frekuensi.

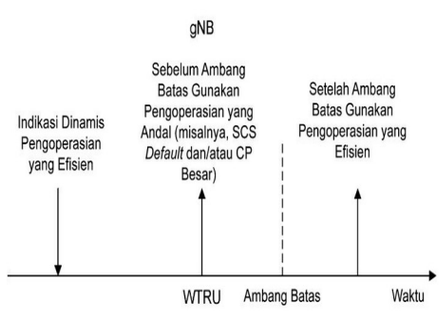

Gambar 10

(20) RI Permohonan Paten

(19) ID (11) No Pengumuman : 2023/05589 (13) A

(51) I.P.C : A 24F 40/57,A 24F 40/465,A 24F 40/20

(21) No. Permohonan Paten : P00202305901

(22) Tanggal Penerimaan Permohonan Paten :
23 Desember 2021

(30) Data Prioritas :

(31) Nomor	(32) Tanggal	(33) Negara
20217029.6	23 Desember 2020	EP

(43) Tanggal Pengumuman Paten :
13 Juli 2023

(71) Nama dan Alamat yang Mengajukan Permohonan Paten :
PHILIP MORRIS PRODUCTS S.A.
Quai Jeanrenaud 3, 2000 Neuchâtel Switzerland

(72) Nama Inventor :
BUTIN, Yannick,FR
MOHSENI, Farhang,IR
STURA, Enrico,IT
NESOVIC, Milica,RS
GATTONI, Lucas,CH

(74) Nama dan Alamat Konsultan Paten :
Marolita Setiati
PT SPRUSON FERGUSON INDONESIA, Graha Paramita 3B Floor Zona D Jl. Denpasar Raya Blok D2 Kav.8 Kuningan

(54) Judul Invensi : ALAT DAN SISTEM PENGHASIL AEROSOL YANG TERDIRI ATAS ALAT PEMANAS INDUKTIF DAN METODE PENGOPERASIANNYA

(57) Abstrak :
Metode untuk mengontrol produksi aerosol dalam alat penghasil aerosol (200) disediakan. Alat (200) terdiri atas sebuah susunan pemanas induktif (320) dan sebuah sumber daya (310) untuk menyediakan daya pada susunan pemanas induktif (320). Metode ini terdiri atas mengontrol daya yang disediakan pada susunan pemanasan induktif (320) sehingga menyebabkan peningkatan bertahap suhu suseptor (160) yang terkait dengan alat penghasil aerosol (200) dari suhu operasi pertama ke suhu operasi kedua, di mana suseptor (160) dikonfigurasi untuk memanaskan substrat pembentuk aerosol (110) dan di mana daya dikontrol berdasarkan resistansi, konduktansi atau arus terukur yang terkait dengan suseptor.

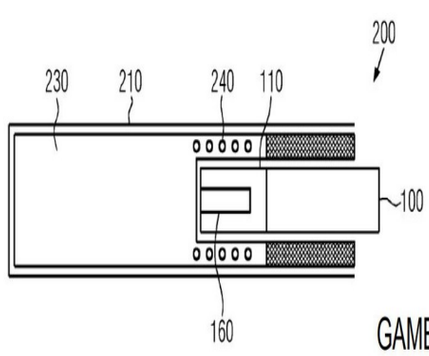

GAMBAR 2B

(20) **RI Permohonan Paten**

(19) **ID** **(11)** **No Pengumuman : 2023/05507** **(13) A**

(51) **I.P.C : H 04L 5/00**

(21) **No. Permohonan Paten :** P00202306060

(22) **Tanggal Penerimaan Permohonan Paten :**
16 Desember 2021

(30) **Data Prioritas :**

(31) Nomor	(32) Tanggal	(33) Negara
63/138,132	15 Januari 2021	US

(43) **Tanggal Pengumuman Paten :**
11 Juli 2023

(71) **Nama dan Alamat yang Mengajukan Permohonan Paten :**
NOKIA TECHNOLOGIES OY
Karakaari 7, 02610 Espoo Finland

(72) **Nama Inventor :**
DEGHEL, Matha,FR
LADDU, Keeth Saliya Jayasinghe,LK
YUK, Youngsoo,KR

(74) **Nama dan Alamat Konsultan Paten :**
Marolita Setiati
PT SPRUSON FERGUSON INDONESIA, Graha Paramita 3B Floor Zona D Jl. Denpasar Raya Blok D2 Kav.8 Kuningan

(54) **Judul Invensi :** PENGALIHAN DINAMIS ANTARA TITIK PENERIMAAN MULTI-TRANSMISI DAN TITIK PENERIMAAN TRANSMISI TUNGGAL

(57) **Abstrak :**

Sistem, metode, peralatan, dan produk program komputer untuk mengaktifkan pengalihan dinamis antara titik penerimaan multi-transmisi (multi-TRP) dan titik penerimaan transmisi tunggal (TRP tunggal). Metode dapat meliputi menerima indikasi pertama dalam informasi kontrol downlink atau elemen kontrol kontrol akses media. Metode selanjutnya dapat meliputi menentukan, pada perlengkapan pengguna, apakah akan menerapkan skema kanal berbagi uplink fisik titik penerimaan multi-transmisi atau skema kanal berbagi uplink fisik titik penerimaan transmisi tunggal untuk mentransmisikan blok transpor berdasarkan indikasi pertama. Selain itu, metode dapat meliputi menginterpretasikan setidaknya satu bidang informasi kontrol downlink secara berbeda tergantung pada apakah ditentukan bahwa skema kanal berbagi uplink fisik titik penerimaan transmisi tunggal atau skema kanal berbagi uplink fisik titik penerimaan multi-transmisi dapat diterapkan.

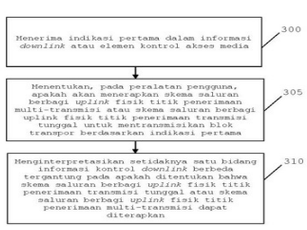

GAMBAR 3

(20) RI Permohonan Paten

(19) ID (11) No Pengumuman : 2023/05601 (13) A

(51) I.P.C : B 01J 37/04,B 01J 35/02,C 01G 33/00

(21) No. Permohonan Paten : P00202305481

(22) Tanggal Penerimaan Permohonan Paten :
09 Desember 2021

(30) Data Prioritas :

(31) Nomor	(32) Tanggal	(33) Negara
2020-212266	22 Desember 2020	JP

(43) Tanggal Pengumuman Paten :
13 Juli 2023

(71) Nama dan Alamat yang Mengajukan Permohonan Paten :
DIC CORPORATION
35-58, Sakashita 3-chome, Itabashi-ku, Tokyo 174-8520 Japan

(72) Nama Inventor :
Kohsuke FUJITA,JP
Shunsuke KAWANAKA,JP

(74) Nama dan Alamat Konsultan Paten :
Budi Rahmat S.H.,
Jalan Griya Agung No 21 Blok M3 Komplek Griya Inti Sentosa Sunter

(54) Judul Invensi : KOMPOSISI TITANIUM OKSIDA

(57) Abstrak :
Invensi ini membahas masalah penyediaan komposisi titanium oksida yang memungkinkan konsentrasi titanium oksida dalam cairan campuran yang akan ditingkatkan. Komposisi titanium oksida pada invensi ini meliputi titanium oksida yang secara substansial mengandung setidaknya satu unsur logam yang dipilih dari kelompok yang hanya terdiri dari zirkonium dan niobium. Rasio kandungan zirkonium terhadap 100 titanium (rasio Zr/Ti) dalam komposisi titanium oksida disukai 0,03 hingga 0,8, dan rasio kandungan niobium terhadap 100 titanium (rasio Nb/Ti) dalam komposisi titanium oksida disukai 0,05 hingga 0,8. Dalam cairan campuran yang menggunakan komposisi titanium oksida, konsentrasi titanium oksida dapat ditingkatkan. Hasilnya, sejumlah besar komposisi titanium oksida dapat dengan mudah diproses dalam satu kali operasi.

(20) RI Permohonan Paten

(19) ID (11) No Pengumuman : 2023/05598 (13) A

(51) I.P.C : A 23L 11/50,A 23L 11/30,A 23L 11/00

(21) No. Permohonan Paten : P00202305561

(22) Tanggal Penerimaan Permohonan Paten :
09 Desember 2021

(30) Data Prioritas :

(31) Nomor	(32) Tanggal	(33) Negara
2019434.6	09 Desember 2020	GB

(43) Tanggal Pengumuman Paten :
13 Juli 2023

(71) Nama dan Alamat yang Mengajukan Permohonan Paten :
BETTER NATURE LTD
PO Box 2.01 Food Exchange New Covent Garden Market London Greater London SW8 5EL United Kingdom

(72) Nama Inventor :
Amadeus Driando AHNAN,ID
Elvira SUKAMTOH,ID
Lidwina Krisna CHRYSANTI,ID
Wida WINARNO,ID

(74) Nama dan Alamat Konsultan Paten :
Budi Rahmat S.H.,
Jalan Griya Agung No 21 Blok M3 Komplek Griya Inti Sentosa Sunter

(54) Judul Invensi : TEPUNG YANG DITINGKATKAN DARI BAHAN NABATI YANG DIFERMENTASI

(57) Abstrak :
Invensi ini berhubungan dengan tepung yang diproduksi dari bahan makanan yang telah difermentasikan dengan mikroorganisme yang memproduksi-miselium, contohnya Rhizopus spp. Bahan makanan yang akan difermentasikan umumnya mencakup biji-bijian, kacang-kacangan dan/atau polong-polongan. Bahan makanan yang difermentasi umumnya adalah tempe. Khususnya, invensi memberikan metode produksi tepung dari bahan nabati yang difermentasi, yang mencakup tahap-tahap: (a) pengukusan, blansir atau pemasakan bahan nabati yang difermentasi; dan/atau (b) pelarutan bahan nabati yang difermentasi pada pH asam, sentrifugasi larutan yang dihasilkan dan suspensi ulang dalam air fase padat yang dihasilkan dari sentrifugasi; dan/atau (c) mengeringkan bahan nabati yang difermentasi pada suhu di atas 0°C dan di bawah 10°C, atau pengeringan-beku bahan nabati yang difermentasi; kemudian (d) penghalusan, penghancuran atau penggilingan bahan yang dihasilkan dari tahap (a), tahap (b) atau tahap (c) untuk membentuk tepung.

(20) **RI Permohonan Paten**

(19) **ID** **(11)** **No Pengumuman : 2023/05594** **(13) A**

(51) **I.P.C : B 21D 22/02,C 22C 38/38,C 22C 38/32**

(21) **No. Permohonan Paten :** P00202305661

(22) **Tanggal Penerimaan Permohonan Paten :**
08 Desember 2021

(30) **Data Prioritas :**

(31) Nomor	(32) Tanggal	(33) Negara
10-2020-0171510	09 Desember 2020	KR
10-2021-0049138	15 April 2021	KR

(43) **Tanggal Pengumuman Paten :**
13 Juli 2023

(71) **Nama dan Alamat yang Mengajukan Permohonan Paten :**
HYUNDAI STEEL COMPANY
63, Jungbong-daero, Dong-gu, Incheon 22525 Republic of Korea

(72) **Nama Inventor :**
Byung Gil YOO,KR
Je Woo Soo KIM,KR
Hyeong Hyeop DO,KR
Seong Kyung HAN,KR

(74) **Nama dan Alamat Konsultan Paten :**
Budi Rahmat S.H.,
Jalan Griya Agung No 21 Blok M3 Komplek Griya Inti Sentosa Sunter

(54) **Judul Invensi :** BAGIAN STEMPEL-PANAS

(57) **Abstrak :**
Diberikan adalah bagian stempel-panas yang meliputi lembaran baja dasar, lembaran baja dasar tersebut meliputi jumlah dari sekitar 0,19 hingga sekitar 0,25% brt karbon (C), jumlah dari sekitar 0,1 hingga sekitar 0,6% brt silikon (Si), jumlah dari sekitar 0,8 hingga sekitar 1,6% brt mangan (Mn), jumlah dari sekitar 0,03% brt fosfor atau kurang (P), jumlah sekitar 0,015% brt sulfur atau kurang (S), jumlah dari sekitar 0,1 hingga sekitar 0,6% brt kromium (Cr), jumlah dari sekitar 0,001 hingga sekitar 0,005% brt boron (B), jumlah sekitar 0,1% brt aditif atau kurang, besi (Fe) yang tersisa, dan pengotor lain yang tidak dapat dihindari. Pada laju regangan lekukan sehubungan dengan kedalaman lekukan dari sekitar 200 nm hingga sekitar 600 nm diamati dalam uji lekukan nano, jumlah pematangan regangan dinamis lekukan (DSA) adalah sekitar 26 hingga sekitar 40.

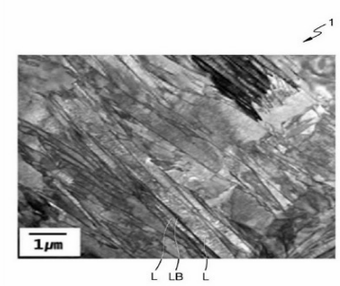

(20) **RI Permohonan Paten**

(19) **ID** **(11)** **No Pengumuman : 2023/05517** **(13) A**

(51) **I.P.C : H 04W 4/02**

(21) **No. Permohonan Paten :** P00202305730

(22) **Tanggal Penerimaan Permohonan Paten :**
06 Januari 2022

(30) **Data Prioritas :**

(31) Nomor	(32) Tanggal	(33) Negara
17/187,420	26 Februari 2021	US

(43) **Tanggal Pengumuman Paten :**
11 Juli 2023

(71) **Nama dan Alamat yang Mengajukan Permohonan Paten :**
QUALCOMM INCORPORATED
5775 Morehouse Drive, San Diego, California 92121-1714 United States of America

(72) **Nama Inventor :**
CHOI, Chang-Sik,KR
GULATI, Kapil,IN
LI, Junyi,US
MARSH, Gene Wesley,US

(74) **Nama dan Alamat Konsultan Paten :**
Nadia Am Badar S.H.
Jl. Proklamasi No. 79, Pegangsaan, Menteng, Jakarta

(54) **Judul Invensi :** PENGUKURAN JARAK DAN PEMOSISIAN TERDESENTRALISASI DAN TERSKALAKAN PERANTI-PERANTI TERDISTRIBUSI

(57) **Abstrak :**
Diungkapkan beberapa contoh teknik untuk pengukuran jarak dan pemosisian terdesentralisasi dan terukur dari perangkat terdistribusi. Misalnya, peralatan pengguna jangkar (UE) dapat mendeteksi, dari peralatan pengguna inisiator (UE), masing-masing transmisi sinyal referensi pemosisian pemosisian (PRS) terkait dengan sesi pemosisian pemosisian masing-masing. Berdasarkan transmisi PRS inisiator, satu atau lebih karakteristik pesan PRS yang terkait dengan sesi pemosisian inisiator dapat ditentukan. Ketika satu atau lebih karakteristik memenuhi kriteria atau kriteria, UE jangkar dapat menyiarkan transmisi PRS jangkar yang menunjukkan pemulaian sesi pemosisian jangkar oleh UE jangkar.

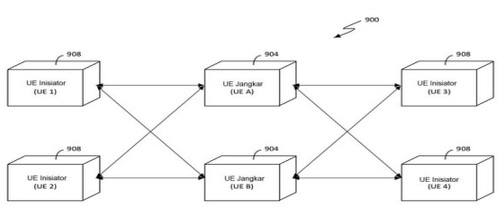

GAMBAR 9

(20) RI Permohonan Paten

(19) ID (11) No Pengumuman : 2023/05622 (13) A

(51) I.P.C : G 02B 1/04,G 02B 5/02,G 02B 5/00

(21) No. Permohonan Paten : P00202213489

(22) Tanggal Penerimaan Permohonan Paten :
24 November 2022

(30) Data Prioritas :

(31) Nomor	(32) Tanggal	(33) Negara
63/294,793	29 Desember 2021	US

(43) Tanggal Pengumuman Paten :
14 Juli 2023

(71) Nama dan Alamat yang Mengajukan Permohonan Paten :
LARGAN Precision Co., Ltd.
No.11, Jingke Rd., Nantun Dist., Taichung City Taiwan, Republic of China

(72) Nama Inventor :
Chien-Pang Chang,TW
Chen Wei Fan,TW
Ssu-Hsin LIU,TW
WEN-YU TSAI,TW
Ming-Ta CHOU,TW

(74) Nama dan Alamat Konsultan Paten :
Arifia Jauharia Fajra S.T., S.H.
Suite 701, Pondok Indah Office Tower 2 Jl. Sultan Iskandar Muda Kav. V-TA, Pondok Indah Jakarta 12310, Indonesia

(54) Judul Invensi : LENSA PENCITRAAN, LEMBARAN PEMBLOKIR CAHAYA DAN ALAT ELEKTRONIK

(57) Abstrak :
Suatu lensa pencitraan meliputi suatu elemen lensa, suatu lembaran pemblokir cahaya, dan suatu barel lensa yang menampung elemen lensa dan lembaran pemblokir cahaya. Lembaran pemblokir cahaya meliputi suatu permukaan sisi-objek pertama, suatu permukaan sisi-citra pertama, suatu permukaan cincin dalam pertama, suatu mikrostruktur pertama, dan suatu lapisan nanostruktur pertama. Permukaan sisi-citra pertama berlawanan terhadap permukaan sisi-objek pertama. Permukaan cincin dalam pertama terletak antara permukaan sisi-objek pertama dan permukaan sisi-citra pertama dan membentuk suatu bukaan laluan cahaya pertama. Mikrostruktur pertama ditempatkan pada permukaan sisi-objek pertama atau permukaan sisi-citra pertama. Mikrostruktur pertama memiliki sejumlah tonjolan. Lapisan nanostruktur pertama ditempatkan pada permukaan cincin dalam pertama. Lapisan nanostruktur pertama memiliki sejumlah tonjolan seperti-bubungan yang memanjang tanpa-arah.

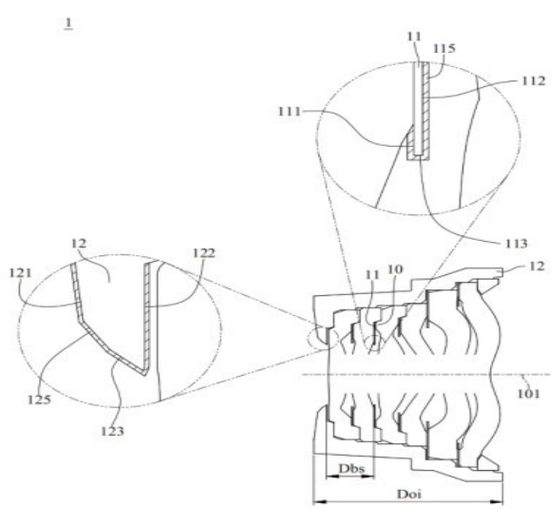

Gambar 1

(20) RI Permohonan Paten

(19) ID (11) No Pengumuman : 2023/05547 (13) A

(51) I.P.C : B 01D 53/86,B 01D 53/79,B 01D 53/78,B 01D 47/06,C 10L 9/10,C 10L 10/02

(21) No. Permohonan Paten : P00202302122

(22) Tanggal Penerimaan Permohonan Paten :
05 Juli 2021

(30) Data Prioritas :

(31) Nomor	(32) Tanggal	(33) Negara
10-2020-0137706	22 Oktober 2020	KR

(43) Tanggal Pengumuman Paten :
12 Juli 2023

(71) Nama dan Alamat yang Mengajukan Permohonan Paten :
LOWCARBON CO., LTD
209ho Business Incubation Room, 1 Gangjinsandan-ro 1-gil, Seongjeon-myeon Gangjin-gun Jeollanam-do 59205 Republic of Korea

(72) Nama Inventor :
LEE, Cheol,KR

(74) Nama dan Alamat Konsultan Paten :
Miftahul Hilmi S.H., M.H.
Jakarta Patent Bureau Graha Tirtadi, 1th Floor, Room 106 Jalan Pangeran Antasari No. 18A Cipete Utara

(54) Judul Invensi : SISTEM DESULFURIZASI PRA-PERAWATAN UNTUK MENGURANGI KANDUNGAN SULFUR BATUBARA DENGAN MEMBENAMKAN BATUBARA DALAM KATALIS

(57) Abstrak :
SISTEM DESULFURIZASI PRA-PERAWATAN UNTUK MENGURANGI KANDUNGAN SULFUR BATUBARA DENGAN MEMBENAMKAN BATUBARA DALAM KATALIS Diusulkan suatu sistem desulfurisasi pra-perawatan termasuk: saluran pertama untuk memasok peralatan pra-perawatan dengan batubara yang diangkut oleh konveyor sabuk; alat perawatan awal untuk merendam batubara yang disuplai dalam campuran katalis yang diperoleh dengan mencampurkan katalis desulfurisasi dan air, dengan demikian mendesulfurisasi batubara; konveyor jala untuk memisahkan batubara yang dicelupkan ke dalam campuran katalis dan setelah melewati peralatan pra-perawatan, menjadi fase cair dan batubara yang diolah dengan katalis; konveyor jala untuk mengangkut batubara yang diolah dengan katalis; dan tangki penyimpanan untuk menyimpan batubara yang diolah dengan katalis yang diangkut.

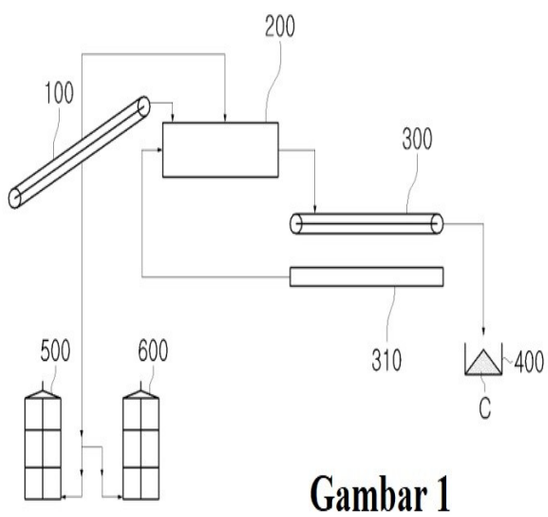

Gambar 1

(20) RI Permohonan Paten

(19) ID (11) No Pengumuman : 2023/05496 (13) A

(51) I.P.C : H 05K 7/20

(21) No. Permohonan Paten : P00202302103

(22) Tanggal Penerimaan Permohonan Paten :
26 Agustus 2022

(30) Data Prioritas :

(31) Nomor	(32) Tanggal	(33) Negara
202111062755.0	10 September 2021	CN

(43) Tanggal Pengumuman Paten :
11 Juli 2023

(71) Nama dan Alamat yang Mengajukan Permohonan Paten :
HONOR DEVICE CO., LTD.
Suite 3401, Unit A, Building 6, Shum Yip Sky Park, No. 8089, Hongli West Road, Xiangmihu Street, Futian District, Shenzhen, Guangdong 518040, P.R. China China

(72) Nama Inventor :
FU, Guochao,CN
YANG, Yuanru,CN

(74) Nama dan Alamat Konsultan Paten :
Prudence Jahja S.H.,LL.M
Januar Jahja and Partners, Menara Batavia lantai 19, Jalan K.H. Mas Mansyur Kavling 126, Jakarta Pusat

(54) Judul Invensi : ALAT ELEKTRONIK

(57) Abstrak :
Permohonan ini berhubungan dengan suatu alat elektronik. Alat elektronik tersebut meliputi rumahan, komponen penyangga dihubungkan ke rumahan, elemen elektronik pertama ditempatkan pada sisi yang merupakan komponen penyangga dan yang jauh dari rumahan, dan elemen elektronik kedua ditempatkan pada sisi yang merupakan rumahan dan yang jauh dari komponen penyangga. Komponen penyangga memiliki ceruk, dan setidaknya sebagian dari tonjolan depan he elemen elektronik kedua pada arah ketebalan alat elektronik terdapat di dalam tonjolan depan ceruk. Penempatan ceruk dapat mengurangi area kontak langsung atau tidak langsung antara komponen penyangga dan elemen elektronik pertama dan/atau area kontak langsung atau tidak langsung antara komponen penyangga dan elemen elektronik kedua, untuk mengurangi efisiensi transfer panas dari daerah yang bersesuaian komponen penyangga dan mengurangi efisiensi transfer panas alat elektronik pada arah ketebalan, dengan demikian membuat panas lebih merata pada arah non-ketebalan, mengurangi kemungkinan dimana suhu lokal elemen elektronik pertama cukup tinggi, dan meningkatkan pengalaman panas seorang pengguna.

(20) RI Permohonan Paten

(19) ID (11) No Pengumuman : 2023/05501 (13) A

(51) I.P.C : B 60K 1/04,B 60K 1/02,B 60K 1/00

(21) No. Permohonan Paten : P00202302153

(22) Tanggal Penerimaan Permohonan Paten :
09 Agustus 2021

(30) Data Prioritas :

(31) Nomor	(32) Tanggal	(33) Negara
202010794648.6	10 Agustus 2020	CN

(43) Tanggal Pengumuman Paten :
11 Juli 2023

(71) Nama dan Alamat yang Mengajukan Permohonan Paten :
AULTON NEW ENERGY AUTOMOTIVE TECHNOLOGY GROUP
Block 1, Room 606, No. 1 Yichuang Street, China-Singapore Guangzhou Knowledge City, Huangpu District, Guangzhou, Guangdong 510700 China

(72) Nama Inventor :
ZHANG, Jianping,CN
HUANG, Chunhua,CN

(74) Nama dan Alamat Konsultan Paten :
Maria Carola D Monintja S.H.,M.H.
Wisma 46 Lt. 48 Jl. Jend. Sudirman Kav. 1

(54) Judul Invensi : MEKANISME PENGUNCIAN, BRAKET BATERAI, KENDARAAN ELEKTRIK, DAN METODE UNTUK MENGUNCI DAN MEMBUKA KEMASAN BATERAI

(57) Abstrak :
Diungkapkan adalah mekanisme penguncian, braket baterai, kendaraan elektrik, dan metode untuk mengunci dan membuka kemasan baterai. Mekanisme penguncian yang mencakup basis kunci dan lidah kunci bergerak secara putar dihubung pada basis kunci sekeliling suatu poros putar; basis kunci dilengkapi dengan rongga yang menampung; lidah kunci diputar sehingga poros kunci yang terletak di dalam rongga penampung berada dalam keadaan terkunci dan tidak terkunci. Ketika poros kunci bergerak dalam rongga penampung, lidah kunci bisa digerakan ke putaran ke bawah, mencegah lidah kunci untuk berputar ke atas dan menyebabkan poros kunci untuk bergabung dengan keadaan tidak terkunci, dan meningkatkan keandalan pemasangan kemasan baterai.

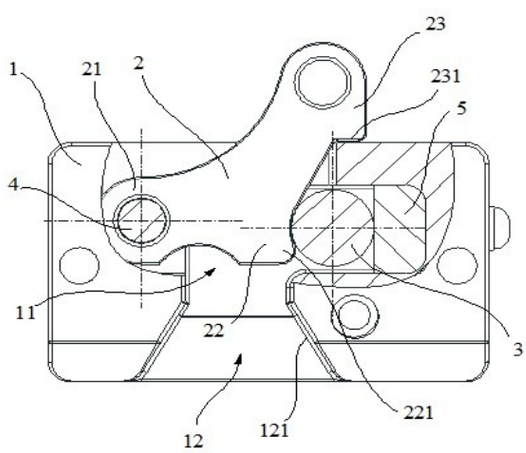

Gambar 2

(20) **RI Permohonan Paten**

(19) **ID** **(11)** **No Pengumuman : 2023/05471** **(13) A**

(51) **I.P.C : H 04W 76/27,H 04W 76/19,H 04W 76/18,H 04W 76/15**

(21) **No. Permohonan Paten :** P00202305020

(22) **Tanggal Penerimaan Permohonan Paten :**
28 Desember 2021

(30) **Data Prioritas :**

(31) Nomor	(32) Tanggal	(33) Negara
63/136,112	11 Januari 2021	US
17/332,366	27 Mei 2021	US

(43) **Tanggal Pengumuman Paten :**
11 Juli 2023

(71) **Nama dan Alamat yang Mengajukan Permohonan Paten :**
QUALCOMM INCORPORATED
5775 Morehouse Drive, San Diego, California 92121-1714 United States of America

(72) **Nama Inventor :**
PURKAYASTHA, Punyaslok,IN
OZTURK, Ozcan,US
GHOLMIEH, Aziz,US

(74) **Nama dan Alamat Konsultan Paten :**
Annisa Am Badar S.H., LL.M.
Jl. Proklamasi No. 79, Pegangsaan, Menteng, Jakarta

(54) **Judul Invensi :** KOMUNIKASI PERLENGKAPAN PENGGUNA SAAT BEROPERASI DALAM KEADAAN KELOMPOK SEL SEKUNDER DINONAKTIFKAN

(57) **Abstrak :**
Berbagai aspek dari pengungkapan ini umumnya berhubungan dengan komunikasi nirkabel. Dalam beberapa aspek, perlengkapan pengguna (UE) dapat melakukan pengukuran sinyal referensi Pemantauan Link Radio (RLM) pada sel sekunder primer (PSCell) sementara UE beroperasi dalam keadaan kelompok sel sekunder (SCG) dinonaktifkan. UE dapat melakukan pengukuran sinyal referensi Deteksi Kegagalan Beam (BFD) saat UE beroperasi dalam keadaan SCG dinonaktifkan. UE dapat mentransmisikan, ke node utama yang terkait dengan grup sel master (MCG), pesan informasi kegagalan SCG yang didasarkan setidaknya sebagian pada salah satu dari: deteksi kegagalan link radio (RLF) PSCell yang didasarkan setidaknya sebagian pada pengukuran sinyal referensi RLM, atau BFD berdasarkan setidaknya sebagian pada pengukuran sinyal referensi BFD. Banyak aspek lain yang dijelaskan.

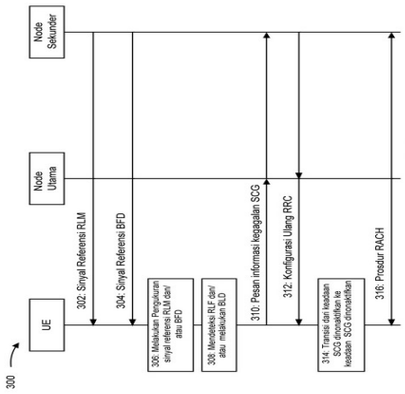

GAMBAR 3

(20) RI Permohonan Paten

(19) ID (11) No Pengumuman : 2023/05448 (13) A

(51) I.P.C : B 29C 48/265,B 29C 48/02,B 29C 48/00

(21) No. Permohonan Paten : P00202302640

(22) Tanggal Penerimaan Permohonan Paten :
16 November 2021

(30) Data Prioritas :

(31) Nomor	(32) Tanggal	(33) Negara
63/114,051	16 November 2020	US

(43) Tanggal Pengumuman Paten :
11 Juli 2023

(71) Nama dan Alamat yang Mengajukan Permohonan Paten :
O2 PARTNERS, LLC
417 West Street, Suite 105, Amherst, MA 01002 United States of America

(72) Nama Inventor :
FALKEN, Robert,US

(74) Nama dan Alamat Konsultan Paten :
Marolita Setiati
PT SPRUSON FERGUSON INDONESIA, Graha Paramita 3B Floor Zona D Jl. Denpasar Raya Blok D2 Kav.8 Kuningan

(54) Judul Invensi : BUSA EKSTRUSI YANG DAPAT DIDAUR ULANG, DAPAT TERURAI SECARA HAYATI, DAN DAPAT DIBUAT KOMPOS SECARA INDUSTRI, SERTA METODE PEMBUATANNYA

(57) Abstrak :
Invensi ini menyediakan suatu proses untuk memproduksi busa fleksibel yang meliputi langkah memasukkan bahan masterbatch (aditif padat untuk plastik yang digunakan untuk memberikan sifat lain pada plastik) ke dalam alat pengekstrusi, bahan masterbatch ini pada dasarnya terdiri dari satu atau lebih polimer termoplastik yang didaur ulang, yang bersifat dapat didaur ulang, dapat terurai secara hayati, dan/atau dapat dibuat kompos, langkah mencampurkan gas lembam dengan bahan masterbatch, langkah mengekstrusi bahan masterbatch tersebut melalui alat pengekstrusi untuk membentuk lelehan polimer, langkah melewatkan lelehan polimer melalui cetakan untuk membentuk ekstrudat, dan langkah membiarkan ekstrudat tersebut agar mengembang menjadi busa.

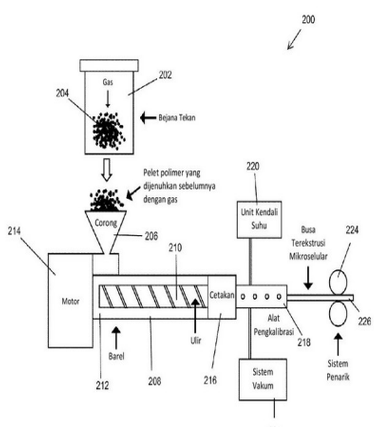

Gambar 2

(20) RI Permohonan Paten

(19) ID

(11) No Pengumuman : 2023/05553

(13) A

(51) I.P.C : A 61K 36/185,A 61P 7/06

(21) No. Permohonan Paten : P00202210709

(22) Tanggal Penerimaan Permohonan Paten :
30 September 2022

(30) Data Prioritas :

(31) Nomor	(32) Tanggal	(33) Negara
01	30 September 2022	ID

(43) Tanggal Pengumuman Paten :
12 Juli 2023

(71) Nama dan Alamat yang Mengajukan Permohonan Paten :
LPPM Universitas Islam Sultan Agung Semarang
Jl. Raya Kaligawe Km.4 Indonesia

(72) Nama Inventor :
Dr. Suparmi, S.Si, M.Si (ERT),ID
Dr. dr. Minidian Fasitasari, M.Sc, Sp.GK,ID
Fadzil Latifah, M.Farm., Apt,ID

(74) Nama dan Alamat Konsultan Paten :

(54) Judul Invensi : SUPLEMEN ANTIANEMIA DARI KLOROFIL DAUN KATUK DAN PROSES PEMBUATANNYA

(57) Abstrak :

Anemia merupakan masalah kesehatan global pada anak-anak dan wanita hamil. Oleh karena itu diperlukan invensi suplemen antianemia untuk mengatasi masalah defisiensi nutrisi penyebab anemia. Invensi ini mengenai suplemen antianemia dari daun katuk dan proses pembuatannya. Lebih khusus lagi, invensi ini menggunakan ekstrak daun katuk yang berfungsi untuk mencegah dan mengobati anemia dan proses pembuatannya dalam bentuk sediaan cair dari klorofil daun katuk (Sauropus androgynus). Suplemen antianemia dalam bentuk sediaan cair yang terdiri dari 20% ekstrak klorofil daun katuk (Sauropus androgynus), 2% Tween 80 dan 78% aquadest b/v. Proses pembuatan suplemen ini diawali dengan ekstraksi klorofil dari daun katuk. Ekstrak kering yang dihasilkan kemudian ditambahkan dengan bahan-bahan lainnya tersebut untuk menjadi formula dalam sediaan cair. Formula suplemen sudah melalui uji stabilitas dan khasiatnya sebagai antianemia pada hewan coba. Invensi ini diharapkan dapat meningkatkan nilai jual ekonomi bagi masyarakat dari pemanfaatan daun katuk sebagai suplemen antianemia, sehingga dapat menurunkan kejadian anemia pada anak-anak dan wanita hamil.

(20) RI Permohonan Paten

(19) ID (11) No Pengumuman : 2023/05451 (13) A

(51) I.P.C : B 41M 3/14,B 42D 25/46,B 42D 25/425,B 42D 25/36,B 42D 25/351,B 42D 25/324,B 42D 25/29

(21) No. Permohonan Paten : P00202302200

(22) Tanggal Penerimaan Permohonan Paten :
10 September 2021

(30) Data Prioritas :

(31) Nomor	(32) Tanggal	(33) Negara
2014325.1	11 September 2020	GB
2014326.9	11 September 2020	GB
2014327.7	11 September 2020	GB
2014328.5	11 September 2020	GB
2014329.3	11 September 2020	GB
2014330.1	11 September 2020	GB
2014331.9	11 September 2020	GB

(43) Tanggal Pengumuman Paten :
11 Juli 2023

(71) Nama dan Alamat yang Mengajukan Permohonan Paten :
DE LA RUE INTERNATIONAL LIMITED
De La Rue House Jays Close Viables Basingstoke Hampshire RG22 4BS United Kingdom

(72) Nama Inventor :
GODFREY, John,GB
LOCKE, Rebecca,GB

(74) Nama dan Alamat Konsultan Paten :
Marodin Sijabat S.H
Adastra An Intellectual Property Firm Epi Walk Building 3 rd Floor Jl. HR Rasuna Said No. 306, Rt 2/Rw 5 Karet Kuningan Setia Budi

(54) Judul Invensi : PERANGKAT PENGAMAN DAN METODE PEMBUATANNYA

(57) Abstrak :
Perangkat pengaman disediakan, yang meliputi: struktur relief permukaan yang dibentuk dari satu atau lebih bahan awet pada substrat yang pada dasarnya datar, struktur relief permukaan yang menentukan set primer elemen-elemen relief pada skala pertama dan set sekunder elemen-elemen relief pada skala kedua yang lebih kecil dari yang pertama, set primer elemen-elemen relief yang mencakup sejumlah tonjolan terangkat yang dipisahkan oleh ceruk dan set sekunder elemen-elemen relief yang ditempatkan di bagian atas dari setidaknya salah satu tonjolan terangkat dan/atau di setidaknya salah satu ceruk. Perangkat pengaman yang meliputi struktur yang dibentuk dari bahan awet dan struktur terembos juga disediakan. Metode pembuatannya juga diungkapkan.

Gambar 8(b)

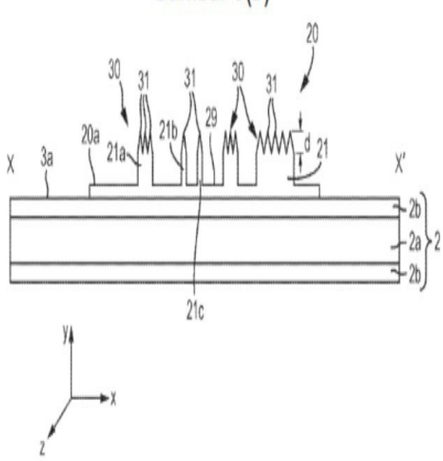

(20) RI Permohonan Paten

(19) ID (11) No Pengumuman : 2023/05578 (13) A

(51) I.P.C : H 01M 10/54,H 01M 10/44

(21) No. Permohonan Paten : P00202215181

(22) Tanggal Penerimaan Permohonan Paten :
22 September 2022

(30) Data Prioritas :

(31) Nomor	(32) Tanggal	(33) Negara
202210923507.9	02 Agustus 2022	CN

(43) Tanggal Pengumuman Paten :
13 Juli 2023

(71) Nama dan Alamat yang Mengajukan Permohonan Paten :
GUANGDONG BRUNP RECYCLING TECHNOLOGY CO., LTD.
No.6 Zhixin Avenue, Leping Town, Sanshui District, Foshan, Guangdong 528137 China China

(72) Nama Inventor :
Xiaolin JIANG,CN
Yongqi LIU,CN
Changdong LI,CN
Jianing YUAN,CN

(74) Nama dan Alamat Konsultan Paten :
Prudence Jahja S.H.,LL.M
Januar Jahja and Partners, Menara Batavia lantai 19, Jalan K.H. Mas Mansyur Kavling 126

(54) Judul Invensi : METODE DAN PERALATAN PENGOSONGAN BATERAI DAYA TIDAK BARU

(57) Abstrak :
Invensi ini mengungkapkan suatu metode dan peralatan pengosongan baterai daya tidak baru, yang berhubungan dengan bidang baterai. Metode pengosongan baterai daya tidak baru mencakup: menempatkan baterai di lingkungan yang aman; dan menerapkan tekanan untuk merusak struktur internal baterai, sedemikian sehingga baterai mengalami hubungan pendek dan dikosongkan. Metode pengosongan baterai daya tidak baru yang disediakan oleh invensi memiliki ciri khas kecepatan pengosongan yang tinggi, pengosongan menyeluruh, operasi yang mudah, dan penerapan yang luas.

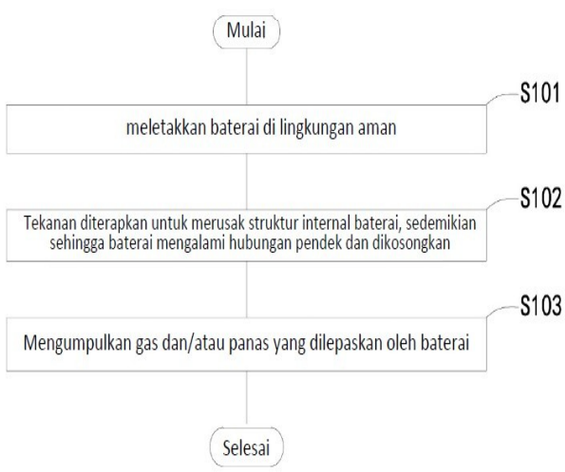

Gambar 1

(20) RI Permohonan Paten

(19) ID (11) No Pengumuman : 2023/05625 (13) A

(51) I.P.C : B 62J 6/04

(21) No. Permohonan Paten : P00202300029

(22) Tanggal Penerimaan Permohonan Paten :
03 Januari 2023

(30) Data Prioritas :

(31) Nomor	(32) Tanggal	(33) Negara
2022-004571	14 Januari 2022	JP

(43) Tanggal Pengumuman Paten :
14 Juli 2023

(71) Nama dan Alamat yang Mengajukan Permohonan Paten :
YAMAHA HATSUDOKI KABUSHIKI KAISHA
2500, Shingai, Iwata-shi, Shizuoka 4388501 Japan Japan

(72) Nama Inventor :
Hirohisa TERADA,JP

(74) Nama dan Alamat Konsultan Paten :
Dipl.-Ing. Rohaldy Muluk
ChapterOne-IP, Pondok Indah Office Tower 2, Suite 305,
Jl. Sultan Iskandar Muda, Kav. V-TA. Jakarta 12310.

(54) Judul Invensi : KENDARAAN TUNGGANG

(57) Abstrak :
Suatu kendaraan tunggang meliputi suatu penutup belakang, suatu penampung lampu belakang, suatu bola lampu, suatu lensa lampu belakang, suatu bagian pengikat lensa, dan suatu penutup pembantu. Bagian pengikat lensa memasang kencang lensa lampu belakang pada penampung lampu belakang. Penutup pembantu ditempatkan setidaknya sebagian lateral terhadap lensa lampu belakang pada suatu tampak belakang kendaraan. Penutup pembantu menutupi bagian pengikat lensa. Penutup belakang meliputi suatu penutup samping. Penutup samping ditempatkan lateral terhadap penutup pembantu pada tampak belakang kendaraan. Penutup pembantu meliputi suatu bagian kunci. Bagian kunci ditempatkan lateral terhadap lensa lampu belakang. Penutup pembantu dilekatkan pada penutup belakang dengan mengunci bagian kunci pada penutup samping. [Gb. 3]

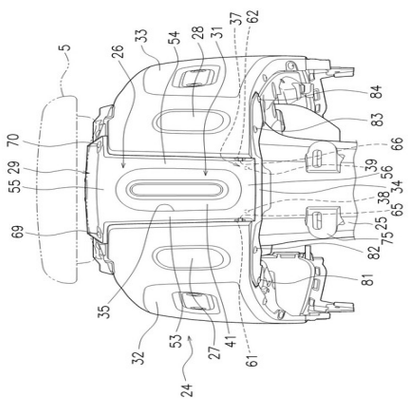

Gb. 3

(20) RI Permohonan Paten

(19) ID (11) No Pengumuman : 2023/05558 (13) A

(51) I.P.C : A 23G 4/06,A 23G 4/00

(21) No. Permohonan Paten : P00202302183

(22) Tanggal Penerimaan Permohonan Paten :
05 Oktober 2021

(30) Data Prioritas :

(31) Nomor	(32) Tanggal	(33) Negara
2020-172065	12 Oktober 2020	JP

(43) Tanggal Pengumuman Paten :
12 Juli 2023

(71) Nama dan Alamat yang Mengajukan Permohonan Paten :
LOTTE CO., LTD.
20-1, Nishi-shinjuku 3-chome, Shinjuku-ku, Tokyo, 1600023 Japan

(72) Nama Inventor :
KOMAKI Sho,JP
TANAKA Kanako,JP
EBIHARA Kyouta,JP
NAGAYASU Hironobu,JP
SUGIMOTO Saki,JP

(74) Nama dan Alamat Konsultan Paten :
Nadia Am Badar S.H.
Jl. Proklamasi No. 79, Pegangsaan, Menteng, Jakarta

(54) Judul Invensi : GOM UNTUK LATIHAN PENGUNYAHAN, DAN LATIHAN PENGUNYAHAN MENGGUNAKAN YANG SAMA

(57) Abstrak :
Disediakan gom untuk latihan pengunyahan yang memungkinkan penentuan titik akhir latihan pengunyahan yang higienis dan sederhana dengan menggunakan gom. Gom untuk latihan pengunyahan meliputi: adonan gom; dan zat pemberi tekstur, dimana adonan gom dan zat pemberi tekstur memiliki kekerasan yang berbeda satu sama lain, dan dimana perbedaan antara kekerasan adonan gom dan zat pemberi tekstur dapat dikenali oleh orang yang mengunyah gom untuk latihan pengunyahan selama pengunyahan.

(20) RI Permohonan Paten

(19) ID (11) No Pengumuman : 2023/05536 (13) A

(51) I.P.C : A 23L 5/43,A 23L 33/105,C 09B 61/00

(21) No. Permohonan Paten : P00202302123

(22) Tanggal Penerimaan Permohonan Paten :
11 Agustus 2021

(30) Data Prioritas :

(31) Nomor	(32) Tanggal	(33) Negara
20193574.9	31 Agustus 2020	EP

(43) Tanggal Pengumuman Paten :
11 Juli 2023

(71) Nama dan Alamat yang Mengajukan Permohonan Paten :
OTERRA A/S
Agern Alle 24 DK-2970 Hørsholm Denmark

(72) Nama Inventor :
FRECKER, Susan,US
JEROMINSKI, Adina,US
KRASZEWSKI, AnnMarie,US

(74) Nama dan Alamat Konsultan Paten :
Emirsyah Dinar
Gedung Graha Pratama Lantai 15 Jalan MT. Haryono Kavling 15

(54) Judul Invensi : PEWARNA UNTUK DAGING NABATI ALTERNATIF

(57) Abstrak :
Alternatif daging nabati disediakan yang terdiri dari komposisi pewarna. Komposisi pewarna terdiri dari pewarna antosianin yang berasal dari ubi jalar merah. Sebelum dimasak, alternatif daging nabati memiliki warna merah yang mirip dengan daging mentah, dan – setelah dimasak – memiliki warna cokelat yang mirip dengan daging yang dimasak.

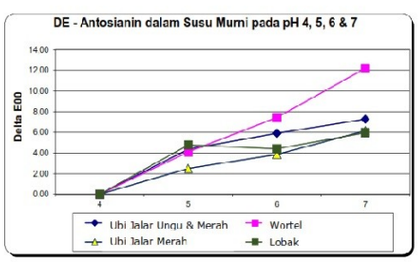

GAMBAR: 1A

(20) RI Permohonan Paten

(19) ID (11) No Pengumuman : 2023/05550 (13) A

(51) I.P.C : B 02C 13/286,B 02C 18/22,B 02C 18/08,B 02C 13/00,B 02C 18/00,C 13B 10/10,C 13B 10/06,C 13B 5/04,C 13B 5/02,C 13B 99/00

(21) No. Permohonan Paten : P00202303723

(22) Tanggal Penerimaan Permohonan Paten :
28 Oktober 2021

(30) Data Prioritas :

(31) Nomor	(32) Tanggal	(33) Negara
2020903901	28 Oktober 2020	AU

(43) Tanggal Pengumuman Paten :
12 Juli 2023

(71) Nama dan Alamat yang Mengajukan Permohonan Paten :
FITZMAURICE, Alan Lewis
C/- Intellepro GPO Box 1339 Brisbane, Queensland 4001 Australia

(72) Nama Inventor :
FITZMAURICE, Alan Lewis,AU

(74) Nama dan Alamat Konsultan Paten :
Gianna Larenta S.H.
Gandaria 8 Lantai 3 Unit C Jalan Sultan Iskandar Muda (Arteri Pondok Indah) Jakarta Selatan

(54) Judul Invensi : PERBAIKAN-PERBAIKAN DALAM ATAU DALAM KAITAN DENGAN PENYIAPAN DAN PENGIRIMAN TEBU KE PENGGILINGAN TEBU

(57) Abstrak :

PERBAIKAN-PERBAIKAN DALAM ATAU DALAM KAITAN DENGAN PENYIAPAN DAN PENGIRIMAN TEBU KE PENGGILINGAN TEBU Suatu masukan mesin penghancur tebu dioptimalkan untuk setiap kondisi muatan tertentu yang mencakup pengumpan di bagian hulu mesin penghancur untuk mengirim tebu secara terkontrol ke bagian hilir dari pengumpan untuk mengurangi fluktuasi muatan penggerak mesin penghancur. Suatu "motor tempel kecil" (26) dengan pisau ujung melengkung memberikan cakupan penuh di seluruh lebar pengangkut tebu, dan didorong searah jarum jam sekitar 175 rpm. Suatu mesin penghancur magnet dan pelindung tandem penggilingan menarik logam keluar dari tebu di atas suatu saluran miring ke belakang (27). Saluran memiliki jendela penglihatan (28) dan sensor ketinggian tebu (29). Saluran yang diarahkan ke belakang membantu tebu yang membentur dinding depannya (30) dan permukaan kerja dari perangkat kontrol ketinggian saluran. Rotor mesin penghancur pengumpan gigi (31) terletak di rumahan mesin penghancur (32). Rumahan mesin penghancur (32) adalah suatu konfigurasi yang berbelit-belit. Dudukan secara langsung di atas rumahan mesin penghancur (32) adalah pengumpan gigi (33), dalam hal ini memiliki roda pengumpan gigi (34) dan (35). Pengumpan beroperasi sebagai penyekat kecepatan ke mesin penghancur sehingga tebu dikirim pada tingkat yang optimal. Hasil melalui pabrik didasarkan pada kecepatan pengumpan.

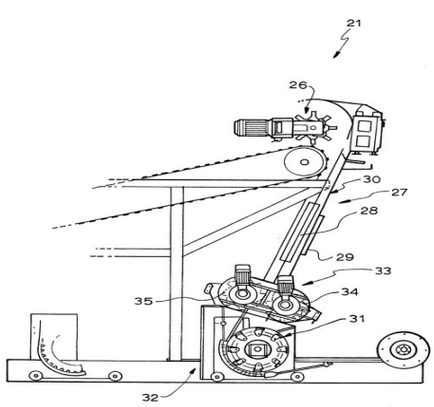

Gambar 4

(20) **RI Permohonan Paten**

(19) **ID** **(11)** **No Pengumuman : 2023/05400** **(13) A**

(51) **I.P.C : B 01L 3/5023,G 01N 31/22**

(21) **No. Permohonan Paten :** P00202302435

(22) **Tanggal Penerimaan Permohonan Paten :**
27 Desember 2022

(30) **Data Prioritas :**

(31) Nomor	(32) Tanggal	(33) Negara
10-2022-0144753	02 November 2022	KR

(43) **Tanggal Pengumuman Paten :**
10 Juli 2023

(71) **Nama dan Alamat yang Mengajukan Permohonan Paten :**
GENBODY INC.
3-18, Eopseong 2-gil, Seobuk-gu, Cheonan-si, Chungcheongnam-do, 31077 Republic of Korea

(72) **Nama Inventor :**

Chomkyu CHONG,KR
Joungdae MOON,KR
Jongpil PARK,KR
Yang Hwa HA,KR
Eun Sung JEON,KR
Jun-Won YOO,KR

(74) **Nama dan Alamat Konsultan Paten :**
Budi Rahmat S.H.,
Jalan Griya Agung No 21 Blok M3 Komplek Griya Inti Sentosa Sunter

(54) **Judul Invensi :** ALAT PENGUJIAN DI TEMPAT PERAWATAN UNTUK SAMPLING KUANTITATIF BIO-ANALIT CAIR

(57) **Abstrak :**

Diberikan alat pengujian di tempat perawatan yang termasuk bodi tubuler (10); tutup (12) yang terpasang di ujung atas dari bodi (10) dan yang terkonfigurasi untuk bergerak di sepanjang arah panjang dari bodi (10); strip uji (13) yang berjarak terpisah dari permukaan dasar dalam dari bodi (10) dengan toleransi (d) dan yang terkonfigurasi untuk bergerak di dalam bodi (10) ketika tutup (12) tersebut dipasang-tekan pada bodi (10); bagian pengumpulan (11) yang menonjol dari ujung bawah dari bodi (10) ke bawah dan berada dalam komunikasi fluida dengan bodi (10); dan tabung reagen (14) yang terbentuk sehingga setidaknya sebagian dari bodi (10) dimasukkan di dalamnya dan setidaknya sebagian dari permukaan dasar dari tabung reagen (14) memiliki permukaan datar.

(20) RI Permohonan Paten

(19) ID (11) No Pengumuman : 2023/05425 (13) A

(51) I.P.C : A 61K 31/4184,A 61P 3/10,C 07D 235/26,C 07D 409/14,C 07D 409/12,C 07D 471/04

(21) No. Permohonan Paten : P00202302698

(22) Tanggal Penerimaan Permohonan Paten :
06 Oktober 2021

(30) Data Prioritas :

(31) Nomor	(32) Tanggal	(33) Negara
63/089,068	08 Oktober 2020	US

(43) Tanggal Pengumuman Paten :
10 Juli 2023

(71) Nama dan Alamat yang Mengajukan Permohonan Paten :
MERCK SHARP & DOHME LLC
126 East Lincoln Avenue, Rahway, New Jersey 07065 United States of America

(72) Nama Inventor :

LIM, Yeon-Hee,US
ASHLEY, Eric, R.,US
BAO, Jianming,US
CHENG, Chen,CN
ROANE, James, P.,US
SOUTHGATE, Emma Helen,US

(74) Nama dan Alamat Konsultan Paten :
Arifia Jauharia Fajra S.T., S.H.
Suite 701, Pondok Indah Office Tower 2 Jl. Sultan Iskandar Muda Kav. V-TA, Pondok Indah Jakarta 12310, Indonesia

(54) Judul Invensi : PEMBUATAN TURUNAN-TURUNAN BENZIMIDAZOLON SEBAGAI INHIBITOR-INHIBITOR DIASILGLISERIDA O-ASILTRANSFERASE 2 BARU

(57) Abstrak :
Diinvensikan adalah senyawa-senyawa dari Formula I dan garam-garam, ester-ester, dan bakal obat-bakal obat darinya yang dapat diterima secara farmasi, yang merupakan inhibitor-inhibitor DGAT2. Juga disediakan adalah metode-metode untuk membuat senyawa-senyawa dari Formula I, komposisi-komposisi farmasi yang mencakup senyawa-senyawa dari Formula I, dan metode-metode untuk menggunakan senyawa-senyawa ini untuk mengobati steatosis hepatik, steatohepatitis nonalkohol (NASH), fibrosis, diabetes melitus tipe-2, obesitas, hiperlipidemia, hiperkolesterolemia, aterosklerosis, penurunan kognitif, demensia, penyakit-penyakit kardiorenal seperti penyakit-penyakit ginjal kronis dan gagal jantung dan penyakit-penyakit dan kondisi-kondisi yang berhubungan, yang mencakup memberikan suatu senyawa dari Formula I pada seorang pasien yang membutuhkan darinya.

(20) RI Permohonan Paten

(19) ID (11) No Pengumuman : 2023/05435 (13) A

(51) I.P.C : B 01L 3/00

(21) No. Permohonan Paten : P00202303678

(22) Tanggal Penerimaan Permohonan Paten :
29 September 2021

(30) Data Prioritas :

(31) Nomor	(32) Tanggal	(33) Negara
202011062253.3	30 September 2020	CN

(43) Tanggal Pengumuman Paten :
10 Juli 2023

(71) Nama dan Alamat yang Mengajukan Permohonan Paten :
PROSEED DIAGNOSTICS PTE. LTD.
2 Balestier Road, #04-697, Balestier Hill Shopping Centre, Singapore 320002 Singapore

(72) Nama Inventor :
TANG, Xiaoyan,SG

(74) Nama dan Alamat Konsultan Paten :
Rizky Dwi Amalia Pulungan S.H.
PULUNGAN, WISTON & PARTNERS Graha Intermasa 3rd Floor Jl. Cempaka Putih Raya No.102 Jakarta 10510 INDONESIA

(54) Judul Invensi : ALAT MIKROFLUIDA, KARTRID REAGEN DAN METODE PEMBUATAN KARTRID REAGEN

(57) Abstrak :
Invensi ini berhubungan dengan suatu kartrid reagen yang mencakup sejumlah unit penerima dan pembawa reagen. Sekurang-kurangnya satu unit penerima dan pembawa reagen dan sampel mencakup substrat, ruang penerimaan fluida yang dibentuk pada substrat, saluran input dan saluran output yang dibentuk pada substrat, dan reagen yang diterima di dalam ruang penerimaan fluida. Saluran input dan saluran output masing-masing berada dalam komunikasi dengan rongga penerimaan fluida. Dinding dalam pertama dari saluran input pada segmen input berbatasan dengan dinding dalam kedua saluran input pada segmen input untuk menutup dan memblokir saluran input. Dinding dalam pertama pada segmen output berbatasan dengan dinding dalam kedua pada segmen output untuk menutup dan memblokir saluran output. Penutupan saluran input dan penutupan saluran output menyegel reagen dalam ruang penerimaan fluida. Invensi ini juga berhubungan dengan alat mikrofluida dimana segmen dari masing-masing saluran input dan saluran output dapat dideformasi secara plastis di bawah tekanan eksternal untuk menutup dan memblokir saluran input dan saluran output, masing-masing. Kartrid reagen dapat digunakan untuk reaksi berantai polimerase.

12/15

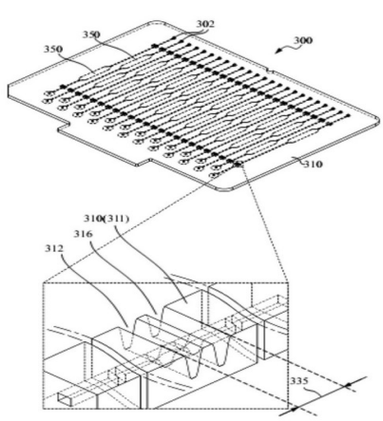

GAMBAR 22B

(20) RI Permohonan Paten

(19) ID (11) No Pengumuman : 2023/05573 (13) A

(51) I.P.C : C 01G 51/06,H 01M 4/525,H 01M 10/0525

(21) No. Permohonan Paten : P00202302531

(22) Tanggal Penerimaan Permohonan Paten :
28 Februari 2023

(30) Data Prioritas :

(31) Nomor	(32) Tanggal	(33) Negara
202211005331.5	22 Agustus 2022	CN

(43) Tanggal Pengumuman Paten :
13 Juli 2023

(71) Nama dan Alamat yang Mengajukan Permohonan Paten :
GUANGDONG BRUNP RECYCLING TECHNOLOGY CO., LTD.
Block 2, 7 and 9, No.6, Zhixin Avenue, Leping Town, Sanshui District, Foshan, Guangdong 528137 China China

(72) Nama Inventor :
Xinghua LU,CN
Changdong LI,CN
Dingshan RUAN,CN
Genghao LIU,CN
Siyuan ZHOU,CN
Yongping WANG,CN

(74) Nama dan Alamat Konsultan Paten :
Prudence Jahja S.H.,LL.M
Januar Jahja and Partners, Menara Batavia lantai 19, Jalan K.H. Mas Mansyur Kavling 126, Jakarta Pusat

(54) Judul Invensi : METODE PEMBUATAN DAN PENGGUNAAN KOBALT KARBONAT TERDADAH ALUMINIUM TRANSISI KRISTAL

(57) Abstrak :
Invensi ini mengungkapkan suatu metode pembuatan untuk kobalt karbonat terdadah aluminium transisi kristal, yang meliputi langkah-langkah berikut: (1) membuat larutan logam campuran dengan menggunakan garam kobalt dan garam aluminium, dan membuat larutan amonium bikarbonat pertama, larutan amonium bikarbonat kedua dan larutan amonium bikarbonat ketiga; (2) menambahkan larutan logam campuran dan larutan amonium bikarbonat kedua ke dalam larutan amonium bikarbonat pertama dengan cara aliran paralel untuk pencampuran dan reaksi, mengendalikan suhu reaksi pada 40-45°C hingga benih kristal dari kobalt karbonat terdadah aluminium transisi kristal dengan luas permukaan spesifik 0,3-0,6 cm^2/g diproduksi; dan (3) menambahkan larutan logam campuran dan larutan amonium bikarbonat ketiga ke dalam larutan yang mengandung benih kristal dari kobalt karbonat terdadah aluminium transisi kristal yang diperoleh pada langkah (2) dengan cara aliran paralel untuk pencampuran dan reaksi, hingga ukuran butiran dari benih kristal dari kobalt karbonat terdadah aluminium transisi kristal tumbuh hingga 16,0-19,0 μm; melakukan pemisahan padat-cair; dan mencuci dan mengeringkan padatan yang diperoleh tersebut untuk memperoleh kobalt karbonat terdadah aluminium transisi kristal. Kobalt karbonat terdadah aluminium transisi kristal yang dibuat dengan metode pembuatan untuk kobalt karbonat terdadah aluminium transisi kristal tersebut memiliki efek pendadahan aluminium yang baik.

(20) **RI Permohonan Paten**

(19) **ID** **(11)** **No Pengumuman : 2023/05489** **(13) A**

(51) **I.P.C : A 47C 4/02,B 23B 39/16,B 23B 39/02,B 23B 41/00,B 23Q 15/22,B 27C 9/04,B 27M 3/18**

(21) **No. Permohonan Paten :** P00202303430

(22) **Tanggal Penerimaan Permohonan Paten :**
21 September 2021

(30) **Data Prioritas :**

(31) Nomor	(32) Tanggal	(33) Negara
PCT/ CN2020/116448	21 September 2020	CN
2150711-6	03 Juni 2021	SE

(43) **Tanggal Pengumuman Paten :**
11 Juli 2023

(71) **Nama dan Alamat yang Mengajukan Permohonan Paten :**
IKEA SUPPLY AG
Grüssenweg 15, 4133 PRATTELN Switzerland

(72) **Nama Inventor :**
ROBÉRT, Ola,SE
SPIREA, Victor,RO

(74) **Nama dan Alamat Konsultan Paten :**
Nadia Am Badar S.H.
Jl. Proklamasi No. 79, Pegangsaan, Menteng, Jakarta

(54) **Judul Invensi :** METODE DAN SISTEM PEMBUATAN MEBEL

(57) **Abstrak :**

Metode pembuatan modul mebel siap pakai disediakan. Metode tersebut terdiri dari menyediakan modul mebel (10c-d), mengatur modul mebel (10c-d) pada posisi perlengkapan yang telah ditentukan sebelumnya (110), mengaktifkan setidaknya dua unit pengeboran (120a-d) untuk menyediakan lubang rakitan yang sesuai (40a-d) dalam modul mebel (10c-d), dan mengontrol posisi masing-masing dari setidaknya dua unit pengeboran (120a-d) selama aktivasi dalam hubungannya satu sama lain, serta dalam kaitannya dengan perlengkapan (110).

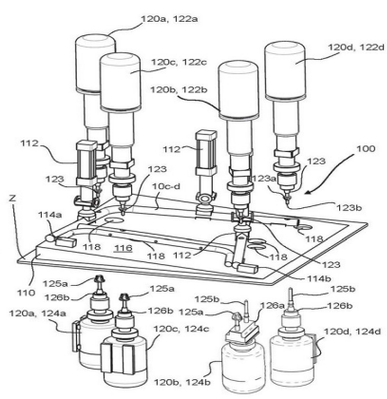

Gambar 4a

(20) **RI Permohonan Paten**

(19) **ID** **(11)** **No Pengumuman : 2023/05552** **(13) A**

(51) **I.P.C : A 61K 8/00,B 01F 33/00**

(21) **No. Permohonan Paten :** P00202210049

(22) **Tanggal Penerimaan Permohonan Paten :**
19 September 2022

(30) **Data Prioritas :**
(31) Nomor (32) Tanggal (33) Negara

(43) **Tanggal Pengumuman Paten :**
12 Juli 2023

(71) **Nama dan Alamat yang Mengajukan Permohonan Paten :**
Universitas Mahasaraswati Denpasar
Jalan Kamboja No. 11A Indonesia

(72) **Nama Inventor :**
Dewa Ayu Ika Pramitha,ID
Agung Ari Chandra Wibawa,ID
Putu Era Sandhi Kusuma Yuda,ID

(74) **Nama dan Alamat Konsultan Paten :**

(54) **Judul Invensi :** Metode Pembuatan Minyak Urut VCO-Cabai Jawa sebagai Relaksan Otot

(57) **Abstrak :**

Invensi ini mengenai metode pembuatan minyak urut VCO-Cabai Jawa sebagai relaksan otot. Prosedur pembuatan minyak urut VCOCabai jawa pada invensi ini dimulai dari persiapan bahan yaitu simplisia cabai jawa ukuran 40 mesh dan VCO menggunakan perbandingan formula yaitu 1:10 (1 bagian simplisia cabai jawa dalam 10 bagian VCO) hingga proses produksi minyak urut VCO-Cabai Jawa. Suhu yang digunakan pada proses pemanasan dalam pembuatan minyak urut cabai jawa adalah 50°C selama 8 jam dengan kecepatan pengadukan 60 rpm yang selanjutnya dimaserasi (didiamkan) selama 24 jam dalam wadah tertutup, dan kemudian disaring menggunakan kertas saring Whatman No.1. Metode ini menghasilkan senyawa Piperin yang tinggi yaitu sebesar 37% diantara senyawa lain yang terkandung didalamnya. Metode pembuatan minyak urut VCO-Cabai Jawa sebagai Relaksan Otot sesuai dengan klaim 1, dimana merupakan penyempurnaan metode pembuatan minyak urut secara tradisional yang pada umumnya dilakukan oleh masyarakat dengan metode tanpa adanya pemanasan, pengembangan produk yang lebih praktis dan efisien dalam penggunaannya dibandingkan dengan produk dalam bentuk parem, dan merupakan minyak urut yang memiliki senyawa piperin tertinggi pada suhu 50°C selama 8 jam dengan kecepatan pengadukan 60 rpm pada proses pembuatan minyak urut dan dimaserasi selama 24 jam yang berpotensi sebagai relaksan otot.

GAMBAR

METODE PEMBUATAN MINYAK URUT VCO-CABAI JAWA SEBAGAI RELAKSAN OTOT

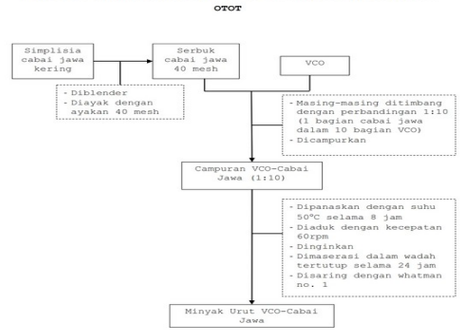

Gambar 1.

(20) RI Permohonan Paten

(19) ID (11) No Pengumuman : 2023/05426 (13) A

(51) I.P.C : B 01J 20/30,B 01J 20/10,C 02F 1/28,C 02F 1/22

(21) No. Permohonan Paten : P00202302749

(22) Tanggal Penerimaan Permohonan Paten :
21 Februari 2023

(30) Data Prioritas :

(31) Nomor	(32) Tanggal	(33) Negara
202211122883.4	15 September 2022	CN

(43) Tanggal Pengumuman Paten :
10 Juli 2023

(71) Nama dan Alamat yang Mengajukan Permohonan Paten :
GUANGDONG BRUNP RECYCLING TECHNOLOGY CO., LTD.
Block 2, 7 and 9, No.6, Zhixin Avenue, Leping Town, Sanshui District, Foshan, Guangdong 528137 China China

(72) Nama Inventor :
Yong CHEN,CN
Yali QIU,CN
Yongqi LIU,CN
Qi ZHOU,CN
Qinxue GONG,CN
Changdong LI,CN

(74) Nama dan Alamat Konsultan Paten :
Prudence Jahja S.H.,LL.M
Januar Jahja and Partners, Menara Batavia lantai 19, Jalan K.H. Mas Mansyur Kavling 126, Jakarta Pusat

(54) Judul Invensi : PENYERAP KOMPOSIT KROMIUM HEKSAVALEN BERBASIS LUMPUR DAN METODE PEMBUATANNYA

(57) Abstrak :
Invensi ini menyediakan suatu penyerap komposit kromium heksavalen berbasis lumpur dan metode pembuatannya. Metode pembuatan mencakup: menambahkan campuran lumpur aerobik dan terak grafit ke dalam aktivator untuk impregnasi, dan melakukan modifikasi pirolisis untuk mendapatkan produk terpirolisis; dan melakukan modifikasi aminasi pada produk terpirolisis untuk memasukkan -NH2 ke permukaan produk terpirolisis untuk mendapatkan penyerap komposit kromium heksavalen berbasis lumpur. Menurut invensi ini, bahan baku dicampur ke dalam campuran lumpur aerobik dan terak grafit, kemudian campuran tersebut direndam dalam aktivator, sehingga bahan adsorpsi dengan permukaan spesifik yang besar dapat diperoleh hanya dengan pirolisis satu tahap, dan proses pembuatan menjadi lebih ringkas.

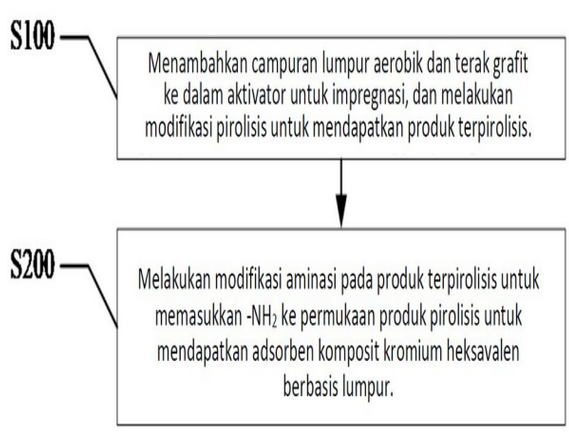

Gambar 1

(20) RI Permohonan Paten

(19) ID (11) No Pengumuman : 2023/05493 (13) A

(51) I.P.C : B 01D 53/62,B 01D 53/18,B 01D 53/02,B 01J 20/34,B 01J 20/30,B 01J 20/291,B 01J 20/285,B 01J 20/281,B 01J 20/28,B 01J 20/26,B 01J 20/10,C 01B 33/158,C 01B 33/148,C 08G 77/26,C 08J 9/28

(21) **No. Permohonan Paten :** P00202302072

(22) **Tanggal Penerimaan Permohonan Paten :**
10 Agustus 2021

(30) **Data Prioritas :**

(31) Nomor	(32) Tanggal	(33) Negara
2020902820	10 Agustus 2020	AU

(43) **Tanggal Pengumuman Paten :**
11 Juli 2023

(71) **Nama dan Alamat yang Mengajukan Permohonan Paten :**
Commonwealth Scientific and Industrial Research Organisation
Clunies Ross St, Acton, Australian Capital Territory 2601 Australia

(72) **Nama Inventor :**
Kristina KONSTAS,AU
George MAURDEV,AU
Xingdong WANG,AU

(74) **Nama dan Alamat Konsultan Paten :**
George Widjojo S.H.
Jalan Kali Besar Barat No. 5 Jakarta

(54) **Judul Invensi :** AEROGEL MIKROPORI

(57) **Abstrak :**
Pengungkapan sekarang umumnya berkaitan dengan aerogel mikropori, proses pembuatan aerogel mikropori, dan aplikasi untuk aerogel mikropori. Pengungkapan sekarang juga secara umum berhubungan dengan alat untuk menangkap karbon dioksida dari aliran gas atau dari atmosfer, alat yang terdiri dari aerogel mikropori untuk menyerap dan menghilangkan karbon dioksida secara selektif.

(20) RI Permohonan Paten

(19) ID (11) No Pengumuman : 2023/05487 (13) A

(51) I.P.C : A 61K 31/4035,A 61K 31/403,A 61P 35/00,C 07D 401/04

(21) No. Permohonan Paten : P00202303560

(22) Tanggal Penerimaan Permohonan Paten :
23 September 2021

(30) Data Prioritas :

(31) Nomor	(32) Tanggal	(33) Negara
63/082,365	23 September 2020	US

(43) Tanggal Pengumuman Paten :
11 Juli 2023

(71) Nama dan Alamat yang Mengajukan Permohonan Paten :
ST. JUDE CHILDREN'S RESEARCH HOSPITAL, INC.
262 Danny Thomas Place Memphis, Tennessee 38105
United States of America

(72) Nama Inventor :

FISHER, Marcus,DE	KERAMATNIA, Fatemeh,IR
MCGOWAN, Kevin,US	MIN, Jaeki,US
NISHIGUCHI, Gisele A.,BR	PRICE, Jeanine,US
RANKOVIC, Zoran,GB	SOURAV, Das,US
MULLIGHAN, Charles G.,US	CHANG, Yunchao,US

(74) Nama dan Alamat Konsultan Paten :
Risti Wulansari S.H.,
KMO Building, Floor 05 Suite 502 Jalan Kyai Maja No 1 RT03/RW08

(54) Judul Invensi : ANALOG N-(2-(2,6-DIOKSOPIPERIDIN-3-IL)-1,3-DIOKSOISOINDOLIN-5-IL)ARILSULFONAMIDA TERSUBSTITUSI SEBAGAI MODULATOR DARI PROTEIN CEREBLON

(57) Abstrak :

Dalam salah satu aspek, pengungkapan berkaitan dengan analog N-(2-(2,6-dioksopiperidinil-3-il)-1,3-dioksoisoindolin-5-il)arilsulfonamida tersubstitusi yang berguna sebagai modulator aktivitas cereblon (CRBN), metode pembuatannya, komposisi farmasi yang mengandungnya, dan metode pengobatan berbagai kondisi klinis dan gangguan menggunakannya, misalnya, gangguan proliferasi sel yang tidak terkontrol, seperti kanker, yang mungkin terkait dengan disfungsi protein cereblon dan/atau disfungsi GSPT1. Dalam berbagai aspek selanjutnya, senyawa yang diungkapkan dapat secara selektif memodulasi degradasi protein GSPT1, yaitu, senyawa yang diungkapkan dapat bertindak sebagai degrader GSPT1. Abstrak ini dimaksudkan sebagai alat pemindaian untuk tujuan pencarian dokumen pembanding tertentu dan tidak dimaksudkan untuk membatasi pengungkapan ini.

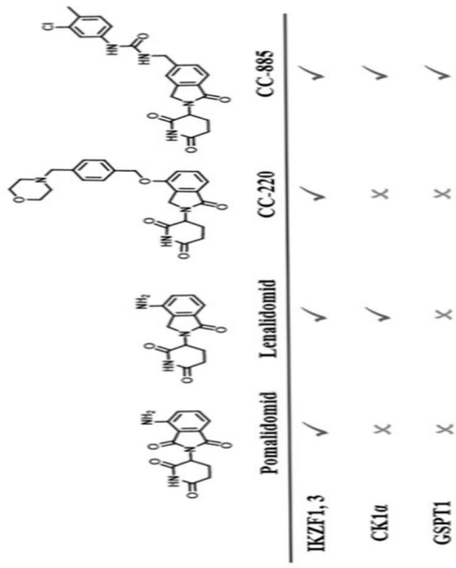

Gambar 1

(20) RI Permohonan Paten

(19) ID (11) No Pengumuman : 2023/05556 (13) A

(51) I.P.C : G 06Q 30/06

(21) No. Permohonan Paten : P00202302203

(22) Tanggal Penerimaan Permohonan Paten :
13 Agustus 2021

(30) Data Prioritas :

(31) Nomor	(32) Tanggal	(33) Negara
202010819808.8	14 Agustus 2020	CN

(43) Tanggal Pengumuman Paten :
12 Juli 2023

(71) Nama dan Alamat yang Mengajukan Permohonan Paten :
BEIJING WODONG TIANJUN INFORMATION TECHNOLOGY CO., LTD.
Room A 402, 4/f, No. 2 Building, No.18 Kechuang 11th Street, Economic And Technological Development Zone, Beijing 100176 China

(72) Nama Inventor :
Xiaoli YUE,CN
Lijian ZHANG,CN

(74) Nama dan Alamat Konsultan Paten :
Budi Rahmat S.H.,
Jalan Griya Agung No 21 Blok M3 Komplek Griya Inti Sentosa Sunter

(54) Judul Invensi : METODE DAN PERALATAN PENAMPILAN HALAMAN BERBASIS FITUR PENGGUNA, MEDIA, DAN ALAT ELEKTRONIK

(57) Abstrak :
Metode dan peralatan tampilan halaman berbasis fitur pengguna, media, dan alat elektronik. Metode meliputi: bila diperlukan untuk merekomendasikan produk pada pengguna tertentu, mendapatkan data label yang mewakili fitur pengguna; menurut data label, menghitung kesamaan antara pengguna dan setiap grup pengguna di antara banyak grup pengguna yang diperoleh sebelumnya; kemudian, berdasarkan kesamaan, memilih di antara banyak grup pengguna satu atau lebih grup pengguna target yang mempunyai kesamaan tertinggi pada pengguna; kemudian mendapatkan modul halaman yang bersesuaian dengan grup pengguna target; kemudian, pada halaman rekomendasi yang ditunjukkan pada pengguna, merekomendasikan informasi produk masing-masing dengan sarana modul halaman tersebut, setiap modul halaman mengelompokkan produk yang mempunyai satu atribut. Dengan mempertimbangkan fitur pengguna, produk yang bersesuaian dengan grup pengguna yang paling sama direkomendasikan pada pengguna, yang lebih dekat dengan preferensi pengguna. Tambahan lagi, produk dapat direkomendasikan secara dinamis untuk pengguna yang berbeda tanpa perlu membuat gambar materi yang berbeda, yang mudah untuk dilaksanakan.

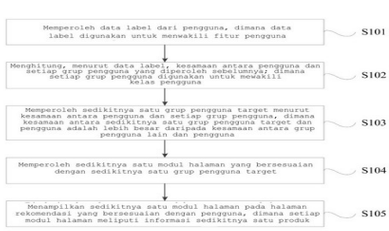

GAMBAR 1

(20) RI Permohonan Paten

(19) ID (11) No Pengumuman : 2023/05410 (13) A

(51) I.P.C : B 05B 1/34,B 05B 7/24,B 05B 7/10,B 05B 7/04,B 05B 7/02,B 05B 11/00,B 65D 83/14

(21) No. Permohonan Paten : P00202303784

(22) Tanggal Penerimaan Permohonan Paten :
02 November 2021

(30) Data Prioritas :

(31) Nomor	(32) Tanggal	(33) Negara
63/108,669	02 November 2020	US

(43) Tanggal Pengumuman Paten :
10 Juli 2023

(71) Nama dan Alamat yang Mengajukan Permohonan Paten :
PRECISION VALVE CORPORATION
5711 Old Buncombe Road, Greenville, SC 29609 United States of America

(72) Nama Inventor :
FORE, John, B.,US

(74) Nama dan Alamat Konsultan Paten :
Melinda S.E.,S.H
PT. Tilleke & Gibbins Indonesia Lippo Kuningan Lantai 12, Unit A Jalan H.R. Rasuna Said Kavling B-12 Kuningan

(54) Judul Invensi : AKTUATOR PEMECAH MEKANIS DENGAN BILIK PUSARAN DISRUPTIF

(57) Abstrak :
Invensi ini menyediakan aktuator satu-potongan untuk katup yang mencakup struktur rampa yang menyediakan laluan miring linear yang berhubungan dengan katup, bilik yang menghasilkan pusaran dan berhubungan dengan struktur rampa, dan nozel yang berhubungan dengan bilik tersebut untuk mencatu dan secara mekanis memecah produk setelah aktuasi katup dari kontainer aerosol. Struktur rampa dimiringkan 20 derajat sampai 60 derajat relatif terhadap bilik.

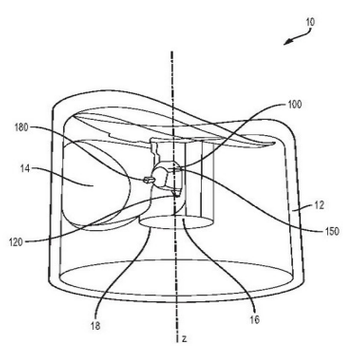

GAMBAR 1

(20) **RI Permohonan Paten**

(19) **ID** **(11)** **No Pengumuman : 2023/05440** **(13) A**

(51) **I.P.C : C 04B 41/64,C 08K 3/013,C 08L 101/10,C 08L 71/00,C 09D 7/65,C 09D 7/61,C 09D 183/04**

(21) **No. Permohonan Paten :** P00202303918

(22) **Tanggal Penerimaan Permohonan Paten :**
08 Oktober 2021

(30) **Data Prioritas :**

(31) Nomor	(32) Tanggal	(33) Negara
2020-171352	09 Oktober 2020	JP

(43) **Tanggal Pengumuman Paten :**
10 Juli 2023

(71) **Nama dan Alamat yang Mengajukan Permohonan Paten :**
Denka Company Limited
1-1, Nihonbashi-Muromachi 2-chome, Chuo-ku, Tokyo 1038338 Japan Japan

(72) **Nama Inventor :**
MORIKAWA, Tomoya,JP
NISHIMURA, Hiroaki,JP
NAKAYAMA, Yuta,JP
DOMOTO, Takashi,JP
SHIRAISHI, Tomoko,JP

(74) **Nama dan Alamat Konsultan Paten :**
Daru Lukiantono S.H.
Hadiputranto, Hadinoto and Partners, Pacific Century Place Lt. 35, SCBD Lot 10, Jl. Jenderal Sudirman Kav. 52-53

(54) **Judul Invensi :** KOMPOSISI RESIN

(57) **Abstrak :**
Komposisi resin termasuk resin silikon yang dimodifikasi dan bahan pengisi, dimana tegangan maksimum adalah 5,0 N/mm2 atau lebih, regangan putus 100% atau lebih, dan modulus elastis 2,0 MPa atau lebih, sebagaimana diukur sesuai dengan JIS K 6251 pada produk yang mengeras yang dibentuk dengan pengerasan komposisi resin pada suhu 23°C dan kelembaban relatif 50% selama 7 hari.

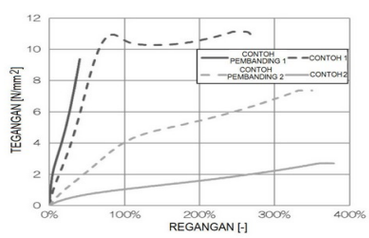

Gambar 1

(20) RI Permohonan Paten

(19) ID (11) No Pengumuman : 2023/05427 (13) A

(51) I.P.C : G 03G 21/18,G 03G 21/16,G 03G 15/00

(21) No. Permohonan Paten : P00202302758

(22) Tanggal Penerimaan Permohonan Paten :
31 Agustus 2021

(30) Data Prioritas :

(31) Nomor	(32) Tanggal	(33) Negara
2020-145892	31 Agustus 2020	JP

(43) Tanggal Pengumuman Paten :
10 Juli 2023

(71) Nama dan Alamat yang Mengajukan Permohonan Paten :
CANON KABUSHIKI KAISHA
30-2, Shimomaruko 3-chome, Ohta-ku, Tokyo 146-8501 Japan

(72) Nama Inventor :

MURAKAMI, Ryuta,JP
HAYASHIDA, Makoto,JP
HAMADA, Takatoshi,JP
NIIKAWA, Yusuke,JP
HIRAYAMA, Akinobu,JP
FUJINO, Toshiki,JP
KAWAI, Tachio,JP
SASAKI, Teruhiko,JP

(74) Nama dan Alamat Konsultan Paten :
Annisa Am Badar S.H., LL.M.
Jl. Proklamasi No. 79, Pegangsaan, Menteng, Jakarta

(54) Judul Invensi : UNIT KOMPONEN FOTOSENSITIF, KARTRID DAN PERALATAN PEMBENTUK CITRA ELEKTROFOTOGRAFI

(57) Abstrak :
[Masalah] Untuk mengembangkan lebih lanjut dari unit komponen fotosensitif. [Solusi] Suatu unit komponen fotosensitif yang dapat dilepas dapat dipasang ke rakitan utama dari peralatan pembentuk citra, peralatan pembentuk citra termasuk bagian roda gigi heliks sisi rakitan utama pertama dan bagian roda gigi heliks sisi rakitan utama kedua yang dapat diputar secara koaksial, unit komponen fotosensitif mencakup fotosensitif bagian yang dapat diputar pada sumbu rotasinya; bagian roda gigi heliks sisi unit pertama untuk pengikatan yang menyatu dengan bagian roda gigi heliks sisi rakitan utama pertama; Dan bagian roda gigi heliks sisi unit kedua untuk pengikatan yang menyatu dengan bagian roda gigi heliks sisi rakitan utama kedua, di mana arah puntir gigi bagian roda gigi heliks sisi unit kedua sama dengan arah puntir gigi bagian roda gigi heliks sisi unit pertama, di mana sudut heliks gigi bagian roda gigi heliks sisi unit kedua lebih besar dari sudut heliks gigi bagian roda gigi heliks sisi unit pertama, dan di mana bagian roda gigi heliks sisi unit pertama dan bagian roda gigi heliks sisi unit kedua dapat diputar dalam keadaan di mana bagian roda gigi heliks sisi unit pertama dalam penyambungan pengikatan dengan bagian roda gigi heliks sisi rakitan utama pertama, dan bagian roda gigi heliks sisi unit kedua berada dalam pengikatan yang menyatu dengan bagian roda gigi heliks sisi rakitan utama kedua.

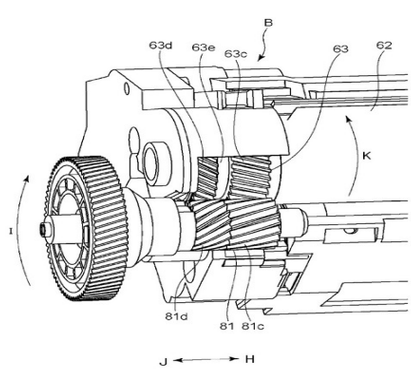

GAMBAR 1

(20) RI Permohonan Paten

(19) ID (11) No Pengumuman : 2023/05615 (13) A

(51) I.P.C : A 01K 67/04

(21) No. Permohonan Paten : P00202215455

(22) Tanggal Penerimaan Permohonan Paten :
26 Desember 2022

(30) Data Prioritas :
(31) Nomor (32) Tanggal (33) Negara

(43) Tanggal Pengumuman Paten :
14 Juli 2023

(71) Nama dan Alamat yang Mengajukan Permohonan Paten :
Badan Riset dan Inovasi Nasional (BRIN)
Gedung B.J. Habibie, Jalan M.H. Thamrin Nomor 8
Indonesia

(72) Nama Inventor :

Dra. Lincah Andadari, M.Si.,ID
Retno Agustarini, S.Hut, M.Si.,ID
Yetti Heryati, S.Hut, M.Sc.,ID
Septiantina Dyah Riendriasari, S.Hut, M.Si.,ID
Herman Sari,ID
Eyet Mulyati,ID
Dr. Ki Ageng Sarwono,ID
Prof. Dr. Endang Tri Margawati, M.Agr.Sc.,ID
Drs. Kuntadi,ID

(74) Nama dan Alamat Konsultan Paten :

(54) Judul Invensi : METODE HIBERNASI BUATAN TELUR ULAT SUTRA Bombyx mori L.

(57) Abstrak :

Invensi ini berkaitan dengan prosedur penyimpanan diapause telur ulat sutra B. mori L. bivoltin dengan satu tahap pendinginan menggunakan suhu rendah (hibernasi buatan) selama 70 hari, dengan tetap menghasilkan kualitas telur dan kokon yang baik. Prosedur metode yang dilakukan berawal dari penyimpanan telur yang baru dihasilkan (oviposition) pada kondisi suhu 25°C selama 1 hari kemudian dimasukkan ke dalam cold storage suhu 5°C selama 69 hari;kemudian menyimpandalam ruangan dengan temperatur 25°C selama 3 jam; mencelupkan ke dalam HCl ; selanjutnya dimasukkan ke dalam ruang inkubasi sampai menetas. Hasil pengujian dan observasi menunjukkan telur menetas lebih serempak dan lebih cepat dengan persentase penetasan yang tinggi. Hasil pengujian menunjukkan bahwa metode invensi memberikan hasil kokon dengan kualitas yang lebih baik.

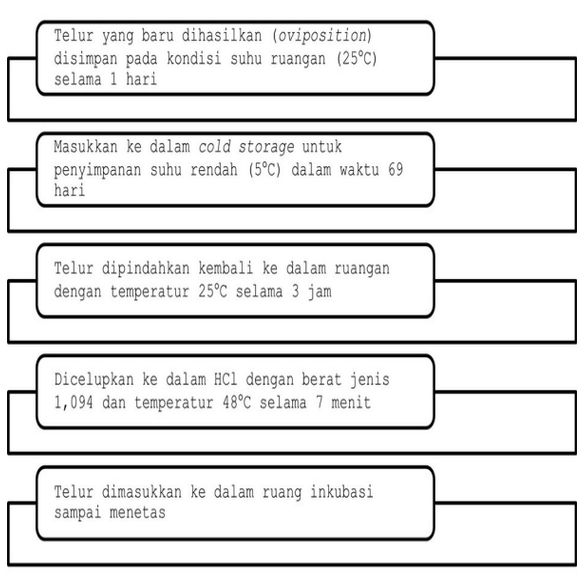

(20) RI Permohonan Paten

(19) ID (11) No Pengumuman : 2023/05432 (13) A

(51) I.P.C : B 32B 27/32,B 32B 7/12,B 65D 65/40

(21) No. Permohonan Paten : P00202303428

(22) Tanggal Penerimaan Permohonan Paten :
25 Oktober 2021

(30) Data Prioritas :

(31) Nomor	(32) Tanggal	(33) Negara
2020-178893	26 Oktober 2020	JP

(43) Tanggal Pengumuman Paten :
10 Juli 2023

(71) Nama dan Alamat yang Mengajukan Permohonan Paten :
FUJIMORI KOGYO CO., LTD.
1-1-1, Koishikawa, Bunkyo-ku, Tokyo 112-0002 Japan

(72) Nama Inventor :
Toshihiko MORI,JP
Naoto FUJIKAWA,JP
Hiroshi KUWABARA,JP

(74) Nama dan Alamat Konsultan Paten :
Daru Lukiantono S.H.
Hadiputranto, Hadinoto and Partners, Pacific Century Place Lt. 35, SCBD Lot 10, Jl. Jenderal Sudirman Kav. 52-53

(54) Judul Invensi : LAMINAT DAN KEMASAN

(57) Abstrak :
Laminat ini (1) memiliki lapisan dalam (2) yang dibentuk dari resin berbasis polietilena, lapisan luar (4) yang dibentuk dari resin berbasis polietilena, dan lapisan penghalang (6) yang dilaminasi diantara lapisan dalam (2) dan lapisan luar (4). Lapisan dalam (2) dibentuk sebagai lapisan penyegel yang merupakan lapisan paling luar dari dari lapisan (1), dan lapisan penghalang (6) dilaminasi dalam kontak dengan permukaan luar dari lapisan dalam (2). Karena itu, hal tersebut memungkinkan untuk menyediakan laminat (1) dan kemasan (10) yang dibentuk dari bahan tunggal dan memiliki sifat penghalang.

GAMBAR 1

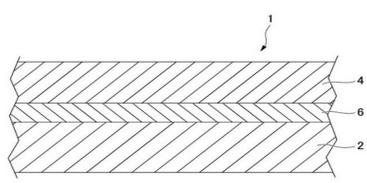

(20) RI Permohonan Paten

(19) ID (11) No Pengumuman : 2023/05491 (13) A

(51) I.P.C : G 06T 1/00

(21) No. Permohonan Paten : P00202303090

(22) Tanggal Penerimaan Permohonan Paten :
19 Oktober 2020

(30) Data Prioritas :
(31) Nomor (32) Tanggal (33) Negara

(43) Tanggal Pengumuman Paten :
11 Juli 2023

(71) Nama dan Alamat yang Mengajukan Permohonan Paten :
QUALCOMM INCORPORATED
5775 Morehouse Drive, San Diego, California 92121-1714, United States of America United States of America

(72) Nama Inventor :
Yongjun XU,CN
Nan ZHANG,CN
Wenkai YAO,CN

(74) Nama dan Alamat Konsultan Paten :
Ludiyanto S.H., M.H., M.M.
Jalan Hayam Wuruk No. 3 i & j Jakarta Pusat

(54) Judul Invensi : DATA GAMBAR PEMROSESAN DENGAN MEMPRIORITASKAN PROPERTI LAPISAN

(57) Abstrak :
Aspek tertentu dalam pengungkapan ini menyediakan metode dan peralatan untuk memproses sejumlah lapisan data gambar yang sesuai dengan frame yang dikonfigurasi untuk ditampilkan pada tampilan, sejumlah lapisan terdiri dari subset lapisan pertama yang memiliki masing-masing kedalaman bit kurang dari atau sama dengan ambang dan subset lapisan kedua yang memiliki masing-masing kedalaman bit lebih besar dari ambang. Metode meliputi melakukan, oleh prosesor pertama, pemrosesan komposisi dari sedikitnya satu lapisan pertama pada subset lapisan pertama berdasarkan sedikitnya satu lapisan pertama yang memiliki masing-masing kedalaman bit kurang dari atau sama dengan ambang. Metode selanjutnya meliputi melakukan, oleh prosesor kedua, pemrosesan komposisi dari sedikitnya satu lapisan kedua pada subset lapisan kedua berdasarkan sedikitnya satu lapisan kedua yang memiliki masing-masing kedalaman bit lebih besar dari ambang.

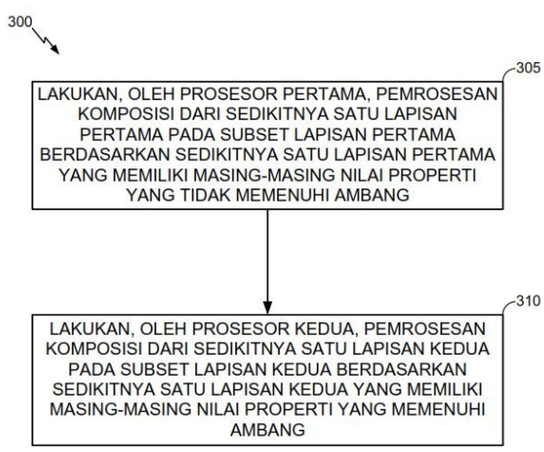

Gambar 3

(20) **RI Permohonan Paten**

(19) **ID** **(11)** **No Pengumuman : 2023/05497** **(13) A**

(51) **I.P.C : F 16J 15/02**

(21) **No. Permohonan Paten :** P00202212142

(22) **Tanggal Penerimaan Permohonan Paten :**
30 Oktober 2022

(30) **Data Prioritas :**

(31) Nomor	(32) Tanggal	(33) Negara
10-2021- 0180551	12 Desember 2021	KR

(43) **Tanggal Pengumuman Paten :**
11 Juli 2023

(71) **Nama dan Alamat yang Mengajukan Permohonan Paten :**
Seo, Han-na
1114-dong, 1703 (Sindorim-dong, Sindorim 4th e-Pyeonhansesang Apt.), 16-15 Gyeongin-ro 65-gil, Guro-gu, Seoul Republic of Korea

(72) **Nama Inventor :**
Seo, Han-na,KR

(74) **Nama dan Alamat Konsultan Paten :**
Deddy Firdaus Yulianto S.H., LL.M
AFJ Counselors At Law, Setiabudi Building 2, 2nd Floor (207 B-C) Jl. H. R. Rasuna Said Kav. 62

(54) **Judul Invensi :** PENGELAS UDARA PANAS UNTUK RESIN SINTETIK

(57) **Abstrak :**
Invensi ini berhubungan dengan pengelas udara panas untuk merekatkan pita kedap air ke tenunan kedap air yang terbuat dari resin sintetis dengan udara panas bersuhu tinggi, dan lebih khusus lagi, dengan pengelas udara panas untuk resin sintetis, yang dikonfigurasi sedemikian rupa sehingga langkah peninggian jarak penggulung atas dapat disesuaikan dengan mudah melalui unit kontrol langkah, sehingga dimungkinkan untuk dengan cepat dan akurat menyesuaikan tingkat penekanan tergantung pada jenis berbagai tenunan dan pita kedap air. Selain itu, struktur penggulung rendah mencakup unit penggulung rendah pertama dan unit penggulung rendah kedua yang disediakan secara terpisah, dengan demikian unit penggulung rendah ini dapat digunakan secara bergantian sesuai kebutuhan, yaitu, mereka dapat dengan mudah ditukar untuk melakukan operasi pengelasan. tergantung pada jenis tenunan datar atau tenunan silinder. Selanjutnya, karena pemanas diatur di dalam unit lengan penopang atau maju ke arah penggulung dan ditarik ke dalam lengan penopang, volume perangkat dapat dikurangi dan strukturnya dapat disederhanakan karena tidak ada paparan eksternal dari pemanas, sambil mencegah operator dari terbakar dan kecelakaan keselamatan lainnya. Selanjutnya, dikonfigurasi untuk menyesuaikan interval platform kerja sesuai dengan kondisi fisik operator, sehingga siapa pun dapat melakukan operasi pengelasan dalam posisi yang nyaman.

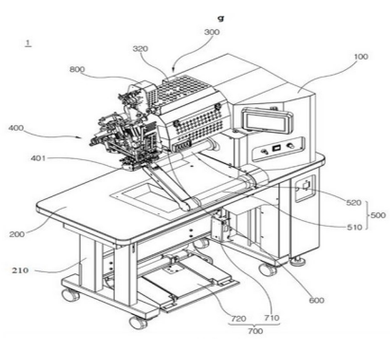

Gambar 1

(20) **RI Permohonan Paten**

(19) **ID** **(11)** **No Pengumuman : 2023/05494** **(13) A**

(51) **I.P.C : G 10L 19/16,G 10L 19/008**

(21) **No. Permohonan Paten :** P00202302053

(22) **Tanggal Penerimaan Permohonan Paten :**
07 September 2021

(30) **Data Prioritas :**

(31) Nomor	(32) Tanggal	(33) Negara
20195258.7	09 September 2020	EP
63/075,889	09 September 2020	US

(43) **Tanggal Pengumuman Paten :**
11 Juli 2023

(71) **Nama dan Alamat yang Mengajukan Permohonan Paten :**
DOLBY LABORATORIES LICENSING CORPORATION
1275 Market Street, San Francisco, California 94103
United States of America

(72) **Nama Inventor :**
BREEBAART, Dirk Jeroen,NL
ECKERT, Michael,US
PURNHAGEN, Heiko,DE

(74) **Nama dan Alamat Konsultan Paten :**
Annisa Am Badar S.H., LL.M.
Jl. Proklamasi No. 79, Pegangsaan, Menteng, Jakarta

(54) **Judul Invensi :** PEMPROSESAN AUDIO YANG DIKODEKAN SECARA PARAMETRIK

(57) **Abstrak :**
Suatu metode yang terdiri dari menerima aliran-bit masukan pertama untuk sinyal audio masukan yang dikodekan secara parametrik pertama, aliran-bit masukan pertama mencakup data yang merepresentasikan sinyal audio inti masukan pertama dan kumpulan pertama mencakup setidaknya satu parameter spasial yang berkaitan dengan sinyal audio masukan yang dikodekan secara parametrik pertama. Matriks kovarians pertama dari sinyal audio yang dikodekan secara parametrik pertama ditentukan berdasarkan parameter spasial dari kumpulan pertama. Kumpulan yang dimodifikasi mencakup setidaknya satu parameter spasial ditentukan berdasarkan matriks kovarians pertama yang ditentukan, dimana kumpulan yang dimodifikasi berbeda dari kumpulan pertama. Sinyal audio inti keluaran ditentukan, yang didasarkan pada, atau dibentuk oleh, sinyal audio inti masukan pertama. Aliran-bit keluaran untuk sinyal audio keluaran yang dikodekan secara parametrik dihasilkan, aliran-bit keluaran mencakup data yang merepresentasikan sinyal audio inti keluaran dan kumpulan yang dimodifikasi.

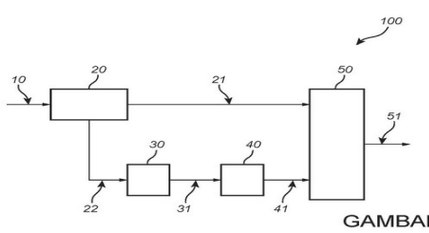

GAMBAR 1

(20) RI Permohonan Paten

(19) ID (11) No Pengumuman : 2023/05562 (13) A

(51) I.P.C : A 01K 11/00,A 01K 29/00,C 08J 11/06,C 08L 29/04,G 09F 3/02

(21) No. Permohonan Paten : P00202303513

(22) Tanggal Penerimaan Permohonan Paten :
20 Oktober 2021

(30) Data Prioritas :

(31) Nomor	(32) Tanggal	(33) Negara
63/094,065	20 Oktober 2020	US

(43) Tanggal Pengumuman Paten :
12 Juli 2023

(71) Nama dan Alamat yang Mengajukan Permohonan Paten :
13104133 CANADA LIMITED
545 Henry Place Steinbach, Manitoba R5G 0J1 Canada

(72) Nama Inventor :
BURTON, Ellery Ross,CA

(74) Nama dan Alamat Konsultan Paten :
Marodin Sijabat S.H
Adastra An Intellectual Property Firm Epi Walk Building 3 rd Floor Jl. HR Rasuna Said No. 36, Rt 2/Rw 5 Karet Kuningan Setia Budi

(54) Judul Invensi : PERANGKAT IDENTIFIKASI DAN PELACAKAN

(57) Abstrak :
Disediakan di sini adalah elemen identifikasi untuk subjek(-subjek) atau artikel(-artikel) atau minat, seperti hewan ternak, termasuk: lampiran yang cocok untuk mengamankan elemen identifikasi pada subjek atau artikel yang diminati; dan elemen pengidentifikasi unik yang ditempelkan, terintegrasi dengan, atau disematkan pada pemasangan lampiran; di mana sekurang-kurangnya sebagian dari perlengkapan penyambung dibentuk dari bahan yang dapat dilepaskan-panas yang padat pada suhu lingkungan normal, dan yang larut, meleleh, hancur, terdegradasi, dan/atau menguap pada pemanasan buatan di atas suhu lingkungan normal, sedemikian rupa sehingga buatan pemanasan mengakibatkan penghapusan atau pelepasan elemen identifikasi dari subjek atau artikel yang diminati. Metode dan penggunaan terkait untuk melacak dan/atau mengidentifikasi subjek atau artikel juga disediakan di sini.

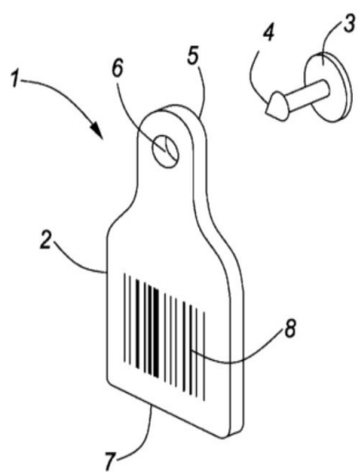

GAMBAR 1

(20) **RI Permohonan Paten**

(19) **ID** **(11)** **No Pengumuman : 2023/05574** **(13) A**

(51) **I.P.C : A 61K 31/519,A 61K 47/22,A 61K 47/18,A 61K 9/08,A 61P 27/02**

(21) **No. Permohonan Paten :** P00202301581

(22) **Tanggal Penerimaan Permohonan Paten :**
30 Juli 2021

(30) **Data Prioritas :**

(31) Nomor	(32) Tanggal	(33) Negara
2020-129730	30 Juli 2020	JP

(43) **Tanggal Pengumuman Paten :**
13 Juli 2023

(71) **Nama dan Alamat yang Mengajukan Permohonan Paten :**
ROHTO PHARMACEUTICAL CO., LTD.
1-8-1, Tatsumi-nishi, Ikuno-ku, Osaka-shi, Osaka 5448666 Japan

(72) **Nama Inventor :**
KUBO Ozora,JP
HAYASHI Saeko,JP
KITA Akiko,JP

(74) **Nama dan Alamat Konsultan Paten :**
Emirsyah Dinar
Gedung Graha Pratama Lantai 15 Jalan MT. Haryono Kavling 15

(54) **Judul Invensi :** KOMPOSISI AQUEOUS

(57) **Abstrak :**
Invensi ini berhubungan dengan komposisi aqueous yang terdiri dari delgocitinib atau garamnya (A) dan setidaknya satu yang dipilih dari gugus yang terdiri dari asam edetat, kreatinin, dan garamnya (B).

(20) **RI Permohonan Paten**

(19) **ID** **(11)** **No Pengumuman : 2023/05565** **(13) A**

(51) **I.P.C : G 16H 50/80,H 04L 9/32,H 04W 12/06,H 04W 4/029**

(21) **No. Permohonan Paten :** P00202304141

(22) **Tanggal Penerimaan Permohonan Paten :**
25 Agustus 2021

(30) **Data Prioritas :**

(31) Nomor	(32) Tanggal	(33) Negara
2020903871	26 Oktober 2020	AU

(43) **Tanggal Pengumuman Paten :**
13 Juli 2023

(71) **Nama dan Alamat yang Mengajukan Permohonan Paten :**
PAIMCOS PTY LTD
Suite 30, 89 Jones St Ultimo, New South Wales 2007 Australia

(72) **Nama Inventor :**
Adrian IORDACHESCU,AU

(74) **Nama dan Alamat Konsultan Paten :**
George Widjojo S.H.
Jalan Kali Besar Barat No. 5 Jakarta

(54) **Judul Invensi :** SISTEM DAN METODE PENENTUAN LOKASI SESEORANG

(57) **Abstrak :**

Ada metode yang disediakan untuk menentukan apakah seseorang berada di dalam wilayah yang dapat diterima, orang tersebut terkait dengan perangkat komunikasi seluler. Metode ini terdiri dari pengiriman pesan konfirmasi lokasi pertama ke perangkat komunikasi seluler melalui sarana komunikasi, pesan konfirmasi lokasi yang terdiri dari referensi ke kode konfirmasi lokasi, menerima permintaan dari perangkat komunikasi seluler untuk mengakses kode konfirmasi lokasi, dan mengirim, ke perangkat komunikasi seluler, kode konfirmasi lokasi. Metode selanjutnya terdiri dari menerima, dari perangkat komunikasi seluler, data lokasi yang menunjukkan lokasi perangkat komunikasi seluler, dan menentukan, berdasarkan data lokasi, apakah lokasi perangkat komunikasi seluler berada dalam wilayah yang dapat diterima.

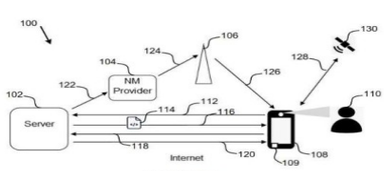

GAMBAR 1

(20) RI Permohonan Paten

(19) ID (11) No Pengumuman : 2023/05530 (13) A

(51) I.P.C : H 01M 8/18,H 01M 8/04276,H 01M 8/04186,H 01M 8/0273

(21) No. Permohonan Paten : P00202304385

(22) Tanggal Penerimaan Permohonan Paten :
25 Oktober 2021

(30) Data Prioritas :

(31) Nomor	(32) Tanggal	(33) Negara
10202010595R	26 Oktober 2020	SG

(43) Tanggal Pengumuman Paten :
11 Juli 2023

(71) Nama dan Alamat yang Mengajukan Permohonan Paten :
V-FLOW TECH PTE. LTD.
1 Clean Tech Loop, #02-26 Singapore 637141 Singapore

(72) Nama Inventor :
BHATTARAI, Arjun,NP
GHIMIRE, Purna Chandra,NP
KUMAR, Avishek,SG

(74) Nama dan Alamat Konsultan Paten :
Risti Wulansari S.H.,
KMO Building, Floor 05 Suite 502 Jalan Kyai Maja No 1 RT03/RW08

(54) Judul Invensi : BINGKAI ALIRAN UNTUK BATERAI ALIRAN REDOKS DAN BATERAI ALIRAN REDOKS

(57) Abstrak :
Bingkai aliran untuk baterai aliran redoks dijelaskan. Bingkai aliran tersebut membentuk rongga persegi panjang yang dikonfigurasi untuk menerima setidaknya satu elektroda berpori. Bingkai aliran tersebut terdiri dari: saluran masuk untuk menerima cairan elektrolit; sejumlah saluran suplai yang menyambungkan saluran masuk ke sejumlah bukaan saluran suplai yang disusun sepanjang sisi suplai dari rongga persegi panjang; saluran keluar untuk mengeluarkan cairan elektrolit; dan sejumlah saluran pelepasan muatan listrik yang menyambungkan saluran keluar ke sejumlah bukaan saluran pelepasan muatan listrik yang diatur sepanjang sisi pelepasan muatan listrik dari rongga persegi panjang, sisi pelepasan muatan listrik dari rongga persegi panjang berlawanan dengan sisi suplai, dimana panjang rongga persegi panjang sesuai dengan panjang sisi suplai dan sisi pelepasan muatan listrik sekurang-kurangnya dua kali lebar rongga persegi panjang sesuai dengan pemisahan sisi suplai dari sisi pelepasan muatan listrik. Bingkai aliran menyediakan aliran elektrolit yang dioptimalkan dalam baterai aliran redoks.

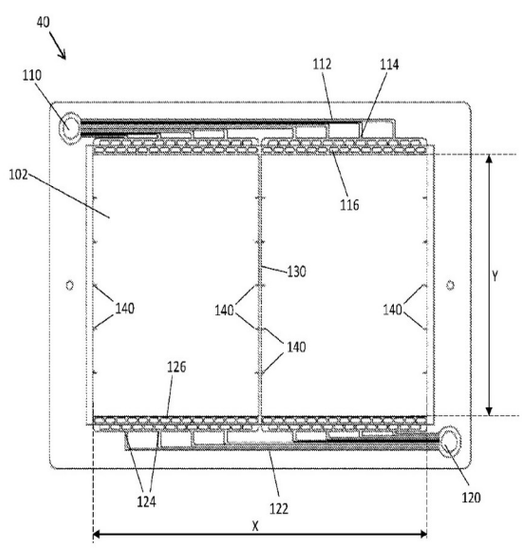

(20) **RI Permohonan Paten**

(19) **ID** (11) **No Pengumuman : 2023/05531** (13) **A**

(51) **I.P.C : C 08K 5/3462,C 08K 3/22,C 08K 5/098,C 08L 27/06**

(21) **No. Permohonan Paten :** P00202304365

(22) **Tanggal Penerimaan Permohonan Paten :**
08 Desember 2021

(30) **Data Prioritas :**

(31) Nomor	(32) Tanggal	(33) Negara
2020-204263	09 Desember 2020	JP

(43) **Tanggal Pengumuman Paten :**
11 Juli 2023

(71) **Nama dan Alamat yang Mengajukan Permohonan Paten :**
SAKAI CHEMICAL INDUSTRY CO., LTD.
5-2, Ebisujima-cho, Sakai-ku, Sakai-shi, Osaka 5908502 Japan

(72) **Nama Inventor :**
Ikue DOI,JP
Yasuhiro TAI,JP

(74) **Nama dan Alamat Konsultan Paten :**
Budi Rahmat S.H.,
Jalan Griya Agung No 21 Blok M3 Komplek Griya Inti Sentosa Sunter

(54) **Judul Invensi :** KOMPOSISI YANG MENGANDUNG KLORIN DAN PRODUK CETAKAN DARINYA

(57) **Abstrak :**
Invensi ini bertujuan untuk menyediakan komposisi resin yang mengandung klorin yang mempunyai resistensi panas yang sangat baik seiring waktu pada lingkungan suhu tinggi selama pemrosesan panas dan juga mempunyai resistensi cuaca yang sangat baik. Invensi ini berhubungan dengan komposisi resin yang mengandung klorin yang mengandung: resin yang mengandung klorin; sedikitnya satu dari senyawa aminourasil atau senyawa aminotiourasil yang diwakili oleh formula (1) berikut dimana R1 dan R2 adalah sama atau berbeda satu dengan lainnya dan masing-masing mewakili gugus alkil, alkenil, sikloalkil, atau fenilalkil C1-C12 yang dapat juga tersubstitusi atau atom hidrogen, dan X mewakili atom sulfur atau oksigen; senyawa hidrotalsit; garam seng asam organik; dan garam logam dari senyawa dikarbonil yang diwakili oleh formula (2) berikut dimana R3 dan R4 adalah sama atau berbeda satu dengan lainnya dan masing-masing mewakili gugus alkil, alkenil, sikloalkil, atau fenilalkil C1-C12 yang dapat juga tersubstitusi atau atom hidrogen, dan Z mewakili gugus metilena, etilena, atau propilena: (1) (2)

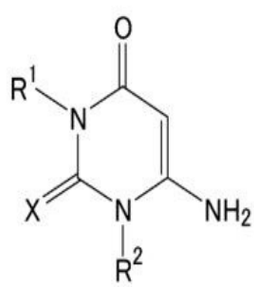

(1)

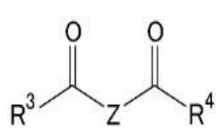

(2)

(20) **RI Permohonan Paten**

(19) **ID** **(11)** **No Pengumuman : 2023/05441** **(13) A**

(51) **I.P.C : C 22C 11/06,C 22F 1/12,C 22F 1/00,H 01M 4/68,H 01M 4/14**

(21) **No. Permohonan Paten :** P00202304118

(22) **Tanggal Penerimaan Permohonan Paten :**
09 November 2021

(30) **Data Prioritas :**

(31) Nomor	(32) Tanggal	(33) Negara
2020-199171	30 November 2020	JP

(43) **Tanggal Pengumuman Paten :**
10 Juli 2023

(71) **Nama dan Alamat yang Mengajukan Permohonan Paten :**
FURUKAWA ELECTRIC CO., LTD.
6-4, Otemachi 2-chome, Chiyoda-ku, Tokyo, 1008322 Japan

(72) **Nama Inventor :**
KANEKO Hiroshi,JP
YAMAUCHI Miho,JP
OGIWARA Yoshiaki,JP
FURUKAWA Jun,JP
YAMADA Keizo,JP
KOIDE Ayano,JP
SATO Atsushi,JP

(74) **Nama dan Alamat Konsultan Paten :**
Annisa Am Badar S.H., LL.M.
Jl. Proklamasi No. 79, Pegangsaan, Menteng, Jakarta

(54) **Judul Invensi :** PADUAN TIMBEL, ELEKTRODA BATERAI PENYIMPAN TIMBEL, BATERAI PENYIMPAN TIMBEL, DAN SISTEM PENYIMPANAN DAYA

(57) **Abstrak :**
Disediakan suatu paduan timbel yang sulit untuk menyebabkan perluasan bahkan ketika gaya diterapkan pada paduan timbel. Setengah lebar dari suatu puncak difraksi (311) dalam suatu bagan difraksi diperoleh dengan menganalisa paduan timbel dengan suatu metode difraksi sinar-X adalah 1,4 kali atau lebih dari setengah lebar ddari suatu puncak difraksi (311) dalam suatu bagan difraksi yang diperoleh dengan menganalisa bubuk timbel murni oleh metode difraksi sinar-X.

Gambar 1

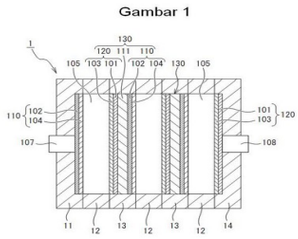

(20) RI Permohonan Paten

(19) ID (11) No Pengumuman : 2023/05528 (13) A

(51) I.P.C : H 04W 52/02

(21) No. Permohonan Paten : P00202305250

(22) Tanggal Penerimaan Permohonan Paten :
15 November 2021

(30) Data Prioritas :

(31) Nomor	(32) Tanggal	(33) Negara
63/128,972	22 Desember 2020	US
17/407,029	19 Agustus 2021	US

(43) Tanggal Pengumuman Paten :
11 Juli 2023

(71) Nama dan Alamat yang Mengajukan Permohonan Paten :
QUALCOMM INCORPORATED
5775 Morehouse Drive, San Diego, California 92121-1714, United States of America United States of America

(72) Nama Inventor :
Sandip HOMCHAUDHURI,IN
Steve SAED,US
Srikant KUPPA,US
Guido Robert FREDERIKS,NL
Lian CHEN,CN
Deepak Shahaji NAGAWADE,IN
Vishwanath TANTRY,US

(74) Nama dan Alamat Konsultan Paten :
Ludiyanto S.H., M.H., M.M.
Jalan Hayam Wuruk No. 3 i & j Jakarta Pusat

(54) Judul Invensi : PENJAGA KEBOCORAN YANG DAPAT DISESUAIKAN UNTUK MENGHEMAT DAYA SELAMA KOMUNIKASI NIRKABEL

(57) Abstrak :
Pengungkapan ini menyediakan sistem, metode dan peralatan, termasuk program komputer yang dienkodekan pada media penyimpanan komputer, untuk menyesuaikan periode waktu untuk menunda memasuki mode hemat daya (pelindung kebocoran) untuk komunikasi nirkabel. Dalam satu aspek, peranti komunikasi nirkabel dapat menyesuaikan periode waktu untuk menunda memasuki mode hemat daya. Jangka waktu dikaitkan dengan peranti komunikasi nirkabel tetap terjaga untuk mencegah titik akses dari transmisi ke peranti komunikasi nirkabel saat peranti komunikasi nirkabel dalam mode hemat daya. Peranti komunikasi nirkabel tersebut juga dapat memberikan, ke AP, indikasi bahwa peranti komunikasi nirkabel memasuki mode hemat daya, dan peranti komunikasi nirkabel dapat memasuki mode hemat daya. Memasuki mode hemat daya setidaknya periode waktu yang disesuaikan setelah memberikan indikasi ke AP.

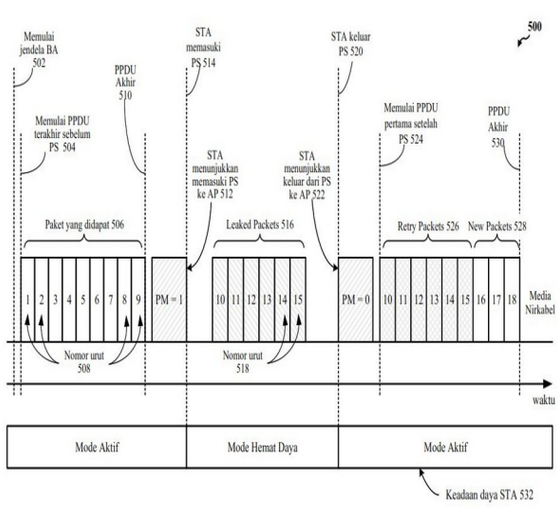

Gambar 5

(20) RI Permohonan Paten

(19) ID (11) No Pengumuman : 2023/05599 (13) A

(51) I.P.C : A 61B 5/16,A 61B 5/00,G 06V 10/24,G 16H 20/70,G 16H 10/20,G 16H 50/20

(21) No. Permohonan Paten : P00202305531

(22) Tanggal Penerimaan Permohonan Paten :
16 November 2021

(30) Data Prioritas :

(31) Nomor	(32) Tanggal	(33) Negara
10-2021-0117708	03 September 2021	KR
10-2021-0154401	11 November 2021	KR

(43) Tanggal Pengumuman Paten :
13 Juli 2023

(71) Nama dan Alamat yang Mengajukan Permohonan Paten :
I-SCREAM ARTS CO., LTD.
15, Teheran-ro 88-gil Gangnam-gu Seoul 06180 Republic of Korea

(72) Nama Inventor :
KIM, Ji-hoon,KR
KIM, Seung-ah,KR
KIM, Jong-min,US

(74) Nama dan Alamat Konsultan Paten :
Maria Carola D Monintja S.H.,M.H.
Wisma 46 Lt. 48 Jl. Jend. Sudirman Kav. 1

(54) Judul Invensi : SISTEM KECERDASAN BUATAN UNTUK MENYEDIAKAN PENDIDIKAN SINERGIS YANG BERKAITAN DENGAN EVALUASI KETERAMPILAN MENGGAMBAR DAN PENDIDIKAN SENI DAN PENDIDIKAN MENULIS

(57) Abstrak :
Suatu kecerdasan buatan untuk menyediakan suatu pendidikan sinergis bertautan yang berkaitan dengan evaluasi keterampilan menggambar dan suatu pendidikan seni dan suatu pendidikan penulis menurut suatu contoh perwujudan dari pengungkapan ini meliputi suatu unit komunikasi, suatu antarmuka pengguna untuk menyediakan lingkungan interaksi kepada pengguna, unit evaluasi kompetensi seni yang dilatih untuk menyajikan subjek gambar tentang data gambar tersebut kepada pengguna, unit evaluasi kemiripan gambar yang dilatih untuk menyajikan data gambar pengguna kedua kepada pengguna untuk memandu pengguna, dan unit ekstraksi kata kunci dan fitur yang dilatih untuk menganalisis dokumen yang dibuat oleh pengguna.

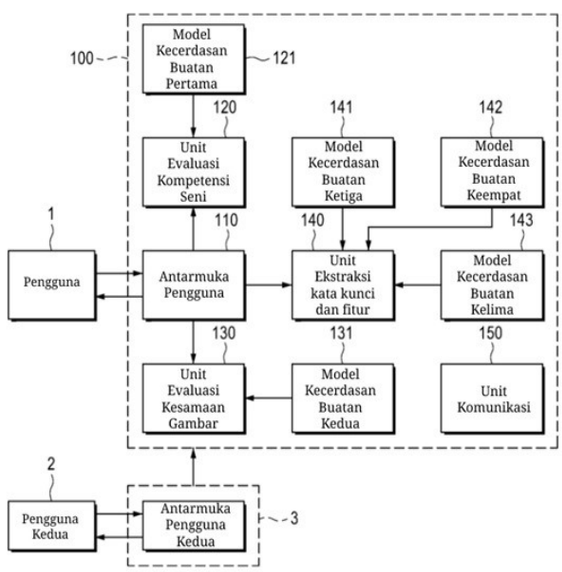

(20) RI Permohonan Paten

(19) ID (11) No Pengumuman : 2023/05593 (13) A

(51) I.P.C : A 23L 27/20,A 23L 27/00

(21) No. Permohonan Paten : P00202305721

(22) Tanggal Penerimaan Permohonan Paten :
08 Januari 2021

(30) Data Prioritas :
(31) Nomor (32) Tanggal (33) Negara

(43) Tanggal Pengumuman Paten :
13 Juli 2023

(71) Nama dan Alamat yang Mengajukan Permohonan Paten :
SYMRISE AG
Mühlenfeldstraße 1, 37603 Holzminden Germany

(72) Nama Inventor :
RIESS, Thomas,DE
SOMERS, Tom,BE
FAHLE, Jens,DE
REICHELT, Katharina,DE
LEY, Jakob,DE

(74) Nama dan Alamat Konsultan Paten :
Annisa Am Badar S.H., LL.M.
Jl. Proklamasi No. 79, Pegangsaan, Menteng, Jakarta

(54) Judul Invensi : KOMPOSISI-KOMPOSISI UNTUK PENYEIMBANG RASA ASAM

(57) Abstrak :
Invensi ini berhubungan dengan suatu komposisi aroma yang terdiri dari paling sedikit satu pemodifikasi rasa yang memiliki formula umum I atau garamnya, suatu produk setengah jadi yang terdiri dari komposisi aroma tersebut, suatu produk jadi yang terdiri dari komposisi aroma tersebut dan/atau produk setengah jadi tersebut, penggunaan paling sedikit satu pemodifikasi rasa spesifik dan metode untuk meningkatkan keseimbangan manis/asam dan/atau mengurangi ketidakseimbangan manis/asam dan/atau meningkatkan rasa di mulut dalam suatu sediaan.

(20) RI Permohonan Paten

(19) ID (11) No Pengumuman : 2023/05597 (13) A

(51) I.P.C : A 61K 35/12,C 12M 1/00

(21) No. Permohonan Paten : P00202305581

(22) Tanggal Penerimaan Permohonan Paten :
23 Maret 2023

(30) Data Prioritas :

(31) Nomor	(32) Tanggal	(33) Negara
202211133942.8	16 September 2022	CN

(43) Tanggal Pengumuman Paten :
13 Juli 2023

(71) Nama dan Alamat yang Mengajukan Permohonan Paten :
YICHANG BRUNP RECYCLING TECHNOLOGY CO. , LTD.
Room 6013 , Innovation And Entrepreneurship Service Center, Development Avenue No. 57-5 , Yichang Zone, China (Hubei) Free Trade Zone Yichang, Hubei 443000, China China

(72) Nama Inventor :

(1)	WAN, Yadang,CN	(2)	LI, Changdong,CN
(3)	WANG, Hao,CN	(4)	TANG, Shenghe,CN
(5)	WANG, Zhifu,CN	(6)	TAN, Jingjin,CN

(74) Nama dan Alamat Konsultan Paten :
Abdul Karim S.E., S.H.
Arcadianpatent Law Firm, Jalan Pedati 1 6/10 No. 29, Bidaracina, Jakarta Timur

(54) Judul Invensi : PERALATAN PEMISAHAN SEL MODUL

(57) Abstrak :
Disediakan suatu peralatan pemisahan sel modul. Peralatan pemisahan sel modul meliputi suatu meja kerja. Meja kerja dilengkapi dengan suatu unit pendorong yang dikonfigurasi untuk mendorong suatu modul ke arah depan secara horizontal sepanjang arah susunan dari sel-sel, dan suatu unit pemposisian yang dikonfigurasi untuk memposisikan modul dalam ke arah depan modul. Meja kerja juga dilengkapi dengan suatu unit penekan pada ujung depan dalam arah ke depan dari modul. Unit penekan meliputi suatu komponen penggerak penekan dan suatu pelat penekan dalam hubungan transmisi dengan komponen penggerak penekan. Pelat penekan dikonfigurasi untuk melakukan suatu tekanan vertikal pada sel yang ditempatkan pada ujung paling depan modul. Meja kerja juga dilengkapi dengan suatu unit pemasang. Unit pemasang dikonfigurasi untuk memasang modul ketika unit penekan memisahkan sel-sel.

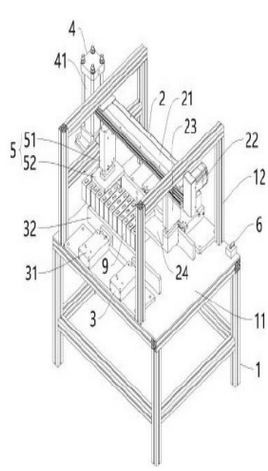

GAMBAR 1

(20) **RI Permohonan Paten**

(19) **ID** **(11)** **No Pengumuman : 2023/05519** **(13) A**

(51) **I.P.C : G 01S 13/76,G 01S 7/28,G 01S 13/08,G 01S 13/00,G 01S 7/00,H 04W 64/00**

(21) **No. Permohonan Paten :** P00202305720

(22) **Tanggal Penerimaan Permohonan Paten :**
23 November 2021

(30) **Data Prioritas :**

(31) Nomor	(32) Tanggal	(33) Negara
17/171,557	09 Februari 2021	US

(43) **Tanggal Pengumuman Paten :**
11 Juli 2023

(71) **Nama dan Alamat yang Mengajukan Permohonan Paten :**
QUALCOMM INCORPORATED
5775 Morehouse Drive, San Diego, California 92121-1714 United States of America

(72) **Nama Inventor :**
DUAN, Weimin,CN
MANOLAKOS, Alexandros,GR
PARK, Seyong,KR
JI, Tingfang,US

(74) **Nama dan Alamat Konsultan Paten :**
Annisa Am Badar S.H., LL.M.
Jl. Proklamasi No. 79, Pegangsaan, Menteng, Jakarta

(54) **Judul Invensi :** PENGINDERAAN RF PASIF UE DENGAN RADAR BISTATIK/MULTISTATIK BERBASIS-SELULER

(57) **Abstrak :**
Teknik yang diungkapkan untuk menentukan lokasi objek menggunakan penginderaan RF. Lebih khusus lagi, suatu objek dapat dideteksi dalam jaringan komunikasi data nirkabel menggunakan teknik radar dimana satu atau lebih stasiun basis bertindak sebagai pentransmisi dan perangkat bergerak (misalnya, peralatan pengguna (UE)) bertindak sebagai penerima dalam jaringan bistatis atau konfigurasi radar multi-statik. Dengan membandingkan waktu sinyal line-of-sight (LOS) diterima oleh perangkat bergerak dengan sinyal echo dari pantulan sinyal RF dari objek, posisi objek dapat ditentukan. Tergantung pada fungsionalitas yang diinginkan, posisi ini dapat ditentukan oleh UE, atau oleh entitas jaringan.

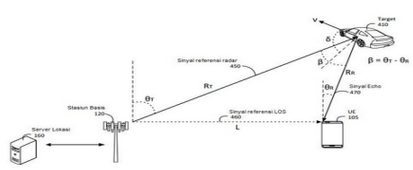

Gambar 4

(20) RI Permohonan Paten

(19) ID (11) No Pengumuman : 2023/05600 (13) A

(51) I.P.C : A 24F 40/485,A 24F 40/48,A 24F 40/10,A 61M 15/06,A 61M 11/00

(21) No. Permohonan Paten : P00202305501

(22) Tanggal Penerimaan Permohonan Paten :
29 November 2021

(30) Data Prioritas :

(31) Nomor	(32) Tanggal	(33) Negara
17/108,676	01 Desember 2020	US

(43) Tanggal Pengumuman Paten :
13 Juli 2023

(71) Nama dan Alamat yang Mengajukan Permohonan Paten :
RAI STRATEGIC HOLDINGS, INC.
401 North Main Street, Winston-Salem, North Carolina 27101 United States of America

(72) Nama Inventor :
SEBASTIAN, Andries Don,US
SEARS, Stephen B.,US
HEJAZI, Vahid,US
SUR, Rajesh,US
MCMAHAN, Cassidy S.,US

(74) Nama dan Alamat Konsultan Paten :
Arifia Jauharia Fajra S.T., S.H.
Suite 701, Pondok Indah Office Tower 2 Jl. Sultan Iskandar Muda Kav. V-TA, Pondok Indah Jakarta 12310, Indonesia

(54) Judul Invensi : SISTEM PENGUMPANAN KANAL MIKRO UNTUK SUATU ALAT PENGHANTARAN AEROSOL

(57) Abstrak :
n/a

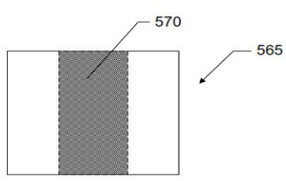

FIG. 6A

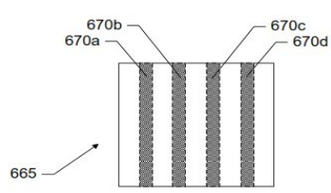

FIG. 6B

(20) RI Permohonan Paten

(19) ID (11) No Pengumuman : 2023/05609 (13) A

(51) I.P.C : H 04N 19/90,H 04N 21/2383,H 04N 21/238,H 04N 19/124

(21) No. Permohonan Paten : P00202305549

(22) Tanggal Penerimaan Permohonan Paten :
01 November 2021

(30) Data Prioritas :

(31) Nomor	(32) Tanggal	(33) Negara
17/137,080	29 Desember 2020	US

(43) Tanggal Pengumuman Paten :
13 Juli 2023

(71) Nama dan Alamat yang Mengajukan Permohonan Paten :
QUALCOMM INCORPORATED
5775 Morehouse Drive, San Diego, California 92121-1714, United States of America United States of America

(72) Nama Inventor :
Ran BERLINER,IL
Roman BUDILOVSKY,IL
Yehonatan DALLAL,IL
Shay LANDIS,IL

(74) Nama dan Alamat Konsultan Paten :
Ludiyanto S.H., M.H., M.M.
Jalan Hayam Wuruk No. 3 i & j Jakarta Pusat

(54) Judul Invensi : TRANSMISI VIDEO MODULASI ANALOG DENGAN TINGKAT SIMBOL VARIABEL

(57) Abstrak :
Metode pengenkodean data video yang terdiri dari: menghasilkan koefisien berdasarkan nilai sampel digital dari data video; menentukan efisiensi spektral untuk saluran; menentukan nilai n berdasarkan efisiensi spektral saluran; menghasilkan vektor koefisien, dimana masing-masing vektor koefisien mencakup n dari koefisien; menentukan nilai amplitudo untuk vektor koefisien berdasarkan pola pemetaan, dimana untuk masing-masing vektor koefisien yang diizinkan dalam sejumlah vektor koefisien yang diizinkan: pola pemetaan memetakan vektor koefisien yang diizinkan masing-masing ke nilai amplitudo masing-masing dalam sejumlah nilai amplitudo, dan nilai amplitudo masing-masing berdekatan dalam ruang dimensi-n setidaknya satu nilai amplitudo lain dalam sejumlah nilai amplitudo yang berdekatan dengan nilai amplitudo masing-masing dalam garis bilangan monotonik dari nilai amplitudo, dan memodulasi sinyal analog berbasis pada nilai amplitudo.

Gambar 25

(20) RI Permohonan Paten

(19) ID (11) No Pengumuman : 2023/05500 (13) A

(51) I.P.C : G 01S 5/02,G 01S 5/00,H 04W 76/15,H 04W 72/12

(21) No. Permohonan Paten : P00202302092

(22) Tanggal Penerimaan Permohonan Paten :
22 September 2021

(30) Data Prioritas :

(31) Nomor	(32) Tanggal	(33) Negara
202041045124	16 Oktober 2020	IN

(43) Tanggal Pengumuman Paten :
11 Juli 2023

(71) Nama dan Alamat yang Mengajukan Permohonan Paten :
QUALCOMM INCORPORATED
5775 Morehouse Drive, San Diego, California 92121-1714 United States of America

(72) Nama Inventor :
MANOLAKOS, Alexandros,GR
AKKARAKARAN, Sony,IN
YERRAMALLI, Srinivas,IN
KIM, Sanghoon,KR
OPSHAUG, Guttorm Ringstad,NO
SANKAR, Hari,US
CABRERA MERCADER, Carlos,US
GAAL, Peter,US

(74) Nama dan Alamat Konsultan Paten :
Annisa Am Badar S.H., LL.M.
Jl. Proklamasi No. 79, Pegangsaan, Menteng, Jakarta

(54) Judul Invensi : PELAPORAN KEMAMPUAN KARAKTERISTIK FASE UNTUK STITCHING SINYAL REFERENSI SUARA (SRS)

(57) Abstrak :
Perangkat seluler dapat melaporkan kemampuannya ke node jaringan mengenai satu atau lebih karakteristik fase antara sumber daya Sinyal Sumber Daya Suara (SRS) yang ditransmisikan oleh perangkat seluler dalam satu atau lebih keadaan, memungkinkan jaringan untuk mengkonfigurasi perangkat seluler yang sesuai. Pelaporan tersebut dapat mengaktifkan jaringan untuk secara koheren memproses beberapa sumber daya SRS, secara efektif meningkatkan lebarpita sumber daya SRS dan, pada akhirnya, keakuratan penentuan posisi untuk perangkat seluler. Berbagai teknik disediakan untuk kemampuan pelaporan dan menentukan kondisi yang dapat diaplikasikan.

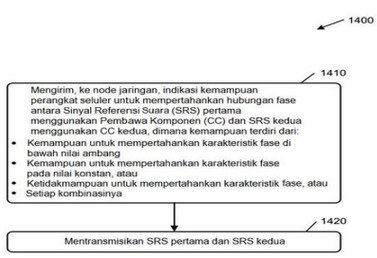

GAMBAR 14

(20) RI Permohonan Paten

(19) ID (11) No Pengumuman : 2023/05586 (13) A

(51) I.P.C : H 04W 72/12

(21) No. Permohonan Paten : P00202306011

(22) Tanggal Penerimaan Permohonan Paten :
13 Januari 2021

(30) Data Prioritas :
(31) Nomor (32) Tanggal (33) Negara

(43) Tanggal Pengumuman Paten :
13 Juli 2023

(71) Nama dan Alamat yang Mengajukan Permohonan Paten :
QUALCOMM INCORPORATED
5775 Morehouse Drive, San Diego, California 92121-1714, United States of America United States of America

(72) Nama Inventor :
Chao WEI,CN
Chenxi HAO,CN
Gokul SRIDHARAN,IN
Sony AKKARAKARAN,IN

(74) Nama dan Alamat Konsultan Paten :
Ludiyanto S.H., M.H., M.M.
Jalan Hayam Wuruk No. 3 i & j Jakarta Pusat

(54) Judul Invensi : KONSISTENSI DAYA UNTUK PEMBUNDELAN SINYAL REFERENSI DEMODULASI (DMRS) UPLINK

(57) Abstrak :
Aspek tertentu dari pengungkapan ini memberikan teknik untuk memberikan konsistensi daya dalam bundel sinyal referensi demodulasi uplink (DMRS). Suatu metode yang dapat dilakukan oleh perlengkapan pengguna (UE) mencakup pengidentifikasian bahwa transmisi uplink pertama yang memiliki bundel DMRS tumpang tindih dalam waktu dengan transmisi uplink kedua dalam satu atau lebih kesempatan transmisi. Metode tersebut juga mencakup pengalokasian, sebagai tanggapan atas identifikasi, daya transmisi di antara transmisi uplink pertama dan transmisi uplink kedua pada satu atau lebih kesempatan transmisi berdasarkan pada transmisi uplink pertama yang memiliki bundel DMRS. Metode selanjutnya mencakup mentransmisikan setidaknya satu dari transmisi uplink pertama atau transmisi uplink kedua dalam satu atau lebih kesempatan transmisi pada daya transmisi yang dialokasikan.

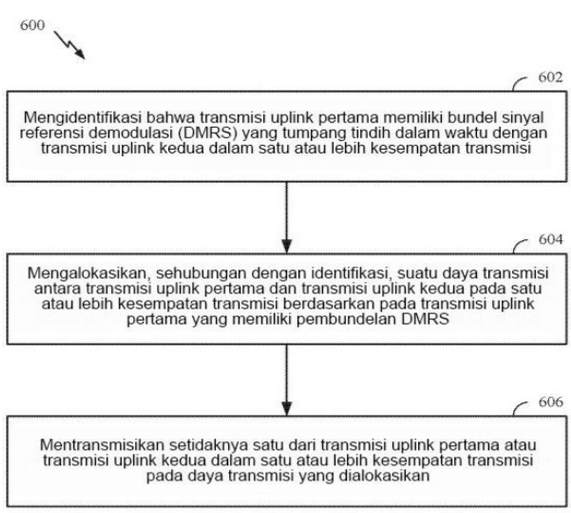

Gambar 6

(20) RI Permohonan Paten

(19) ID (11) No Pengumuman : 2023/05508 (13) A

(51) I.P.C : G 06T 19/00

(21) No. Permohonan Paten : P00202306010

(22) Tanggal Penerimaan Permohonan Paten :
21 Januari 2022

(30) Data Prioritas :

(31) Nomor	(32) Tanggal	(33) Negara
17/174,137	11 Februari 2021	US

(43) Tanggal Pengumuman Paten :
11 Juli 2023

(71) Nama dan Alamat yang Mengajukan Permohonan Paten :
QUALCOMM INCORPORATED
5775 Morehouse Drive, San Diego, California 92121-1714 United States of America

(72) Nama Inventor :
HOLLAND, Wesley James,US

(74) Nama dan Alamat Konsultan Paten :
Annisa Am Badar S.H., LL.M.
Jl. Proklamasi No. 79, Pegangsaan, Menteng, Jakarta

(54) Judul Invensi : PENANGKAPAN CITRA DALAM LINGKUNGAN REALITAS YANG DIPERLUAS

(57) Abstrak :
Teknik dan sistem disediakan untuk menangkap citra sendiri dalam lingkungan realitas yang diperluas. Dalam beberapa contoh, sistem menangkap pose pengguna dari sistem realitas yang diperluas. Pose pengguna mencakup lokasi pengguna dalam lingkungan dunia nyata yang terkait dengan sistem realitas yang diperluas. Sistem juga menghasilkan representasi digital dari pengguna. Representasi digital pengguna mencerminkan pose pengguna. Sistem lebih lanjut menangkap satu atau lebih bingkai dari lingkungan dunia nyata dan menumpangkan representasi digital pengguna ke satu atau lebih bingkai dari lingkungan dunia nyata.

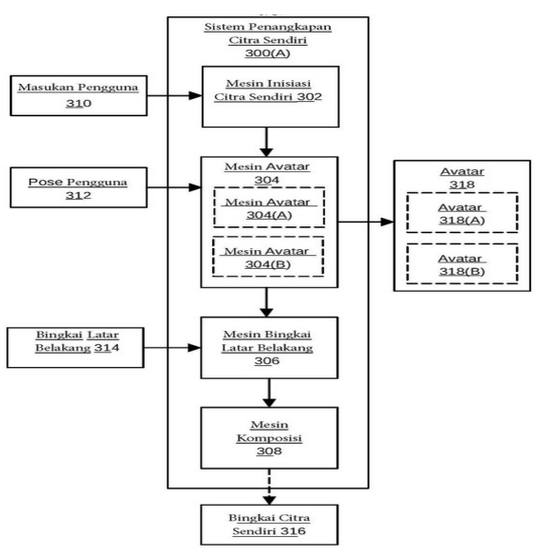

GAMBAR 3A

(20) RI Permohonan Paten

(19) ID (11) No Pengumuman : 2023/05499 (13) A

(51) I.P.C : B 82B 3/00

(21) No. Permohonan Paten : P00202215424

(22) Tanggal Penerimaan Permohonan Paten :
26 Desember 2022

(30) Data Prioritas :
(31) Nomor (32) Tanggal (33) Negara

(43) Tanggal Pengumuman Paten :
11 Juli 2023

(71) Nama dan Alamat yang Mengajukan Permohonan Paten :
Badan Riset dan Inovasi Nasional (BRIN)
Gedung B.J. Habibie, Jalan M.H. Thamrin Nomor 8, Jakarta Pusat 10340 Indonesia

(72) Nama Inventor :

Latifa Hanum Lalasari,ID
Ahmad Fauzi,ID
Akhmad Herman Yuwono,ID
Florentinus Firdiyono,ID
Donanta Dhaneswara,ID
Tri Arini,ID
Iwan Setiawan,ID
Lia Andriyah,ID
Fariza Eka Yunita,ID
Ariyo Suharyanto,ID
Nadia Chrisayu Natasha,ID
Januar Irawan,ID

(74) Nama dan Alamat Konsultan Paten :

(54) Judul Invensi : PROSES PEMBUATAN FOTOKATALIS NANOSHEET HETEROGEN Fe2O3.TiO2 DARI RESIDU ILMENIT DAN REAKTOR FOTOKATALITIKNYA UNTUK PENGOLAHAN LIMBAH TEKSTIL

(57) Abstrak :

Invensi ini berkaitan dengan proses pembuatan fotokalis nanosheet, khususnya proses pembuatan fotokalis nanosheet heterogen Fe2O3.TiO2 dari residu ilmenit beserta dengan reaktor fotokatalitiknya untuk uji kinerja nanosheet sebagai fotokatalis untuk pengolahan limbah tekstil. Proses pembuatan nanosheet terdiri dari melakukan preparasi ilmenit, melakukan proses dekomposisi dengan larutan NaOH; melakukan proses pelindian air; melakukan proses pelindian asam sulfat; menyiapkan residu ilmenit hasil pelindian sulfat; menyiapkan larutan NaOH dengan konsentrasi 10 Molar; mencampurkan residu ilmenit hasil pelindian sulfat dengan larutan NaOH 10 molar; mengaduk campuran ilmenit dan NaOH; melakukan proses hidrotermal; mencuci hasil proses hidrotermal dengan HCl encer; mengeringkan hasil proses pencucian sehingga diperoleh nanosheet Fe2O3.TiO2; melakukan proses pasca-hidrotermal. Reaktor fotokatalitik terdiri dari bejana berbentuk balok tidak transparan, sisi dinding bagian dalam bejana dilapisi alumunium foil, reaktor penampung limbah, magnetic stirrer, dan lampu neon. Perfoma fotokatalitiknya diuji dengan peralatan yang sudah didesain dan limbah tekstil adalah methilen blue dengan menggunakan cahaya tampak diperoleh efisiensi fotokatalitiknya sekitar 98%.

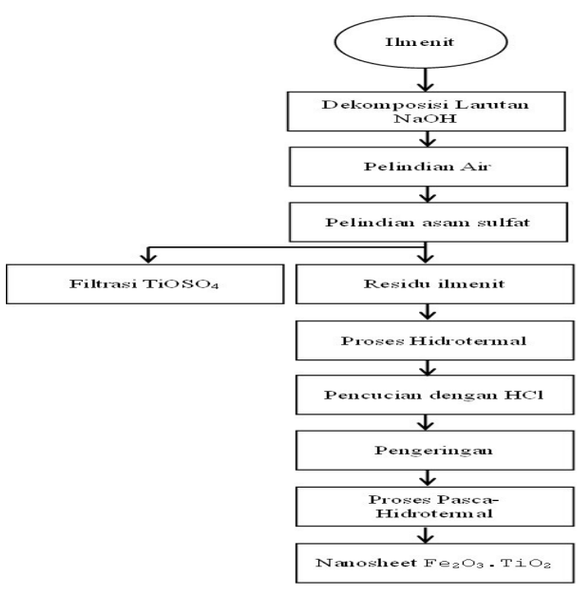

(20) RI Permohonan Paten

(19) ID (11) No Pengumuman : 2023/05475 (13) A

(51) I.P.C : B 29C 65/00,B 65B 51/00,B 65D 75/20,B 65D 3/00

(21) No. Permohonan Paten : P00202304850

(22) Tanggal Penerimaan Permohonan Paten :
17 November 2021

(30) Data Prioritas :

(31) Nomor	(32) Tanggal	(33) Negara
10202012013W	02 Desember 2020	SG
21157738.2	18 Februari 2021	EP

(43) Tanggal Pengumuman Paten :
11 Juli 2023

(71) Nama dan Alamat yang Mengajukan Permohonan Paten :
SOCIÉTÉ DES PRODUITS NESTLÉ S.A.
Avenue Nestlé 55 1800 VEVEY Switzerland

(72) Nama Inventor :
YEO, Kiat Hwee,SG
SOH, Hock Seng Gordon,SG
ALLAPICHAI, Sheik Abdullah,IN

(74) Nama dan Alamat Konsultan Paten :
IR. Y.T. Widjojo
Wisma Kemang 5th Floor, Jalan Kemang Selatan No. 1

(54) Judul Invensi : PENYEGELAN TEKANAN MULTI-TAHAP PADA SUBSTRAT YANG DIMETALISASI

(57) Abstrak :

Invensi berkaitan dengan suatu alat penyegelan (100) dengan suatu permukaan penyegelan (110) untuk lembaran penyegelan (200) dari substrat yang dimetalisasi, seperti kertas yang dimetalisasi atau bahan plastik yang dimetalisasi, dalam kerja sama dengan suatu imbangan alat penyegelan (190), yang disusun berlawanan terhadap alat penyegelan (100) sehubungan dengan lembaran (200) yang akan disegel. Permukaan penyegelan (yang tidak) meliputi sejumlah bagian penyegelan (111-115), yang semuanya menghadap dalam arah penyegelan (SD) yang sama dari alat penyegelan (100), dan memiliki suatu lebar penyegelan yang memanjang secara transversal terhadap arah penyegelan (SD) dari alat penyegelan (100) dari suatu sisi alat penyegelan bagian luar (121) hingga suatu sisi alat penyegelan bagian dalam (122). Bagian penyegelan (111-115) disusun berdampingan dalam suatu cara secara bertahap sehingga, dari sisi alat penyegelan bagian luar (121) hingga sisi alat penyegelan bagian dalam (122), setiap bagian penyegelan (111-115) adalah offset dari bagian penyegelan di sebelahnya (111-115) dalam suatu arah yang berlawanan terhadap arah penyegelan (SD) dari alat penyegelan (100). Invensi juga berkaitan dengan suatu peralatan (300) untuk menyegel dua lembaran (200) dari substrat yang dimetalisasi dengan alat penyegelan (100). Lebih lanjut, invensi berkaitan dengan suatu kemasan (400) untuk membungkus suatu zat dan suatu metode untuk memproduksi kemasan (400) tersebut.

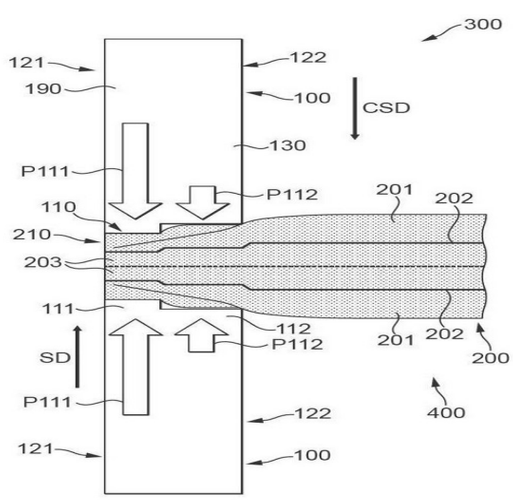

GAMBAR 3B

(20) **RI Permohonan Paten**

(19) **ID** **(11)** **No Pengumuman : 2023/05472** **(13) A**

(51) **I.P.C : H 04L 1/18**

(21) **No. Permohonan Paten :** P00202305000

(22) **Tanggal Penerimaan Permohonan Paten :**
21 Januari 2022

(30) **Data Prioritas :**

(31) Nomor	(32) Tanggal	(33) Negara
63/140,676	22 Januari 2021	US
17/579,759	20 Januari 2022	US

(43) **Tanggal Pengumuman Paten :**
11 Juli 2023

(71) **Nama dan Alamat yang Mengajukan Permohonan Paten :**
QUALCOMM INCORPORATED
5775 Morehouse Drive, San Diego, California 92121-1714 United States of America

(72) **Nama Inventor :**
YANG, Wei,CN
HOSSEINI, Seyedkianoush,US
GAAL, Peter,US
HUANG, Yi,US

(74) **Nama dan Alamat Konsultan Paten :**
Annisa Am Badar S.H., LL.M.
Jl. Proklamasi No. 79, Pegangsaan, Menteng, Jakarta

(54) **Judul Invensi :** MEMBUAT KODE-BUKU UMPAN BALIK

(57) **Abstrak :**

Metode, sistem, dan perangkat untuk komunikasi nirkabel dijelaskan. Dalam beberapa sistem komunikasi nirkabel, peralatan pengguna (UE) dapat menerima, dari stasiun basis, indikasi konfigurasi untuk mentransmisikan pesan umpan balik berbasis subslot (misalnya, melalui saluran uplink) yang terkait dengan transmisi downlink (misalnya, diterima melalui saluran downlink). Dalam beberapa kasus, UE dan stasiun basis dapat menghasilkan kode-buku umpan balik untuk pesan umpan balik menurut prosedur pembuatan kode-buku berbasis subslot. Misalnya, UE dan stasiun basis dapat menghasilkan kode-buku umpan balik berdasarkan kuantitas peluang transmisi downlink yang berakhir selama setiap subslot saluran uplink. UE kemudian dapat mentransmisikan, ke stasiun basis melalui saluran uplink, pesan umpan balik sesuai dengan kode-buku umpan balik.

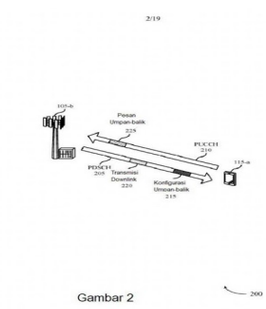

Gambar 2

(20) RI Permohonan Paten

(19) ID (11) No Pengumuman : 2023/05596 (13) A

(51) I.P.C : H 01M 10/54,H 01M 4/36,H 01M 10/054

(21) No. Permohonan Paten : P00202305621

(22) Tanggal Penerimaan Permohonan Paten :
20 Februari 2023

(30) Data Prioritas :

(31) Nomor	(32) Tanggal	(33) Negara
202211162575.4	22 September 2022	CN

(43) Tanggal Pengumuman Paten :
13 Juli 2023

(71) Nama dan Alamat yang Mengajukan Permohonan Paten :
GUANGDONG BRUNP RECYCLING TECHNOLOGY CO., LTD.
Block 2 , 7 And 9 , No.6 , Zhixin Avenue , Leping Town , Sanshui District Foshan, Guangdong 528137, China China

(72) Nama Inventor :
(1) LI, Aixia,CN
(2) YU, Haijun,CN
(3) XIE, Yinghao,CN
(4) LI, Changdong,CN

(74) Nama dan Alamat Konsultan Paten :
Abdul Karim S.E., S.H.
Arcadianpatent Law Firm, Jalan Pedati 1 6/10 No. 29, Bidaracina, Jakarta Timur

(54) Judul Invensi : METODE DAUR ULANG BAHAN ELEKTRODA POSITIF PRUSIA DAN BAHAN ELEKTRODA POSITIF PUTIH PRUSIA BERBASIS MANGAN YANG DIBUAT DENGAN CARA YANG SAMA

(57) Abstrak :
Diungkapkan suatu metode daur ulang bahan elektroda positif Prusia dan bahan elektroda positif putih Prusia berbasis mangan yang dibuat dengan cara yang sama, yaitu milik bidang teknik daur ulang baterai. Dalam metode daur ulang bahan elektroda positif Prusia dari permohonan ini, limbah bahan elektroda positif Prusia direaksikan dalam kondisi mendidih untuk memisahkan ion besi dan sianogen, dan kemudian besi hidroksida dipisahkan dan didaur ulang melalui ion oksidasi dan hidrolisis; lebih jauh lagi, ion logam dan sianogen yang terkandung dikomplekskan untuk menghasilkan kembali sianat logam dengan mengatur larutan daur ulang, dan akhirnya zat pengompleks dan garam logam yang dapat larut dimasukkan untuk pengendapan bersama, sehingga bahan Prusia dengan kemurnian tinggi dapat dihasilkan kembali. Metode daur ulang ini memiliki langkah operasi sederhana, dan produk akhir memiliki hasil dan kemurnian tinggi yang aman dan tidak beracun. Bahan Prusia yang diperoleh, terutama elektroda positif putih Prusia berbasis mangan yang dibuat oleh garam mangan yang dapat dilarutkan, memiliki partikel sedang, dispersibilitas tinggi , dan aktivitas elektrokimia tinggi, yang sebanding dengan produk komersial.

(20) RI Permohonan Paten

(19) ID (11) No Pengumuman : 2023/05512 (13) A

(51) I.P.C : H 04N 19/52

(21) No. Permohonan Paten : P00202305910

(22) Tanggal Penerimaan Permohonan Paten :
10 Desember 2020

(30) Data Prioritas :

(31) Nomor	(32) Tanggal	(33) Negara
PCT/ CN2020/133693	03 Desember 2020	CN
PCT/ CN2020/133709	03 Desember 2020	CN

(43) Tanggal Pengumuman Paten :
11 Juli 2023

(71) Nama dan Alamat yang Mengajukan Permohonan Paten :
GUANGDONG OPPO MOBILE TELECOMMUNICATIONS CORP., LTD.
No.18, Haibin Road, Wusha, Chang'an Dongguan, Guangdong 523860 China

(72) Nama Inventor :
HUANG, Hang,CN
XIE, Zhihuang,CN

(74) Nama dan Alamat Konsultan Paten :
Emirsyah Dinar
Gedung Graha Pratama Lantai 15 Jalan MT. Haryono Kavling 15

(54) Judul Invensi : METODE INTER PREDIKSI BINGKAI, METODE PENYANDIAN DAN PENGAWASANDIAN VIDEO, PERALATAN, DAN MEDIA

(57) Abstrak :
Perwujudan pengungkapan ini menyediakan metode inter prediksi bingkai, metode penyandian dan pengawasandian video, peralatan, dan media. Metode inter prediksi bingkai yang diungkapkan dalam suatu contoh meliputi: menentukan parameter kompensasi iluminasi lokal menurut titik piksel tersedia yang diperoleh; titik piksel tersedia yang meliputi titik piksel yang berdekatan dengan blok saat ini dan/atau titik piksel blok acuan dari blok saat ini; dan melakukan inter prediksi bingkai pada blok saat ini menurut parameter kompensasi iluminasi lokal untuk memperoleh nilai yang diprediksi dari blok saat ini.

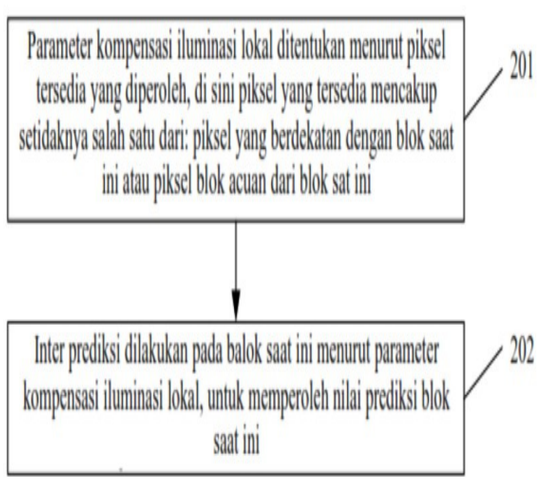

GAMBAR 2

(20) **RI Permohonan Paten**

(19) **ID** **(11)** **No Pengumuman :** **(13) A**

(51) **I.P.C : A 61K 9/51,A 61K 9/19,A 61K 9/08,A 61K 48/00,A 61K 9/00,A 61P 27/16,C 07K 16/22**

(21) **No. Permohonan Paten :** P00202305731

(22) **Tanggal Penerimaan Permohonan Paten :**
30 November 2021

(30) **Data Prioritas :**

(31) Nomor	(32) Tanggal	(33) Negara
63/120,189	01 Desember 2020	US
63/152,832	23 Februari 2021	US

(43) **Tanggal Pengumuman Paten :**

(71) **Nama dan Alamat yang Mengajukan Permohonan Paten :**
AKOUOS, INC.
645 Summer Street, Suite 200, Boston, Massachusetts 02210 United States of America

(72) **Nama Inventor :**
SIMONS, Emmanuel, John,US
NG, Robert,US
MCKENNA, Michael,US

(74) **Nama dan Alamat Konsultan Paten :**
Marolita Setiati
PT SPRUSON FERGUSON INDONESIA, Graha Paramita 3B Floor Zona D Jl. Denpasar Raya Blok D2 Kav.8 Kuningan

(54) **Judul Invensi :** KONSTRUKSI-KONSTRUKSI ANTIBODI ANTI-VEGF DAN METODE-METODE TERKAIT UNTUK MENGOBATI GEJALA-GEJALA TERKAIT SCHWANNOMA VESTIBULAR

(57) **Abstrak :**
Pengungkapan ini menyediakan suatu konstruksi yang terdiri dari suatu urutan pengodean yang tertaut secara operasional dengan suatu pemicu, di mana urutan pengodean tersebut mengode suatu bahan pengikat faktor pertumbuhan endotel vaskular (VEGF) atau suatu bagian darinya. Dalam beberapa perwujudan, suatu konstruksi adalah suatu konstruksi AAV. Dalam beberapa perwujudan, suatu konstruksi AAV adalah suatu bagian dari suatu partikel AAV. Komposisi-komposisi yang terdiri dari konstruksi-konstruksi dan partikel-partikel AAV yang dijelaskan di sini dapat bermanfaat dalam mengobati kehilangan pendengaran, misalnya, kehilangan pendengaran yang terkait dengan schwannoma vestibular.

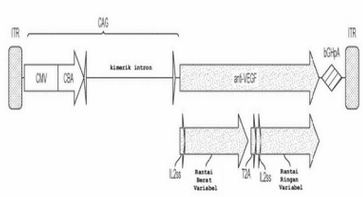

GAMBAR 6A

(20) **RI Permohonan Paten**

(19) **ID** **(11)** **No Pengumuman : 2023/05511** **(13) A**

(51) **I.P.C : A 61B 50/30,A 61B 46/17,A 61B 8/12,A 61B 8/08,A 61B 8/00**

(21) **No. Permohonan Paten :** P00202305990

(22) **Tanggal Penerimaan Permohonan Paten :**
10 Agustus 2021

(30) **Data Prioritas :**

(31) Nomor	(32) Tanggal	(33) Negara
10-2020-0169536	07 Desember 2020	KR

(43) **Tanggal Pengumuman Paten :**
11 Juli 2023

(71) **Nama dan Alamat yang Mengajukan Permohonan Paten :**
IBMSOL CO., LTD.
(Kyung Hee University Medical Center, Hoegi-dong) #502, 5th Floor, 23, Kyungheedae-ro Dongdaemun-gu Seoul 02447 Republic of Korea

(72) **Nama Inventor :**
KIM, Hee Kyung,KR

(74) **Nama dan Alamat Konsultan Paten :**
Marodin Sijabat S.H
Adastra An Intellectual Property Firm Epi Walk Building 3 rd Floor Jl. HR Rasuna Said No. 306, Rt 2/Rw 5 Karet Kuningan Setia Budi

(54) **Judul Invensi :** ALAT PENYUPLAI KONDOM MEDIS DAN KONDOM MEDIS OTOMATIS

(57) **Abstrak :**
Diungkapkan adalah alat penyuplai kondom medis otomatis yang meliputi: bagian penyuplaian kondom yang disediakan pada badan alat untuk menyuplai, satu per satu, modul-modul kondom medis yang dikemas di dalam kertas kemas; bagian penarikan kondom untuk memindahkan, ke sisi luar, melalui saluran keluar yang dibentuk pada badan alat, modul kondom medis yang disuplai dari bagian penyuplaian kondom; bagian pelepasan kertas kemas untuk melepaskan kertas kemas modul kondom medis yang ditarik ke sisi luar badan alat dengan sarana bagian penarikan kondom; dan bagian pemegang kondom yang disediakan pada sisi luar badan alat, dan di mana kondom medis yang dikeluarkan melalui saluran keluar dipegang sehingga probe medis dapat digandeng ke kondom medis dari mana kertas kemas telah dilepaskan.

GB. 1

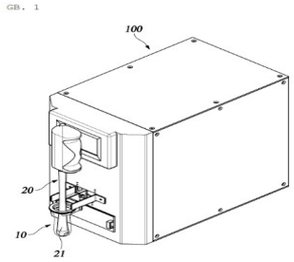

(20) RI Permohonan Paten

(19) ID (11) No Pengumuman : 2023/05477 (13) A

(51) I.P.C : A 01N 43/60,A 01N 37/46,A 01N 43/40,A 01N 47/34,A 01N 47/24,A 01N 57/20,A 01N 35/10,A 01N 31/06,A 01N 41/06,A 01N 59/00,A 01N 61/00,A 01P 13/00,A 01P 21/00,A 01P 3/00,A 01P 7/00

(21) No. Permohonan Paten : P00202301993

(22) Tanggal Penerimaan Permohonan Paten :
01 September 2021

(30) Data Prioritas :

(31) Nomor	(32) Tanggal	(33) Negara
202021035283	01 September 2020	IN

(43) Tanggal Pengumuman Paten :
11 Juli 2023

(71) Nama dan Alamat yang Mengajukan Permohonan Paten :
UPL LIMITED
UPL House, 610 B/2, Bandra Village, Off Western Express Highway Bandra-East, Mumbai Maharashtra 400051 India

(72) Nama Inventor :
BHASKARAN, Raghulal Vellayil,IN

(74) Nama dan Alamat Konsultan Paten :
Kusno Hadi Kuncoro S.Si
Kartika Chandra Office Tower 4 th Floor Suite 409 Jalan Gatot Subroto Kavling 18-20

(54) Judul Invensi : FORMULASI DAN METODE UNTUK MENGATUR DAN MERANGSANG PERTUMBUHAN TANAMAN

(57) Abstrak :
Penjelasan ini berkaitan dengan metode dan komposisi untuk perlindungan tanaman dan peningkatan nutrisi tanaman. Secara khusus, invensi ini berkaitan dengan suatu metode untuk menstimulasi dan meningkatkan pertumbuhan tanaman serta untuk meningkatkan hasil dan kualitas tanaman.

Crop vigour at 40 DAP

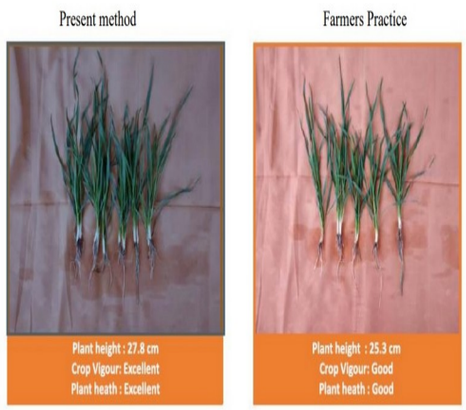

FIG. 1a

(20) RI Permohonan Paten

(19) ID (11) No Pengumuman : 2023/05447 (13) A

(51) I.P.C : H 01M 4/505,H 01M 10/0525,H 01M 4/00

(21) No. Permohonan Paten : P00202302790

(22) Tanggal Penerimaan Permohonan Paten :
21 Februari 2023

(30) Data Prioritas :

(31) Nomor	(32) Tanggal	(33) Negara
202211110777.4	13 September 2022	CN

(43) Tanggal Pengumuman Paten :
11 Juli 2023

(71) Nama dan Alamat yang Mengajukan Permohonan Paten :
GUANGDONG BRUNP RECYCLING TECHNOLOGY CO., LTD.
Block 2, 7 and 9, No.6, Zhixin Avenue, Leping Town, Sanshui District, Foshan, Guangdong 528137 China China

(72) Nama Inventor :
Qianqian SHI,CN
Changdong LI,CN
Shijie ZHANG,CN
Zhenqi FANG,CN
Genghao LIU,CN
Dingshan RUAN,CN

(74) Nama dan Alamat Konsultan Paten :
Prudence Jahja S.H.,LL.M
Januar Jahja and Partners, Menara Batavia lantai 19, Jalan K.H. Mas Mansyur Kavling 126, Jakarta Pusat

(54) Judul Invensi : PREKURSOR TERNER NIKEL TINGGI DAN METODE PEMBUATANNYA SERTA PENGGUNAANNYA

(57) Abstrak :
Invensi ini mengungkapkan suatu prekursor terner nikel tinggi, metode pembuatannya dan penggunaannya. Metode pembuatan tersebut mencakup: menambahkan garam logam, amonium hidroksida dan presipitan secara berturut-turut pada larutan basa yang mengandung presipitan dan amonium hidroksida dengan kandungan oksigen lebih rendah dari 1% untuk reaksi kopresipitasi untuk membuat prekursor terner nikel tinggi, dimana reaksi kopresipitasi tersebut mencakup: memasukkan gas pelindung untuk reaksi, dan kemudian memasukkan gas yang mengandung oksigen untuk reaksi; dan dimana suhu reaksi kopresipitasi adalah 25-40 °C, dan konsentrasi amonium hidroksida adalah 0,5-2,5 g/L. Metode pembuatan dalam pengungkapan ini dapat meringankan masalah aglomerasi di tahap awal reaksi dengan menggunakan larutan basa dengan kandungan oksigen lebih rendah dari 1% dan memasukkan nitrogen untuk nukleasi. Seluruh proses pembuatan dilakukan pada konsentrasi amonia yang teramat rendah, yang dapat memurnikan partikel primer. Suhu reaksi yang lebih rendah diatur dalam pengungkapan, yang memiliki efek positif pada pemurnian partikel primer di satu sisi dan dapat menghindari nukleasi sekunder dalam lingkungan amonia rendah di sisi lain.

(20) RI Permohonan Paten

(19) ID (11) No Pengumuman : 2023/05554 (13) A

(51) I.P.C : G 16Y 40/00

(21) No. Permohonan Paten : P00202212309

(22) Tanggal Penerimaan Permohonan Paten :
01 November 2022

(30) Data Prioritas :
(31) Nomor (32) Tanggal (33) Negara

(43) Tanggal Pengumuman Paten :
12 Juli 2023

(71) Nama dan Alamat yang Mengajukan Permohonan Paten :
Badan Riset dan Inovasi Nasional (BRIN)
Gedung B.J. Habibie, Jalan M.H. Thamrin Nomor 8
Indonesia

(72) Nama Inventor :

Dr. Purwowibowo, M.T.,ID
Prof. Dr. Ir. Sensus Wijonarko, M.Sc.,ID
Dr. Dra. Tatik Maftukhah, M.T.,ID
Dadang Rustandi, S.T.,ID
Hari Pratomo, A.Md.,ID
Jalu A. Prakosa, S.Si., M. Eng.,ID
Dr. Edi Kurniawan, S.T., M.Eng.,ID
Ir. Mahmudi, M.Si.,ID
Siddiq Wahyu H., S.Si., M.Biotech.,ID
Ir. Rahmanto, M.Sc.,ID

(74) Nama dan Alamat Konsultan Paten :

(54) Judul Invensi : SISTEM KENDALI AIR IRIGASI JARAK JAUH MENGGUNAKAN INTERNET OF THINGS (IoT) UNTUK MENCEGAH PENYAKIT YANG MENEMPEL DI TANAMAN

(57) Abstrak :

Invensi ini bertujuan untuk mengungkap suatu sistem kendali air irigasi jarak jauh menggunakan internet of things (IoT) untuk mencegah penyakit yang menempel di tanaman. Sistem ini terdiri dari sebuah unit pengendali utama yang terhubung melalui jaringan nirkabel ke sebuah unit pengendali lapangan yang terpasang di lapangan bersama-sama dengan sebuah unit aktuator, sebuah unit penyedia daya, dan sebuah unit penyemprot. Debit air dan kadar suplemen di unit penyemprot pada sistem ini bisa diatur dengan program sesuai dengan tingkat penyakit dan jenis tanamannya sehingga dapat diterapkan untuk mengatasi penyakit yang menempel pada tanaman melalui embun dan hujan misalnya pada bawang merah.

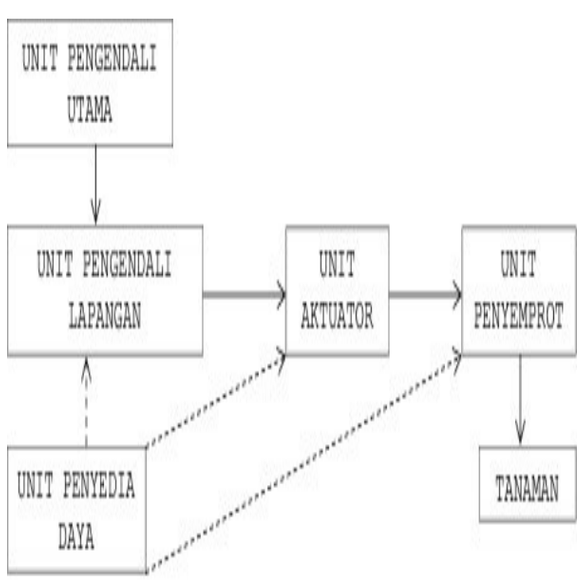

(20) RI Permohonan Paten

(19) ID (11) No Pengumuman : 2023/05576 (13) A

(51) I.P.C : B 64G 1/66,H 05B 1/00

(21) No. Permohonan Paten : P00202215606

(22) Tanggal Penerimaan Permohonan Paten :
28 Desember 2022

(30) Data Prioritas :
(31) Nomor (32) Tanggal (33) Negara

(43) Tanggal Pengumuman Paten :
13 Juli 2023

(71) Nama dan Alamat yang Mengajukan Permohonan Paten :
Badan Riset dan Inovasi Nasional (BRIN)
Gedung BJ Habibie, Jl. M.H. Thamrin No.8, RW.1, Kb. Sirih, Kec. Menteng, Kota Jakarta Pusat, Daerah Khusus Ibukota Jakarta 10340 Indonesia

(72) Nama Inventor :

Dede Ardianto,ID
Rommy Hartono,ID
A. Hadi Syafrudin,ID
Rakhmad Yatim,ID
Deddy El Amin,ID
Rendy Kurniawan,ID
Muhammad Arif Saifudin,ID
Mohammad Mukhayadi,ID

(74) Nama dan Alamat Konsultan Paten :

(54) Judul Invensi : KAMERA SATELIT DENGAN PEMANAS SENSOR CCD

(57) Abstrak :

Satelit generasi ke-4 akan membawa muatan experimental high resolution remote sensing yang mampu menghasilkan resolusi spasial sebesar 5-10m dengan ketinggian orbit mencapai 500-600Km. Sensor kamera high resolution yang digunakan, menggunakan teknologi CCD yang mampu mengubah cahaya menjadi arus elektrik analog. Untuk dapat mengoperasikan kamera satelit membutuhkan temperatur kerja 00C atau lebih agar sensor CCD dapat beroperasi optimal, sedangkan temperatur pada ketinggian orbit satelit LEO sangat ekstrim yang sangat berbeda dengan temperatur yang ada pada permukaan bumi, suhu ekstrim tersebut mencapai suhu -800C hingga 1500C. Oleh karena itu perlu dirancang sebuah perangkat yang dapat menghasilkan panas untuk meningkatkan suhu pada sensor CCD kamera. Perangkat ini terdiri dari rangkaian elektronik untuk mengendalikan resistor shunt yang digunakan sebagai penghasil panas, yang dikendalikan oleh perangkat mikrokontroler. Sistem pengendali ini juga dilengkapi dengan sensor pembaca suhu pada CCD kamera untuk membaca atau mengetahui temperaturnya sehingga pengendalian rangkaian pemanas dapat optimal. Diharapkan dengan adanya invensi ini, yaitu pemanas CCD kamera menggunakan resistor shunt dapat berguna pada saat sebelum pengoperasian kamera satelit tanpa harus melakukan manuver satelit terlebih dahulu.

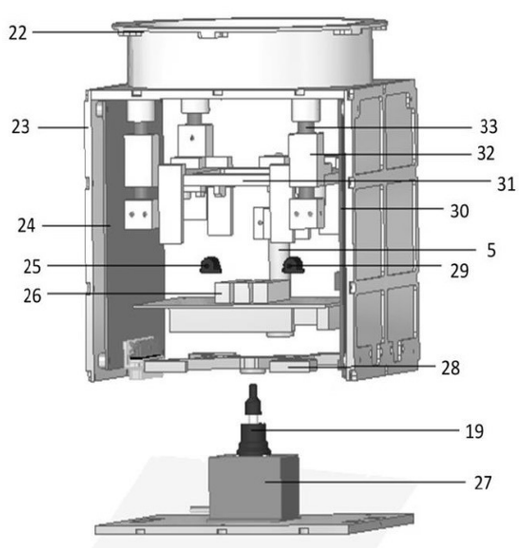

(20) RI Permohonan Paten

(19) ID (11) No Pengumuman : 2023/05457 (13) A

(51) I.P.C : A 01N 43/56,A 01P 7/00,C 07C 233/65,C 07D 401/04

(21) No. Permohonan Paten : P00202300080

(22) Tanggal Penerimaan Permohonan Paten :
08 Juni 2021

(30) Data Prioritas :

(31) Nomor	(32) Tanggal	(33) Negara
63/035,865	08 Juni 2020	US

(43) Tanggal Pengumuman Paten :
11 Juli 2023

(71) Nama dan Alamat yang Mengajukan Permohonan Paten :
ADAMA MAKHTESHIM LTD.
P.O. Box 60, 8410001 Beer Sheva Israel

(72) Nama Inventor :
SUEZ, Gal,IL
FORCKOSH, Hagit,IL
GOLUB, Yanai,IL
LIE, Jie,CN
CHEN, Bob,CN
PARNES, Regev,IL

(74) Nama dan Alamat Konsultan Paten :
Yogi Barlianto S.H.
A. Moehammad & Associates Jalan Raden Saleh No. 51A Cikini, Menteng Jakarta

(54) Judul Invensi : BENTUK SIANTRANILIPROL DALAM KEADAAN PADAT

(57) Abstrak :
Bentuk keadaan padat siantraniliprol, proses untuk pembuatan dan komposisi agrokimianya.

(20) **RI Permohonan Paten**

(19) **ID** **(11)** **No Pengumuman :** **(13) A**

(51) **I.P.C : A 61P 27/02,C 07K 16/22**

(21) **No. Permohonan Paten :** P00202301201

(22) **Tanggal Penerimaan Permohonan Paten :**
14 Juli 2021

(30) **Data Prioritas :**

(31) Nomor	(32) Tanggal	(33) Negara
63/052,789	16 Juli 2020	US
63/156,709	04 Maret 2021	US

(43) **Tanggal Pengumuman Paten :**

(71) **Nama dan Alamat yang Mengajukan Permohonan Paten :**
NOVARTIS AG
Lichtstrasse 35 4056 Basel Switzerland

(72) **Nama Inventor :**

Chad Eric BIGELOW,US
Ana Maria CARRION,US
James Edgar CHASTAIN,US
Kirk Lee CLARK,US
Bijan Alexandre ETEMAD-GILBERTSON,US
Joy Gispati GHOSH,US
Shawn Michael HANKS,US
Nicole HAUBST,DE
Ganesh Rajan IYER,US
Nina MOKER,DE
Andrew Anh NGUYEN,US
Stephen Hendrick POOR,US
Yubin QIU,US
Nalini Velamur RANGASWAMY,US
Michael STEFANIDAKIS,US
Engin TOKSOZ,DE
Michael Zbigniew TWAROG,US

(74) **Nama dan Alamat Konsultan Paten :**
Budi Rahmat S.H.,
Jalan Griya Agung No 21 Blok M3 Komplek Griya Inti Sentosa Sunter

(54) **Judul Invensi :** ANTIBODI ANTI-BETASELULIN, FRAGMEN DARIPADANYA, DAN MOLEKUL PENGIKAT MULTISPESIFIK

(57) **Abstrak :**

Pengungkapan ini menyajikan antibodi anti-BTC, metode pembuatan antibodi tersebut, komposisi farmasi yang meliputi antibodi tersebut, dan metode penggunaan antibodi tersebut. Pengungkapan ini juga menyajikan molekul pengikat multispesifik, misalnya, antibodi bispesifik, yang meliputi suatu moietas pengikat BTC dan suatu moietas pengikat anti-VEGF.

(20) RI Permohonan Paten

(19) ID (11) No Pengumuman : 2023/05566 (13) A

(51) I.P.C : B 65D 77/04

(21) No. Permohonan Paten : P00202304111

(22) Tanggal Penerimaan Permohonan Paten :
12 Agustus 2021

(30) Data Prioritas :

(31) Nomor	(32) Tanggal	(33) Negara
10 2020 127 721.0	21 Oktober 2020	DE

(43) Tanggal Pengumuman Paten :
13 Juli 2023

(71) Nama dan Alamat yang Mengajukan Permohonan Paten :
PROTECHNA S.A.
Avenue de la Gare 14, 1701 Fribourg Switzerland

(72) Nama Inventor :
FRIEDRICH, Stefan,DE

(74) Nama dan Alamat Konsultan Paten :
Ir. Migni Myriasandra Noerhadi MIP. MSEL.
PT. BIRO OKTROI ROOSSENO Kantor Taman A-9, Unit A6 & A7 Jl. Dr. Ide Anak Agung Gde Agung (Mega Kuningan) Jakarta 12950, INDONESIA

(54) Judul Invensi : WADAH PENGANGKUT DAN PENYIMPAN UNTUK CAIRAN

(57) Abstrak :

Invensi ini berhubungan dengan suatu wadah pengangkut dan penyimpan untuk cairan yang mencakup struktur bawah jenis palet untuk wadah dalam (11) yang terbuat dari plastik, wadah dalam (11) tersebut memiliki empat dinding samping, dasar bawah dan atas (16, 17), soket pengisian yang dapat disegel (19) yang dibentuk di dasar atas (17) dan soket saluran keluar yang dibentuk di bagian bawah dari dinding samping, soket saluran keluar tersebut memiliki fiting cerat, wadah pengangkut dan penyimpan tersebut mencakup sangkar (22) yang memiliki batang horizontal dan vertikal (23, 24) yang terbuat dari logam untuk menerima wadah dalam (11), sedikitnya dua batang vertikal (24), yang ditempatkan di dinding–dinding samping yang berlawanan, dihubungkan di bagian penghubung (25) melalui batang melintang (30) yang membentang pada dasar atas (17) wadah dalam (11) dan yang dibentuk oleh profil berongga, batang vertikal (24) yang dihubungkan ke satu sama lain melalui batang melintang (30) atau batang melintang (30) yang memiliki ceruk penampang melintang untuk mengurangi gaya geser yang bekerja pada sekrup penghubung pada bagian transisi, yang dibentuk berdekatan dengan bagian penghubung (25, 31).

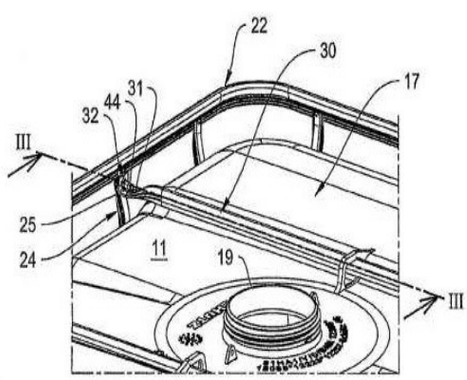

GAMBAR 2

(20) RI Permohonan Paten

(19) ID (11) No Pengumuman : 2023/05538 (13) A

(51) I.P.C : H 04N 21/81,H 04N 21/44,H 04N 21/218

(21) No. Permohonan Paten : P00202301922

(22) Tanggal Penerimaan Permohonan Paten :
06 Agustus 2021

(30) Data Prioritas :

(31) Nomor	(32) Tanggal	(33) Negara
63/063,167	07 Agustus 2020	US
63/087,683	05 Oktober 2020	US
63/160,223	12 Maret 2021	US
63/217,638	01 Juli 2021	US

(43) Tanggal Pengumuman Paten :
11 Juli 2023

(71) Nama dan Alamat yang Mengajukan Permohonan Paten :
VID SCALE, INC.
200 Bellevue Parkway, Suite 300, Wilmington, Delaware 19809 United States of America

(72) Nama Inventor :
GUDUMASU, Srinivas,IN
HAMZA, Ahmed,CA

(74) Nama dan Alamat Konsultan Paten :
Marolita Setiati
PT SPRUSON FERGUSON INDONESIA, Graha Paramita 3B Floor Zona D Jl. Denpasar Raya Blok D2 Kav.8 Kuningan

(54) Judul Invensi : TREK TILE (UBIN) UNTUK DATA CLOUD (AWAN) TITIK BERBASIS GEOMETRI

(57) Abstrak :
Metode dan peralatan mencakup penerimaan trek metadata berwaktu yang mengidentifikasi tile cloud titik yang sesuai dengan satu atau lebih wilayah spasial dalam adegan cloud titik. Perangkat pendekodean menentukan satu atau lebih tile cloud titik yang akan digunakan untuk merender suatu citra. Satu atau lebih trek tile geometri diambil, melalui jaringan komunikasi, sesuai dengan satu atau lebih tile cloud titik yang ditentukan. Setiap trek tile geometri terdiri atas data geometri cloud titik untuk tile masing-masing. Trek tile geometri yang diambil diproses.

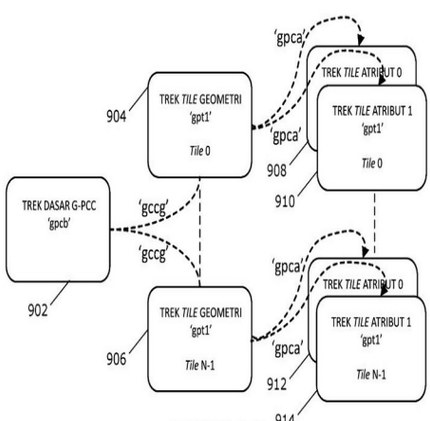

GAMBAR 9

(20) RI Permohonan Paten

(19) ID (11) No Pengumuman : 2023/05557 (13) A

(51) I.P.C : H 01M 4/525,H 01M 4/505,H 01M 4/36,H 01M 4/13,H 01M 10/052

(21) No. Permohonan Paten : P00202302202

(22) Tanggal Penerimaan Permohonan Paten :
18 Agustus 2021

(30) Data Prioritas :

(31) Nomor	(32) Tanggal	(33) Negara
2020-164578	30 September 2020	JP

(43) Tanggal Pengumuman Paten :
12 Juli 2023

(71) Nama dan Alamat yang Mengajukan Permohonan Paten :
PANASONIC INTELLECTUAL PROPERTY MANAGEMENT CO., LTD.
1-61, Shiromi 2-chome, Chuo-ku, Osaka-shi, Osaka 5406207 Japan

(72) Nama Inventor :
GOTO, Natsumi,JP
KO, Takashi,JP
TSURUTA, Sho,JP
KINTSU, Kohei,JP
NIINA, Fumiharu,JP

(74) Nama dan Alamat Konsultan Paten :
Januar Ferry S.Si
PT. Hakindah International Gedung Gajah Unit AT Jalan Dr Saharjo No. 111 Tebet

(54) Judul Invensi : BATERAI SEKUNDER ELEKTROLIT TIDAK BERAIR

(57) Abstrak :
BATERAI SEKUNDER ELEKTROLIT TIDAK BERAIR Yang disediakan adalah baterai sekunder elektrolit tidak berair, dimana: bahan aktif elektrode positif mencakup oksida komposit logam transisi litium yang mengandung setidaknya Ni, Mn, dan B; proporsi Ni terhadap jumlah total dari elemen-elemen logam, yang tidak termasuk Li, dalam oksida komposit logam transisi litium berada dalam rentang 80 %mol£Ni£95 %mol; proporsi Mn terhadap jumlah total dari elemen-elemen logam, yang tidak termasuk Li, dalam oksida komposit logam transisi litium berada dalam rentang 0 %mol

1/1

Gambar 1

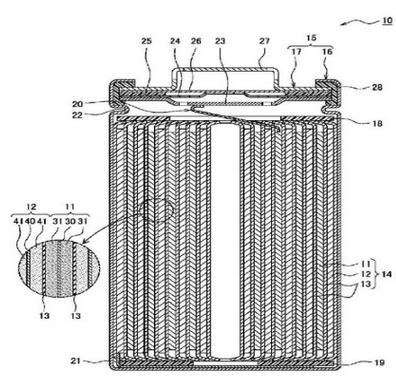

(20) **RI Permohonan Paten**

(19) **ID** **(11)** **No Pengumuman : 2023/05580** **(13) A**

(51) **I.P.C : C 07K 5/093**

(21) **No. Permohonan Paten :** P00202214331

(22) **Tanggal Penerimaan Permohonan Paten :**
11 Mei 2021

(30) **Data Prioritas :**

(31) Nomor	(32) Tanggal	(33) Negara
63/023,686	12 Mei 2020	US

(43) **Tanggal Pengumuman Paten :**
13 Juli 2023

(71) **Nama dan Alamat yang Mengajukan Permohonan Paten :**
THE GENERAL HOSPITAL CORPORATION
55 Fruit Street Boston, Massachusetts 02114 United States of America

(72) **Nama Inventor :**
ICHINOSE, Fumito,US
MARUTANI, Eizo,US

(74) **Nama dan Alamat Konsultan Paten :**
Emirsyah Dinar
Gedung Graha Pratama Lantai 15 Jalan MT. Haryono Kavling 15

(54) **Judul Invensi :** GLUTATION TRISULFIDA (GSSSG) DALAM PELINDUNG SARAF

(57) **Abstrak :**
Metode untuk penggunaan glutatione trisulfide (GSSSG) dalam perlindungan saraf, contohnya, dalam penyakit neurodegeneratif dan untuk mengurangi risiko cedera iskemik. Metode tersebut dapat digunakan, contohnya, untuk mengurangi cedera pada otak, korda spinalis, dan saraf tepi dari iskemia atau keadaan aliran darah rendah yang kemungkinan disebabkan oleh pembedahan, trauma, dan kondisi lain yang menurunkan/mengganggu aliran darah dan/atau pengiriman oksigen ke sistem saraf.Metode untuk penggunaan glutatione trisulfide (GSSSG) dalam perlindungan saraf, contohnya, dalam penyakit neurodegeneratif dan untuk mengurangi risiko cedera iskemik. Metode tersebut dapat digunakan, contohnya, untuk mengurangi cedera pada otak, korda spinalis, dan saraf tepi dari iskemia atau keadaan aliran darah rendah yang kemungkinan disebabkan oleh pembedahan, trauma, dan kondisi lain yang menurunkan/mengganggu aliran darah dan/atau pengiriman oksigen ke sistem saraf.

(20) RI Permohonan Paten

(19) ID (11) No Pengumuman : 2023/05534 (13) A

(51) I.P.C : B 01J 27/232,B 01J 27/14,B 01J 35/10,C 01F 11/18,C 07C 49/796,C 07C 45/74,C 07C 255/34,C 07C 253/30,C 07C 47/21,C 09C 1/02

(21) No. Permohonan Paten : P00202302142

(22) Tanggal Penerimaan Permohonan Paten :
29 September 2021

(30) Data Prioritas :

(31) Nomor	(32) Tanggal	(33) Negara
20199667.5	01 Oktober 2020	EP

(43) Tanggal Pengumuman Paten :
11 Juli 2023

(71) Nama dan Alamat yang Mengajukan Permohonan Paten :
OMYA INTERNATIONAL AG
Baslerstraße 42, 4665 Oftringen Switzerland

(72) Nama Inventor :
FTOUNI, Jamal,FR
THARUN, Jose,IN
BRUIJNINCX, Pieter C.A.,NL

(74) Nama dan Alamat Konsultan Paten :
Nadia Am Badar S.H.
Jl. Proklamasi No. 79, Pegangsaan, Menteng, Jakarta

(54) Judul Invensi : METODE UNTUK MELAKUKAN REAKSI KONDENSASI MENGGUNAKAN KATALIS KALSIUM KARBONAT YANG BEREAKSI PADA PERMUKAAN

(57) Abstrak :

Invensi ini berhubungan dengan metode untuk melakukan reaksi kondensasi dengan katalisis heterogen menggunakan katalis kalsium karbonat yang bereaksi pada permukaan dan penggunaan kalsium karbonat yang bereaksi pada permukaan kering sebagai katalis. Reaksi kondensasi melibatkan mereaksikan substrat pertama yang terdiri dari ikatan rangkap C=O dan substrat kedua yang terdiri dari hidrogen aktif untuk memperoleh campuran reaksi yang terdiri dari satu atau lebih produk kondensasi dan satu atau lebih produk sampingan kondensasi.

(20) RI Permohonan Paten

(19) ID (11) No Pengumuman : 2023/05495 (13) A

(51) I.P.C : G 01N 33/68,G 01N 27/447

(21) No. Permohonan Paten : P00202302033

(22) Tanggal Penerimaan Permohonan Paten :
28 Agustus 2021

(30) Data Prioritas :

(31) Nomor	(32) Tanggal	(33) Negara
63/071,815	28 Agustus 2020	US

(43) Tanggal Pengumuman Paten :
11 Juli 2023

(71) Nama dan Alamat yang Mengajukan Permohonan Paten :
REGENERON PHARMACEUTICALS, INC.
777 Old Saw Mill River Road Tarrytown, New York 10591
United States of America

(72) Nama Inventor :
JIANG, Bowen,CN
TZUL, Franco,BZ
LIU, Dingjiang,US

(74) Nama dan Alamat Konsultan Paten :
Maulitta Pramulasari S.Pd
Mirandah Asia Indonesia Sudirman Plaza, Plaza Marein Lantai 10E Jalan Jenderal Sudirman Kavling 76-78

(54) Judul Invensi : KARAKTERISASI VIRUS TERKAIT ADENO MENGGUNAKAN ELEKTROFORESIS KAPILER KEPING MIKRO

(57) Abstrak :
Metode-metode dan sistem-sistem untuk mengidentifikasi protein virus kapsid dalam sampel yang mengandung vektor virus disediakan, termasuk penentuan rasio protein virus kapsid dari virus terkait adeno. Metode-metode dan sistem-sistem tersebut terdiri dari denaturasi protein virus kapsid dalam sampel, pelabelan protein virus kapsid terdenaturasi dengan pewarna konjugasi lisin, menghasilkan profil pemisahan protein virus kapsid terdenaturasi/berlabel menggunakan elektroforesis kapiler keping mikro, mengukur kadar virus kapsid protein berdasarkan profil pemisahan, menentukan rasio kuantifikasi protein virus kapsid berdasarkan profil pemisahan, dan menormalkan rasio kuantifikasi berdasarkan kandungan lisin dari protein virus kapsid.

GAMBAR 1

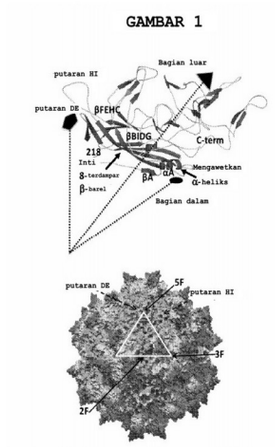

(20) RI Permohonan Paten

(19) ID (11) No Pengumuman : 2023/05492 (13) A

(51) I.P.C : B 09B 3/00,C 02F 11/04,C 08B 1/08,C 12P 7/28,C 12P 7/16,C 12P 7/10

(21) No. Permohonan Paten : P00202302073

(22) Tanggal Penerimaan Permohonan Paten :
15 September 2021

(30) Data Prioritas :

(31) Nomor	(32) Tanggal	(33) Negara
10202009049V	15 September 2020	SG

(43) Tanggal Pengumuman Paten :
11 Juli 2023

(71) Nama dan Alamat yang Mengajukan Permohonan Paten :
NATIONAL UNIVERSITY OF SINGAPORE
21 Lower Kent Ridge Road Singapore 119077 Singapore

(72) Nama Inventor :
YANG, Kun-Lin,TW
LEE, Song Han,MY
HE, Jianzhong,SG

(74) Nama dan Alamat Konsultan Paten :
Kusno Hadi S.Si
Kartika Chandra Office Tower 4 th Floor Suite 409 Jalan Gatot Subroto Kavling 18-20

(54) Judul Invensi : METODE PRAPERLAKUAN LIMBAH HAYATI

(57) Abstrak :
Disediakan suatu metode praperlakuan limbah hayati, metodenya yang terdiri dari pencampuran suatu limbah hayati dengan suatu larutan basa, suatu zat pengoksidasi dan suatu katalis sintetik untuk membentuk limbah hayati yang dipraperlakukan.

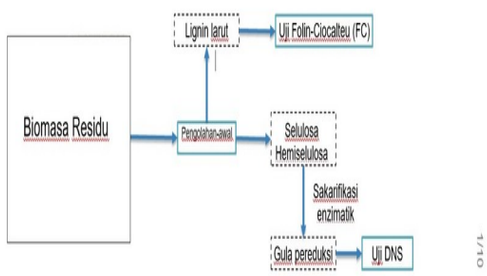

GAMBAR 1

(20) **RI Permohonan Paten**

(19) **ID** **(11)** **No Pengumuman : 2023/05505** **(13) A**

(51) **I.P.C : H 04W 52/14**

(21) **No. Permohonan Paten :** P00202304165

(22) **Tanggal Penerimaan Permohonan Paten :**
20 Oktober 2020

(30) **Data Prioritas :**
(31) Nomor (32) Tanggal (33) Negara

(43) **Tanggal Pengumuman Paten :**
11 Juli 2023

(71) **Nama dan Alamat yang Mengajukan Permohonan Paten :**
BEIJING XIAOMI MOBILE SOFTWARE CO., LTD.
No. 018, Floor 8, Building 6, Yard 33, Middle Xierqi Road, Haidian District, Beijing 100085 China

(72) **Nama Inventor :**
XIONG, Yi,CN
YANG, Xing,CN

(74) **Nama dan Alamat Konsultan Paten :**
Nadia Am Badar S.H.
Jl. Proklamasi No. 79, Pegangsaan, Menteng, Jakarta

(54) **Judul Invensi :** METODE DAN PERALATAN PEMBENTUKAN KONEKSI, DAN PERANGKAT KOMUNIKASI DAN MEDIA PENYIMPANAN

(57) **Abstrak :**

Perwujudan dari pengungkapan ini berkaitan dengan metode dan peralatan pembentukan koneksi, dan perangkat komunikasi dan media penyimpanan. Metode ini terdiri dari: berdasarkan pada durasi menunggu koneksi referensi dan faktor penskalaan durasi menunggu koneksi yang terkait dengan perlengkapan pengguna (UE), UE menentukan durasi menunggu koneksi untuk UE menghubungkan stasiun pangkalan target; dan setelah waktu koneksi yang ditentukan sebelumnya, menghubungkan stasiun pangkalan target berdasarkan pada durasi menunggu koneksi.

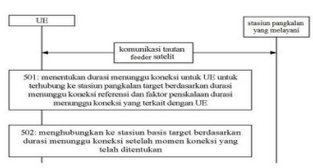

GAMBAR 5

(20) RI Permohonan Paten

(19) ID (11) No Pengumuman : 2023/05445 (13) A

(51) I.P.C : E 02B 3/12,E 02D 17/20

(21) No. Permohonan Paten : P00202302860

(22) Tanggal Penerimaan Permohonan Paten :
31 Agustus 2021

(30) Data Prioritas :

(31) Nomor	(32) Tanggal	(33) Negara
102020000020947	03 September 2020	IT

(43) Tanggal Pengumuman Paten :
11 Juli 2023

(71) Nama dan Alamat yang Mengajukan Permohonan Paten :
OFFICINE MACCAFERRI S.P.A.
Via Kennedy, 10, 40069 Zola Predosa (BO), Italy Italy

(72) Nama Inventor :
BIANCHINI, Paolo,IT

(74) Nama dan Alamat Konsultan Paten :
Mutiara Suseno LL.B., M.H.
Mutiara Patent Gedung Nilakandi Lantai 5 Jl. Roa Malaka Utara No. 1-3, Jakarta Barat

(54) Judul Invensi : STRUKTUR PERLINDUNGAN TIPE GABION

(57) Abstrak :

Suatu ikatan penjepit yang berdiri bebas digunakan untuk memperkuat suatu struktur tipe matras yang dibuat dengan suatu jala logam yang dimaksudkan untuk pekerjaan-pekerjaan perlindungan sipil. Ikatan penjepit tersebut meliputi suatu struktur utama (12, 112, 142) yang memiliki suatu bagian bawah (22, 122, 162) untuk hubungan dengan suatu lembaran dasar (T) jala struktur tipe matras dan suatu bagian atas (18, 118, 148) untuk hubungan dengan suatu lembaran penutup jala struktur tipe matras. Bagian bawah (22, 122, 162) dan bagian atas (18, 118, 148) dihubungkan satu dengan lainnya oleh satu atau lebih cabang ikatan penjepit (16, 116, 146, 147) yang ditempatkan dalam suatu bidang utama dari struktur utama (12, 112, 142). Paling sedikit satu bagian penyangga (14, 114, 144) dihubungkan ke struktur utama (12, 112, 142) agar membentang keluar dari bidang utama sehingga menghasilkan suatu struktur ikatan penjepit umumnya tiga dimensi (10, 110, 140) yang mampu bertahan tetap berdiri sendiri. Ikatan penjepit dapat ditutup sehingga kompak untuk penyimpanan dan pengangkutan dan dapat dibuka di lokasi untuk memposisikan struktur tipe matras.

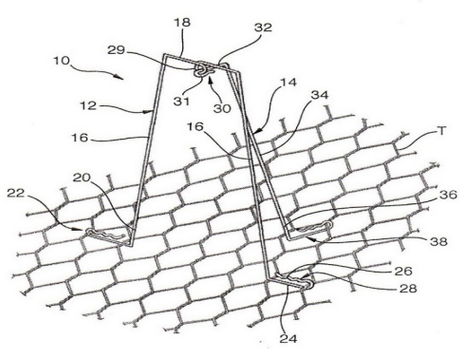

Gb. 1

(20) **RI Permohonan Paten**

(19) **ID** **(11)** **No Pengumuman : 2023/05548** **(13) A**

(51) **I.P.C : B 01J 23/80,C 01B 3/38,C 01B 3/16**

(21) **No. Permohonan Paten :** P00202302113

(22) **Tanggal Penerimaan Permohonan Paten :**
14 September 2021

(30) **Data Prioritas :**

(31) Nomor	(32) Tanggal	(33) Negara
2016050.3	09 Oktober 2020	GB

(43) **Tanggal Pengumuman Paten :**
12 Juli 2023

(71) **Nama dan Alamat yang Mengajukan Permohonan Paten :**
JOHNSON MATTHEY PUBLIC LIMITED COMPANY
5th Floor 25 Farringdon Street London EC4A 4AB United Kingdom

(72) **Nama Inventor :**

CUI, Youxin,CN
GARCIA, Monica,ES
GLEN, Pauline Elizabeth,GB
MACLEOD, Norman,GB
MISTRY, Neetisha,GB
NICHOLSON, Michael Thomas,GB
ROLOFF-STANDRING, Simone,GB
SMITH, Thomas,GB
STANNESS, Helen Elizabeth,GB
STANWAY, Melanie Andrea,GB
UN DIN, Kaamila,GB

(74) **Nama dan Alamat Konsultan Paten :**
Emirsyah Dinar,BC
AFFA Intellectual Property Rights, Gd. Graha Pratama Lt. 15, Jl. M.T. Haryono Kav. 15, Jakarta

(54) **Judul Invensi :** PROSES HIDROGEN

(57) **Abstrak :**

Proses untuk memproduksi hidrogen diuraikan yang terdiri atas langkah-langkah: (a) menghasilkan gas sintesis yang terdiri atas hidrogen, karbon monoksida, karbon dioksida, dan uap dalam unit pembuat gas sintesis; (b) meningkatkan kandungan hidrogen dari gas sintesis dan menurunkan kandungan karbon monoksida dengan mengenakannya pada satu atau lebih tahap pergeseran gas-air dalam unit pergeseran gas-air untuk menyediakan gas yang diperkaya hidrogen, (C) mendinginkan gas yang diperkaya hidrogen dan memisahkan air yang dikondensasi darinya, (d) melewatkan gas yang diperkaya hidrogen yang dibuang airnya yang dihasilkan ke unit pemisahan karbon dioksida untuk menyediakan aliran gas karbon dioksida dan aliran gas hidrogen, dimana gas sintesis dari langkah (a) diumpankan tanpa penyesuaian kandungan karbon monoksida ke reaktor pergeseran gas-air, yang dioperasikan secara adiabatik atau dengan pendinginan, pada suhu jalan masuk dalam rentang 200 hingga 280 °C dan suhu keluar di bawah 360 °C, dan mengandung katalis yang terdiri atas 30 hingga 70% menurut berat tembaga, yang dinyatakan sebagai CuO, yang dikombinasikan dengan seng oksida, alumina, dan silika, katalis tersebut yang memiliki kandungan silika, yang dinyatakan sebagai SiO2, dalam rentang 0,1 hingga 5,0% b.

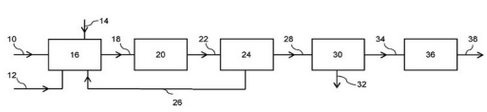

Gambar 1

(20) **RI Permohonan Paten**

(19) **ID** **(11)** **No Pengumuman : 2023/05571** **(13) A**

(51) **I.P.C : G 10L 19/008**

(21) **No. Permohonan Paten :** P00202303031

(22) **Tanggal Penerimaan Permohonan Paten :**
08 Oktober 2021

(30) **Data Prioritas :**

(31) Nomor	(32) Tanggal	(33) Negara
20201093.0	09 Oktober 2020	EP
20207517.2	13 November 2020	EP
21180869.6	22 Juni 2021	EP

(43) **Tanggal Pengumuman Paten :**
13 Juli 2023

(71) **Nama dan Alamat yang Mengajukan Permohonan Paten :**
FRAUNHOFER-GESELLSCHAFT ZUR FÖRDERUNG DER ANGEWANDTEN FORSCHUNG E.V.
Hansastraße 27c, 80686 München Germany

(72) **Nama Inventor :**

REUTELHUBER, Franz,DE
FUCHS, Guillaume,FR
MULTRUS, Markus,DE
FOTOPOULOU, Eleni,GR
BAYER, Stefan,AT
BÜTHE, Jan,DE
DÖHLA, Stefan,DE

(74) **Nama dan Alamat Konsultan Paten :**
Marolita Setiati
PT SPRUSON FERGUSON INDONESIA, Graha Paramita 3B Floor Zona D Jl. Denpasar Raya Blok D2 Kav.8 Kuningan

(54) **Judul Invensi :** PERALATAN, METODE, ATAU PROGRAM KOMPUTER UNTUK MEMPROSES LATAR AUDIO YANG DIENKODE MENGGUNAKAN EKSTENSI LEBAR PITA

(57) **Abstrak :**

Peralatan untuk memproses latar audio (130) yang menunjukkan bidang suara, latar audio yang meliputi informasi pada sinyal transpor (122) dan set parameter (112;114). Peralatan yang meliputi antarmuka keluaran (120) untuk menghasilkan latar audio yang diproses (124) menggunakan set parameter (112; 114) dan informasi pada sinyal transpor (122), dimana antarmuka keluaran (120) dikonfigurasi untuk menghasilkan representasi kasar dari dua atau lebih saluran menggunakan set parameter (112; 114) dan sinyal transpor (112; 144) dan peningkat multisaluran (990) untuk menghasilkan representasi peningkatan dari dua atau lebih saluran menggunakan sinyal transpor (122), dan penggabung sinyal (940) untuk menggabungkan representasi mentah dari dua atau lebih saluran dan representasi peningkatan dari dua atau lebih saluran untuk memperoleh latar audio yang diproses (124).

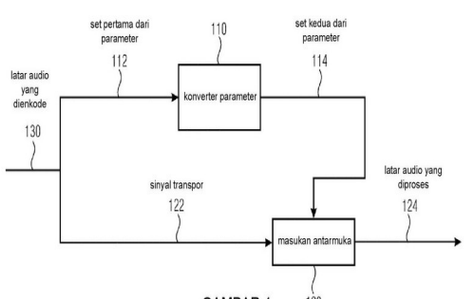

GAMBAR 1

(20) **RI Permohonan Paten**

(19) **ID** (11) **No Pengumuman : 2023/05559** (13) **A**

(51) **I.P.C : B 32B 15/08,C 08G 59/50,C 08G 59/38,C 08L 63/00**

(21) **No. Permohonan Paten :** P00202302182

(22) **Tanggal Penerimaan Permohonan Paten :**
17 Agustus 2021

(30) **Data Prioritas :**

(31) Nomor	(32) Tanggal	(33) Negara
63/066,335	17 Agustus 2020	US

(43) **Tanggal Pengumuman Paten :**
12 Juli 2023

(71) **Nama dan Alamat yang Mengajukan Permohonan Paten :**
HUNTSMAN ADVANCED MATERIALS AMERICAS LLC
10003 Woodloch Forest Drive, The Woodlands, Texas 77380 United States of America

(72) **Nama Inventor :**
KINCAID, Derek,US
LE, Dong,US

(74) **Nama dan Alamat Konsultan Paten :**
Annisa Am Badar S.H., LL.M.
Jl. Proklamasi No. 79, Pegangsaan, Menteng, Jakarta

(54) **Judul Invensi :** KOMPOSISI RESIN TERMOSET

(57) **Abstrak :**

Pengungkapan ini memberikan komposisi resin yang dapat dikeraskan termasuk resin termoset, komponen penguat yang mengandung polimer bertingkat dan penguat termoplastik dan pengeras diamina fenilindana. Komposisi resin yang dapat dikeraskan dapat digunakan dalam berbagai aplikasi, seperti penyalut untuk aplikasi industri, otomotif dan elektronik, dan khususnya yang dikenakan pada kondisi layanan temperatur tinggi.

(20) RI Permohonan Paten

(19) ID (11) No Pengumuman : 2023/05473 (13) A

(51) I.P.C : D 21C 9/18,D 21C 9/02

(21) No. Permohonan Paten : P00202301972

(22) Tanggal Penerimaan Permohonan Paten :
06 Agustus 2021

(30) Data Prioritas :

(31) Nomor	(32) Tanggal	(33) Negara
20205788	10 Agustus 2020	FI

(43) Tanggal Pengumuman Paten :
11 Juli 2023

(71) Nama dan Alamat yang Mengajukan Permohonan Paten :
ANDRITZ OY
Tammasaarenkatu 1 00180 Helsinki Finland

(72) Nama Inventor :
Mikko PESONEN,FI
Jarkko HYTÖNEN,FI
Simo KARJALAINEN,FI
Harri QVINTUS,FI

(74) Nama dan Alamat Konsultan Paten :
Budi Rahmat S.H.,
Jalan Griya Agung No 21 Blok M3 Komplek Griya Inti Sentosa Sunter

(54) Judul Invensi : METODE DAN SUSUNAN KONTROL SEGEL PENCUCI

(57) Abstrak :
Suatu susunan untuk mengukur jarak antara setidaknya satu batang segel (20) dan drum berputar (10) dari pencuci perpindahan drum, yang mencakup setidaknya satu elemen sensor (30) yang ditempatkan di dalam drum berputar (10) dan dikonfigurasi untuk menyediakan sinyal yang menunjukkan jarak antara permukaan luar drum berputar (10) dan setidaknya satu batang segel (20); dan elemen transfer sinyal (50) yang dikonfigurasi untuk mentransfer sinyal di luar drum berputar (10).

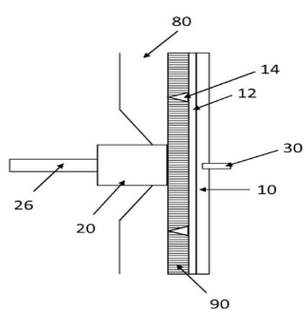

Gambar 4

(20) RI Permohonan Paten

(19) ID (11) No Pengumuman : 2023/05570 (13) A

(51) I.P.C : A 01G 9/04,A 01G 31/02

(21) No. Permohonan Paten : P00202303121

(22) Tanggal Penerimaan Permohonan Paten :
25 Agustus 2021

(30) Data Prioritas :

(31) Nomor	(32) Tanggal	(33) Negara
2020903306	16 September 2020	AU

(43) Tanggal Pengumuman Paten :
13 Juli 2023

(71) Nama dan Alamat yang Mengajukan Permohonan Paten :
GAIA PROJECT AUSTRALIA PTY LTD
B106/460 Victoria Street Brunswick, Victoria 3056 Australia

(72) Nama Inventor :
HENNAYAKA, Nadun,AU

(74) Nama dan Alamat Konsultan Paten :
Emirsyah Dinar
Gedung Graha Pratama Lantai 15 Jalan MT. Haryono Kavling 15

(54) Judul Invensi : MODUL HORTIKULTURA, RAKITAN SELOKAN TERASOSIASI, DAN SISTEM SELOKAN BERGERAK YANG TERBENTUK DARINYA

(57) Abstrak :
Rakitan selokan yang dikonfigurasi untuk digunakan dengan rakitan selokan yang serupa untuk membentuk bagian dari sistem selokan bergerak hortikultura, rakitan yang terdiri dari: (a) pemegang tanaman memanjang yang memiliki bukaan terpisah untuk menerima masing-masing tanaman yang akan ditanam dan dipanen; dan (b) saluran di mana air dapat mengalir di atas akar tanaman yang diberi jarak; dimana rakitan dikonfigurasikan untuk memungkinkan penyesuaian jarak antara bukaan terpisah yang diberi jarak sedemikian rupa sehingga kerapatan tanaman dapat bervariasi selama proses penanaman tanaman.

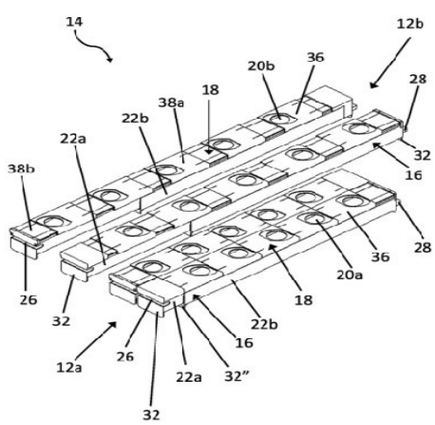

Gambar 2

(20) RI Permohonan Paten

(19) ID (11) No Pengumuman : 2023/05498 (13) A

(51) I.P.C : B 60J 5/10,B 60J 5/00

(21) No. Permohonan Paten : P00202302102

(22) Tanggal Penerimaan Permohonan Paten :
09 Juli 2021

(30) Data Prioritas :

(31) Nomor	(32) Tanggal	(33) Negara
2020-152647	11 September 2020	JP

(43) Tanggal Pengumuman Paten :
11 Juli 2023

(71) Nama dan Alamat yang Mengajukan Permohonan Paten :
MITSUBISHI JIDOSHA KOGYO KABUSHIKI KAISHA
1-21, Shibaura 3-chome, Minato-ku, Tokyo 108-8410 Japan

(72) Nama Inventor :
TAKAMI Akihiko,JP
FUJIWARA Yutaka,JP
UEHARA Naoya,JP
HAYASHI Yuichiro,JP
SHIMADA Shingo,JP

(74) Nama dan Alamat Konsultan Paten :
Dr., Inda Citraninda Noerhadi S.S.,M.A.,
Biro Oktroi Roosseno Kantor Taman A-9 Unit C1 & C2
Jalan DR. Ide Anak Agung Gde Agung

(54) Judul Invensi : BODI PEMBUKA DAN PENUTUP UNTUK KENDARAAN

(57) Abstrak :
Bodi pembuka dan penutup kendaraan meliputi panel luar yang menyusun pelat luar, panel dalam yang ditempatkan menghadap ke panel luar, engsel yang disediakan di bagian ujung dasar yang merupakan bagian ujung di sisi pusat rotasi pada bodi pembuka dan penutup kendaraan dan menghubungkan bodi pembuka dan penutup kendaraan ini ke bodi kendaraan, kancing pintu yang disediakan di bagian ujung ayun yang merupakan bagian ujung di sisi yang berlawanan dengan bagian ujung dasar dari bodi pembuka dan penutup kendaraan dan dikonfigurasi untuk mengunci bodi pembuka dan penutup kendaraan ke sisi bodi kendaraan, dan komponen penguat yang dikonfigurasi untuk memperkuat panel dalam. Panel dalam ini meliputi bagian permukaan utama yang memanjang menghadap ke panel luar, bagian permukaan periferal yang memanjang dari tepi periferal luar pada bagian permukaan utama ke arah panel luar dan dimana bagian pemasangan kancing pintu dimana kancing pintu dipasang dibentuk, dan bagian bergerigi yang dibentuk menonjol pada bagian permukaan utama dan memanjang dari sisi bagian ujung dasar pada bodi pembuka dan penutup kendaraan ke arah bagian pemasangan kancing pintu.

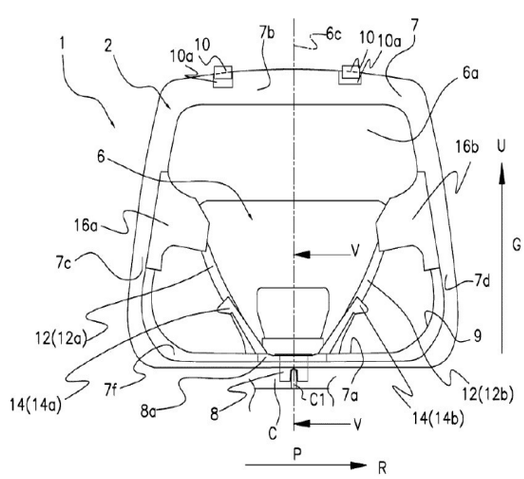

GAMBAR 1

(20) RI Permohonan Paten

(19) ID (11) No Pengumuman : 2023/05438 (13) A

(51) I.P.C : H 04L 29/06,H 04W 76/14,H 04W 12/043,H 04W 12/041,H 04W 88/04

(21) No. Permohonan Paten : P00202303748

(22) Tanggal Penerimaan Permohonan Paten :
04 Oktober 2021

(30) Data Prioritas :

(31) Nomor	(32) Tanggal	(33) Negara
63/086,693	02 Oktober 2020	US

(43) Tanggal Pengumuman Paten :
10 Juli 2023

(71) Nama dan Alamat yang Mengajukan Permohonan Paten :
TELEFONAKTIEBOLAGET LM ERICSSON (PUBL)
SE-164 83 Stockholm Sweden

(72) Nama Inventor :
WIFVESSON, Monica,SE

(74) Nama dan Alamat Konsultan Paten :
Maulitta Pramulasari S.Pd
Mirandah Asia Indonesia Sudirman Plaza, Plaza Marein Lantai 10E Jalan Jenderal Sudirman Kavling 76-78

(54) Judul Invensi : MANAJEMEN KUNCI UNTUK AKSES RELAI UE KE JARINGAN

(57) Abstrak :
Metode pengoperasian peralatan pengguna, UE, (1000) dalam sistem komunikasi nirkabel disediakan. Metode tersebut mencakup perolehan (502) kunci penemuan untuk penemuan relai UE ke jaringan dari fungsi aplikasi pertama. Metode tersebut mencakup penggunaan (504) kunci penemuan untuk penemuan relai UE ke jaringan melalui antarmuka PC5. Metode untuk mengoperasikan perangkat pengguna ke jaringan, UE ke jaringan, simpul relai dalam sistem komunikasi nirkabel juga disediakan. Metode tersebut mencakup memperoleh (702) kunci penemuan untuk penemuan perlengkapan pengguna, UE, dari fungsi aplikasi pertama. Metode tersebut mencakup penggunaan (704) kunci penemuan untuk penemuan UE melalui antarmuka PC5.

(20) **RI Permohonan Paten**

(19) **ID** **(11)** **No Pengumuman : 2023/05436** **(13) A**

(51) **I.P.C : A 61L 2/22,B 65B 31/10**

(21) **No. Permohonan Paten :** P00202303709

(22) **Tanggal Penerimaan Permohonan Paten :**
01 Desember 2022

(30) **Data Prioritas :**

(31) Nomor	(32) Tanggal	(33) Negara
10-2021-0193751	31 Desember 2021	KR

(43) **Tanggal Pengumuman Paten :**
10 Juli 2023

(71) **Nama dan Alamat yang Mengajukan Permohonan Paten :**
KT & G CORPORATION
71, Beotkkot-gil, Daedeok-gu, Daejeon 34337 Republic of Korea

(72) **Nama Inventor :**
Hyeon Tae KIM,KR

(74) **Nama dan Alamat Konsultan Paten :**
George Widjojo S.H.
Jalan Kali Besar Barat No. 5 Jakarta

(54) **Judul Invensi :** FILTER PENGURANG BAU DAN BENDA PENGHASIL AEROSOL TERMASUK YANG SAMA

(57) **Abstrak :**
Filter pengurang bau dapat mencakup suatu seret filter, lembaran alur yang membungkus serabut filter, lembaran filter yang melilit lembaran alur, dan terowongan udara yang dibentuk oleh lembaran alur dan lembaran filter untuk memanjang ke arah sumbu pembungkus dari seret filter dan lembar alur.

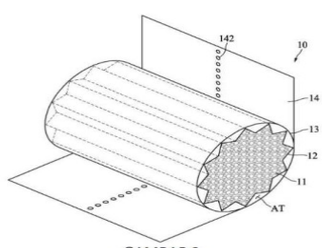

GAMBAR 2

(20) RI Permohonan Paten

(19) ID (11) No Pengumuman : 2023/05504 (13) A

(51) I.P.C : H 04W 76/23

(21) No. Permohonan Paten : P00202304094

(22) Tanggal Penerimaan Permohonan Paten :
15 Oktober 2020

(30) Data Prioritas :
(31) Nomor (32) Tanggal (33) Negara

(43) Tanggal Pengumuman Paten :
11 Juli 2023

(71) Nama dan Alamat yang Mengajukan Permohonan Paten :
APPLE INC.
One Apple Park Way, Cupertino, California 95014, United States of America United States of America

(72) Nama Inventor :

Yushu ZHANG,CN
Chunxuan YE,US
Dawei ZHANG,US
Haijing HU,CN
Haitong SUN,CN
Hong HE,CN
Huaning NIU,CN
Jie CUI,CN
Manasa RAGHAVAN,US
Oghenekome OTERI,US
Sigen YE,US
Wei ZENG,US
Weidong YANG,CN
Yang TANG,AU
Zhibin WU,US

(74) Nama dan Alamat Konsultan Paten :
Ludiyanto S.H., M.H., M.M.
Jalan Hayam Wuruk No. 3 i & j Jakarta Pusat

(54) Judul Invensi : SINYAL BANGUN SIDELINK UNTUK PERANGKAT NIRKABEL

(57) Abstrak :
Teknik untuk hemat daya dengan perangkat nirkabel. Teknik yang mencakup menerima, dengan perangkat nirkabel pertama, set sumber daya sidelink untuk berkomunikasi secara langsung dengan perangkat nirkabel kedua dari node nirkabel; menentukan, dengan perangkat nirkabel pertama, untuk mentransmisikan data sidelink ke perangkat nirkabel kedua; menerima informasi koordinasi sidelink, informasi koordinasi sidelink yang mencakup informasi konfigurasi penerimaan diskontinu (DRX) dari perangkat nirkabel kedua; mentransmisikan permintaan sumber daya sidelink ke node nirkabel, permintaan sumber daya sidelink yang mencakup informasi asistansi berdasarkan informasi koordinasi sidelink yang diterima; menerima akses sumber daya sidelink dari node nirkabel; dan mentransmisikan data sidelink berdasarkan akses sumber daya sidelink.

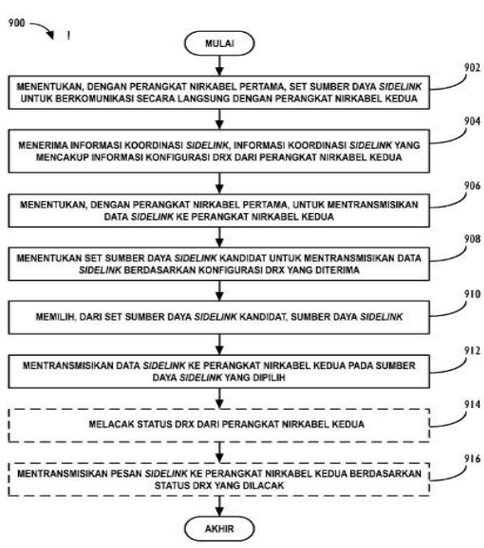

GAMBAR 9

(20) RI Permohonan Paten

(19) ID (11) No Pengumuman : 2023/05616 (13) A

(51) I.P.C : B 01J 23/78,B 01J 21/18

(21) No. Permohonan Paten : P00202215830

(22) Tanggal Penerimaan Permohonan Paten :
30 Desember 2022

(30) Data Prioritas :
(31) Nomor (32) Tanggal (33) Negara

(43) Tanggal Pengumuman Paten :
14 Juli 2023

(71) Nama dan Alamat yang Mengajukan Permohonan Paten :
Badan Riset dan Inovasi Nasional (BRIN)
Gedung B.J. Habibie, Jalan M.H. Thamrin Nomor 8, Jakarta Pusat 10340 Indonesia

(72) Nama Inventor :
Desy Septriana, ST., M.Eng,ID
Dr. Unggul Priyanto, M.Si,ID
Dr. Hens Saputra, M.Eng, IPU,ID
Muhammad Mufti Azis, M.Sc., Ph.D,ID

(74) Nama dan Alamat Konsultan Paten :

(54) Judul Invensi : KATALIS UNTUK PRODUKSI BAHAN BAKAR BIOHIDROKARBON (C12-C18)

(57) Abstrak :
Invensi ini berhubungan dengan jenis katalis dan proses pembuatannya serta Uji Aktivasi Katalis dengan Proses Dekarboksilasi dan Hidrogenasi Minyak Nabati dalam Produksi Biohidrokarbon (C12-C18) atau green diesel Invensi ini berhubungan dengan katalis yang efektif dan murah untuk produksi bahan bakar biohidrokarbon dari minyak nabati. Katalis ini menggunakan support karbon aktif dan prekursor logam berupa inti aktif nikel dan promotornya adalah kalsium oksida.sehingga membentuk katalis asam-basa. Support karbon aktif yang digunakan berbentuk basil dan cocok untuk katalis komersial. Penggunaan katalis ini bisa menghemat biaya produksi biohidrokarbon dari minyak nabati Bahan katalis yang digunakan dari jenis non nobel metal, sehingga bisa mengurangi biaya produksi untuk katalis yang sudah komersial yang menggunakan katalis dari jenis noble metal.

(20) RI Permohonan Paten

(19) ID (11) No Pengumuman : 2023/05621 (13) A

(51) I.P.C : E 21B 3/02

(21) No. Permohonan Paten : P00202300271

(22) Tanggal Penerimaan Permohonan Paten :
07 Maret 2022

(30) Data Prioritas :

(31) Nomor	(32) Tanggal	(33) Negara
202121754244.0	29 Juli 2021	CN

(43) Tanggal Pengumuman Paten :
14 Juli 2023

(71) Nama dan Alamat yang Mengajukan Permohonan Paten :
BEIJING SANY INTELLIGENT MANUFACTURING TECHNOLOGY CO., LTD.
Floor 3, Block 6, No. 8, Beiqing Road, Huilongguan Town, Changping District, Beijing 102206 China

(72) Nama Inventor :
HU, Lanqi,CN
YU, Shuai,CN
ZHANG, Shiping,CN

(74) Nama dan Alamat Konsultan Paten :
Marodin Sijabat S.H
Adastra An Intellectual Property Firm Epi Walk Building 3 rd Floor Jl. HR Rasuna Said No. 306, Rt 2/Rw 5 Karet Kuningan Setia Budi

(54) Judul Invensi : POWER HEAD DAN RIG PENGEBORAN PUTAR

(57) Abstrak :
Permohonan mengungkapkan power head dan rig pengeboran putar. Power head meliputi: kotak instalasi, dan rongga instalasi disediakan di dalamnya; kotak instalasi juga dilengkapi dengan bukaan yang berhubungan dengan rongga instalasi; poros masukan, yang diatur dalam rongga instalasi; ujung pertama dari poros masukan terhubung dengan rongga instalasi melalui bantalan pertama, dan ujung kedua dari poros masukan memanjang keluar dari bukaan; reducer, yang diatur dalam instalasi pada bodi kotak dan koaksial dengan poros masukan; ujung keluaran reducer diselubungi di ujung kedua poros masukan, dan ujung keluaran reducer bertautan dengan ujung kedua poros masukan. Dengan susunan ini, panjang seluruh power head dalam arah vertikal dapat dikurangi, sehingga mengurangi volume keseluruhan power head. Oleh karena itu, tidak mudah terpengaruh oleh berbagai faktor lingkungan eksternal, dan tidak mudah terbentur oleh material konstruksi di lokasi konstruksi, sehingga efisiensi konstruksi dapat ditingkatkan.

(20) RI Permohonan Paten

(19) ID (11) No Pengumuman : 2023/05555 (13) A

(51) I.P.C : C 07C 27/00

(21) No. Permohonan Paten : P00202215488

(22) Tanggal Penerimaan Permohonan Paten :
26 Desember 2022

(30) Data Prioritas :
(31) Nomor (32) Tanggal (33) Negara

(43) Tanggal Pengumuman Paten :
12 Juli 2023

(71) Nama dan Alamat yang Mengajukan Permohonan Paten :
Badan Riset dan Inovasi Nasional (BRIN)
Gedung B.J. Habibie, Jalan M.H. Thamrin Nomor 8, Indonesia

(72) Nama Inventor :

Wening Lestari, M.Farm. ,ID
Dra. Widyastuti Widjaksana, M.Farm,ID
Anna Roselliana, B.A.,ID
Triningsih,ID
Sri Setiyowati,ID
Puji Widayati, S.ST. ,ID
Ilma Darojatin, S.Farm,ID
Alfian Mahardika Forentin, S.Farm., M.Si. ,ID
Veronika Yulianti Susilo, M.Farm.,ID
Drs. Agus Ariyanto, M.Farm.,ID

(74) Nama dan Alamat Konsultan Paten :

(54) Judul Invensi : TEKNIK FORMULASI DAN PROSES PENGERINGAN BEKU KIT Diethylenetriaminepentaacetic Acid (DTPA)

(57) Abstrak :
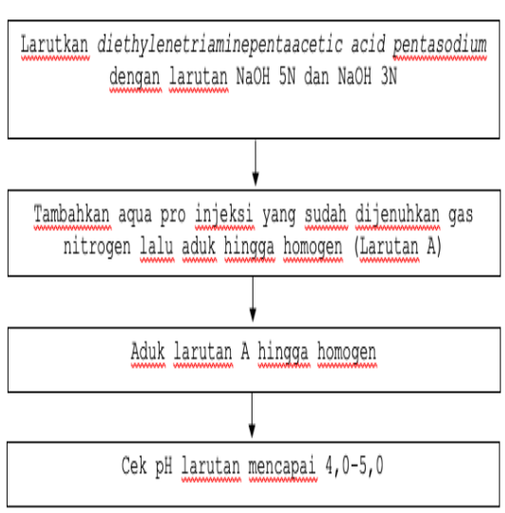
Pengukuran laju filtrasi glomerulus (LFG) merupakan metode terbaik dalam deteksi dini penyakit ginjal kronis (PGK). LFG dapat dievalusi melalui skintigrafi ginjal menggunakan radiofarmaka technetium-99m-diethylenetriaminepentaacetic acid ([99mTc]Tc-DTPA). Invensi ini berkaitan dengan teknik formulasi dan proses pengeringan beku kit DTPA. Kit DTPA yang dihasilkan berupa padatan berwarna putih yang dikemas dalam vial vakum yang dikondisikan dengan gas nitrogen. Bahan yang terkandung di dalamnya adalah diethylenetriaminepentaacetic acid (DTPA) dan stannous chloride dihydrate (pereduksi). Kit tersebut diformulasikan dalam bentuk larutan melalui teknik aseptis di fasilitas ruang bersih (cleanroom) yang memenuhi standar Cara Pembuatan Obat yang Baik (CPOB). Teknik formulasinya didesain sedemikian rupa untuk memastikan tidak adanya penurunan kualitas bahan selama formulasi. Larutan hasil formulasi dibeku-keringkan menggunakan alat pengeringan beku (freeze dryer) dengan desain kombinasi pengaturan parameter proses (suhu dan kevakuman) yang menghasilkan kinerja proses yang optimal. Kit ini telah memenuhi hasil uji kemurnian radiokimia yang dipersyaratkan, yaitu lebih dari 98% hingga satu tahun masa simpan. Selain itu, kit telah memenuhi syarat sterilitas dan batas endotoksin. Proses pembuatan kit pun telah divalidasi sehingga keajegan keamanan, efektivitas, dan kualitasnya telah terjamin.