BERITA RESMI DESAIN INDUSTRI

No. 34/DI/2021

DIUMUMKAN TANGGAL
23 November 2021 s.d. 22 Februari 2022

PENGUMUMAN BERLANGSUNG SELAMA 3 (TIGA) BULAN

PASAL 25 AYAT (1) UNDANG-UNDANG DESAIN INDUSTRI
NOMOR 31 TAHUN 2001

DITERBITKAN BULAN
November 2021

DIREKTORAT HAK CIPTA DAN DESAIN INDUSTRI
DIREKTORAT JENDERAL KEKAYAAN INTELEKTUAL
KEMENTERIAN HUKUM DAN HAK ASASI MANUSIA REPUBLIK INDONESIA

DAFTAR ISI BRDI No. 34/DI/2021

23 November 2021 s.d. 22 Februari 2022

No	Nomor Permohonan	Tanggal Penerimaan	Kelas	Judul Desain
1	A00202000337	31-JAN-20	11-01	LIONTIN
2	A00202000395	05-FEB-20	11-01	LIONTIN
3	A00202003305	06-NOV-20	20-02	ALAT PENAMPIL
4	A00202003781	17-DEC-20	06-01	KURSI ROTAN KNOCKDOWN
5	A00202100243	29-JAN-21	12-16	PENUTUP POROS RODA SEPEDA MOTOR
6	A00202101156	29-APR-21	09-05	KANTUNG KEMASAN (PACKING POUCH)
7	A00202101179	30-APR-21	23-01	KARTRID FILTER AIR (WATER FILTER CARTRIDGE)
8	A00202101197	04-MAY-21	12-07	DESAIN RANGKA SAYAP PESAWAT ULTRALIGHT
9	A00202101287	11-MAY-21	03-01	TAKO BACKPACK
10	A00202101341	18-MAY-21	16-01	KAMERA INDUSTRI
11	A00202101409	24-MAY-21	09-07	PENUTUP DENGAN PEGANGAN UNTUK SUATU WADAH MASAKAN DENGAN MICROWAVE
12	A00202101446	28-MAY-21	28-03	AKSESORI PADA PEMANGKAS
13	A00202101468	02-JUN-21	02-04	SEPATU SANDAL
14	A00202101471	02-JUN-21	02-04	SEPATU
15	A00202101497	04-JUN-21	09-01	WADAH DENGAN POMPA (CONTAINER WITH PUMP)
16	A00202101514	07-JUN-21	24-01	MEJA PENOPANG PASIEN
17	A00202101516	07-JUN-21	24-01	MEJA PENOPANG PASIEN
18	A00202101519	07-JUN-21	24-01	MEJA PENOPANG PASIEN
19	A00202101520	07-JUN-21	24-01	MEJA PENOPANG PASIEN
20	A00202101527	07-JUN-21	28-03	PEGANGAN PISAU CUKUR
21	A00202101544	08-JUN-21	24-01	MEJA PENOPANG PASIEN
22	A00202101545	08-JUN-21	24-01	MEJA PENOPANG PASIEN
23	A00202101546	08-JUN-21	24-01	MEJA PENOPANG PASIEN
24	A00202101547	08-JUN-21	24-01	MEJA PENOPANG PASIEN
25	A00202101552	08-JUN-21	09-07	POMPA
26	A00202101556	08-JUN-21	09-01	BOTOL
27	A00202101557	08-JUN-21	09-01	BOTOL
28	A00202101558	08-JUN-21	09-01	BOTOL
29	A00202101559	08-JUN-21	09-01	BOTOL
30	A00202101560	08-JUN-21	09-01	BOTOL
31	A00202101561	08-JUN-21	09-01	BOTOL
32	A00202101562	08-JUN-21	09-01	BOTOL
33	A00202101563	08-JUN-21	09-01	BOTOL
34	A00202101564	08-JUN-21	09-01	BOTOL
35	A00202101565	08-JUN-21	09-01	BOTOL
36	A00202101566	08-JUN-21	09-01	BOTOL
37	A00202101567	08-JUN-21	09-01	BOTOL
38	A00202101568	08-JUN-21	09-01	BOTOL
39	A00202101569	08-JUN-21	09-01	BOTOL
40	A00202101570	08-JUN-21	09-01	BOTOL
41	A00202101571	08-JUN-21	09-01	BOTOL
42	A00202101572	08-JUN-21	09-01	BOTOL

43	A00202101573	08-JUN-21	09-01	BOTOL
44	A00202101574	08-JUN-21	09-01	BOTOL
45	A00202101575	08-JUN-21	09-01	BOTOL
46	A00202101576	08-JUN-21	09-01	BOTOL
47	A00202101577	08-JUN-21	09-01	BOTOL
48	A00202101578	08-JUN-21	09-01	BOTOL
49	A00202101579	08-JUN-21	09-01	BOTOL
50	A00202101588	09-JUN-21	14-01	ALAT PENDENGAR
51	A00202101589	09-JUN-21	24-01	MEJA PENOPANG PASIEN
52	A00202101590	09-JUN-21	24-01	MEJA PENOPANG PASIEN
53	A00202101591	09-JUN-21	24-01	MEJA PENOPANG PASIEN
54	A00202101592	09-JUN-21	24-01	MEJA PENOPANG PASIEN
55	A00202101600	10-JUN-21	24-01	MEJA PENOPANG PASIEN
56	A00202101601	10-JUN-21	24-01	MEJA PENOPANG PASIEN
57	A00202101607	10-JUN-21	24-01	MEJA PENOPANG PASIEN
58	A00202101608	10-JUN-21	24-01	MEJA PENOPANG PASIEN
59	A00202101651	15-JUN-21	02-04	TUMIT SEPATU
60	A00202101727	21-JUN-21	04-02	SIKAT GIGI (TOOTHBRUSH)
61	A00202101729	21-JUN-21	04-02	SIKAT GIGI (TOOTHBRUSH)
62	A00202101731	21-JUN-21	04-02	SIKAT GIGI (TOOTHBRUSH)
63	A00202101831	30-JUN-21	32-00	LOGO VI
64	A00202101832	30-JUN-21	32-00	LOGO VI
65	A00202101833	30-JUN-21	32-00	LOGO VI
66	A00202101834	30-JUN-21	32-00	LOGO VI
67	A00202101837	30-JUN-21	32-00	LOGO VI
68	A00202101838	30-JUN-21	32-00	LOGO VI
69	A00202101839	30-JUN-21	32-00	LOGO VI
70	A00202101840	30-JUN-21	32-00	LOGO VI
71	A00202101841	30-JUN-21	32-00	LOGO VI
72	A00202101842	30-JUN-21	32-00	LOGO VI
73	A00202101844	30-JUN-21	32-00	LOGO VI
74	A00202101845	30-JUN-21	32-00	LOGO VI
75	A00202101846	30-JUN-21	32-00	LOGO VI
76	A00202101847	30-JUN-21	32-00	LOGO VI
77	A00202101848	30-JUN-21	32-00	LOGO VI
78	A00202101849	30-JUN-21	32-00	LOGO VI
79	A00202101850	30-JUN-21	32-00	LOGO VI
80	A00202101851	30-JUN-21	32-00	LOGO VI
81	A00202101852	30-JUN-21	32-00	LOGO VI
82	A00202101853	30-JUN-21	32-00	LOGO VI
83	A00202101883	07-JUL-21	09-03	KEMASAN PRODUK UNTUK MASKER MEDIS
84	A00202101885	07-JUL-21	02-04	SEPATU
85	A00202101906	12-JUL-21	07-02	DRIPPER
86	A00202101984	19-JUL-21	15-05	ROBOT PENYAPU PINTAR
87	A00202101985	19-JUL-21	15-05	ROBOT PENYAPU PINTAR
88	A00202102137	29-JUL-21	12-11	SEPEDA MOTOR
89	A00202102143	29-JUL-21	20-02	BADAN UTAMA PERALATAN PENGISIAN BAHAN BAKAR
90	A00202102144	29-JUL-21	20-02	BADAN UTAMA PERALATAN PENGISIAN BAHAN BAKAR
91	A00202102145	29-JUL-21	20-02	BADAN UTAMA PERALATAN PENGISIAN BAHAN BAKAR

92	A00202102146	29-JUL-21	20-02	BADAN UTAMA PERALATAN PENGISIAN BAHAN BAKAR
93	A00202102156	30-JUL-21	13-02	PENGISI DAYA UNTUK KENDARAAN LISTRIK
94	A00202102184	03-AUG-21	14-03	TELEPON SELULAR
95	A00202102201	04-AUG-21	16-01	KAMERA
96	A00202102221	05-AUG-21	15-05	STASIUN PANGKALAN UNTUK PEMBERSIHAN ROBOT
97	A00202102225	06-AUG-21	12-08	MOBIL
98	A00202102226	06-AUG-21	12-08	MOBIL
99	A00202102227	06-AUG-21	12-08	MOBIL
100	A00202102228	06-AUG-21	21-01	MOBIL MAINAN

Jakarta, 23 November 2021
Kepala Seksi Klasifikasi dan Publikasi

Suprapto, S. IP., M.H.
NIP. 196802031993031001

Nomor Permohonan	:	A00202000337
Tanggal Penerimaan	:	31-JAN-20
Prioritas	:	-
Kelas Locarno	:	11-01
Judul Desain	:	LIONTIN
Nama Pemohon	:	PT. KK INDONESIA
Alamat Pemohon	:	Jl. Daan Mogot Raya No, 59 A, Jakarta Barat.
Pendesain	:	ANG CONG YONG
Klaim	:	-
Nama Kuasa	:	Willy Isananda Tunggal S.H.,
Alamat Kuasa	:	Sudirman Plaza Office Tower Marein Plaza 12th Floor Jalan Jenderal Sudirman Kavling 76-78 Jakarta 12910- Indonesia

---

Nomor Permohonan	:	A00202000395
Tanggal Penerimaan	:	05-FEB-20
Prioritas	:	-
Kelas Locarno	:	11-01
Judul Desain	:	LIONTIN
Nama Pemohon	:	PT. KK INDONESIA
Alamat Pemohon	:	Jl. Daan Mogot Raya No, 59 A, Jakarta Barat.
Pendesain	:	ANG CONG YONG
Klaim	:	-
Nama Kuasa	:	Willy Isananda Tunggal S.H.,
Alamat Kuasa	:	Sudirman Plaza Office Tower Marein Plaza 12th Floor Jalan Jenderal Sudirman Kavling 76-78 Jakarta 12910- Indonesia

---

Nomor Permohonan	:	A00202003305
Tanggal Penerimaan	:	06-NOV-20
Prioritas	:	202030197994.7 06/05/2020 CN
Kelas Locarno	:	20-02
Judul Desain	:	ALAT PENAMPIL
Nama Pemohon	:	BEIJING XIAOMI MOBILE SOFTWARE CO., LTD.
Alamat Pemohon	:	No. 018, Floor 8, Building 6, yard 33, middle Xierqi Road, Haidian District, Beijing, 100085 China
Pendesain	:	Hongwei WANG(CN), Lei ZHANG(CN), Ningning LI(CN)
Klaim	:	Bentuk
Nama Kuasa	:	Belinda Rosalina S.H., LL.M.
Alamat Kuasa	:	Gandaria 8, Lantai 3 Unit D Jalan Sultan Iskandar Muda (Arteri Pondok Indah), Jakarta Selatan 12240

Nomor Permohonan	:	A00202003781
Tanggal Penerimaan	:	17-DEC-20
Prioritas	:	-
Kelas Locarno	:	06-01
Judul Desain	:	KURSI ROTAN KNOCKDOWN
Nama Pemohon	:	Institut Teknologi Sepuluh Nopember (ITS)
Alamat Pemohon	:	Kantor Transfer Teknologi, Direktorat Inovasi dan Kawasan Sains Teknologi Gedung Pascasarjana, Kampus ITS Sukolilo
Pendesain	:	Agus Windarto, Arie Kurniawan, Nur Ameliyah Rizkiyah
Klaim	:	Bentuk, Konfigurasi, Komposisi Warna
Nama Kuasa	:	-
Alamat Kuasa	:	-

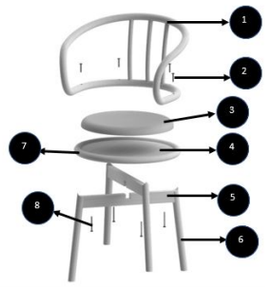

Keterangan;

① Rotan diameter 32

② Baut JCB M6 x 55

③ Cushion

④ Papan rotan

⑤ Papan rotan

⑥ Rotan diameter 32

⑦ Rotan diameter 32

Nomor Permohonan	:	A00202100243
Tanggal Penerimaan	:	29-JAN-21
Prioritas	:	-
Kelas Locarno	:	12-16
Judul Desain	:	PENUTUP POROS RODA SEPEDA MOTOR
Nama Pemohon	:	NICKY CUWONDO
Alamat Pemohon	:	Jalan Otista Raya No. 39
Pendesain	:	NICKY CUWONDO
Klaim	:	Konfigurasi
Nama Kuasa	:	-
Alamat Kuasa	:	-

Nomor Permohonan	:	A00202101156
Tanggal Penerimaan	:	29-APR-21
Prioritas	:	202030700850.9 19/11/2020 CN
Kelas Locarno	:	09-05
Judul Desain	:	KANTUNG KEMASAN (PACKING POUCH)
Nama Pemohon	:	Unicharm Corporation
Alamat Pemohon	:	182, Shimobun, Kinsei-cho, Shikokuchuo-City, Ehime 799-0111 Japan
Pendesain	:	UTSUNOMIYA, Hideto(JP), KAWABATA, Kuniyoshi(JP), ANNO, Mika(JP), MURAI, Takamasa(JP), OKUNO, Shingo(JP)
Klaim	:	Bentuk, Konfigurasi
Nama Kuasa	:	Arifia Jauharia Fajra S.T., S.H.
Alamat Kuasa	:	Suite 701, Pondok lndah Office Tower 2 Jl. Sultan Iskandar Muda Kav. V-TA, Pondok lndah Jakarta 12310, Indonesia

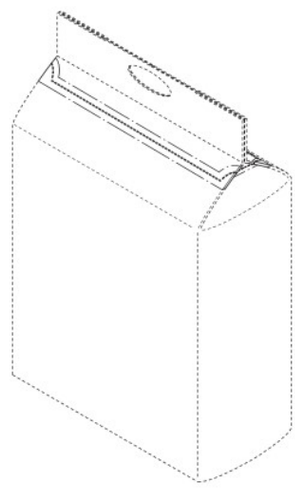

Nomor Permohonan	:	A00202101179
Tanggal Penerimaan	:	30-APR-21
Prioritas	:	008253421-0003 05/11/2020 EM
Kelas Locarno	:	23-01
Judul Desain	:	KARTRID FILTER AIR (WATER FILTER CARTRIDGE)
Nama Pemohon	:	Brita GmbH
Alamat Pemohon	:	Heinrich-Hertz-Straße 4, 65232 Taunusstein
Pendesain	:	Tim STORTI(DE), Alexander JOST(DE), Christian RUMMEL(DE)
Klaim	:	Bentuk, Konfigurasi
Nama Kuasa	:	Arifia Jauharia Fajra S.T., S.H.
Alamat Kuasa	:	Suite 701, Pondok lndah Office Tower 2 Jl. Sultan Iskandar Muda Kav. V-TA, Pondok lndah Jakarta 12310, Indonesia

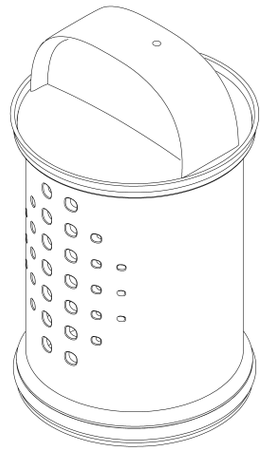

Nomor Permohonan	:	A00202101197
Tanggal Penerimaan	:	04-MAY-21
Prioritas	:	-
Kelas Locarno	:	12-07
Judul Desain	:	DESAIN RANGKA SAYAP PESAWAT ULTRALIGHT
Nama Pemohon	:	LPPM UNIVERSITAS HASANUDDIN
Alamat Pemohon	:	Jl. Perintis Kemerdekaan Km 10, Kel. Tamalanrea Jaya
Pendesain	:	Dr. Ir. H. Ahmad Yusran Aminy, MT, Prof. Dr. Ir. H. Nasaruddin Salam, MT, Ir. Azwar Hayat, ST., M.Sc., Ph.D
Klaim	:	Bentuk
Nama Kuasa	:	-
Alamat Kuasa	:	-

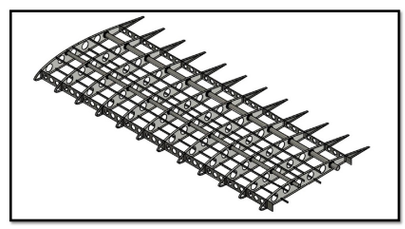

Nomor Permohonan	:	A00202101287
Tanggal Penerimaan	:	11-MAY-21
Prioritas	:	-
Kelas Locarno	:	03-01
Judul Desain	:	TAKO BACKPACK
Nama Pemohon	:	UNIVERSITAS SURABAYA
Alamat Pemohon	:	JALAN NGAGEL JAYA SELATAN NO. 169 SURABAYA
Pendesain	:	Catharina Fiky Yules, Wyna Herdiana, S.T., M.Ds., Ir. Kresno Soelasmono, M.S.R.
Klaim	:	Bentuk, Konfigurasi, Komposisi Garis, Komposisi Warna
Nama Kuasa	:	-
Alamat Kuasa	:	-

Nomor Permohonan	:	A00202101341
Tanggal Penerimaan	:	18-MAY-21
Prioritas	:	2020-024946 19/11/2020 JP
Kelas Locarno	:	16-01
Judul Desain	:	KAMERA INDUSTRI
Nama Pemohon	:	KOWA COMPANY, LTD.
Alamat Pemohon	:	3-6-29, Nishiki, Naka-ku, Nagoya-shi, Aichi 460-8625 Japan
Pendesain	:	Kentaro Kaneko(JP)
Klaim	:	Bentuk, Konfigurasi
Nama Kuasa	:	Januar Ferry S.Si
Alamat Kuasa	:	PT. Hakindah International Gedung Gajah Unit AT Jalan Dr Saharjo No. 111 Tebet

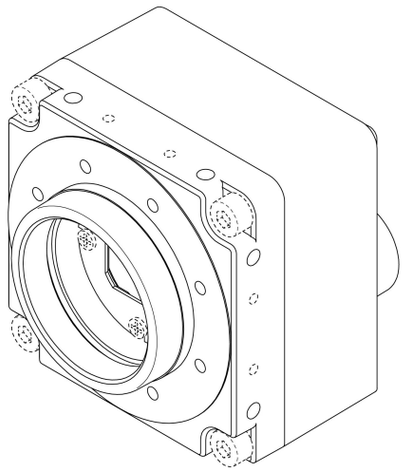

Nomor Permohonan	:	A00202101409
Tanggal Penerimaan	:	24-MAY-21
Prioritas	:	29/759,851 25/11/2020 US
Kelas Locarno	:	09-07
Judul Desain	:	PENUTUP DENGAN PEGANGAN UNTUK SUATU WADAH MASAKAN DENGAN MICROWAVE
Nama Pemohon	:	MEYER INTELLECTUAL PROPERTIES LIMITED
Alamat Pemohon	:	382 Kwun Tong Road, Kowloon, Hong Kong
Pendesain	:	Joshua Morenstein(US), Christopher Hibmacronan(US), Christian Scott Ross(US), Myungjae Park(KR), Stanley Kin Sui Cheng(GB), Stephanie Hai Yan Chen(GB), Xi Zheng(CN)
Klaim	:	Bentuk, Konfigurasi
Nama Kuasa	:	Arifia Jauharia Fajra S.T., S.H.
Alamat Kuasa	:	Suite 701, Pondok lndah Office Tower 2 Jl. Sultan Iskandar Muda Kav. V-TA, Pondok lndah Jakarta 12310, Indonesia

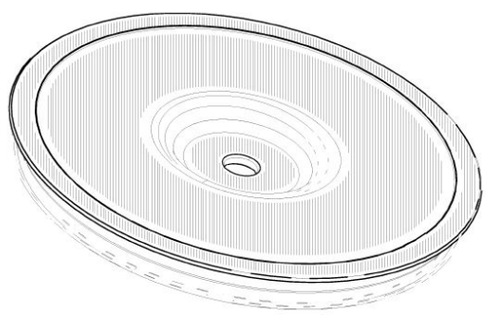

Nomor Permohonan	:	A00202101446
Tanggal Penerimaan	:	28-MAY-21
Prioritas	:	008315162-0007 10/12/2020 EM
Kelas Locarno	:	28-03
Judul Desain	:	AKSESORI PADA PEMANGKAS
Nama Pemohon	:	Koninklijke Philips N.V.
Alamat Pemohon	:	High Tech Campus 52, 5656 AG Eindhoven, The Netherlands
Pendesain	:	MA, Qiu Rong(CN), YANG, Yi Mu(CN)
Klaim	:	Bentuk, Konfigurasi
Nama Kuasa	:	Arifia Jauharia Fajra S.T., S.H.
Alamat Kuasa	:	Suite 701, Pondok lndah Office Tower 2 Jl. Sultan Iskandar Muda Kav. V-TA, Pondok lndah Jakarta 12310, Indonesia

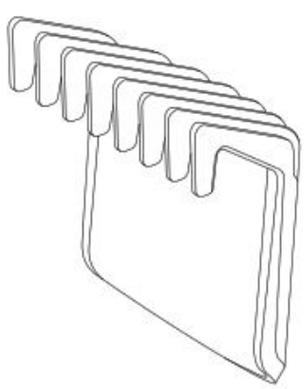

Nomor Permohonan	:	A00202101468
Tanggal Penerimaan	:	02-JUN-21
Prioritas	:	-
Kelas Locarno	:	02-04
Judul Desain	:	SEPATU SANDAL
Nama Pemohon	:	Muhamad Adi Mulya Pranata
Alamat Pemohon	:	Jl. Rajamantri Tengah I no. 14 RT011/RT004 Turangga, Lengkong
Pendesain	:	Syifa Chairiani, Muhamad Adi Mulya Pranata, Definta Ria Astuti
Klaim	:	Bentuk, Konfigurasi, Komposisi Garis
Nama Kuasa	:	Prayudi Setiadharma S.H., M.IPL.,
Alamat Kuasa	:	Jalan Pintu Air Raya No. 36H Jakarta Pusat

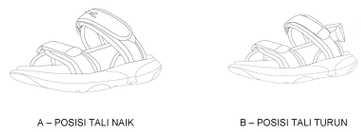

GAMBAR 6: PERSPEKTIF

Nomor Permohonan	:	A00202101471
Tanggal Penerimaan	:	02-JUN-21
Prioritas	:	-
Kelas Locarno	:	02-04
Judul Desain	:	SEPATU
Nama Pemohon	:	Muhamad Adi Mulya Pranata
Alamat Pemohon	:	Jl. Rajamantri Tengah I no. 14 RT011/RT004 Turangga, Lengkong
Pendesain	:	Muhamad Adi Mulya Pranata, Definta Ria Astuti, Syifa Chairiani
Klaim	:	Konfigurasi, Komposisi Garis
Nama Kuasa	:	Prayudi Setiadharma S.H., M.IPL.,
Alamat Kuasa	:	Jalan Pintu Air Raya No. 36H Jakarta Pusat

Nomor Permohonan	:	A00202101497
Tanggal Penerimaan	:	04-JUN-21
Prioritas	:	29/761169 07/12/2020 US
Kelas Locarno	:	09-01
Judul Desain	:	WADAH DENGAN POMPA (CONTAINER WITH PUMP)
Nama Pemohon	:	Unilever IP Holdings B.V.
Alamat Pemohon	:	Weena 455 3013 AL Rotterdam Netherlands
Pendesain	:	Gregory LALIER(US), Daniel MARTIN(US), Mary Margaret SHERIDAN(US), Wooyeon CHO(KR), Heesop CHONG(US), Mariana ESCOBAR JIMENEZ(MX), Michelle C. MAK(US), Laurent Jean-Marie HAINAUT(US)
Klaim	:	Bentuk, Konfigurasi
Nama Kuasa	:	Arifia Jauharia Fajra S.T., S.H.
Alamat Kuasa	:	Suite 701, Pondok lndah Office Tower 2 Jl. Sultan Iskandar Muda Kav. V-TA, Pondok lndah Jakarta 12310, Indonesia

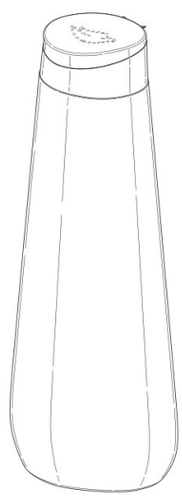

Nomor Permohonan	:	A00202101514
Tanggal Penerimaan	:	07-JUN-21
Prioritas	:	008325120-0001 16/12/2020 EM
Kelas Locarno	:	24-01
Judul Desain	:	MEJA PENOPANG PASIEN
Nama Pemohon	:	Koninklijke Philips N.V.
Alamat Pemohon	:	High Tech Campus 52, 5656 AG Eindhoven, The Netherlands
Pendesain	:	SCHRAVEN, Eckhardt Henricus Matheus(NL), ZHUANG, Yan(CN)
Klaim	:	Bentuk, Konfigurasi
Nama Kuasa	:	Arifia Jauharia Fajra S.T., S.H.
Alamat Kuasa	:	Suite 701, Pondok lndah Office Tower 2 Jl. Sultan Iskandar Muda Kav. V-TA, Pondok lndah Jakarta 12310, Indonesia

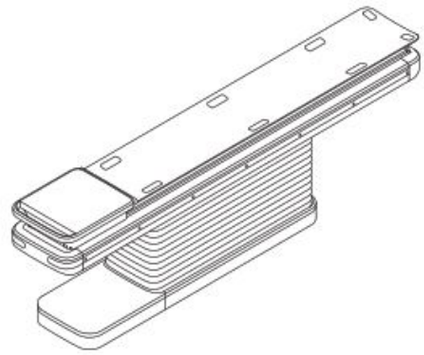

Nomor Permohonan	:	A00202101516
Tanggal Penerimaan	:	07-JUN-21
Prioritas	:	008325120-0002 16/12/2020 EM
Kelas Locarno	:	24-01
Judul Desain	:	MEJA PENOPANG PASIEN
Nama Pemohon	:	Koninklijke Philips N.V.
Alamat Pemohon	:	High Tech Campus 52, 5656 AG Eindhoven, The Netherlands
Pendesain	:	SCHRAVEN, Eckhardt Henricus Matheusv(NL), ZHUANG, Yan(CN)
Klaim	:	Bentuk, Konfigurasi
Nama Kuasa	:	Arifia Jauharia Fajra S.T., S.H.
Alamat Kuasa	:	Suite 701, Pondok lndah Office Tower 2 Jl. Sultan Iskandar Muda Kav. V-TA, Pondok lndah Jakarta 12310, Indonesia

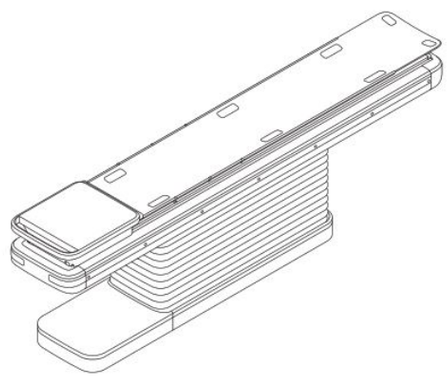

Nomor Permohonan	:	A00202101519
Tanggal Penerimaan	:	07-JUN-21
Prioritas	:	008325120-0003 16/12/2020 EM
Kelas Locarno	:	24-01
Judul Desain	:	MEJA PENOPANG PASIEN
Nama Pemohon	:	Koninklijke Philips N.V.
Alamat Pemohon	:	High Tech Campus 52, 5656 AG Eindhoven, The Netherlands
Pendesain	:	SCHRAVEN, Eckhardt Henricus Matheus(NL), ZHUANG, Yan(CN)
Klaim	:	Bentuk, Konfigurasi
Nama Kuasa	:	Arifia Jauharia Fajra S.T., S.H.
Alamat Kuasa	:	Suite 701, Pondok lndah Office Tower 2 Jl. Sultan Iskandar Muda Kav. V-TA, Pondok lndah Jakarta 12310, Indonesia

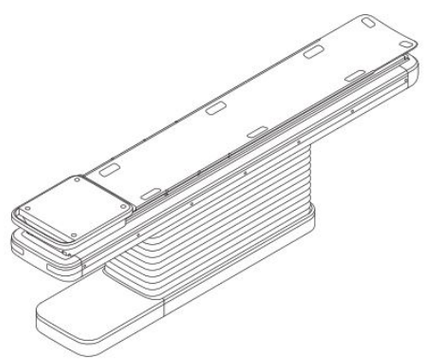

Nomor Permohonan	:	A00202101520
Tanggal Penerimaan	:	07-JUN-21
Prioritas	:	008325120-0004 16/12/2020 EM
Kelas Locarno	:	24-01
Judul Desain	:	MEJA PENOPANG PASIEN
Nama Pemohon	:	Koninklijke Philips N.V.
Alamat Pemohon	:	High Tech Campus 52, 5656 AG Eindhoven, The Netherlands
Pendesain	:	SCHRAVEN, Eckhardt Henricus Matheus(NL), ZHUANG, Yan(CN)
Klaim	:	Bentuk, Konfigurasi
Nama Kuasa	:	Arifia Jauharia Fajra S.T., S.H.
Alamat Kuasa	:	Suite 701, Pondok lndah Office Tower 2 Jl. Sultan Iskandar Muda Kav. V-TA, Pondok lndah Jakarta 12310, Indonesia

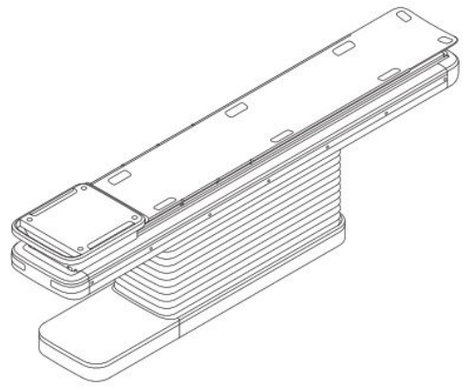

Nomor Permohonan	:	A00202101527
Tanggal Penerimaan	:	07-JUN-21
Prioritas	:	29/761,436 09/12/2020 US
Kelas Locarno	:	28-03
Judul Desain	:	PEGANGAN PISAU CUKUR
Nama Pemohon	:	The Gillette Company LLC
Alamat Pemohon	:	One Gillette Park Boston Massachusetts 02127 United States of America
Pendesain	:	Jonathon Albert RIEHLE(US), Rory Frederick Wellington MCGARRY(CA), Jan WERTEL(DE), Gernot OBERFELL(DE)
Klaim	:	Bentuk, Konfigurasi, Komposisi Garis
Nama Kuasa	:	Maulitta Pramulasari S.Pd
Alamat Kuasa	:	Sudirman Plaza, Plaza Marein Lantai 10E Jalan Jenderal Sudirman Kavling 76-78

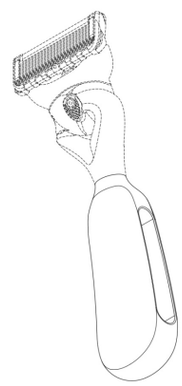

Nomor Permohonan	:	A00202101544
Tanggal Penerimaan	:	08-JUN-21
Prioritas	:	008325120-0005 16/12/2020 EM
Kelas Locarno	:	24-01
Judul Desain	:	MEJA PENOPANG PASIEN
Nama Pemohon	:	Koninklijke Philips N.V.
Alamat Pemohon	:	High Tech Campus 52, 5656 AG Eindhoven, The Netherlands
Pendesain	:	SCHRAVEN, Eckhardt Henricus Matheus(NL), ZHUANG, Yan(CN)
Klaim	:	Bentuk, Konfigurasi
Nama Kuasa	:	Arifia Jauharia Fajra S.T., S.H.
Alamat Kuasa	:	Suite 701, Pondok lndah Office Tower 2 Jl. Sultan Iskandar Muda Kav. V-TA, Pondok lndah Jakarta 12310, Indonesia

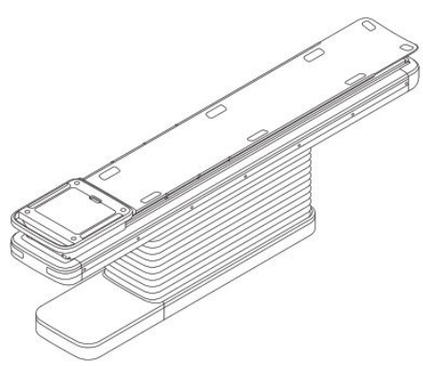

Nomor Permohonan	:	A00202101545
Tanggal Penerimaan	:	08-JUN-21
Prioritas	:	008325120-0006 16/12/2020 EM
Kelas Locarno	:	24-01
Judul Desain	:	MEJA PENOPANG PASIEN
Nama Pemohon	:	Koninklijke Philips N.V.
Alamat Pemohon	:	High Tech Campus 52, 5656 AG Eindhoven, The Netherlands
Pendesain	:	SCHRAVEN, Eckhardt Henricus Matheus(NL), ZHUANG, Yan(CN)
Klaim	:	Bentuk, Konfigurasi
Nama Kuasa	:	Arifia Jauharia Fajra S.T., S.H.
Alamat Kuasa	:	Suite 701, Pondok lndah Office Tower 2 Jl. Sultan Iskandar Muda Kav. V-TA, Pondok lndah Jakarta 12310, Indonesia

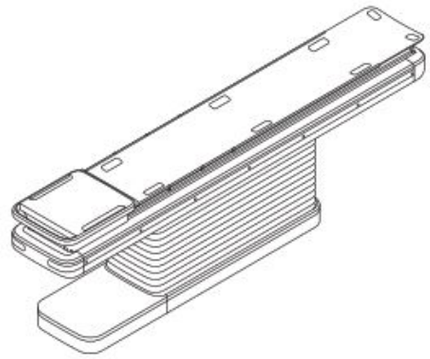

Nomor Permohonan	:	A00202101546
Tanggal Penerimaan	:	08-JUN-21
Prioritas	:	008325120-0007 16/12/2020 EM
Kelas Locarno	:	24-01
Judul Desain	:	MEJA PENOPANG PASIEN
Nama Pemohon	:	Koninklijke Philips N.V.
Alamat Pemohon	:	High Tech Campus 52, 5656 AG Eindhoven, The Netherlands
Pendesain	:	SCHRAVEN, Eckhardt Henricus Matheus(NL), ZHUANG, Yan(CN)
Klaim	:	Bentuk, Konfigurasi
Nama Kuasa	:	Arifia Jauharia Fajra S.T., S.H.
Alamat Kuasa	:	Suite 701, Pondok lndah Office Tower 2 Jl. Sultan Iskandar Muda Kav. V-TA, Pondok lndah Jakarta 12310, Indonesia

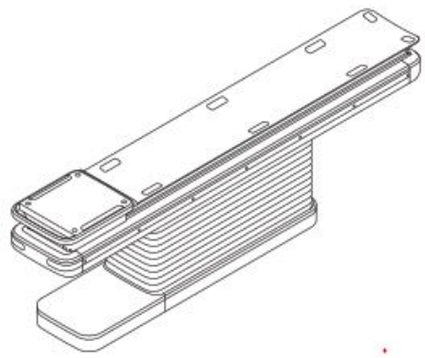

Nomor Permohonan	:	A00202101547
Tanggal Penerimaan	:	08-JUN-21
Prioritas	:	008325120-0008 16/12/2020 EM
Kelas Locarno	:	24-01
Judul Desain	:	MEJA PENOPANG PASIEN
Nama Pemohon	:	Koninklijke Philips N.V.
Alamat Pemohon	:	High Tech Campus 52, 5656 AG Eindhoven, The Netherlands
Pendesain	:	SCHRAVEN, Eckhardt Henricus Matheus(NL), ZHUANG, Yan(CN)
Klaim	:	Bentuk, Konfigurasi
Nama Kuasa	:	Arifia Jauharia Fajra S.T., S.H.
Alamat Kuasa	:	Suite 701, Pondok lndah Office Tower 2 Jl. Sultan Iskandar Muda Kav. V-TA, Pondok lndah Jakarta 12310, Indonesia

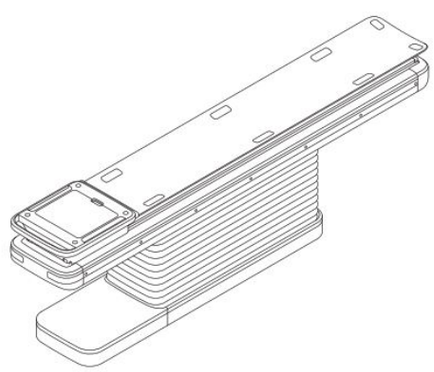

Nomor Permohonan	:	A00202101552
Tanggal Penerimaan	:	08-JUN-21
Prioritas	:	008331797-0001 17/12/2020 EP
Kelas Locarno	:	09-07
Judul Desain	:	POMPA
Nama Pemohon	:	Bayer Consumer Care AG
Alamat Pemohon	:	Peter Merian-Str. 84, 4052 Basel, CH - Switzerland
Pendesain	:	Mark Prommel(US), Pil Ho Chung(KR)
Klaim	:	Bentuk, Konfigurasi
Nama Kuasa	:	Daru Lukiantono S.H.
Alamat Kuasa	:	Hadiputranto, Hadinoto and Partners, Pacific Century Place Lt. 35, SCBD Lot 10, Jl. Jenderal Sudirman Kav. 52-53

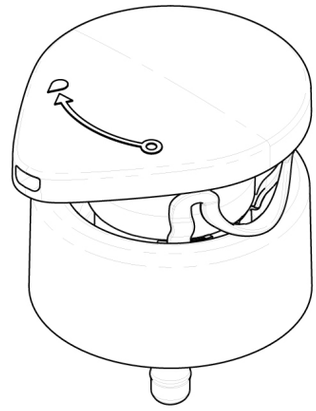

Nomor Permohonan	:	A00202101556
Tanggal Penerimaan	:	08-JUN-21
Prioritas	:	008332951-0001 17/12/2020 EM
Kelas Locarno	:	09-01
Judul Desain	:	BOTOL
Nama Pemohon	:	Bayer Consumer Care AG
Alamat Pemohon	:	Peter Merian-Str. 84, 4052 Basel, CH - Switzerland
Pendesain	:	Pil Ho Chung(KR), Mark Prommel(US)
Klaim	:	Bentuk, Konfigurasi
Nama Kuasa	:	Daru Lukiantono S.H.
Alamat Kuasa	:	Hadiputranto, Hadinoto and Partners, Pacific Century Place Lt. 35, SCBD Lot 10, Jl. Jenderal Sudirman Kav. 52-53

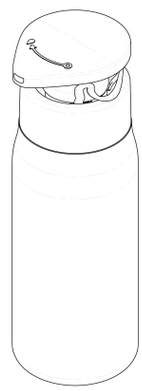

Nomor Permohonan	:	A00202101557
Tanggal Penerimaan	:	08-JUN-21
Prioritas	:	008332951-0002 17/12/2020 EM
Kelas Locarno	:	09-01
Judul Desain	:	BOTOL
Nama Pemohon	:	Bayer Consumer Care AG
Alamat Pemohon	:	Peter Merian-Str. 84, 4052 Basel, CH - Switzerland
Pendesain	:	Pil Ho Chung(KR), Mark Prommel(US)
Klaim	:	Bentuk, Konfigurasi
Nama Kuasa	:	Daru Lukiantono S.H.
Alamat Kuasa	:	Hadiputranto, Hadinoto and Partners, Pacific Century Place Lt. 35, SCBD Lot 10, Jl. Jenderal Sudirman Kav. 52-53

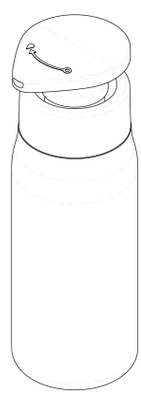

Nomor Permohonan	:	A00202101558
Tanggal Penerimaan	:	08-JUN-21
Prioritas	:	008332951-0003 17/12/2020 EM
Kelas Locarno	:	09-01
Judul Desain	:	BOTOL
Nama Pemohon	:	Bayer Consumer Care AG
Alamat Pemohon	:	Peter Merian-Str. 84, 4052 Basel, CH - Switzerland
Pendesain	:	Pil Ho Chung(KR), Mark Prommel(US)
Klaim	:	Bentuk, Konfigurasi, Komposisi Warna
Nama Kuasa	:	Daru Lukiantono S.H.
Alamat Kuasa	:	Hadiputranto, Hadinoto and Partners, Pacific Century Place Lt. 35, SCBD Lot 10, Jl. Jenderal Sudirman Kav. 52-53

Nomor Permohonan	:	A00202101559
Tanggal Penerimaan	:	08-JUN-21
Prioritas	:	008332951-0004 17/12/2020 EM
Kelas Locarno	:	09-01
Judul Desain	:	BOTOL
Nama Pemohon	:	Bayer Consumer Care AG
Alamat Pemohon	:	Peter Merian-Str. 84, 4052 Basel, CH - Switzerland
Pendesain	:	Mark Prommel(US), Pil Ho Chung(KR)
Klaim	:	Bentuk, Konfigurasi, Komposisi Warna
Nama Kuasa	:	Daru Lukiantono S.H.
Alamat Kuasa	:	Hadiputranto, Hadinoto and Partners, Pacific Century Place Lt. 35, SCBD Lot 10, Jl. Jenderal Sudirman Kav. 52-53

Nomor Permohonan	:	A00202101560
Tanggal Penerimaan	:	08-JUN-21
Prioritas	:	008332951-0005 17/12/2020 EM
Kelas Locarno	:	09-01
Judul Desain	:	BOTOL
Nama Pemohon	:	Bayer Consumer Care AG
Alamat Pemohon	:	Peter Merian-Str. 84, 4052 Basel, CH - Switzerland
Pendesain	:	Pil Ho Chung(KR), Mark Prommel(US)
Klaim	:	Bentuk, Konfigurasi, Komposisi Warna
Nama Kuasa	:	Daru Lukiantono S.H.
Alamat Kuasa	:	Hadiputranto, Hadinoto and Partners, Pacific Century Place Lt. 35, SCBD Lot 10, Jl. Jenderal Sudirman Kav. 52-53

Nomor Permohonan	:	A00202101561
Tanggal Penerimaan	:	08-JUN-21
Prioritas	:	008332951-0006 17/12/2020 EM
Kelas Locarno	:	09-01
Judul Desain	:	BOTOL
Nama Pemohon	:	Bayer Consumer Care AG
Alamat Pemohon	:	Peter Merian-Str. 84, 4052 Basel, CH - Switzerland
Pendesain	:	Pil Ho Chung(KR), Mark Prommel(US)
Klaim	:	Bentuk, Konfigurasi, Komposisi Warna
Nama Kuasa	:	Daru Lukiantono S.H.
Alamat Kuasa	:	Hadiputranto, Hadinoto and Partners, Pacific Century Place Lt. 35, SCBD Lot 10, Jl. Jenderal Sudirman Kav. 52-53

Nomor Permohonan	:	A00202101562
Tanggal Penerimaan	:	08-JUN-21
Prioritas	:	008332951-0007 17/12/2020 EM
Kelas Locarno	:	09-01
Judul Desain	:	BOTOL
Nama Pemohon	:	Bayer Consumer Care AG
Alamat Pemohon	:	Peter Merian-Str. 84, 4052 Basel, CH - Switzerland
Pendesain	:	Mark Prommel(US), Pil Ho Chung(KR)
Klaim	:	Bentuk, Konfigurasi, Komposisi Warna
Nama Kuasa	:	Daru Lukiantono S.H.
Alamat Kuasa	:	Hadiputranto, Hadinoto and Partners, Pacific Century Place Lt. 35, SCBD Lot 10, Jl. Jenderal Sudirman Kav. 52-53

Nomor Permohonan	:	A00202101563
Tanggal Penerimaan	:	08-JUN-21
Prioritas	:	008332951-0008 17/12/2020 EM
Kelas Locarno	:	09-01
Judul Desain	:	BOTOL
Nama Pemohon	:	Bayer Consumer Care AG
Alamat Pemohon	:	Peter Merian-Str. 84, 4052 Basel, CH - Switzerland
Pendesain	:	Mark Prommel(US), Pil Ho Chung(KR)
Klaim	:	Bentuk, Konfigurasi, Komposisi Warna
Nama Kuasa	:	Daru Lukiantono S.H.
Alamat Kuasa	:	Hadiputranto, Hadinoto and Partners, Pacific Century Place Lt. 35, SCBD Lot 10, Jl. Jenderal Sudirman Kav. 52-53

Nomor Permohonan	:	A00202101564
Tanggal Penerimaan	:	08-JUN-21
Prioritas	:	008332951-0009 17/12/2020 EM
Kelas Locarno	:	09-01
Judul Desain	:	BOTOL
Nama Pemohon	:	Bayer Consumer Care AG
Alamat Pemohon	:	Peter Merian-Str. 84, 4052 Basel, CH - Switzerland
Pendesain	:	Pil Ho Chung(KR), Mark Prommel(US)
Klaim	:	Bentuk, Konfigurasi, Komposisi Warna
Nama Kuasa	:	Daru Lukiantono S.H.
Alamat Kuasa	:	Hadiputranto, Hadinoto and Partners, Pacific Century Place Lt. 35, SCBD Lot 10, Jl. Jenderal Sudirman Kav. 52-53

Nomor Permohonan	:	A00202101565
Tanggal Penerimaan	:	08-JUN-21
Prioritas	:	008332951-0010 17/12/2020 EM
Kelas Locarno	:	09-01
Judul Desain	:	BOTOL
Nama Pemohon	:	Bayer Consumer Care AG
Alamat Pemohon	:	Peter Merian-Str. 84, 4052 Basel, CH - Switzerland
Pendesain	:	Mark Prommel(US), Pil Ho Chung(KR)
Klaim	:	Bentuk, Konfigurasi, Komposisi Warna
Nama Kuasa	:	Daru Lukiantono S.H.
Alamat Kuasa	:	Hadiputranto, Hadinoto and Partners, Pacific Century Place Lt. 35, SCBD Lot 10, Jl. Jenderal Sudirman Kav. 52-53

Nomor Permohonan	:	A00202101566
Tanggal Penerimaan	:	08-JUN-21
Prioritas	:	008332951-0011 17/12/2020 EM
Kelas Locarno	:	09-01
Judul Desain	:	BOTOL
Nama Pemohon	:	Bayer Consumer Care AG
Alamat Pemohon	:	Peter Merian-Str. 84, 4052 Basel, CH - Switzerland
Pendesain	:	Pil Ho Chung(KR), Mark Prommel(US)
Klaim	:	Bentuk, Konfigurasi, Komposisi Warna
Nama Kuasa	:	Daru Lukiantono S.H.
Alamat Kuasa	:	Hadiputranto, Hadinoto and Partners, Pacific Century Place Lt. 35, SCBD Lot 10, Jl. Jenderal Sudirman Kav. 52-53

Nomor Permohonan	:	A00202101567
Tanggal Penerimaan	:	08-JUN-21
Prioritas	:	008332951-0012 17/12/2020 EM
Kelas Locarno	:	09-01
Judul Desain	:	BOTOL
Nama Pemohon	:	Bayer Consumer Care AG
Alamat Pemohon	:	Peter Merian-Str. 84, 4052 Basel, CH - Switzerland
Pendesain	:	Pil Ho Chung(KR), Mark Prommel(US)
Klaim	:	Bentuk, Konfigurasi, Komposisi Warna
Nama Kuasa	:	Daru Lukiantono S.H.
Alamat Kuasa	:	Hadiputranto, Hadinoto and Partners, Pacific Century Place Lt. 35, SCBD Lot 10, Jl. Jenderal Sudirman Kav. 52-53

Nomor Permohonan	:	A00202101568
Tanggal Penerimaan	:	08-JUN-21
Prioritas	:	008332951-0013 17/12/2020 EM
Kelas Locarno	:	09-01
Judul Desain	:	BOTOL
Nama Pemohon	:	Bayer Consumer Care AG
Alamat Pemohon	:	Peter Merian-Str. 84, 4052 Basel, CH - Switzerland
Pendesain	:	Pil Ho Chung(KR), Mark Prommel(US)
Klaim	:	Bentuk, Konfigurasi, Komposisi Warna
Nama Kuasa	:	Daru Lukiantono S.H.
Alamat Kuasa	:	Hadiputranto, Hadinoto and Partners, Pacific Century Place Lt. 35, SCBD Lot 10, Jl. Jenderal Sudirman Kav. 52-53

Nomor Permohonan	:	A00202101569
Tanggal Penerimaan	:	08-JUN-21
Prioritas	:	008332951-0014 17/12/2020 EM
Kelas Locarno	:	09-01
Judul Desain	:	BOTOL
Nama Pemohon	:	Bayer Consumer Care AG
Alamat Pemohon	:	Peter Merian-Str. 84, 4052 Basel, CH - Switzerland
Pendesain	:	Pil Ho Chung(KR), Mark Prommel(US)
Klaim	:	Bentuk, Konfigurasi, Komposisi Warna
Nama Kuasa	:	Daru Lukiantono S.H.
Alamat Kuasa	:	Hadiputranto, Hadinoto and Partners, Pacific Century Place Lt. 35, SCBD Lot 10, Jl. Jenderal Sudirman Kav. 52-53

Nomor Permohonan	:	A00202101570
Tanggal Penerimaan	:	08-JUN-21
Prioritas	:	008332951-0015 17/12/2020 EM
Kelas Locarno	:	09-01
Judul Desain	:	BOTOL
Nama Pemohon	:	Bayer Consumer Care AG
Alamat Pemohon	:	Peter Merian-Str. 84, 4052 Basel, CH - Switzerland
Pendesain	:	Pil Ho Chung(KR), Mark Prommel(US)
Klaim	:	Bentuk, Konfigurasi, Komposisi Warna
Nama Kuasa	:	Daru Lukiantono S.H.
Alamat Kuasa	:	Hadiputranto, Hadinoto and Partners, Pacific Century Place Lt. 35, SCBD Lot 10, Jl. Jenderal Sudirman Kav. 52-53

Nomor Permohonan	:	A00202101571
Tanggal Penerimaan	:	08-JUN-21
Prioritas	:	008332951-0016 17/12/2020 EM
Kelas Locarno	:	09-01
Judul Desain	:	BOTOL
Nama Pemohon	:	Bayer Consumer Care AG
Alamat Pemohon	:	Peter Merian-Str. 84, 4052 Basel, CH - Switzerland
Pendesain	:	Mark Prommel(US), Pil Ho Chung(KR)
Klaim	:	Bentuk, Konfigurasi, Komposisi Warna
Nama Kuasa	:	Daru Lukiantono S.H.
Alamat Kuasa	:	Hadiputranto, Hadinoto and Partners, Pacific Century Place Lt. 35, SCBD Lot 10, Jl. Jenderal Sudirman Kav. 52-53

Nomor Permohonan	:	A00202101572
Tanggal Penerimaan	:	08-JUN-21
Prioritas	:	008332951-0017 17/12/2020 EM
Kelas Locarno	:	09-01
Judul Desain	:	BOTOL
Nama Pemohon	:	Bayer Consumer Care AG
Alamat Pemohon	:	Peter Merian-Str. 84, 4052 Basel, CH - Switzerland
Pendesain	:	Pil Ho Chung(KR), Mark Prommel(US)
Klaim	:	Bentuk, Konfigurasi, Komposisi Warna
Nama Kuasa	:	Daru Lukiantono S.H.
Alamat Kuasa	:	Hadiputranto, Hadinoto and Partners, Pacific Century Place Lt. 35, SCBD Lot 10, Jl. Jenderal Sudirman Kav. 52-53

Nomor Permohonan	:	A00202101573
Tanggal Penerimaan	:	08-JUN-21
Prioritas	:	008332951-0018 17/12/2020 EM
Kelas Locarno	:	09-01
Judul Desain	:	BOTOL
Nama Pemohon	:	Bayer Consumer Care AG
Alamat Pemohon	:	Peter Merian-Str. 84, 4052 Basel, CH - Switzerland
Pendesain	:	Pil Ho Chung(KR), Mark Prommel(US)
Klaim	:	Bentuk, Konfigurasi, Komposisi Warna
Nama Kuasa	:	Daru Lukiantono S.H.
Alamat Kuasa	:	Hadiputranto, Hadinoto and Partners, Pacific Century Place Lt. 35, SCBD Lot 10, Jl. Jenderal Sudirman Kav. 52-53

Nomor Permohonan	:	A00202101574
Tanggal Penerimaan	:	08-JUN-21
Prioritas	:	008332951-0019 17/12/2020 EM
Kelas Locarno	:	09-01
Judul Desain	:	BOTOL
Nama Pemohon	:	Bayer Consumer Care AG
Alamat Pemohon	:	Peter Merian-Str. 84, 4052 Basel, CH - Switzerland
Pendesain	:	Pil Ho Chung(KR), Mark Prommel(US)
Klaim	:	Bentuk, Konfigurasi, Komposisi Warna
Nama Kuasa	:	Daru Lukiantono S.H.
Alamat Kuasa	:	Hadiputranto, Hadinoto and Partners, Pacific Century Place Lt. 35, SCBD Lot 10, Jl. Jenderal Sudirman Kav. 52-53

Nomor Permohonan	:	A00202101575
Tanggal Penerimaan	:	08-JUN-21
Prioritas	:	008332951-0020 17/12/2020 EM
Kelas Locarno	:	09-01
Judul Desain	:	BOTOL
Nama Pemohon	:	Bayer Consumer Care AG
Alamat Pemohon	:	Peter Merian-Str. 84, 4052 Basel, CH - Switzerland
Pendesain	:	Mark Prommel(US), Pil Ho Chung(KR)
Klaim	:	Bentuk, Konfigurasi, Komposisi Warna
Nama Kuasa	:	Daru Lukiantono S.H.
Alamat Kuasa	:	Hadiputranto, Hadinoto and Partners, Pacific Century Place Lt. 35, SCBD Lot 10, Jl. Jenderal Sudirman Kav. 52-53

Nomor Permohonan	:	A00202101576
Tanggal Penerimaan	:	08-JUN-21
Prioritas	:	008332951-0021 17/12/2020 EM
Kelas Locarno	:	09-01
Judul Desain	:	BOTOL
Nama Pemohon	:	Bayer Consumer Care AG
Alamat Pemohon	:	Peter Merian-Str. 84, 4052 Basel, CH - Switzerland
Pendesain	:	Pil Ho Chung(KR), Mark Prommel(US)
Klaim	:	Bentuk, Konfigurasi, Komposisi Warna
Nama Kuasa	:	Daru Lukiantono S.H.
Alamat Kuasa	:	Hadiputranto, Hadinoto and Partners, Pacific Century Place Lt. 35, SCBD Lot 10, Jl. Jenderal Sudirman Kav. 52-53

Nomor Permohonan	:	A00202101577
Tanggal Penerimaan	:	08-JUN-21
Prioritas	:	008332951-0022 17/12/2020 EM
Kelas Locarno	:	09-01
Judul Desain	:	BOTOL
Nama Pemohon	:	Bayer Consumer Care AG
Alamat Pemohon	:	Peter Merian-Str. 84, 4052 Basel, CH - Switzerland
Pendesain	:	Pil Ho Chung(KR), Mark Prommel(US)
Klaim	:	Bentuk, Konfigurasi, Komposisi Warna
Nama Kuasa	:	Daru Lukiantono S.H.
Alamat Kuasa	:	Hadiputranto, Hadinoto and Partners, Pacific Century Place Lt. 35, SCBD Lot 10, Jl. Jenderal Sudirman Kav. 52-53

Nomor Permohonan	:	A00202101578
Tanggal Penerimaan	:	08-JUN-21
Prioritas	:	008332951-0023 17/12/2020 EM
Kelas Locarno	:	09-01
Judul Desain	:	BOTOL
Nama Pemohon	:	Bayer Consumer Care AG
Alamat Pemohon	:	Peter Merian-Str. 84, 4052 Basel, CH - Switzerland
Pendesain	:	Pil Ho Chung(KR), Mark Prommel(US)
Klaim	:	Bentuk, Konfigurasi, Komposisi Warna
Nama Kuasa	:	Daru Lukiantono S.H.
Alamat Kuasa	:	Hadiputranto, Hadinoto and Partners, Pacific Century Place Lt. 35, SCBD Lot 10, Jl. Jenderal Sudirman Kav. 52-53

Nomor Permohonan	:	A00202101579
Tanggal Penerimaan	:	08-JUN-21
Prioritas	:	008332951-00024 17/12/2020 EM
Kelas Locarno	:	09-01
Judul Desain	:	BOTOL
Nama Pemohon	:	Bayer Consumer Care AG
Alamat Pemohon	:	Peter Merian-Str. 84, 4052 Basel, CH - Switzerland
Pendesain	:	Pil Ho Chung(KR), Mark Prommel(US)
Klaim	:	Bentuk, Konfigurasi, Komposisi Warna
Nama Kuasa	:	Daru Lukiantono S.H.
Alamat Kuasa	:	Hadiputranto, Hadinoto and Partners, Pacific Century Place Lt. 35, SCBD Lot 10, Jl. Jenderal Sudirman Kav. 52-53

Nomor Permohonan	:	A00202101588
Tanggal Penerimaan	:	09-JUN-21
Prioritas	:	202030757064.2 09/12/2020 CN
Kelas Locarno	:	14-01
Judul Desain	:	ALAT PENDENGAR
Nama Pemohon	:	BEIJING XIAOMI MOBILE SOFTWARE CO., LTD.
Alamat Pemohon	:	No. 018, Floor 8, Building 6, Yard 33, Middle Xierqi Road, Haidian District, Beijing 100085, China
Pendesain	:	HUANG, Jiasheng(CN), ZHU, Yin(CN), WEI, Xu(CN), LI, Chuangqi(CN), WANG, Jingxiang(CN), XIANG, Diyun(CN)
Klaim	:	Bentuk, Konfigurasi
Nama Kuasa	:	Nadia Am Badar S.H.
Alamat Kuasa	:	Jalan Wahid Hasyim No. 14, Jakarta Pusat

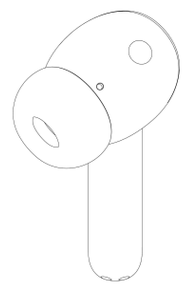

Nomor Permohonan	:	A00202101589
Tanggal Penerimaan	:	09-JUN-21
Prioritas	:	008325120-0011 16/12/2020 EM
Kelas Locarno	:	24-01
Judul Desain	:	MEJA PENOPANG PASIEN
Nama Pemohon	:	Koninklijke Philips N.V.
Alamat Pemohon	:	High Tech Campus 52, 5656 AG Eindhoven, The Netherlands
Pendesain	:	SCHRAVEN, Eckhardt Henricus Matheus(NL), ZHUANG, Yan(CN)
Klaim	:	Bentuk, Konfigurasi
Nama Kuasa	:	Arifia Jauharia Fajra S.T., S.H.
Alamat Kuasa	:	Suite 701, Pondok lndah Office Tower 2 Jl. Sultan Iskandar Muda Kav. V-TA, Pondok lndah Jakarta 12310, Indonesia

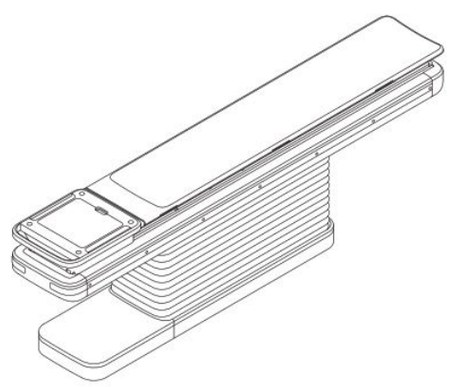

Nomor Permohonan	:	A00202101590
Tanggal Penerimaan	:	09-JUN-21
Prioritas	:	008325120-0012 16/12/2020 EM
Kelas Locarno	:	24-01
Judul Desain	:	MEJA PENOPANG PASIEN
Nama Pemohon	:	Koninklijke Philips N.V.
Alamat Pemohon	:	High Tech Campus 52, 5656 AG Eindhoven, The Netherlands
Pendesain	:	SCHRAVEN, Eckhardt Henricus Matheus(NL), ZHUANG, Yan(CN)
Klaim	:	Bentuk, Konfigurasi
Nama Kuasa	:	Arifia Jauharia Fajra S.T., S.H.
Alamat Kuasa	:	Suite 701, Pondok lndah Office Tower 2 Jl. Sultan Iskandar Muda Kav. V-TA, Pondok lndah Jakarta 12310, Indonesia

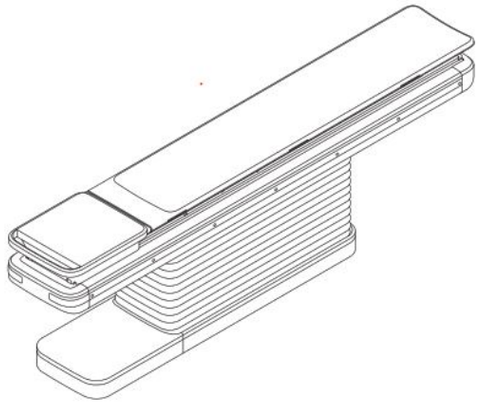

Nomor Permohonan	:	A00202101591
Tanggal Penerimaan	:	09-JUN-21
Prioritas	:	008325120-0013 16/12/2020 EM
Kelas Locarno	:	24-01
Judul Desain	:	MEJA PENOPANG PASIEN
Nama Pemohon	:	Koninklijke Philips N.V.
Alamat Pemohon	:	High Tech Campus 52, 5656 AG Eindhoven, The Netherlands
Pendesain	:	SCHRAVEN, Eckhardt Henricus Matheus(NL), ZHUANG, Yan(CN)
Klaim	:	Bentuk, Konfigurasi
Nama Kuasa	:	Arifia Jauharia Fajra S.T., S.H.
Alamat Kuasa	:	Suite 701, Pondok lndah Office Tower 2 Jl. Sultan Iskandar Muda Kav. V-TA, Pondok lndah Jakarta 12310, Indonesia

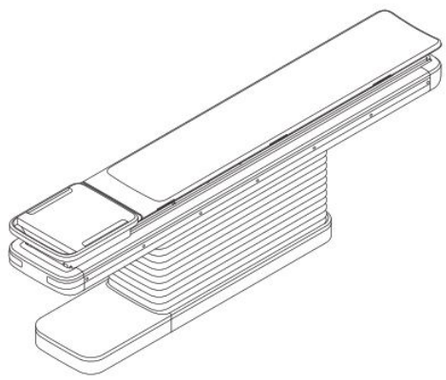

Nomor Permohonan	:	A00202101592
Tanggal Penerimaan	:	09-JUN-21
Prioritas	:	008325120-0014 16/12/2020 EM
Kelas Locarno	:	24-01
Judul Desain	:	MEJA PENOPANG PASIEN
Nama Pemohon	:	Koninklijke Philips N.V.
Alamat Pemohon	:	High Tech Campus 52, 5656 AG Eindhoven, The Netherlands
Pendesain	:	SCHRAVEN, Eckhardt Henricus Matheus(NL), ZHUANG, Yan(CN)
Klaim	:	Bentuk, Konfigurasi
Nama Kuasa	:	Arifia Jauharia Fajra S.T., S.H.
Alamat Kuasa	:	Suite 701, Pondok lndah Office Tower 2 Jl. Sultan Iskandar Muda Kav. V-TA, Pondok lndah Jakarta 12310, Indonesia

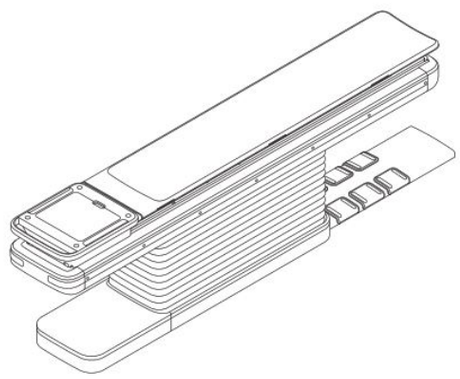

Nomor Permohonan	:	A00202101600
Tanggal Penerimaan	:	10-JUN-21
Prioritas	:	008325120-0015 16/12/2020 EM
Kelas Locarno	:	24-01
Judul Desain	:	MEJA PENOPANG PASIEN
Nama Pemohon	:	Koninklijke Philips N.V.
Alamat Pemohon	:	High Tech Campus 52, 5656 AG Eindhoven, The Netherlands
Pendesain	:	SCHRAVEN, Eckhardt Henricus Matheus(NL), ZHUANG, Yan(CN)
Klaim	:	Bentuk, Konfigurasi
Nama Kuasa	:	Arifia Jauharia Fajra S.T., S.H.
Alamat Kuasa	:	Suite 701, Pondok lndah Office Tower 2 Jl. Sultan Iskandar Muda Kav. V-TA, Pondok lndah Jakarta 12310, Indonesia

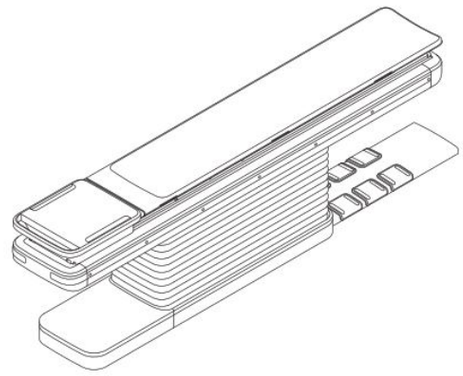

Nomor Permohonan	:	A00202101601
Tanggal Penerimaan	:	10-JUN-21
Prioritas	:	008325120-0016 16/12/2020 EM
Kelas Locarno	:	24-01
Judul Desain	:	MEJA PENOPANG PASIEN
Nama Pemohon	:	Koninklijke Philips N.V.
Alamat Pemohon	:	High Tech Campus 52, 5656 AG Eindhoven, The Netherlands
Pendesain	:	SCHRAVEN, Eckhardt Henricus Matheus(NL), ZHUANG, Yan(CN)
Klaim	:	Bentuk, Konfigurasi
Nama Kuasa	:	Arifia Jauharia Fajra S.T., S.H.
Alamat Kuasa	:	Suite 701, Pondok lndah Office Tower 2 Jl. Sultan Iskandar Muda Kav. V-TA, Pondok lndah Jakarta 12310, Indonesia

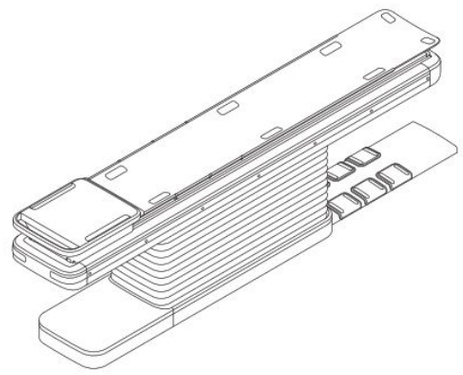

Nomor Permohonan	:	A00202101607
Tanggal Penerimaan	:	10-JUN-21
Prioritas	:	008325120-0017 16/12/2020 EM
Kelas Locarno	:	24-01
Judul Desain	:	MEJA PENOPANG PASIEN
Nama Pemohon	:	Koninklijke Philips N.V.
Alamat Pemohon	:	High Tech Campus 52, 5656 AG Eindhoven, The Netherlands
Pendesain	:	SCHRAVEN, Eckhardt Henricus Matheus(NL), ZHUANG, Yan(CN)
Klaim	:	Bentuk, Konfigurasi
Nama Kuasa	:	Arifia Jauharia Fajra S.T., S.H.
Alamat Kuasa	:	Suite 701, Pondok lndah Office Tower 2 Jl. Sultan Iskandar Muda Kav. V-TA, Pondok lndah Jakarta 12310, Indonesia

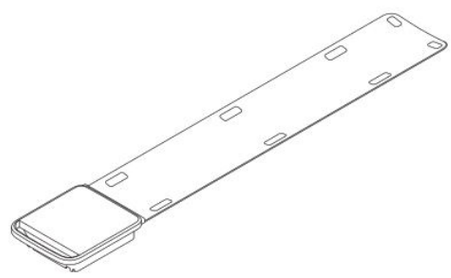

Nomor Permohonan	:	A00202101608
Tanggal Penerimaan	:	10-JUN-21
Prioritas	:	008325120-0018 16/12/2020 EM
Kelas Locarno	:	24-01
Judul Desain	:	MEJA PENOPANG PASIEN
Nama Pemohon	:	Koninklijke Philips N.V.
Alamat Pemohon	:	High Tech Campus 52, 5656 AG Eindhoven, The Netherlands
Pendesain	:	SCHRAVEN, Eckhardt Henricus Matheus(NL), ZHUANG, Yan(CN)
Klaim	:	Bentuk, Konfigurasi
Nama Kuasa	:	Arifia Jauharia Fajra S.T., S.H.
Alamat Kuasa	:	Suite 701, Pondok lndah Office Tower 2 Jl. Sultan Iskandar Muda Kav. V-TA, Pondok lndah Jakarta 12310, Indonesia

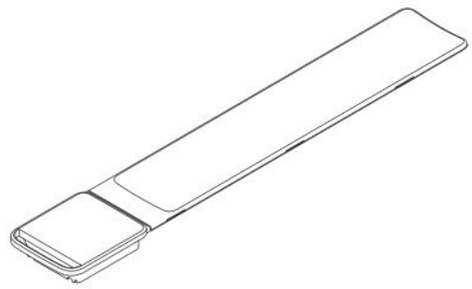

Nomor Permohonan	:	A00202101651
Tanggal Penerimaan	:	15-JUN-21
Prioritas	:	-
Kelas Locarno	:	02-04
Judul Desain	:	TUMIT SEPATU
Nama Pemohon	:	CHRISTIAN DIOR COUTURE
Alamat Pemohon	:	30 Avenue Montaigne, 75008 Paris FRANCE
Pendesain	:	GRAZIA CHIURI, Maria(FR)
Klaim	:	Bentuk, Konfigurasi
Nama Kuasa	:	Arifia Jauharia Fajra S.T., S.H.
Alamat Kuasa	:	Suite 701, Pondok lndah Office Tower 2 Jl. Sultan Iskandar Muda Kav. V-TA, Pondok lndah Jakarta 12310, Indonesia

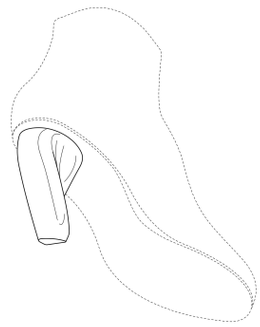

Nomor Permohonan	:	A00202101727
Tanggal Penerimaan	:	21-JUN-21
Prioritas	:	008451306-0001 04/03/2021 EM
Kelas Locarno	:	04-02
Judul Desain	:	SIKAT GIGI (TOOTHBRUSH)
Nama Pemohon	:	Unilever IP Holdings B.V.
Alamat Pemohon	:	Weena 455 3013 AL Rotterdam Netherlands
Pendesain	:	Heting ZHOU(CN), Saihong SHENG(CN), Shih Ling Cristina TANG(TW)
Klaim	:	Bentuk, Konfigurasi
Nama Kuasa	:	Arifia Jauharia Fajra S.T., S.H.
Alamat Kuasa	:	Suite 701, Pondok lndah Office Tower 2 Jl. Sultan Iskandar Muda Kav. V-TA, Pondok lndah Jakarta 12310, Indonesia

---

Nomor Permohonan	:	A00202101729
Tanggal Penerimaan	:	21-JUN-21
Prioritas	:	008451306-0003 04/03/2021 EM
Kelas Locarno	:	04-02
Judul Desain	:	SIKAT GIGI (TOOTHBRUSH)
Nama Pemohon	:	Unilever IP Holdings B.V.
Alamat Pemohon	:	Weena 455 3013 AL Rotterdam Netherlands
Pendesain	:	Saihong SHENG(CN), Shih Ling Cristina TANG(TW), Heting ZHOU(CN)
Klaim	:	Bentuk, Konfigurasi
Nama Kuasa	:	Arifia Jauharia Fajra S.T., S.H.
Alamat Kuasa	:	Suite 701, Pondok lndah Office Tower 2 Jl. Sultan Iskandar Muda Kav. V-TA, Pondok lndah Jakarta 12310, Indonesia

---

Nomor Permohonan	:	A00202101731
Tanggal Penerimaan	:	21-JUN-21
Prioritas	:	008451306-0004 04/03/2021 EM
Kelas Locarno	:	04-02
Judul Desain	:	SIKAT GIGI (TOOTHBRUSH)
Nama Pemohon	:	Unilever IP Holdings B.V.
Alamat Pemohon	:	Weena 455, 3013 AL Rotterdam Netherlands
Pendesain	:	Saihong SHENG(CN), Shih Ling Cristina TANG(TW), Heting ZHOU(CN)
Klaim	:	Bentuk, Konfigurasi
Nama Kuasa	:	Arifia Jauharia Fajra S.T., S.H.
Alamat Kuasa	:	Suite 701, Pondok lndah Office Tower 2 Jl. Sultan Iskandar Muda Kav. V-TA, Pondok lndah Jakarta 12310, Indonesia

---

Nomor Permohonan	:	A00202101831
Tanggal Penerimaan	:	30-JUN-21
Prioritas	:	008375331-0001 30/12/2020 EM
Kelas Locarno	:	32-00
Judul Desain	:	LOGO VI
Nama Pemohon	:	N.V. NUTRICIA
Alamat Pemohon	:	Eerste Stationsstraat 186, NL-2712 HM Zoetermeer, The Netherlands
Pendesain	:	James Giles(GB), Luke Ferrand(GB), Dan Walk(GB)
Klaim	:	Komposisi Garis, Komposisi Warna
Nama Kuasa	:	Daru Lukiantono S.H.
Alamat Kuasa	:	Hadiputranto, Hadinoto and Partners, Pacific Century Place Lt. 35, SCBD Lot 10, Jl. Jenderal Sudirman Kav. 52-53

Nomor Permohonan	:	A00202101832
Tanggal Penerimaan	:	30-JUN-21
Prioritas	:	008375331-0002 30/12/2020 EM
Kelas Locarno	:	32-00
Judul Desain	:	LOGO VI
Nama Pemohon	:	N.V. NUTRICIA
Alamat Pemohon	:	Eerste Stationsstraat 186, NL-2712 HM Zoetermeer, The Netherlands
Pendesain	:	James Giles(GB), Luke Ferrand(GB), Dan Walk(GB)
Klaim	:	Komposisi Garis, Komposisi Warna
Nama Kuasa	:	Daru Lukiantono S.H.
Alamat Kuasa	:	Hadiputranto, Hadinoto and Partners, Pacific Century Place Lt. 35, SCBD Lot 10, Jl. Jenderal Sudirman Kav. 52-53

Nomor Permohonan	:	A00202101833
Tanggal Penerimaan	:	30-JUN-21
Prioritas	:	008375331-0003 30/12/2020 EM
Kelas Locarno	:	32-00
Judul Desain	:	LOGO VI
Nama Pemohon	:	N.V. NUTRICIA
Alamat Pemohon	:	Eerste Stationsstraat 186, NL-2712 HM Zoetermeer, The Netherlands
Pendesain	:	James Giles(GB), Luke Ferrand(GB), Dan Walk(GB)
Klaim	:	Komposisi Garis, Komposisi Warna
Nama Kuasa	:	Daru Lukiantono S.H.
Alamat Kuasa	:	Hadiputranto, Hadinoto and Partners, Pacific Century Place Lt. 35, SCBD Lot 10, Jl. Jenderal Sudirman Kav. 52-53

Nomor Permohonan	:	A00202101834
Tanggal Penerimaan	:	30-JUN-21
Prioritas	:	008375331-0004 30/12/2020 EM
Kelas Locarno	:	32-00
Judul Desain	:	LOGO VI
Nama Pemohon	:	N.V. NUTRICIA
Alamat Pemohon	:	Eerste Stationsstraat 186, NL-2712 HM Zoetermeer, The Netherlands
Pendesain	:	Luke Ferrand(GB), Dan Walk(GB), James Giles(GB)
Klaim	:	Komposisi Garis, Komposisi Warna
Nama Kuasa	:	Daru Lukiantono S.H.
Alamat Kuasa	:	Hadiputranto, Hadinoto and Partners, Pacific Century Place Lt. 35, SCBD Lot 10, Jl. Jenderal Sudirman Kav. 52-53

Nomor Permohonan	:	A00202101837
Tanggal Penerimaan	:	30-JUN-21
Prioritas	:	008375331-0005 30/12/2020 EM
Kelas Locarno	:	32-00
Judul Desain	:	LOGO VI
Nama Pemohon	:	N.V. NUTRICIA
Alamat Pemohon	:	Eerste Stationsstraat 186, NL-2712 HM Zoetermeer, The Netherlands
Pendesain	:	James Giles(GB), Dan Walk(GB), Luke Ferrand(GB)
Klaim	:	Komposisi Garis, Komposisi Warna
Nama Kuasa	:	Daru Lukiantono S.H.
Alamat Kuasa	:	Hadiputranto, Hadinoto and Partners, Pacific Century Place Lt. 35, SCBD Lot 10, Jl. Jenderal Sudirman Kav. 52-53

Nomor Permohonan	:	A00202101838
Tanggal Penerimaan	:	30-JUN-21
Prioritas	:	008375331-0006 30/12/2020 EM
Kelas Locarno	:	32-00
Judul Desain	:	LOGO VI
Nama Pemohon	:	N.V. NUTRICIA
Alamat Pemohon	:	Eerste Stationsstraat 186, NL-2712 HM Zoetermeer, The Netherlands
Pendesain	:	Luke Ferrand(GB), Dan Walk(GB), James Giles(GB)
Klaim	:	Komposisi Garis, Komposisi Warna
Nama Kuasa	:	Daru Lukiantono S.H.
Alamat Kuasa	:	Hadiputranto, Hadinoto and Partners, Pacific Century Place Lt. 35, SCBD Lot 10, Jl. Jenderal Sudirman Kav. 52-53

Nomor Permohonan	:	A00202101839
Tanggal Penerimaan	:	30-JUN-21
Prioritas	:	008375331-0007 30/12/2020 EM
Kelas Locarno	:	32-00
Judul Desain	:	LOGO VI
Nama Pemohon	:	N.V. NUTRICIA
Alamat Pemohon	:	Eerste Stationsstraat 186, NL-2712 HM Zoetermeer, The Netherlands
Pendesain	:	James Giles(GB), Luke Ferrand(GB), Dan Walk(GB)
Klaim	:	Komposisi Garis, Komposisi Warna
Nama Kuasa	:	Daru Lukiantono S.H.
Alamat Kuasa	:	Hadiputranto, Hadinoto and Partners, Pacific Century Place Lt. 35, SCBD Lot 10, Jl. Jenderal Sudirman Kav. 52-53

Nomor Permohonan	:	A00202101840
Tanggal Penerimaan	:	30-JUN-21
Prioritas	:	008375331-0008 30/12/2020 EM
Kelas Locarno	:	32-00
Judul Desain	:	LOGO VI
Nama Pemohon	:	N.V. NUTRICIA
Alamat Pemohon	:	Eerste Stationsstraat 186, NL-2712 HM Zoetermeer, The Netherlands
Pendesain	:	James Giles(GB), Luke Ferrand(GB), Dan Walk(GB)
Klaim	:	Komposisi Garis, Komposisi Warna
Nama Kuasa	:	Daru Lukiantono S.H.
Alamat Kuasa	:	Hadiputranto, Hadinoto and Partners, Pacific Century Place Lt. 35, SCBD Lot 10, Jl. Jenderal Sudirman Kav. 52-53

Nomor Permohonan	:	A00202101841
Tanggal Penerimaan	:	30-JUN-21
Prioritas	:	008375331-0009 30/12/2020 EM
Kelas Locarno	:	32-00
Judul Desain	:	LOGO VI
Nama Pemohon	:	N.V. NUTRICIA
Alamat Pemohon	:	Eerste Stationsstraat 186, NL-2712 HM Zoetermeer, The Netherlands
Pendesain	:	James Giles(GB), Luke Ferrand(GB), Dan Walk(GB)
Klaim	:	Komposisi Garis, Komposisi Warna
Nama Kuasa	:	Daru Lukiantono S.H.
Alamat Kuasa	:	Hadiputranto, Hadinoto and Partners, Pacific Century Place Lt. 35, SCBD Lot 10, Jl. Jenderal Sudirman Kav. 52-53

Nomor Permohonan	:	A00202101842
Tanggal Penerimaan	:	30-JUN-21
Prioritas	:	008375331-0010 30/12/2020 EM
Kelas Locarno	:	32-00
Judul Desain	:	LOGO VI
Nama Pemohon	:	N.V. NUTRICIA
Alamat Pemohon	:	Eerste Stationsstraat 186, NL-2712 HM Zoetermeer, The Netherlands
Pendesain	:	James Giles(GB), Luke Ferrand(GB), Dan Walk(GB)
Klaim	:	Komposisi Garis, Komposisi Warna
Nama Kuasa	:	Daru Lukiantono S.H.
Alamat Kuasa	:	Hadiputranto, Hadinoto and Partners, Pacific Century Place Lt. 35, SCBD Lot 10, Jl. Jenderal Sudirman Kav. 52-53

Nomor Permohonan	:	A00202101844
Tanggal Penerimaan	:	30-JUN-21
Prioritas	:	008375331-0012 30/12/2020 EM
Kelas Locarno	:	32-00
Judul Desain	:	LOGO VI
Nama Pemohon	:	N.V. NUTRICIA
Alamat Pemohon	:	Eerste Stationsstraat 186, NL-2712 HM Zoetermeer, The Netherlands
Pendesain	:	James Giles(GB), Luke Ferrand(GB), Dan Walk(GB)
Klaim	:	Komposisi Garis, Komposisi Warna
Nama Kuasa	:	Daru Lukiantono S.H.
Alamat Kuasa	:	Hadiputranto, Hadinoto and Partners, Pacific Century Place Lt. 35, SCBD Lot 10, Jl. Jenderal Sudirman Kav. 52-53

Nomor Permohonan	:	A00202101845
Tanggal Penerimaan	:	30-JUN-21
Prioritas	:	008375331-0013 30/12/2020 EM
Kelas Locarno	:	32-00
Judul Desain	:	LOGO VI
Nama Pemohon	:	N.V. NUTRICIA
Alamat Pemohon	:	Eerste Stationsstraat 186, NL-2712 HM Zoetermeer, The Netherlands
Pendesain	:	James Giles(GB), Luke Ferrand(GB), Dan Walk(GB)
Klaim	:	Komposisi Garis, Komposisi Warna
Nama Kuasa	:	Daru Lukiantono S.H.
Alamat Kuasa	:	Hadiputranto, Hadinoto and Partners, Pacific Century Place Lt. 35, SCBD Lot 10, Jl. Jenderal Sudirman Kav. 52-53

Nomor Permohonan	:	A00202101846
Tanggal Penerimaan	:	30-JUN-21
Prioritas	:	008375331-0014 30/12/2020 EM
Kelas Locarno	:	32-00
Judul Desain	:	LOGO VI
Nama Pemohon	:	N.V. NUTRICIA
Alamat Pemohon	:	Eerste Stationsstraat 186, NL-2712 HM Zoetermeer, The Netherlands
Pendesain	:	James Giles(GB), Dan Walk(GB), Luke Ferrand(GB)
Klaim	:	Komposisi Garis, Komposisi Warna
Nama Kuasa	:	Daru Lukiantono S.H.
Alamat Kuasa	:	Hadiputranto, Hadinoto and Partners, Pacific Century Place Lt. 35, SCBD Lot 10, Jl. Jenderal Sudirman Kav. 52-53

Nomor Permohonan	:	A00202101847
Tanggal Penerimaan	:	30-JUN-21
Prioritas	:	008375331-0015 30/12/2020 EM
Kelas Locarno	:	32-00
Judul Desain	:	LOGO VI
Nama Pemohon	:	N.V. NUTRICIA
Alamat Pemohon	:	Eerste Stationsstraat 186, NL-2712 HM Zoetermeer, The Netherlands
Pendesain	:	James Giles(GB), Luke Ferrand(GB), Dan Walk(GB)
Klaim	:	Komposisi Garis, Komposisi Warna
Nama Kuasa	:	Daru Lukiantono S.H.
Alamat Kuasa	:	Hadiputranto, Hadinoto and Partners, Pacific Century Place Lt. 35, SCBD Lot 10, Jl. Jenderal Sudirman Kav. 52-53

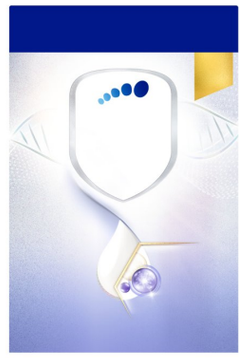

Nomor Permohonan	:	A00202101848
Tanggal Penerimaan	:	30-JUN-21
Prioritas	:	008375331-0016 30/12/2020 EM
Kelas Locarno	:	32-00
Judul Desain	:	LOGO VI
Nama Pemohon	:	N.V. NUTRICIA
Alamat Pemohon	:	Eerste Stationsstraat 186, NL-2712 HM Zoetermeer, The Netherlands
Pendesain	:	James Giles(GB), Luke Ferrand(GB), Dan Walk(GB)
Klaim	:	Komposisi Garis, Komposisi Warna
Nama Kuasa	:	Daru Lukiantono S.H.
Alamat Kuasa	:	Hadiputranto, Hadinoto and Partners, Pacific Century Place Lt. 35, SCBD Lot 10, Jl. Jenderal Sudirman Kav. 52-53

Nomor Permohonan	:	A00202101849
Tanggal Penerimaan	:	30-JUN-21
Prioritas	:	008375331-0017 30/12/2020 EM
Kelas Locarno	:	32-00
Judul Desain	:	LOGO VI
Nama Pemohon	:	N.V. NUTRICIA
Alamat Pemohon	:	Eerste Stationsstraat 186, NL-2712 HM Zoetermeer, The Netherlands
Pendesain	:	James Giles(GB), Luke Ferrand(GB), Dan Walk(GB)
Klaim	:	Komposisi Garis, Komposisi Warna
Nama Kuasa	:	Daru Lukiantono S.H.
Alamat Kuasa	:	Hadiputranto, Hadinoto and Partners, Pacific Century Place Lt. 35, SCBD Lot 10, Jl. Jenderal Sudirman Kav. 52-53

Nomor Permohonan	:	A00202101850
Tanggal Penerimaan	:	30-JUN-21
Prioritas	:	008375331-0018 30/12/2020 EM
Kelas Locarno	:	32-00
Judul Desain	:	LOGO VI
Nama Pemohon	:	N.V. NUTRICIA
Alamat Pemohon	:	Eerste Stationsstraat 186, NL-2712 HM Zoetermeer, The Netherlands
Pendesain	:	James Giles(GB), Luke Ferrand(GB), Dan Walk(GB)
Klaim	:	Komposisi Garis, Komposisi Warna
Nama Kuasa	:	Daru Lukiantono S.H.
Alamat Kuasa	:	Hadiputranto, Hadinoto and Partners, Pacific Century Place Lt. 35, SCBD Lot 10, Jl. Jenderal Sudirman Kav. 52-53

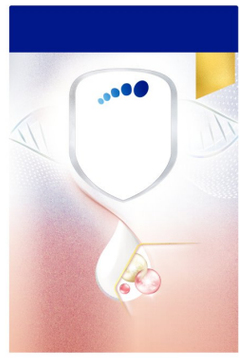

Nomor Permohonan	:	A00202101851
Tanggal Penerimaan	:	30-JUN-21
Prioritas	:	008375331-0019 30/12/2020 EM
Kelas Locarno	:	32-00
Judul Desain	:	LOGO VI
Nama Pemohon	:	N.V. NUTRICIA
Alamat Pemohon	:	Eerste Stationsstraat 186, NL-2712 HM Zoetermeer, The Netherlands
Pendesain	:	Dan Walk(GB), James Giles(GB), Luke Ferrand(GB)
Klaim	:	Komposisi Garis, Komposisi Warna
Nama Kuasa	:	Daru Lukiantono S.H.
Alamat Kuasa	:	Hadiputranto, Hadinoto and Partners, Pacific Century Place Lt. 35, SCBD Lot 10, Jl. Jenderal Sudirman Kav. 52-53

Nomor Permohonan	:	A00202101852
Tanggal Penerimaan	:	30-JUN-21
Prioritas	:	008375331-0020 30/12/2020 EM
Kelas Locarno	:	32-00
Judul Desain	:	LOGO VI
Nama Pemohon	:	N.V. NUTRICIA
Alamat Pemohon	:	Eerste Stationsstraat 186, NL-2712 HM Zoetermeer, The Netherlands
Pendesain	:	Dan Walk(GB), James Giles(GB), Luke Ferrand(GB)
Klaim	:	Komposisi Garis, Komposisi Warna
Nama Kuasa	:	Daru Lukiantono S.H.
Alamat Kuasa	:	Hadiputranto, Hadinoto and Partners, Pacific Century Place Lt. 35, SCBD Lot 10, Jl. Jenderal Sudirman Kav. 52-53

Nomor Permohonan	:	A00202101853
Tanggal Penerimaan	:	30-JUN-21
Prioritas	:	008375331-0021 30/12/2020 EM
Kelas Locarno	:	32-00
Judul Desain	:	LOGO VI
Nama Pemohon	:	N.V. NUTRICIA
Alamat Pemohon	:	Eerste Stationsstraat 186, NL-2712 HM Zoetermeer, The Netherlands
Pendesain	:	Dan Walk(GB), James Giles(GB), Luke Ferrand(GB)
Klaim	:	Komposisi Garis, Komposisi Warna
Nama Kuasa	:	Daru Lukiantono S.H.
Alamat Kuasa	:	Hadiputranto, Hadinoto and Partners, Pacific Century Place Lt. 35, SCBD Lot 10, Jl. Jenderal Sudirman Kav. 52-53

Nomor Permohonan	:	A00202101883
Tanggal Penerimaan	:	07-JUL-21
Prioritas	:	-
Kelas Locarno	:	09-03
Judul Desain	:	KEMASAN PRODUK UNTUK MASKER MEDIS
Nama Pemohon	:	MAYSTAR BEAUTY SDN BHD
Alamat Pemohon	:	G-72-2, Zenith Corporate Park, Jalan SS 7/26, Kelana Jaya 47301 Petaling Jaya, Selangor Malaysia
Pendesain	:	Tsen Tuan Young(MY)
Klaim	:	Bentuk, Konfigurasi, Komposisi Warna
Nama Kuasa	:	Maria Carola D Monintja S.H.,M.H.
Alamat Kuasa	:	Wisma 46 Lt. 48 Jl. Jend. Sudirman Kav. 1

Nomor Permohonan	:	A00202101885
Tanggal Penerimaan	:	07-JUL-21
Prioritas	:	-
Kelas Locarno	:	02-04
Judul Desain	:	SEPATU
Nama Pemohon	:	PELOTON INTERACTIVE, INC.
Alamat Pemohon	:	125 West 25th Street 11th Floor New York, New York 10001 United States of America
Pendesain	:	Jason POURE(US), Cameron BRAITHWAITE (US), Lee HENDRICKSON (US)
Klaim	:	Konfigurasi
Nama Kuasa	:	Nadia Am Badar S.H.
Alamat Kuasa	:	Jalan Wahid Hasyim No. 14, Jakarta Pusat

Nomor Permohonan	:	A00202101906
Tanggal Penerimaan	:	12-JUL-21
Prioritas	:	2021-000569 13/01/2021 JP
Kelas Locarno	:	07-02
Judul Desain	:	DRIPPER
Nama Pemohon	:	Hario Co., Ltd.
Alamat Pemohon	:	9-3 Nihonbashi Tomizawa-Cho, Chuo-Ku, Tokyo 103-0006, Japan
Pendesain	:	Junichi Kuranaga(JP), Miki Yoshida(JP)
Klaim	:	Bentuk, Konfigurasi, Komposisi Garis
Nama Kuasa	:	Yenny Halim S.E., S.H., M.H.
Alamat Kuasa	:	ACEMARK, Jl. Cikini Raya No. 58 G-H, Jakarta 10330, Indonesia

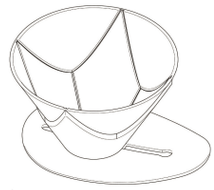

Nomor Permohonan	:	A00202101984
Tanggal Penerimaan	:	19-JUL-21
Prioritas	:	202130037417.6 19/01/2021 CN
Kelas Locarno	:	15-05
Judul Desain	:	ROBOT PENYAPU PINTAR
Nama Pemohon	:	BEIJING XIAOMI MOBILE SOFTWARE CO., LTD.
Alamat Pemohon	:	No. 018, Floor 8, Building 6, Yard 33, Middle Xierqi Road, Haidian District, Beijing 100085, China
Pendesain	:	GUO, Qizhao(CN), .ZHANG, Guangsheng(CN)
Klaim	:	Bentuk, Konfigurasi
Nama Kuasa	:	Nadia Am Badar S.H.
Alamat Kuasa	:	Jalan Wahid Hasyim No. 14, Jakarta Pusat

Nomor Permohonan	:	A00202101985
Tanggal Penerimaan	:	19-JUL-21
Prioritas	:	202130037715.5 19/01/2021 CN
Kelas Locarno	:	15-05
Judul Desain	:	ROBOT PENYAPU PINTAR
Nama Pemohon	:	BEIJING XIAOMI MOBILE SOFTWARE CO., LTD.
Alamat Pemohon	:	No. 018, Floor 8, Building 6, Yard 33, Middle Xierqi Road, Haidian District, Beijing 100085, China
Pendesain	:	DOU, Chunyang(CN), ZHANG, Guangsheng(CN)
Klaim	:	Bentuk, Konfigurasi
Nama Kuasa	:	Nadia Am Badar S.H.
Alamat Kuasa	:	Jalan Wahid Hasyim No. 14, Jakarta Pusat

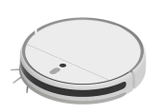

Nomor Permohonan	:	A00202102137
Tanggal Penerimaan	:	29-JUL-21
Prioritas	:	2021-001928 29/01/2021 JP
Kelas Locarno	:	12-11
Judul Desain	:	SEPEDA MOTOR
Nama Pemohon	:	Yamaha Hatsudoki Kabushiki Kaisha
Alamat Pemohon	:	2500 Shingai, Iwata-shi, Shizuoka-ken 4388501 Japan
Pendesain	:	Takeshi UMEMOTO(JP), Yasuhiro SEKI(JP)
Klaim	:	Bentuk, Konfigurasi, Komposisi Garis
Nama Kuasa	:	Bagus Satrio Lestanto S.H
Alamat Kuasa	:	SKC Law, Suite 6, 29th floor Axa Tower - Kuningan City, Jalan Prof Dr. Satrio Kav. 18, Jakarta

---

Nomor Permohonan	:	A00202102143
Tanggal Penerimaan	:	29-JUL-21
Prioritas	:	2021-4557 05/03/2021 JP
Kelas Locarno	:	20-02
Judul Desain	:	BADAN UTAMA PERALATAN PENGISIAN BAHAN BAKAR
Nama Pemohon	:	TATSUNO CORPORATION
Alamat Pemohon	:	2-6, Mita 3-chome, Minato-ku, Tokyo108-0073, Japan
Pendesain	:	Makoto ARAI(JP)
Klaim	:	Bentuk, Konfigurasi
Nama Kuasa	:	Nadia Am Badar S.H.
Alamat Kuasa	:	Jalan Wahid Hasyim No. 14, Jakarta Pusat

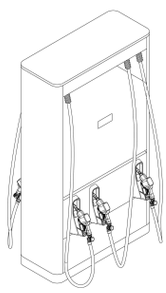

Nomor Permohonan	:	A00202102144
Tanggal Penerimaan	:	29-JUL-21
Prioritas	:	2021-4558 05/03/2021 JP
Kelas Locarno	:	20-02
Judul Desain	:	BADAN UTAMA PERALATAN PENGISIAN BAHAN BAKAR
Nama Pemohon	:	TATSUNO CORPORATION
Alamat Pemohon	:	2-6, Mita 3-chome, Minato-ku, Tokyo108-0073, Japan
Pendesain	:	Makoto ARAI(JP)
Klaim	:	Bentuk, Konfigurasi
Nama Kuasa	:	Nadia Am Badar S.H.
Alamat Kuasa	:	Jalan Wahid Hasyim No. 14, Jakarta Pusat

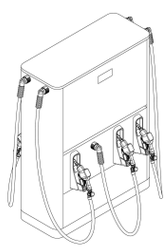

Nomor Permohonan	:	A00202102145
Tanggal Penerimaan	:	29-JUL-21
Prioritas	:	2021-4559 05/03/2021 JP
Kelas Locarno	:	20-02
Judul Desain	:	BADAN UTAMA PERALATAN PENGISIAN BAHAN BAKAR
Nama Pemohon	:	TATSUNO CORPORATION
Alamat Pemohon	:	2-6, Mita 3-chome, Minato-ku, Tokyo108-0073, Japan
Pendesain	:	Makoto ARAI(JP)
Klaim	:	Bentuk, Konfigurasi
Nama Kuasa	:	Nadia Am Badar S.H.
Alamat Kuasa	:	Jalan Wahid Hasyim No. 14, Jakarta Pusat

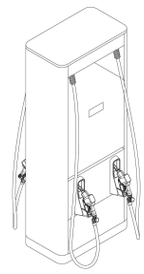

Nomor Permohonan	:	A00202102146
Tanggal Penerimaan	:	29-JUL-21
Prioritas	:	2021-4560 05/03/2021 JP
Kelas Locarno	:	20-02
Judul Desain	:	BADAN UTAMA PERALATAN PENGISIAN BAHAN BAKAR
Nama Pemohon	:	TATSUNO CORPORATION
Alamat Pemohon	:	2-6, Mita 3-chome, Minato-ku, Tokyo108-0073, Japan
Pendesain	:	Makoto ARAI(JP)
Klaim	:	Bentuk, Konfigurasi
Nama Kuasa	:	Nadia Am Badar S.H.
Alamat Kuasa	:	Jalan Wahid Hasyim No. 14, Jakarta Pusat

Nomor Permohonan	:	A00202102156
Tanggal Penerimaan	:	30-JUL-21
Prioritas	:	30-2021-0017545 12/04/2021 KR
Kelas Locarno	:	13-02
Judul Desain	:	PENGISI DAYA UNTUK KENDARAAN LISTRIK
Nama Pemohon	:	DAEYOUNG CHAEVI CO., LTD.
Alamat Pemohon	:	25, Techno sunhwan-ro 7-gil, Yuga-eup, Dalseong-gun, Daegu, Republic of Korea 43023
Pendesain	:	Min Kyo JUNG(KR)
Klaim	:	Bentuk, Konfigurasi
Nama Kuasa	:	Marolita Setiati
Alamat Kuasa	:	PT SPRUSON FERGUSON INDONESIA, Graha Paramita 3B Floor Zona D Jl. Denpasar Raya Blok D2 Kav.8 Kuningan

---

Nomor Permohonan	:	A00202102184
Tanggal Penerimaan	:	03-AUG-21
Prioritas	:	202130166568.1 26/03/2021 CN
Kelas Locarno	:	14-03
Judul Desain	:	TELEPON SELULAR
Nama Pemohon	:	VIVO MOBILE COMMUNICATION CO., LTD.
Alamat Pemohon	:	No.168 Jinghai East Rd., Chang'an, Dongguan, Guangdong 523863, China
Pendesain	:	Zifan WU(CN), Nan ZHOU(CN)
Klaim	:	Bentuk, Konfigurasi
Nama Kuasa	:	Marodin Sijabat S.H
Alamat Kuasa	:	Adastra An Intellectual Property Firm Epi Walk Building 3 rd Floor Jl. HR Rasuna Said No. 306, Rt 2/Rw 5 Karet Kuningan Setia Budi

---

Nomor Permohonan	:	A00202102201
Tanggal Penerimaan	:	04-AUG-21
Prioritas	:	202130084875.5 05/02/2021 CN
Kelas Locarno	:	16-01
Judul Desain	:	KAMERA
Nama Pemohon	:	BEIJING XIAOMI MOBILE SOFTWARE CO., LTD.
Alamat Pemohon	:	No. 018, Floor 8, Building 6, yard 33, middle Xierqi Road, Haidian District, Beijing, 100085 China
Pendesain	:	Panpan YANG(CN), Ningning LI(CN), Tao WANG(CN)
Klaim	:	Bentuk
Nama Kuasa	:	Belinda Rosalina S.H., LL.M.
Alamat Kuasa	:	Gandaria 8, Lantai 3 Unit D Jalan Sultan Iskandar Muda (Arteri Pondok Indah), Jakarta Selatan 12240

Nomor Permohonan	:	A00202102221
Tanggal Penerimaan	:	05-AUG-21
Prioritas	:	202130093201.1 07/02/2021 CN
Kelas Locarno	:	15-05
Judul Desain	:	STASIUN PANGKALAN UNTUK PEMBERSIHAN ROBOT
Nama Pemohon	:	BEIJING XIAOMI MOBILE SOFTWARE CO., LTD.
Alamat Pemohon	:	No. 018, Floor 8, Building 6, yard 33, middle Xierqi Road, Haidian District, Beijing, 100085 China
Pendesain	:	Lei ZHANG(CN), Chunyang DOU(CN), Guangsheng ZHANG(CN)
Klaim	:	Bentuk
Nama Kuasa	:	Belinda Rosalina S.H., LL.M.
Alamat Kuasa	:	Gandaria 8, Lantai 3 Unit D Jalan Sultan Iskandar Muda (Arteri Pondok Indah), Jakarta Selatan 12240

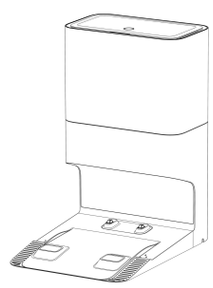

Nomor Permohonan	:	A00202102225
Tanggal Penerimaan	:	06-AUG-21
Prioritas	:	DM/213968 09/02/2021 WO
Kelas Locarno	:	12-08
Judul Desain	:	MOBIL
Nama Pemohon	:	FERRARI S.p.A.
Alamat Pemohon	:	Via Emilia Est 1163, MODENA, ITALY
Pendesain	:	Flavio MANZONI(IT)
Klaim	:	Konfigurasi
Nama Kuasa	:	Ir. Migni Myriasandra Noerhadi MIP. MSEL.
Alamat Kuasa	:	PT. BIRO OKTROI ROOSSENO Kantor Taman A-9, Unit A6 & A7 Jl. Dr. Ide Anak Agung Gde Agung (Mega Kuningan) Jakarta 12950, INDONESIA

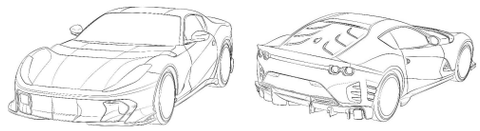

Nomor Permohonan	:	A00202102226
Tanggal Penerimaan	:	06-AUG-21
Prioritas	:	DM/213968 09/02/2021 WO
Kelas Locarno	:	12-08
Judul Desain	:	MOBIL
Nama Pemohon	:	FERRARI S.p.A.
Alamat Pemohon	:	Via Emilia Est 1163, MODENA, ITALY
Pendesain	:	Flavio MANZONI(IT)
Klaim	:	Konfigurasi
Nama Kuasa	:	Ir. Migni Myriasandra Noerhadi MIP. MSEL.
Alamat Kuasa	:	PT. BIRO OKTROI ROOSSENO Kantor Taman A-9, Unit A6 & A7 Jl. Dr. Ide Anak Agung Gde Agung (Mega Kuningan) Jakarta 12950, INDONESIA

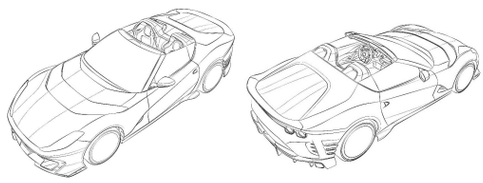

Nomor Permohonan	:	A00202102227
Tanggal Penerimaan	:	06-AUG-21
Prioritas	:	DM/213968 09/02/2021 WO
Kelas Locarno	:	12-08
Judul Desain	:	MOBIL
Nama Pemohon	:	FERRARI S.p.A.
Alamat Pemohon	:	Via Emilia Est 1163, MODENA, ITALY
Pendesain	:	Flavio MANZONI(IT)
Klaim	:	Konfigurasi
Nama Kuasa	:	Ir. Migni Myriasandra Noerhadi MIP. MSEL.
Alamat Kuasa	:	PT. BIRO OKTROI ROOSSENO Kantor Taman A-9, Unit A6 & A7 Jl. Dr. Ide Anak Agung Gde Agung (Mega Kuningan) Jakarta 12950, INDONESIA

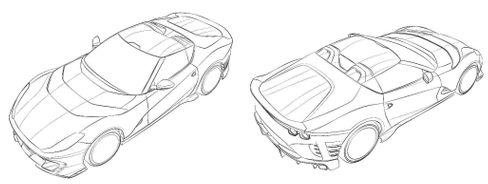
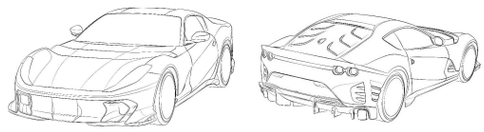
Nomor Permohonan	:	A00202102228
Tanggal Penerimaan	:	06-AUG-21
Prioritas	:	DM/213994 09/02/2021 WO
Kelas Locarno	:	21-01
Judul Desain	:	MOBIL MAINAN
Nama Pemohon	:	FERRARI S.p.A.
Alamat Pemohon	:	Via Emilia Est 1163, MODENA, ITALY
Pendesain	:	Flavio MANZONI(IT)
Klaim	:	Konfigurasi
Nama Kuasa	:	Ir. Migni Myriasandra Noerhadi MIP. MSEL.
Alamat Kuasa	:	PT. BIRO OKTROI ROOSSENO Kantor Taman A-9, Unit A6 & A7 Jl. Dr. Ide Anak Agung Gde Agung (Mega Kuningan) Jakarta 12950, INDONESIA