BERITA RESMI DESAIN INDUSTRI

No. 24/DI/2022

DIUMUMKAN TANGGAL
14 September 2022 s.d. 13 Desember 2022

PENGUMUMAN BERLANGSUNG SELAMA 3 (TIGA) BULAN
PASAL 25 AYAT (1) UNDANG-UNDANG DESAIN INDUSTRI
NOMOR 31 TAHUN 2001

DITERBITKAN BULAN
September 2022

DIREKTORAT HAK CIPTA DAN DESIGN INDUSTRI
DIREKTORAT JENDERAL KEKAYAAN INTELEKTUAL
KEMENTRIAN HUKUM DAN HAK ASASI MANUSIA REPUBLIK INDONESIA

DAFTAR ISI BRDI No. 24/DI/2022

14 September 2022 s.d. 13 Desember 2022

No	Nomor Permohonan	Tanggal Penerimaan	Kelas	Judul Desain
1	A00202101058	21-APR-21	13-01	TURBIN ANGIN SAVONIUS TIPE IGERZ
2	A00202201317	22-APR-22	14-04	ANTARMUKA PENGGUNA GRAFIS UNTUK EFEK SUARA YANG DIPUTAR DARI PANEL LAYAR TAMPILAN
3	A00202201426	04-MAY-22	14-02	ALAT PEMROSES INFORMASI (INFORMATION PROCESSING DEVICE)
4	A00202201869	13-JUN-22	28-03	PELINDUNG PISAU CUKUR
5	A00202201879	13-JUN-22	28-03	KONEKTOR KARTRIJ PISAU CUKUR
6	A00202202124	28-JUN-22	13-03	Stop Kontak
7	A00202202126	28-JUN-22	12-12	KERETA DORONG BAYI (STROLLER)
8	A00202202128	29-JUN-22	02-02	Pakaian
9	A00202202129	29-JUN-22	02-02	Pakaian
10	A00202202130	29-JUN-22	02-02	Pakaian
11	A00202202138	30-JUN-22	15-01	Alat Sterilisasi Susu
12	A00202202145	30-JUN-22	08-07	PENGUNCI LAYER KABINET (SPANNER)
13	A00202202146	30-JUN-22	30-99	MESIN PENGERING BULU KUCING
14	A00202202156	30-JUN-22	04-01	Kepala Sapu
15	A00202202165	01-JUL-22	13-03	Pengisi Daya USB
16	A00202202166	01-JUL-22	13-03	Pengisi Daya USB
17	A00202202167	01-JUL-22	13-03	Pengisi Daya USB
18	A00202202169	02-JUL-22	03-01	CELENGAN PLASTIK KUCING
19	A00202202170	02-JUL-22	03-01	CELENGAN PLASTIK LUMBA LUMBA
20	A00202202171	02-JUL-22	19-02	KERANJANG RAK DOKUMEN
21	A00202202172	02-JUL-22	07-07	KERANJANG BAJU
22	A00202202173	02-JUL-22	09-09	KERANJANG SAMPAH
23	A00202202174	02-JUL-22	09-09	KERANJANG SAMPAH
24	A00202202175	02-JUL-22	06-04	KERANJANG SUSUN
25	A00202202176	02-JUL-22	07-07	TONG PLASTIK
26	A00202202177	02-JUL-22	07-07	TONG PLASTIK
27	A00202202180	04-JUL-22	09-05	Kemasan Anget Sari Susu Jahe
28	A00202202181	04-JUL-22	09-05	Kemasan Anget Sari Insani - Susu Jahe Merah Habbatussauda
29	A00202202182	04-JUL-22	09-05	Kemasan Anget Sari Insani - Wedang Jahe Merah Habbatussauda
30	A00202202185	04-JUL-22	12-16	DUDUKAN ATAS PEREDAM KEJUT SEPEDA MOTOR
31	A00202202187	04-JUL-22	12-16	DUDUKA BAWAH PEREDAM KEJUT SEPEDA

				MOTOR
32	A00202202202	04-JUL-22	12-16	PEREDAM KEJUT (SHOCK ABSORBER / SHOCK BREAKER)
33	A00202202204	05-JUL-22	05-05	KAIN MOTIF BIANCO
34	A00202202207	05-JUL-22	05-05	KAIN MOTIF NERO
35	A00202202219	05-JUL-22	09-01	BOTOL
36	A00202202226	06-JUL-22	24-01	MOB 2.0: Medical Operation Box – Perangkat Pelindung Tenaga Medis untuk Tindakan Bedah Ureteroskopik dan Bedah Estetik
37	A00202202297	14-JUL-22	19-08	Richesse Clothing
38	A00202202322	14-JUL-22	19-08	Usaha Dakak-Dakak Syahrinal
39	A00202202346	19-JUL-22	08-99	Roll Benang
40	A00202202348	19-JUL-22	24-02	Alat Sunat Satu Ligasi Sekali Pakai
41	A00202202349	19-JUL-22	09-03	KEMASAN DUS DRAGON MKD
42	A00202202350	19-JUL-22	24-02	alat sunat sekali pakai
43	A00202202351	19-JUL-22	19-08	LABEL DRAGON MKD
44	A00202202353	19-JUL-22	03-01	TAS FASHION WANITA - EG02K008
45	A00202202355	19-JUL-22	29-01	ALAT PEMADAM API RINGAN
46	A00202202356	19-JUL-22	29-01	ALAT PEMADAM API RINGAN
47	A00202202358	19-JUL-22	23-01	KARET KRAN
48	A00202202375	20-JUL-22	09-04	KERANJANG
49	A00202202376	20-JUL-22	09-04	KERANJANG
50	A00202202379	20-JUL-22	07-04	KOTAK MAKAN
51	A00202202383	20-JUL-22	07-04	RANTANG SUSUN PLASTIK
52	A00202202384	20-JUL-22	07-07	TOPLES PLASTIK
53	A00202202385	20-JUL-22	10-04	METERAN
54	A00202202389	21-JUL-22	08-03	GUNTING TANAMAN
55	A00202202391	21-JUL-22	09-03	Kotak Makanan (Sumpit)
56	A00202202392	21-JUL-22	09-03	Kotak Makanan (Sendok dan Garpu)
57	A00202202399	21-JUL-22	02-03	Penutup Kepala
58	A00202202406	22-JUL-22	06-02	KASUR UNTUK BAYI (BABY BED)
59	A00202202409	24-JUL-22	12-11	SEPEDA LISTRIK
60	A00202202413	25-JUL-22	19-06	PENSIL
61	A00202202425	25-JUL-22	02-02	Kemeja Seragam
62	A00202202427	25-JUL-22	21-02	PELINDUNG TUBUH PENCAK SILAT
63	A00202202429	26-JUL-22	21-02	ALAT OLAHRAGA DOUBLE J
64	A00202202433	26-JUL-22	09-01	BOTOL
65	A00202202437	27-JUL-22	14-04	ANTARMUKA PENGATURAN KATEGORI PENGELUARAN PADA APLIKASI PENCATATAN KEUANGAN PRIBADI BERBASIS IOS

66	A00202202438	27-JUL-22	12-16	Bumper Mobil Belakang
67	A00202202440	27-JUL-22	12-16	Bumper Mobil Depan
68	A00202202441	27-JUL-22	12-16	Bumper Mobil Depan
69	A00202202444	27-JUL-22	14-04	ANTARMUKA APLIKASI KOLEKSI RESEP MAKANAN BERBASIS IOS
70	A00202202447	28-JUL-22	12-02	Troli Limbah Padat Produksi dengan Sistem Poros dan Keran
71	A00202202449	28-JUL-22	05-05	Desain batik PT Lestari Sentosa
72	A00202202453	28-JUL-22	14-02	PERANGKAT PENYIMPANAN DATA
73	A00202202455	28-JUL-22	07-01	GELAS PLASTIK
74	A00202202457	28-JUL-22	09-04	KERANJANG
75	A00202202458	28-JUL-22	09-04	KERANJANG
76	A00202202473	29-JUL-22	06-01	Kursi Makan Bayi Multi Fungsi
77	A00202202483	31-JUL-22	07-07	Wadah Makanan
78	A00202202525	04-AUG-22	07-01	Mangkok kuah
79	A00202202532	05-AUG-22	09-03	KEMASAN
80	A00202202580	09-AUG-22	07-01	PIRING
81	A00202202581	09-AUG-22	15-99	MESIN PENGHANCUR BATU BARA ASALAN PADA WADAH PENAMPUNGAN
82	A00202202584	09-AUG-22	12-11	SEPEDA LISTRIK
83	A00202202594	10-AUG-22	19-08	Plakat Dreamscape Vector
84	A00202202598	10-AUG-22	12-02	Kereta Tangan
85	A00202202600	10-AUG-22	15-03	KENDARAAN UNTUK TUJUAN PERTANIAN
86	A00202202613	11-AUG-22	02-02	BAJU SERAGAM
87	A00202202618	11-AUG-22	02-02	CELANA
88	A00202202625	11-AUG-22	12-11	P 20 Styling Design (Motor)
89	A00202202627	11-AUG-22	09-03	KEMASAN
90	A00202202629	12-AUG-22	06-01	KURSI AYUNAN BAYI
91	A00202202631	12-AUG-22	11-02	Pot Bunga Segi Empat
92	A00202202632	12-AUG-22	06-01	KURSI MAKAN BAYI BULAT
93	A00202202651	12-AUG-22	06-04	LEMARI PLASTIK
94	A00202202652	12-AUG-22	06-04	RAK PIRING SERBAGUNA
95	A00202202656	12-AUG-22	07-01	MANGKOK
96	A00202202681	15-AUG-22	10-07	PENJEPIT (CLASP) UNTUK GELANG JAM TANGAN
97	A00202202770	18-AUG-22	15-03	Alat Penyiang Gulma Padi
98	A00202202786	19-AUG-22	06-04	Rak Piring Portable
99	A00202202793	19-AUG-22	25-99	POLA ARSITEKTUR RR
100	A00202202798	19-AUG-22	03-01	TAS

Jakarta, 14 September 2022

Kepala Seksi Klasifikasi dan Publikasi

Suprapto, S. IP., M.H.
NIP. 196802031993031001

(19) ID

(51) Klasifikasi Locarno : 13-01

(21) No. Permohonan DI : A00202101058

(22) Tanggal Penerimaan Permohonan DI :
21 April 2021

(30) Data Prioritas :
(31) Nomor (32) Tanggal (33) Negara

(43) Tanggal Pengumuman DI :
14 September 2022

(71) Nama dan Alamat Pemohon Desain Industri:
Universitas Pancasila
Jl. Srengseng Sawah, Jagakarsa, Jakarta Selatan Indonesia

(72) Nama Pendesain :
Gunady Haryanto,ID Ismail,ID Erlanda Augupta Pane,ID Reza Abdu Rahman,ID

(74) Nama dan Alamat Konsultan Desain Industri :

(54) Judul Desain Industri : TURBIN ANGIN SAVONIUS TIPE IGERZ

(57) Klaim :
Bentuk,Konfigurasi,Komposisi Garis,Komposisi Warna

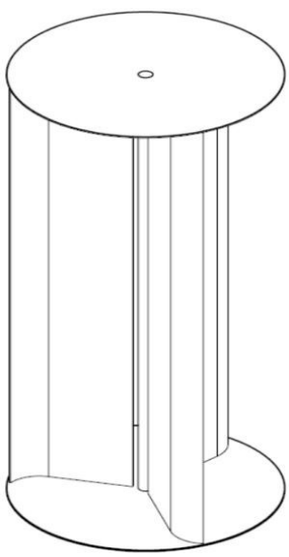

Tampak Perspektif

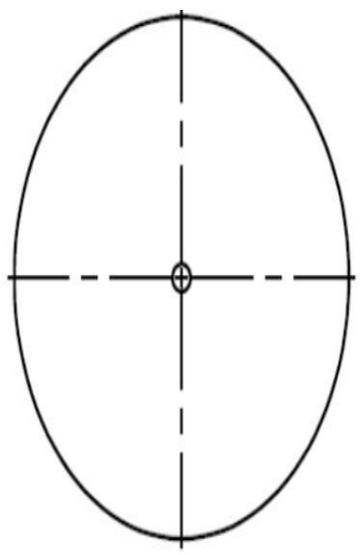

Tampak Atas

Tampak Bawah

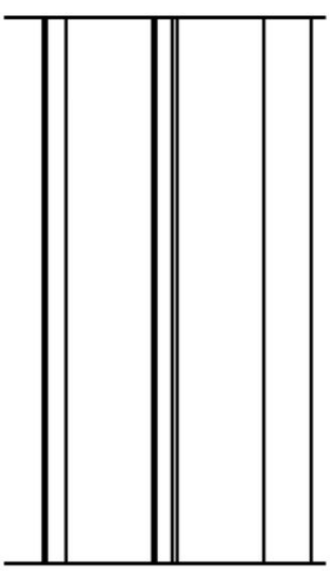

Tampak Depan

Tampak Belakang

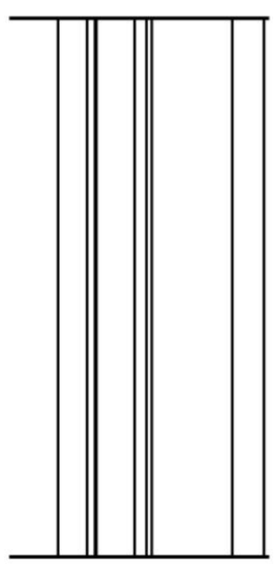

Tampak Samping

(19) ID

(51) Klasifikasi Locarno : 14-04

(21) No. Permohonan DI : A00202201317

(22) Tanggal Penerimaan Permohonan DI :
22 April 2022

(30) Data Prioritas :

(31) Nomor	(32) Tanggal	(33) Negara
202130694536.9	22 Oktober 2021	CN

(43) Tanggal Pengumuman DI :
14 September 2022

(71) Nama dan Alamat Pemohon Desain Industri:
Beijing Zitiao Network Technology Co., Ltd.
0207, 2/F, Building 4, Zijin Digital Park, Haidian District, Beijing, P. R. China zip code : 100190 China

(72) Nama Pendesain :
Shun HU,CN Chaopeng LIU,CN Yan YU,CN

(74) Nama dan Alamat Konsultan Desain Industri :
Emirsyah Dinar
Gedung Graha Pratama Lantai 15 Jalan MT. Haryono Kavling 15

(54) Judul Desain Industri : ANTARMUKA PENGGUNA GRAFIS UNTUK EFEK SUARA YANG DIPUTAR DARI PANEL LAYAR TAMPILAN

(57) Klaim :
Konfigurasi

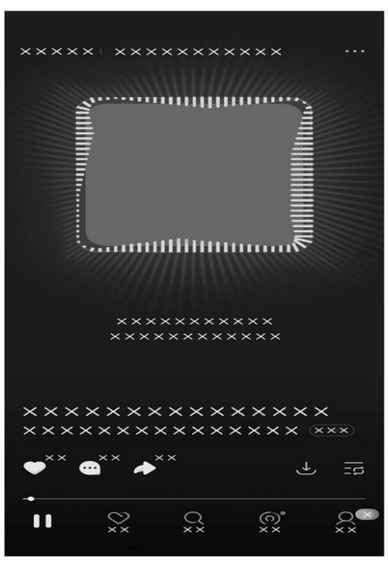

Tampak Perspektif Tampak Atas Tampak Bawah

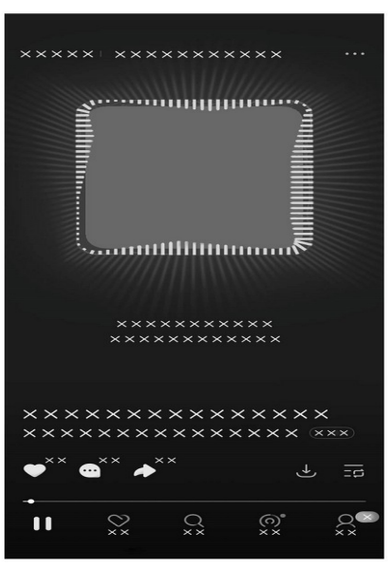

Tampak Depan Tampak Belakang Tampak Samping

(19) ID

(51) Klasifikasi Locarno : 14-02

(21) No. Permohonan DI : A00202201426

(22) Tanggal Penerimaan Permohonan DI :
04 Mei 2022

(30) Data Prioritas :

(31) Nomor	(32) Tanggal	(33) Negara
008746192-0002	04 November 2021	EM

(43) Tanggal Pengumuman DI :
14 September 2022

(71) Nama dan Alamat Pemohon Desain Industri:
LEDGER
1 rue du Mail, 75002 PARIS, France France

(72) Nama Pendesain :
Benjamin Hubert,GB

(74) Nama dan Alamat Konsultan Desain Industri :
Leonita A. Ticoalu
Suite 701 Pondok Indah Office Tower 2 Jalan Sultan Iskandar Muda Kavling V-TA Pondok Indah

(54) Judul Desain Industri : ALAT PEMROSES INFORMASI (INFORMATION PROCESSING DEVICE)

(57) Klaim :
Bentuk,Konfigurasi

Tampak Perspektif

Tampak Atas

Tampak Bawah

Tampak Depan

Tampak Belakang

Tampak Samping

(19) ID

(51) Klasifikasi Locarno : 28-03

(21) No. Permohonan DI : A00202201869

(22) Tanggal Penerimaan Permohonan DI :
13 Juni 2022

(30) Data Prioritas :

(31) Nomor	(32) Tanggal	(33) Negara
29/819244	14 Desember 2021	US

(43) Tanggal Pengumuman DI :
14 September 2022

(71) Nama dan Alamat Pemohon Desain Industri:
The Gillette Company LLC
One Gillette Park Boston Massachusetts 02127 United States of America United States of America

(72) Nama Pendesain :
Morgan Elizabeth MATT,US

(74) Nama dan Alamat Konsultan Desain Industri :
Maulitta Pramulasari
Mirandah Asia Indonesia Sudirman Plaza, Plaza Marein Lantai 10E Jalan Jenderal Sudirman Kavling 76-78

(54) Judul Desain Industri : PELINDUNG PISAU CUKUR

(57) Klaim :
Bentuk,Konfigurasi,Komposisi Garis

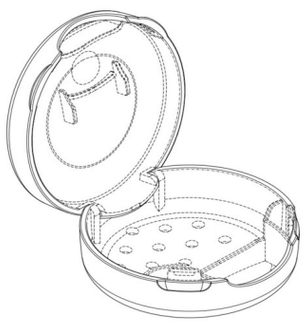

Tampak Perspektif

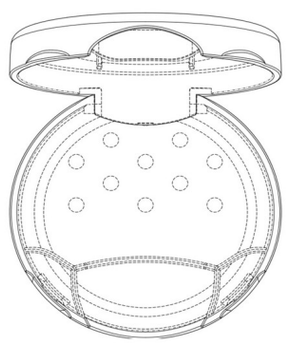

Tampak Atas

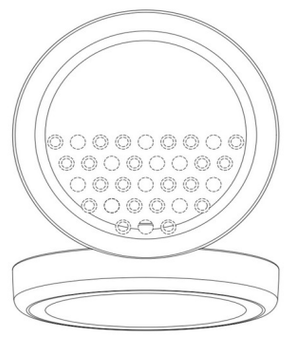

Tampak Bawah

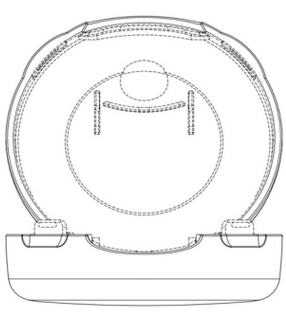

Tampak Depan

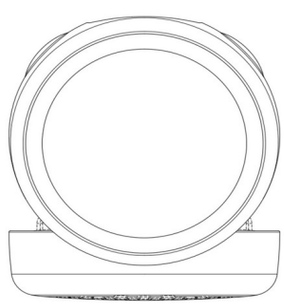

Tampak Belakang

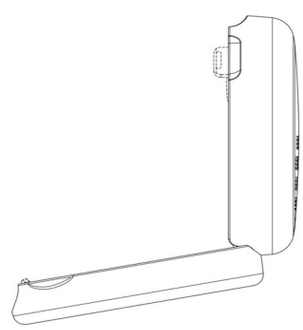

Tampak Samping

(19) ID

(51) Klasifikasi Locarno : 28-03

(21) No. Permohonan DI : A00202201879

(22) Tanggal Penerimaan Permohonan DI :
13 Juni 2022

(30) Data Prioritas :

(31) Nomor	(32) Tanggal	(33) Negara
29/819306	14 Desember 2021	US

(43) Tanggal Pengumuman DI :
14 September 2022

(71) Nama dan Alamat Pemohon Desain Industri:
The Gillette Company LLC
One Gillette Park Boston Massachusetts 02127 United States of America United States of America

(72) Nama Pendesain :
Jack Anthony WASHINGTON,US

(74) Nama dan Alamat Konsultan Desain Industri :
Maulitta Pramulasari
Mirandah Asia Indonesia Sudirman Plaza, Plaza Marein Lantai 10E Jalan Jenderal Sudirman Kavling 76-78

(54) Judul Desain Industri : KONEKTOR KARTRIJ PISAU CUKUR

(57) Klaim :
Bentuk,Konfigurasi,Komposisi Garis

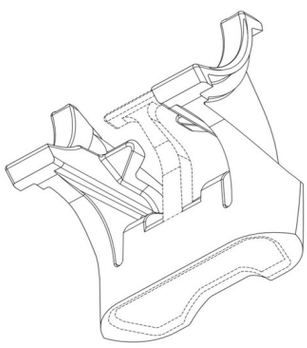

Tampak Perspektif

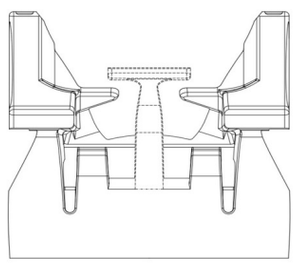

Tampak Atas

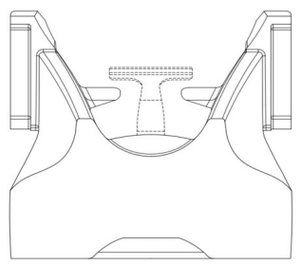

Tampak Bawah

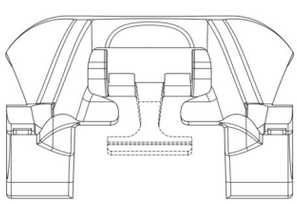

Tampak Depan

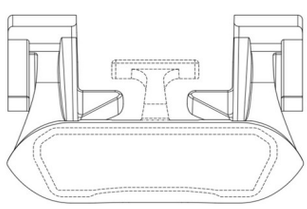

Tampak Belakang

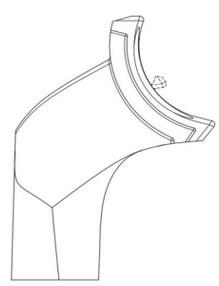

Tampak Samping

(19) ID

(51) Klasifikasi Locarno : 13-03

(21) No. Permohonan DI : A00202202124

(22) Tanggal Penerimaan Permohonan DI :
28 Juni 2022

(30) Data Prioritas :
(31) Nomor (32) Tanggal (33) Negara

(43) Tanggal Pengumuman DI :
14 September 2022

(71) Nama dan Alamat Pemohon Desain Industri:
PT. Australindo Graha Nusa
Lelco Building, Jl. Tomang Raya No.14 Jatipulo, Palmerah, Jakarta Barat Indonesia

(72) Nama Pendesain :
Darius Leander Nilam Tjioe ,ID Farchan Riyadi ,ID

(74) Nama dan Alamat Konsultan Desain Industri :

(54) Judul Desain Industri : Stop Kontak

(57) Klaim :
Konfigurasi

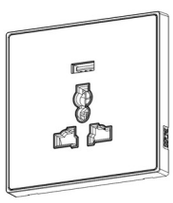

Tampak Perspektif

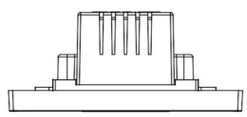

Tampak Atas

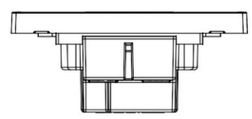

Tampak Bawah

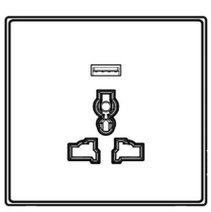

Tampak Depan

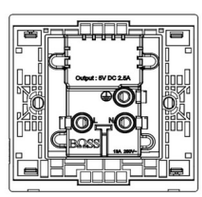

Tampak Belakang

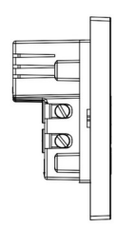

Tampak Samping

(19) ID

(51) Klasifikasi Locarno : 12-12

(21) No. Permohonan DI : A00202202126

(22) Tanggal Penerimaan Permohonan DI :
28 Juni 2022

(30) Data Prioritas :
(31) Nomor (32) Tanggal (33) Negara

(43) Tanggal Pengumuman DI :
14 September 2022

(71) Nama dan Alamat Pemohon Desain Industri:
BUDIHARJO WIDJAJA
Taman Kebon Jeruk W.III/12, RT.012 RW.003, Kel. Joglo
Indonesia

(72) Nama Pendesain :
BUDIHARJO WIDJAJA,ID

(74) Nama dan Alamat Konsultan Desain Industri :

(54) Judul Desain Industri : KERETA DORONG BAYI (STROLLER)

(57) Klaim :
Bentuk,Konfigurasi,Komposisi Garis,Komposisi Warna

Tampak Perspektif

Tampak Atas

Tampak Bawah

Tampak Depan

Tampak Belakang

Tampak Samping

(19) ID

(51) Klasifikasi Locarno : 02-02

(21) No. Permohonan DI : A00202202128

(22) Tanggal Penerimaan Permohonan DI :
29 Juni 2022

(30) Data Prioritas :
(31) Nomor (32) Tanggal (33) Negara

(43) Tanggal Pengumuman DI :
14 September 2022

(71) Nama dan Alamat Pemohon Desain Industri:
Universitas Ciputra
CitraLand CBD Boulevard, Kelurahan Made, Kecamatan Sambikerep Indonesia

(72) Nama Pendesain :
Janet Rine,ID Samuel Putra Wongso,ID

(74) Nama dan Alamat Konsultan Desain Industri :

(54) Judul Desain Industri : Pakaian

(57) Klaim :
Komposisi Garis,Komposisi Warna

Tampak Perspektif

Tampak Atas

Tampak Bawah

Tampak Depan

Tampak Belakang

Tampak Samping

(19) ID

(51) Klasifikasi Locarno : 02-02

(21) No. Permohonan DI : A00202202129

(22) Tanggal Penerimaan Permohonan DI :
29 Juni 2022

(30) Data Prioritas :
(31) Nomor (32) Tanggal (33) Negara

(43) Tanggal Pengumuman DI :
14 September 2022

(71) Nama dan Alamat Pemohon Desain Industri:
Universitas Ciputra
CitraLand CBD Boulevard, Kelurahan Made, Kecamatan Sambikerep Indonesia

(72) Nama Pendesain :
Samuel Putra Wongso,ID Janet Rine,ID

(74) Nama dan Alamat Konsultan Desain Industri :

(54) Judul Desain Industri : Pakaian

(57) Klaim :
Komposisi Garis,Komposisi Warna

Tampak Perspektif

Tampak Atas

Tampak Bawah

Tampak Depan

Tampak Belakang

Tampak Samping

(19) ID

(51) Klasifikasi Locarno : 02-02

(21) No. Permohonan DI : A00202202130

(22) Tanggal Penerimaan Permohonan DI :
29 Juni 2022

(30) Data Prioritas :
(31) Nomor (32) Tanggal (33) Negara

(43) Tanggal Pengumuman DI :
14 September 2022

(71) Nama dan Alamat Pemohon Desain Industri:
Universitas Ciputra
CitraLand CBD Boulevard, Kelurahan Made, Kecamatan Sambikerep Indonesia

(72) Nama Pendesain :
Janet Rine,ID Samuel Putra Wongso,ID

(74) Nama dan Alamat Konsultan Desain Industri :

(54) Judul Desain Industri : Pakaian

(57) Klaim :
Komposisi Garis,Komposisi Warna

Tampak Perspektif

Tampak Atas

Tampak Bawah

Tampak Depan

Tampak Belakang

Tampak Samping

(19) ID

(51) Klasifikasi Locarno : 15-01

(21) No. Permohonan DI : A00202202138

(22) Tanggal Penerimaan Permohonan DI :
30 Juni 2022

(30) Data Prioritas :
(31) Nomor (32) Tanggal (33) Negara

(43) Tanggal Pengumuman DI :
14 September 2022

(71) Nama dan Alamat Pemohon Desain Industri:
Sentra KI LPPM UNNES
Gedung Prof. Dr. Retno Sriningsih Satmoko, Penelitian dan Pengabdian Masyarakat, Kampus Sekaran, Gunungpati, Semarang 50229 Indonesia

(72) Nama Pendesain :
Wara Dyah Pita Rengga,ID Danang Dwi Saputro,ID
Daniel Alexander Titahena,ID

(74) Nama dan Alamat Konsultan Desain Industri :

(54) Judul Desain Industri : Alat Sterilisasi Susu

(57) Klaim :
Bentuk

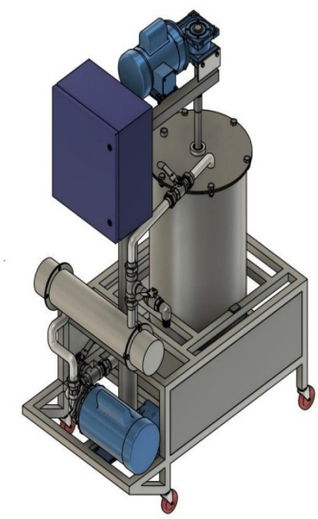

Tampak Perspektif

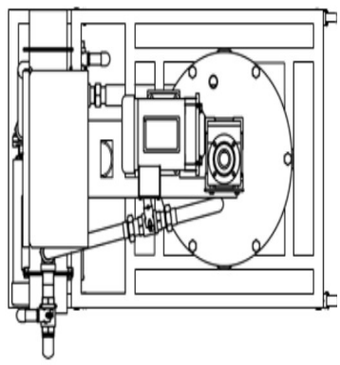

Tampak Atas

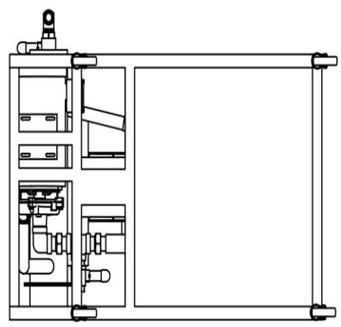

Tampak Bawah

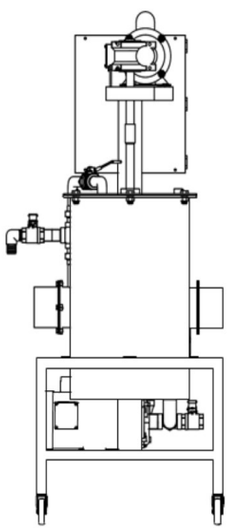

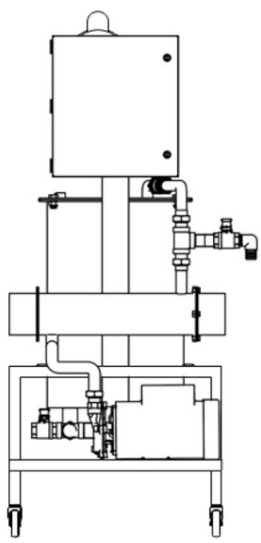

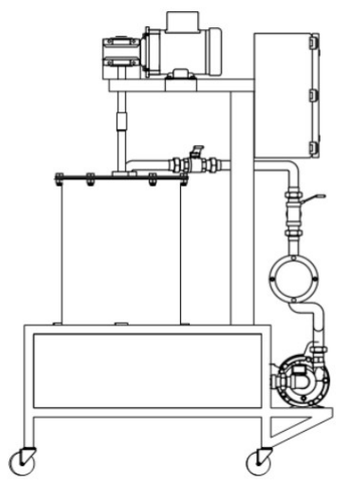

Tampak Depan

Tampak Belakang

Tampak Samping

(19) ID

(51) Klasifikasi Locarno : 08-07

(21) No. Permohonan DI : A00202202145

(22) Tanggal Penerimaan Permohonan DI :
30 Juni 2022

(30) Data Prioritas :
(31) Nomor (32) Tanggal (33) Negara

(43) Tanggal Pengumuman DI :
14 September 2022

(71) Nama dan Alamat Pemohon Desain Industri:
PT. GANDA SARIBU UTAMA
Medan Binjai KM. 12,5, Sunggal, Sunggal, Deli Serdang.
Indonesia

(72) Nama Pendesain :
HARRY PADMOASMOLO,ID

(74) Nama dan Alamat Konsultan Desain Industri :
Willy Isananda Tunggal S.H.,
Sudirman Plaza Office Tower Marein Plaza 12th Floor Jalan
Jenderal Sudirman Kavling 76-78 Jakarta 12910- Indonesia

(54) Judul Desain Industri : PENGUNCI LAYER KABINET (SPANNER)

(57) Klaim :
Bentuk,Konfigurasi,Komposisi Garis,Komposisi Warna

Tampak Perspektif

Tampak Atas

Tampak Bawah

Tampak Depan

Tampak Belakang

Tampak Samping

(19) ID

(51) Klasifikasi Locarno : 30-99

(21) No. Permohonan DI : A00202202146

(22) Tanggal Penerimaan Permohonan DI :
30 Juni 2022

(30) Data Prioritas :
(31) Nomor (32) Tanggal (33) Negara

(43) Tanggal Pengumuman DI :
14 September 2022

(71) Nama dan Alamat Pemohon Desain Industri:
Universitas Pancasila
Jl. Srengseng Sawah, Jagakarsa, Jakarta Selatan 12640
Indonesia

(72) Nama Pendesain :
Agri Suwandi,ID Nely Toding Bunga,ID Denis Audrey,ID

(74) Nama dan Alamat Konsultan Desain Industri :

(54) Judul Desain Industri : MESIN PENGERING BULU KUCING

(57) Klaim :
Konfigurasi

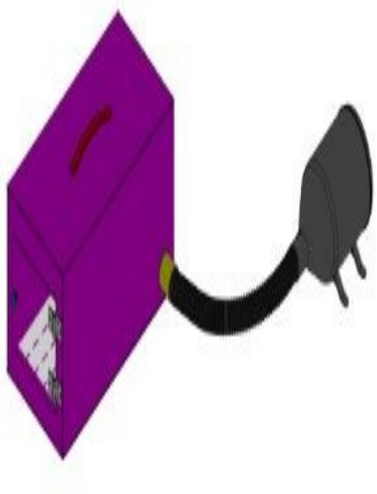

Tampak Perspektif

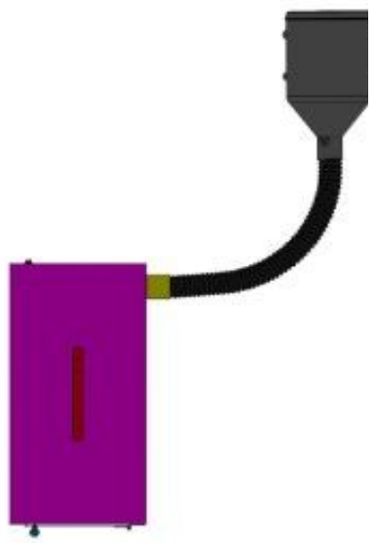

Tampak Atas

Tampak Bawah

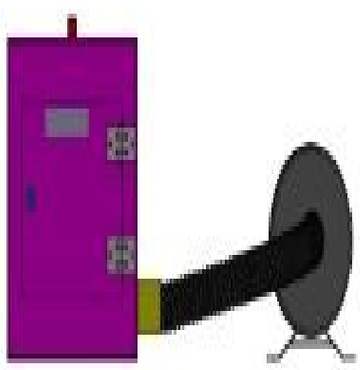

Tampak Depan

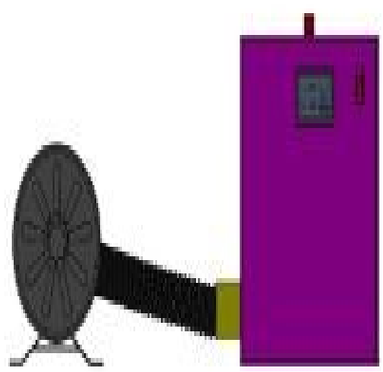

Tampak Belakang

Tampak Samping

(19) ID

(51) Klasifikasi Locarno : 04-01

(21) No. Permohonan DI : A00202202156

(22) Tanggal Penerimaan Permohonan DI :
30 Juni 2022

(30) Data Prioritas :
(31) Nomor (32) Tanggal (33) Negara

(43) Tanggal Pengumuman DI :
14 September 2022

(71) Nama dan Alamat Pemohon Desain Industri:
NENGSIH
PERUM WIROJAYAN ASRI GG.IV NO. 24/26 Indonesia

(72) Nama Pendesain :
NENGSIH,ID

(74) Nama dan Alamat Konsultan Desain Industri :
Ardian Yuliarsya S.H.
Jl. Harpa V Blok EE No.37 RT.11 RW.007, Kelapa Gading

(54) Judul Desain Industri : Kepala Sapu

(57) Klaim :
Bentuk

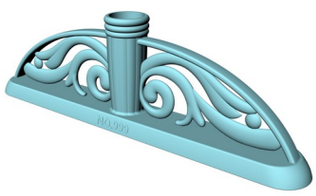

Tampak Perspektif

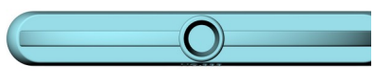

Tampak Atas

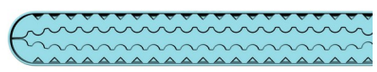

Tampak Bawah

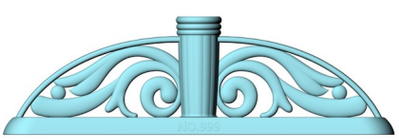

Tampak Depan

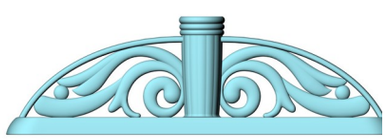

Tampak Belakang

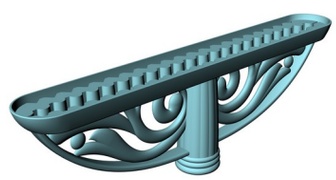

Tampak Samping

(19) ID

(51) Klasifikasi Locarno : 13-03

(21) No. Permohonan DI : A00202202165

(22) Tanggal Penerimaan Permohonan DI :
01 Juli 2022

(30) Data Prioritas :
(31) Nomor (32) Tanggal (33) Negara

(43) Tanggal Pengumuman DI :
14 September 2022

(71) Nama dan Alamat Pemohon Desain Industri:
PT. Australindo Graha Nusa
Lelco Building, Jl. Tomang Raya No.14 Jatipulo, Palmerah, Jakarta Barat Indonesia

(72) Nama Pendesain :
Nur Aidin,ID

(74) Nama dan Alamat Konsultan Desain Industri :

(54) Judul Desain Industri : Pengisi Daya USB

(57) Klaim :
Konfigurasi

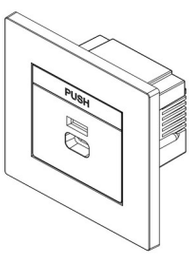

Tampak Perspektif

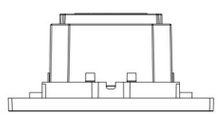

Tampak Atas

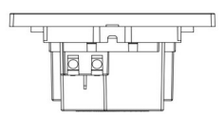

Tampak Bawah

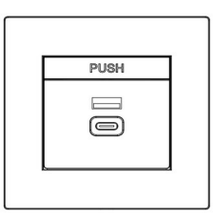

Tampak Depan

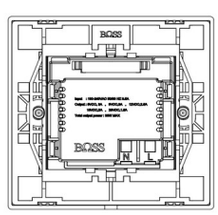

Tampak Belakang

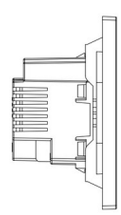

Tampak Samping

(19) ID

(51) Klasifikasi Locarno : 13-03

(21) No. Permohonan DI : A00202202166

(22) Tanggal Penerimaan Permohonan DI :
01 Juli 2022

(30) Data Prioritas :
(31) Nomor (32) Tanggal (33) Negara

(43) Tanggal Pengumuman DI :
14 September 2022

(71) Nama dan Alamat Pemohon Desain Industri:
PT. Australindo Graha Nusa
Lelco Building, Jl. Tomang Raya No.14 Jatipulo, Palmerah, Jakarta Barat Indonesia

(72) Nama Pendesain :
Nur Aidin ,ID

(74) Nama dan Alamat Konsultan Desain Industri :

(54) Judul Desain Industri : Pengisi Daya USB

(57) Klaim :
Konfigurasi

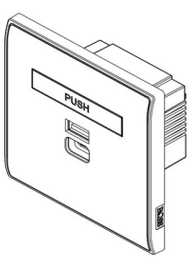

Tampak Perspektif

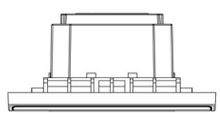

Tampak Atas

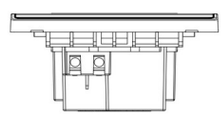

Tampak Bawah

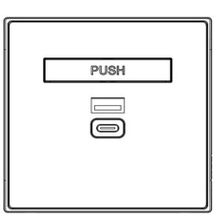

Tampak Depan

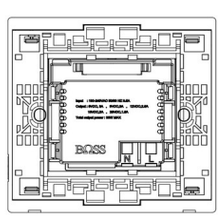

Tampak Belakang

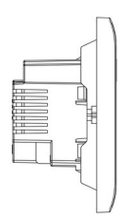

Tampak Samping

(19) ID

(51) Klasifikasi Locarno : 13-03

(21) No. Permohonan DI : A00202202167

(22) Tanggal Penerimaan Permohonan DI :
01 Juli 2022

(30) Data Prioritas :
(31) Nomor (32) Tanggal (33) Negara

(43) Tanggal Pengumuman DI :
14 September 2022

(71) Nama dan Alamat Pemohon Desain Industri:
PT. Australindo Graha Nusa
Lelco Building, Jl. Tomang Raya No.14 Jatipulo, Palmerah, Jakarta Barat Indonesia

(72) Nama Pendesain :
Nur Aidin,ID

(74) Nama dan Alamat Konsultan Desain Industri :

(54) Judul Desain Industri : Pengisi Daya USB

(57) Klaim :
Konfigurasi

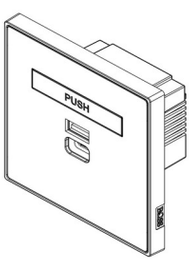

Tampak Perspektif

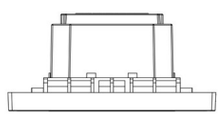

Tampak Atas

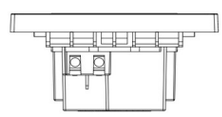

Tampak Bawah

Tampak Depan

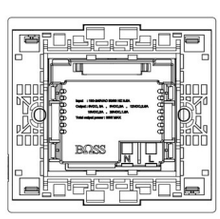

Tampak Belakang

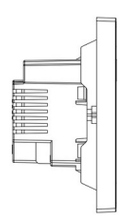

Tampak Samping

(19) ID

(51) Klasifikasi Locarno : 03-01

(21) No. Permohonan DI : A00202202169

(22) Tanggal Penerimaan Permohonan DI :
02 Juli 2022

(30) Data Prioritas :
(31) Nomor (32) Tanggal (33) Negara

(43) Tanggal Pengumuman DI :
14 September 2022

(71) Nama dan Alamat Pemohon Desain Industri:
TEDDY
Mastrip No.47C, Kedurus, Surabaya Indonesia

(72) Nama Pendesain :
TEDDY,ID

(74) Nama dan Alamat Konsultan Desain Industri :
Hari Purnomo Chandra B.Sc.
Jalan Kartini Nomor 88-A, Surabaya

(54) Judul Desain Industri : CELENGAN PLASTIK KUCING

(57) Klaim :
Konfigurasi

Tampak Perspektif

Tampak Atas

Tampak Bawah

Tampak Depan

Tampak Belakang

Tampak Samping

(19) ID

(51) Klasifikasi Locarno : 03-01

(21) No. Permohonan DI : A00202202170

(22) Tanggal Penerimaan Permohonan DI :
02 Juli 2022

(30) Data Prioritas :
(31) Nomor (32) Tanggal (33) Negara

(43) Tanggal Pengumuman DI :
14 September 2022

(71) Nama dan Alamat Pemohon Desain Industri:
TEDDY
Mastrip No.47C, Kedurus, Surabaya Indonesia

(72) Nama Pendesain :
TEDDY,ID

(74) Nama dan Alamat Konsultan Desain Industri :
Hari Purnomo Chandra B.Sc.
Jalan Kartini Nomor 88-A, Surabaya

(54) Judul Desain Industri : CELENGAN PLASTIK LUMBA LUMBA

(57) Klaim :
Konfigurasi

Tampak Perspektif

Tampak Atas

Tampak Bawah

Tampak Depan

Tampak Belakang

Tampak Samping

(19) ID

(51) Klasifikasi Locarno : 19-02

(21) No. Permohonan DI : A00202202171

(22) Tanggal Penerimaan Permohonan DI :
02 Juli 2022

(30) Data Prioritas :
(31) Nomor (32) Tanggal (33) Negara

(43) Tanggal Pengumuman DI :
14 September 2022

(71) Nama dan Alamat Pemohon Desain Industri:
TEDDY
Mastrip No.47C, Kedurus, Surabaya Indonesia

(72) Nama Pendesain :
TEDDY,ID

(74) Nama dan Alamat Konsultan Desain Industri :
Hari Purnomo Chandra B.Sc.
Jalan Kartini Nomor 88-A, Surabaya

(54) Judul Desain Industri : KERANJANG RAK DOKUMEN

(57) Klaim :
Konfigurasi

Tampak Perspektif

Tampak Atas

Tampak Bawah

Tampak Depan

Tampak Belakang

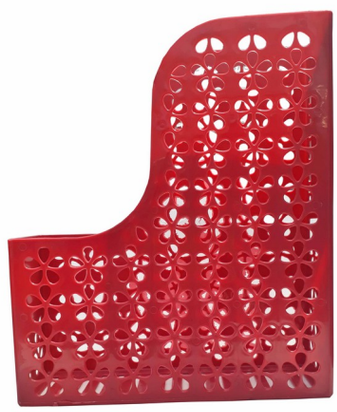

Tampak Samping

(19) ID

(51) Klasifikasi Locarno : 07-07

(21) No. Permohonan DI : A00202202172

(22) Tanggal Penerimaan Permohonan DI :
02 Juli 2022

(30) Data Prioritas :
(31) Nomor (32) Tanggal (33) Negara

(43) Tanggal Pengumuman DI :
14 September 2022

(71) Nama dan Alamat Pemohon Desain Industri:
TEDDY
Mastrip No.47C, Kedurus, Surabaya Indonesia

(72) Nama Pendesain :
TEDDY,ID

(74) Nama dan Alamat Konsultan Desain Industri :

(54) Judul Desain Industri : KERANJANG BAJU

(57) Klaim :
Konfigurasi

Tampak Perspektif

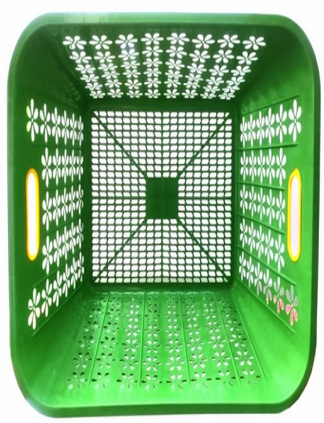

Tampak Atas

Tampak Bawah

Tampak Depan

Tampak Belakang

Tampak Samping

(19) ID

(51) Klasifikasi Locarno : 09-09

(21) No. Permohonan DI : A00202202173

(22) Tanggal Penerimaan Permohonan DI :
02 Juli 2022

(30) Data Prioritas :
(31) Nomor (32) Tanggal (33) Negara

(43) Tanggal Pengumuman DI :
14 September 2022

(71) Nama dan Alamat Pemohon Desain Industri:
TEDDY
Mastrip No.47C, Kedurus, Surabaya Indonesia

(72) Nama Pendesain :
TEDDY,ID

(74) Nama dan Alamat Konsultan Desain Industri :

(54) Judul Desain Industri : KERANJANG SAMPAH

(57) Klaim :
Konfigurasi

Tampak Perspektif

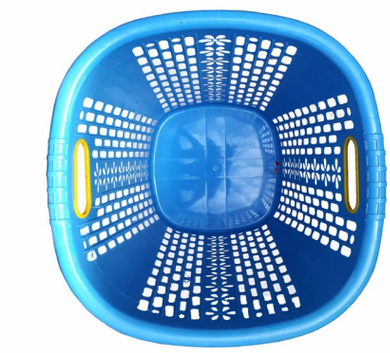

Tampak Atas

Tampak Bawah

Tampak Depan

Tampak Belakang

Tampak Samping

(19) ID

(51) Klasifikasi Locarno : 09-09

(21) No. Permohonan DI : A00202202174

(22) Tanggal Penerimaan Permohonan DI :
02 Juli 2022

(30) Data Prioritas :
(31) Nomor (32) Tanggal (33) Negara

(43) Tanggal Pengumuman DI :
14 September 2022

(71) Nama dan Alamat Pemohon Desain Industri:
TEDDY
Mastrip No.47C, Kedurus, Surabaya Indonesia

(72) Nama Pendesain :
TEDDY,ID

(74) Nama dan Alamat Konsultan Desain Industri :

(54) Judul Desain Industri : KERANJANG SAMPAH

(57) Klaim :
Konfigurasi

Tampak Perspektif

Tampak Atas

Tampak Bawah

Tampak Depan

Tampak Belakang

Tampak Samping

(19) ID

(51) Klasifikasi Locarno : 06-04

(21) No. Permohonan DI : A00202202175

(22) Tanggal Penerimaan Permohonan DI :
02 Juli 2022

(30) Data Prioritas :
(31) Nomor (32) Tanggal (33) Negara

(43) Tanggal Pengumuman DI :
14 September 2022

(71) Nama dan Alamat Pemohon Desain Industri:
TEDDY
Mastrip No.47C, Kedurus, Surabaya Indonesia

(72) Nama Pendesain :
TEDDY,ID

(74) Nama dan Alamat Konsultan Desain Industri :

(54) Judul Desain Industri : KERANJANG SUSUN

(57) Klaim :
Konfigurasi

Tampak Perspektif

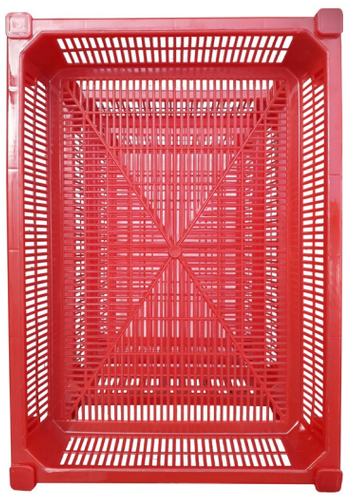

Tampak Atas

Tampak Bawah

Tampak Depan

Tampak Belakang

Tampak Samping

(19) ID

(51) Klasifikasi Locarno : 07-07

(21) No. Permohonan DI : A00202202176

(22) Tanggal Penerimaan Permohonan DI :
02 Juli 2022

(30) Data Prioritas :
(31) Nomor (32) Tanggal (33) Negara

(43) Tanggal Pengumuman DI :
14 September 2022

(71) Nama dan Alamat Pemohon Desain Industri:
TEDDY
Mastrip No.47C, Kedurus, Surabaya Indonesia

(72) Nama Pendesain :
TEDDY,ID

(74) Nama dan Alamat Konsultan Desain Industri :

(54) Judul Desain Industri : TONG PLASTIK

(57) Klaim :
Konfigurasi

Tampak Perspektif

Tampak Atas

Tampak Bawah

Tampak Depan

Tampak Belakang

Tampak Samping

(19) ID

(51) Klasifikasi Locarno : 07-07

(21) No. Permohonan DI : A00202202177

(22) Tanggal Penerimaan Permohonan DI :
02 Juli 2022

(30) Data Prioritas :
(31) Nomor (32) Tanggal (33) Negara

(43) Tanggal Pengumuman DI :
14 September 2022

(71) Nama dan Alamat Pemohon Desain Industri:
TEDDY
Mastrip No.47C, Kedurus, Surabaya Indonesia

(72) Nama Pendesain :
TEDDY,ID

(74) Nama dan Alamat Konsultan Desain Industri :

(54) Judul Desain Industri : TONG PLASTIK

(57) Klaim :
Konfigurasi

Tampak Perspektif

Tampak Atas

Tampak Bawah

Tampak Depan

Tampak Belakang

Tampak Samping

(19) ID

(51) Klasifikasi Locarno : 09-05

(21) No. Permohonan DI : A00202202180

(22) Tanggal Penerimaan Permohonan DI :
04 Juli 2022

(30) Data Prioritas :
(31) Nomor (32) Tanggal (33) Negara

(43) Tanggal Pengumuman DI :
14 September 2022

(71) Nama dan Alamat Pemohon Desain Industri:
PT Forisa Nusapersada
Jl. Raya Pegangsaan Dua No. 12, Kelapa Gading, Jakarta Utara Indonesia

(72) Nama Pendesain :
Handi Widjaja,ID

(74) Nama dan Alamat Konsultan Desain Industri :

(54) Judul Desain Industri : Kemasan Anget Sari Susu Jahe

(57) Klaim :
Komposisi Garis,Komposisi Warna

Depan

Belakang

Samping

Tampak Perspektif

Tampak Atas

Tampak Bawah

Depan

Belakang

Tampak Depan

Tampak Belakang

Tampak Samping

(19) ID

(51) Klasifikasi Locarno : 09-05

(21) No. Permohonan DI : A00202202181

(22) Tanggal Penerimaan Permohonan DI :
04 Juli 2022

(30) Data Prioritas :
(31) Nomor (32) Tanggal (33) Negara

(43) Tanggal Pengumuman DI :
14 September 2022

(71) Nama dan Alamat Pemohon Desain Industri:
PT Forisa Nusapersada
Jl. Raya Pegangsaan Dua No. 12, Kelapa Gading, Jakarta Utara Indonesia

(72) Nama Pendesain :
Handi Widjaja,ID

(74) Nama dan Alamat Konsultan Desain Industri :

(54) Judul Desain Industri : Kemasan Anget Sari Insani - Susu Jahe Merah Habbatussauda

(57) Klaim :
Komposisi Garis,Komposisi Warna

Depan

Belakang

Samping

Tampak Perspektif

Tampak Atas

Tampak Bawah

Depan

Belakang

Tampak Depan

Tampak Belakang

Tampak Samping

(19) ID

(51) Klasifikasi Locarno : 09-05

(21) No. Permohonan DI : A00202202182

(22) Tanggal Penerimaan Permohonan DI :
04 Juli 2022

(30) Data Prioritas :
(31) Nomor (32) Tanggal (33) Negara

(43) Tanggal Pengumuman DI :
14 September 2022

(71) Nama dan Alamat Pemohon Desain Industri:
PT Forisa Nusapersada
Jl. Raya Pegangsaan Dua No. 12, Kelapa Gading, Jakarta Utara Indonesia

(72) Nama Pendesain :
Handi Widjaja,ID

(74) Nama dan Alamat Konsultan Desain Industri :

(54) Judul Desain Industri : Kemasan Anget Sari Insani - Wedang Jahe Merah Habbatussauda

(57) Klaim :
Komposisi Garis,Komposisi Warna

Depan

Belakang

Samping

Tampak Perspektif

Tampak Atas

Tampak Bawah

Depan

Belakang

Tampak Depan

Tampak Belakang

Tampak Samping

(19) ID

(51) Klasifikasi Locarno : 12-16

(21) No. Permohonan DI : A00202202185

(22) Tanggal Penerimaan Permohonan DI :
04 Juli 2022

(30) Data Prioritas :
(31) Nomor (32) Tanggal (33) Negara

(43) Tanggal Pengumuman DI :
14 September 2022

(71) Nama dan Alamat Pemohon Desain Industri:
PETER KOSASI
Jl. Kelapa Puan TMR VI, NB-7/41, Kel. Pegangsaan Dua, Kec. KELAPA GADING. Indonesia

(72) Nama Pendesain :
PETER KOSASI,ID

(74) Nama dan Alamat Konsultan Desain Industri :
Laurentius Irawan Wonosaputro S.H.
Jalan Kumdang II No. 11 Tangerang Kota Tangerang

(54) Judul Desain Industri : DUDUKAN ATAS PEREDAM KEJUT SEPEDA MOTOR

(57) Klaim :
Bentuk,Konfigurasi,Komposisi Garis

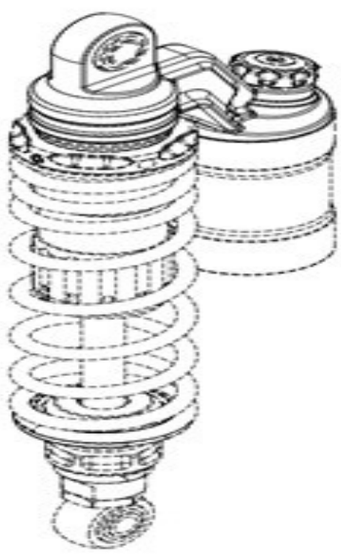

Tampak Perspektif

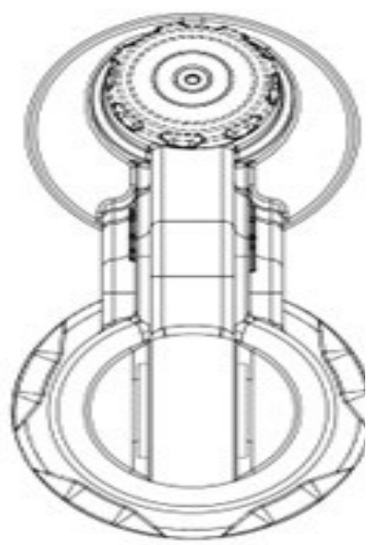

Tampak Atas

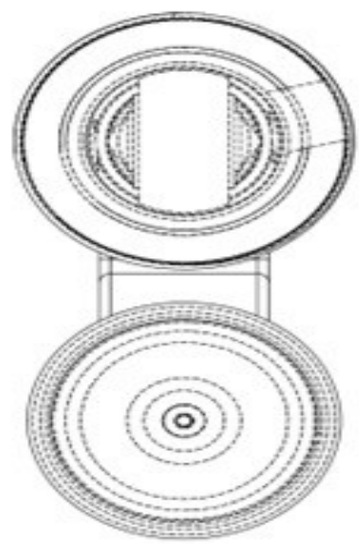

Tampak Bawah

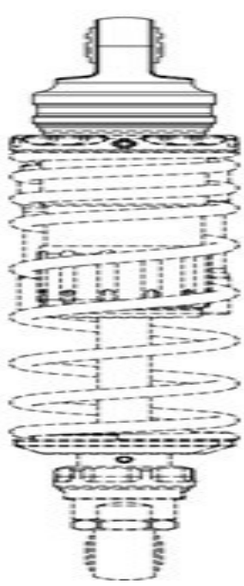

Tampak Depan

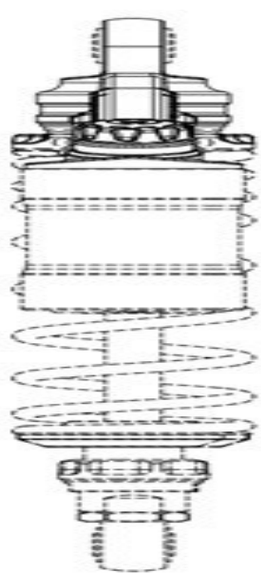

Tampak Belakang

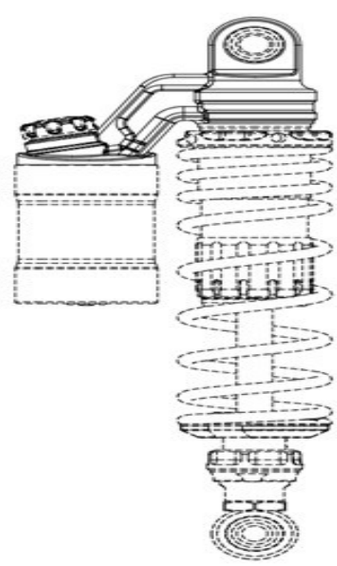

Tampak Samping

(19) ID

(51) Klasifikasi Locarno : 12-16

(21) No. Permohonan DI : A00202202187

(22) Tanggal Penerimaan Permohonan DI :
04 Juli 2022

(30) Data Prioritas :
(31) Nomor (32) Tanggal (33) Negara

(43) Tanggal Pengumuman DI :
14 September 2022

(71) Nama dan Alamat Pemohon Desain Industri:
PETER KOSASI
Jl. Kelapa Puan TMR VI, NB-7/41, Kel. Pegangsaan Dua, Kec. KELAPA GADING. Indonesia

(72) Nama Pendesain :
PETER KOSASI,ID

(74) Nama dan Alamat Konsultan Desain Industri :
Laurentius Irawan Wonosaputro S.H.
Jalan Kumdang II No. 11 Tangerang Kota Tangerang

(54) Judul Desain Industri : DUDUKA BAWAH PEREDAM KEJUT SEPEDA MOTOR

(57) Klaim :
Bentuk,Konfigurasi,Komposisi Garis

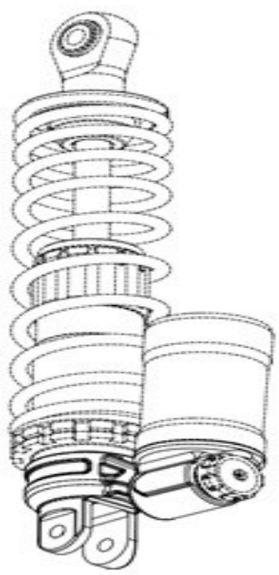

Tampak Perspektif

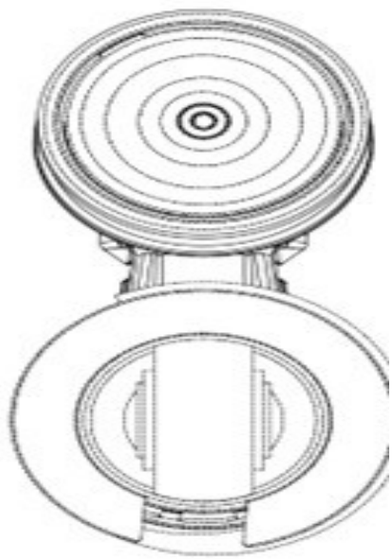

Tampak Atas

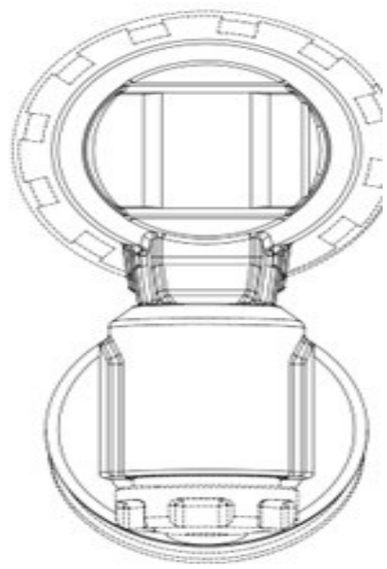

Tampak Bawah

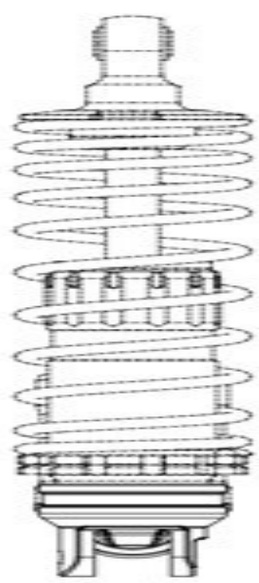

Tampak Depan

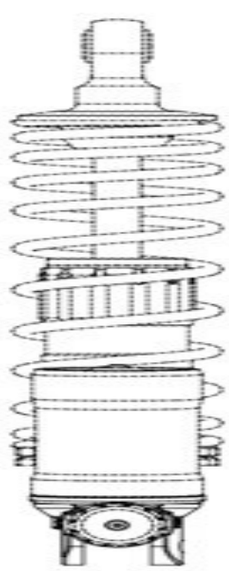

Tampak Belakang

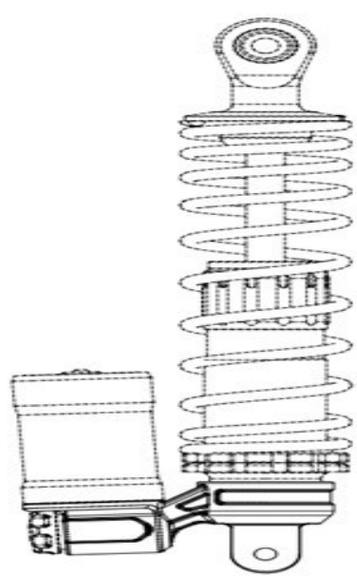

Tampak Samping

(19) ID

(51) Klasifikasi Locarno : 12-16

(21) No. Permohonan DI : A00202202202

(22) Tanggal Penerimaan Permohonan DI :
04 Juli 2022

(30) Data Prioritas :
(31) Nomor (32) Tanggal (33) Negara

(43) Tanggal Pengumuman DI :
14 September 2022

(71) Nama dan Alamat Pemohon Desain Industri:
PT. SUMBERJAYA KTC INDONESIA
Jl. Griya Utama Blok A, Kav. 38-39, RT. 005, RW. 020, Kel. Sunter Agung, Kec. Tanjung Priok, Jakarta Utara Indonesia

(72) Nama Pendesain :
BUDI SETIA DARMA,ID

(74) Nama dan Alamat Konsultan Desain Industri :
Sigit Nugraha S.H.,
Ubud Village, Kintamani C1-25, Sudimara Timur, Ciledug, Tangerang, Banten 15151

(54) Judul Desain Industri : PEREDAM KEJUT (SHOCK ABSORBER / SHOCK BREAKER)

(57) Klaim :
Bentuk,Konfigurasi

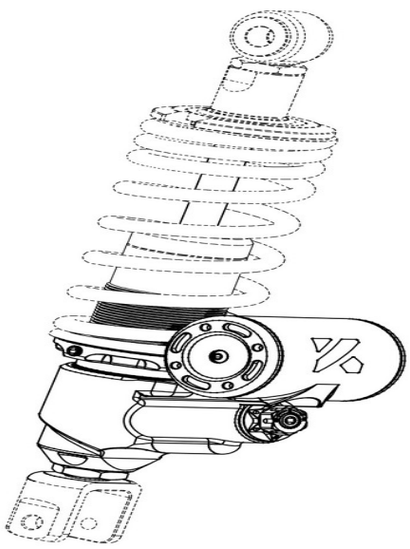

Tampak Perspektif

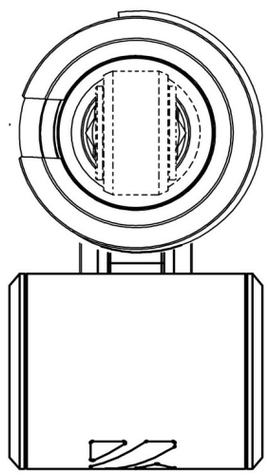

Tampak Atas

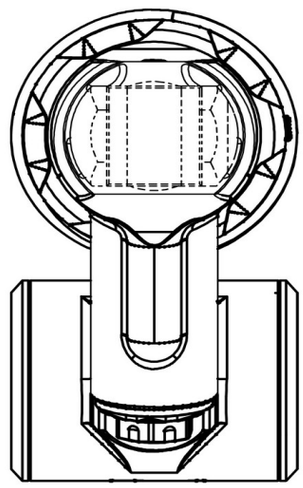

Tampak Bawah

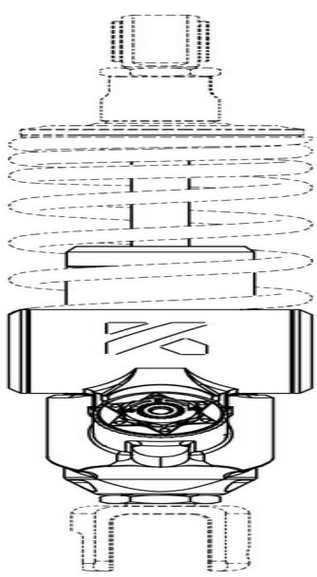

Tampak Depan

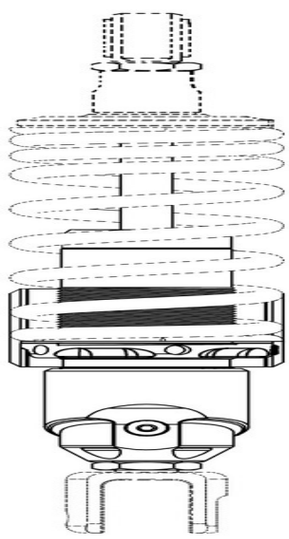

Tampak Belakang

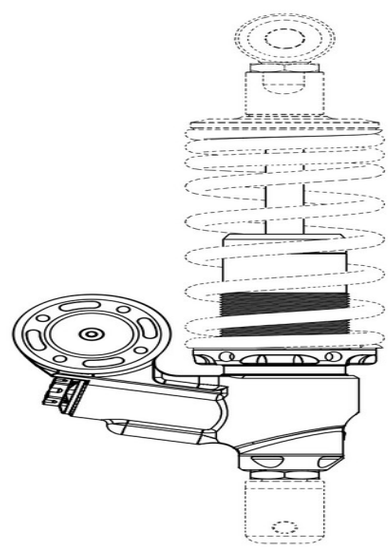

Tampak Samping

(19) ID

(51) Klasifikasi Locarno : 05-05

(21) No. Permohonan DI : A00202202204

(22) Tanggal Penerimaan Permohonan DI :
05 Juli 2022

(30) Data Prioritas :
(31) Nomor (32) Tanggal (33) Negara

(43) Tanggal Pengumuman DI :
14 September 2022

(71) Nama dan Alamat Pemohon Desain Industri:
DEDI KRISNIADI
Blok Hegarmanah Jl. Melong No. 29, Rt. 006 Rw. 007, Kel. Melong, Kec. Cimahi Selatan Indonesia

(72) Nama Pendesain :
DEDI KRISNIADI,ID

(74) Nama dan Alamat Konsultan Desain Industri :

(54) Judul Desain Industri : KAIN MOTIF BIANCO

(57) Klaim :
Komposisi Garis,Komposisi Warna

Tampak Perspektif Tampak Atas Tampak Bawah

Tampak Depan Tampak Belakang Tampak Samping

(19) ID

(51) Klasifikasi Locarno : 05-05

(21) No. Permohonan DI : A00202202207

(22) Tanggal Penerimaan Permohonan DI :
05 Juli 2022

(30) Data Prioritas :
(31) Nomor (32) Tanggal (33) Negara

(43) Tanggal Pengumuman DI :
14 September 2022

(71) Nama dan Alamat Pemohon Desain Industri:
DEDI KRISNIADI
Blok Hegarmanah Jl. Melong No. 29, Rt. 006 Rw. 007, Kel. Melong, Kec. Cimahi Selatan Indonesia

(72) Nama Pendesain :
DEDI KRISNIADI,ID

(74) Nama dan Alamat Konsultan Desain Industri :

(54) Judul Desain Industri : KAIN MOTIF NERO

(57) Klaim :
Komposisi Garis,Komposisi Warna

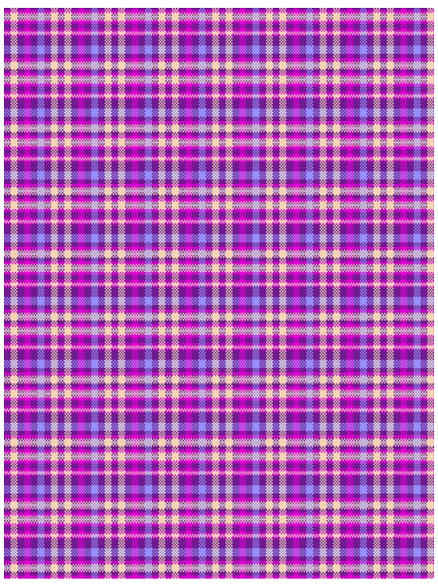

Tampak Perspektif Tampak Atas Tampak Bawah

Tampak Depan Tampak Belakang Tampak Samping

(19) ID

(51) Klasifikasi Locarno : 09-01

(21) No. Permohonan DI : A00202202219

(22) Tanggal Penerimaan Permohonan DI :
05 Juli 2022

(30) Data Prioritas :
(31) Nomor (32) Tanggal (33) Negara

(43) Tanggal Pengumuman DI :
14 September 2022

(71) Nama dan Alamat Pemohon Desain Industri:
YUSRI LOWAN
Jl. TPI II BLOK D No. 19 RT.011 / 014, Kel. Pejagalan,
Kec. Penjaringan, Jakarta Utara Indonesia

(72) Nama Pendesain :
YUSRI LOWAN,ID

(74) Nama dan Alamat Konsultan Desain Industri :

(54) Judul Desain Industri : BOTOL

(57) Klaim :
Bentuk,Konfigurasi

Tampak Perspektif

Tampak Atas

Tampak Bawah

Tampak Depan

Tampak Belakang

Tampak Samping

(19) ID

(51) Klasifikasi Locarno : 24-01

(21) No. Permohonan DI : A00202202226

(22) Tanggal Penerimaan Permohonan DI :
06 Juli 2022

(30) Data Prioritas :
(31) Nomor (32) Tanggal (33) Negara

(43) Tanggal Pengumuman DI :
14 September 2022

(71) Nama dan Alamat Pemohon Desain Industri:
Institut Teknologi Bandung
Jl. Ganesa No. 10 Gd. CRCS ITB Lt. 7 Bandung 40132
Indonesia

(72) Nama Pendesain :
Dr. Arianti Ayu Puspita, M.Ds.,ID Meirina Triharini, M.Ds., Ph.D.,ID Prananda Luffiansyah Malasan, Ph.D.,ID Raditya Ardianto Taepoer, M.Ds.,ID Luthfi Ahmad Fikri, M.Ds.,ID Kevin Ahmed Akbar, S.Ds.,ID

(74) Nama dan Alamat Konsultan Desain Industri :

(54) Judul Desain Industri : MOB 2.0: Medical Operation Box – Perangkat Pelindung Tenaga Medis untuk Tindakan Bedah Ureteroskopik dan Bedah Estetik

(57) Klaim :
Bentuk

Gambar 6 dari 6

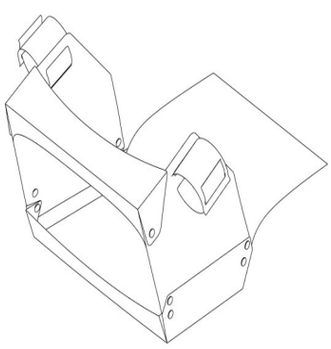

Tampak Perspektif

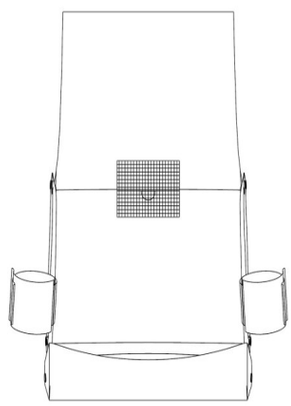

Tampak Atas

Tampak Bawah

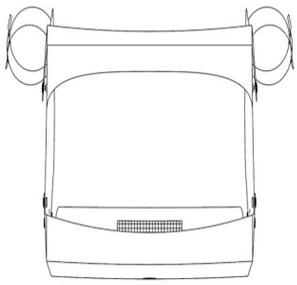

Tampak Depan

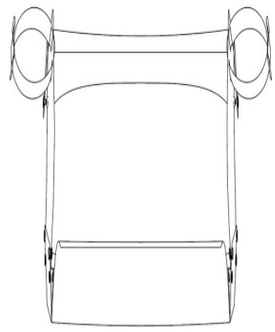

Tampak Belakang

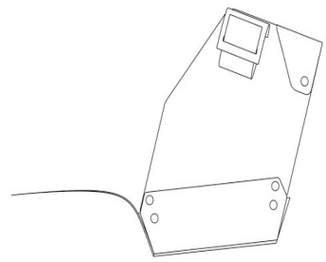

Tampak Samping

(19) ID

(51) Klasifikasi Locarno : 19-08

(21) No. Permohonan DI : A00202202297

(22) Tanggal Penerimaan Permohonan DI :
14 Juli 2022

(30) Data Prioritas :
(31) Nomor (32) Tanggal (33) Negara

(43) Tanggal Pengumuman DI :
14 September 2022

(71) Nama dan Alamat Pemohon Desain Industri:
LPPM Universitas Andalas
Gedung Rektorat Lantai 2, Kampus UNAND Limau Manis, Padang Indonesia

(72) Nama Pendesain :
Jefril Rahmadoni,ID Yulianita Leoni,ID

(74) Nama dan Alamat Konsultan Desain Industri :

(54) Judul Desain Industri : Richesse Clothing

(57) Klaim :
Komposisi Garis,Komposisi Warna

Tampak Perspektif Tampak Atas Tampak Bawah

Tampak Depan Tampak Belakang Tampak Samping

(19) ID

(51) Klasifikasi Locarno : 19-08

(21) No. Permohonan DI : A00202202322

(22) Tanggal Penerimaan Permohonan DI :
14 Juli 2022

(30) Data Prioritas :
(31) Nomor (32) Tanggal (33) Negara

(43) Tanggal Pengumuman DI :
14 September 2022

(71) Nama dan Alamat Pemohon Desain Industri:
LPPM Universitas Andalas
Gedung Rektorat Lantai 2, Kampus UNAND Limau Manis
Indonesia

(72) Nama Pendesain :
Donard Games,ID

(74) Nama dan Alamat Konsultan Desain Industri :

(54) Judul Desain Industri : Usaha Dakak-Dakak Syahrinal

(57) Klaim :
Komposisi Garis,Komposisi Warna

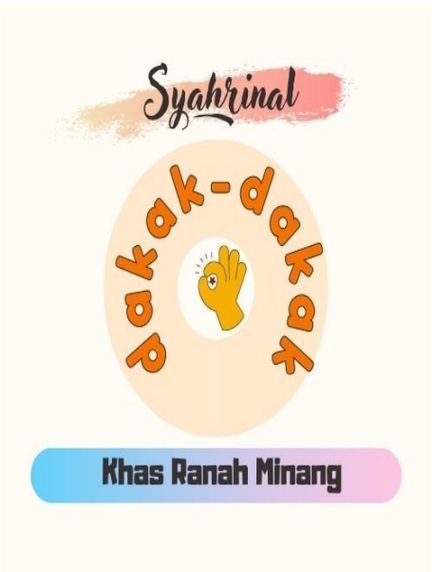

Tampak Perspektif Tampak Atas Tampak Bawah

Tampak Depan Tampak Belakang Tampak Samping

(19) ID

(51) Klasifikasi Locarno : 08-99

(21) No. Permohonan DI : A00202202346

(22) Tanggal Penerimaan Permohonan DI :
19 Juli 2022

(30) Data Prioritas :
(31) Nomor (32) Tanggal (33) Negara

(43) Tanggal Pengumuman DI :
14 September 2022

(71) Nama dan Alamat Pemohon Desain Industri:
Achmad Fauzy
Jl. Purnamasari No.16, RT/RW 014/005, Kel. Rejomulyo, Kec. Kartoharjo, Kota Madiun, Jawa Timur 63111 Indonesia

(72) Nama Pendesain :
Achmad Fauzy,ID

(74) Nama dan Alamat Konsultan Desain Industri :
Agus Suprijono
Jalan Pondok Mas V no 69, Taman Pondok Mas Indah, Kota Cimahi

(54) Judul Desain Industri : Roll Benang

(57) Klaim :
Bentuk,Konfigurasi

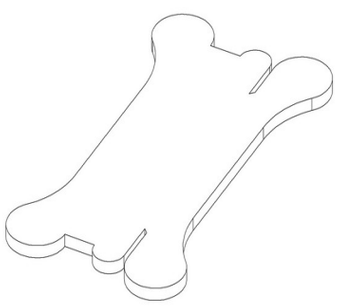

Tampak Perspektif

Tampak Atas

Tampak Bawah

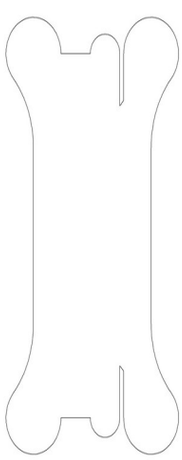

Tampak Depan

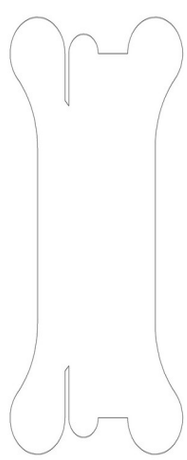

Tampak Belakang

Tampak Samping

(19) ID

(51) Klasifikasi Locarno : 24-02

(21) No. Permohonan DI : A00202202348

(22) Tanggal Penerimaan Permohonan DI :
19 Juli 2022

(30) Data Prioritas :
(31) Nomor (32) Tanggal (33) Negara

(43) Tanggal Pengumuman DI :
14 September 2022

(71) Nama dan Alamat Pemohon Desain Industri:
Achmad Fauzy
Jl. Purnamasari No.16, RT/RW 014/005, Kel. Rejomulyo, Kec. Kartoharjo, Kota Madiun, Jawa Timur 63111 Indonesia

(72) Nama Pendesain :
Achmad Fauzy,ID

(74) Nama dan Alamat Konsultan Desain Industri :
Agus Suprijono
Jalan Pondok Mas V no 69, Taman Pondok Mas Indah, Kota Cimahi

(54) Judul Desain Industri : Alat Sunat Satu Ligasi Sekali Pakai

(57) Klaim :
Bentuk,Konfigurasi

Tampak Perspektif

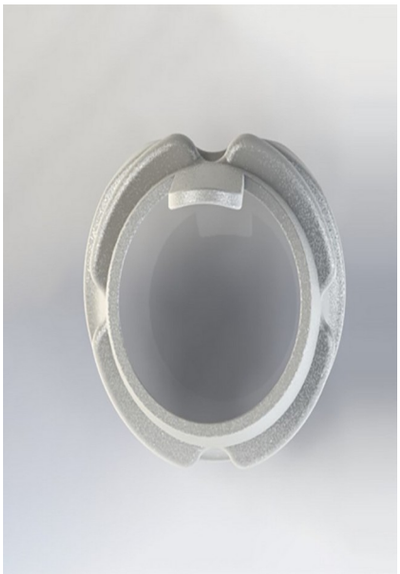

Tampak Atas

Tampak Bawah

Tampak Depan

Tampak Belakang

Tampak Samping

(19) ID

(51) Klasifikasi Locarno : 09-03

(21) No. Permohonan DI : A00202202349

(22) Tanggal Penerimaan Permohonan DI :
19 Juli 2022

(30) Data Prioritas :
(31) Nomor (32) Tanggal (33) Negara

(43) Tanggal Pengumuman DI :
14 September 2022

(71) Nama dan Alamat Pemohon Desain Industri:
AGUS SANTOSO
Jl. Candi Agung E. 1 Candiasri, RT. 007 RW. 001 Indonesia

(72) Nama Pendesain :
AGUS SANTOSO,ID

(74) Nama dan Alamat Konsultan Desain Industri :
Hendra Prasetya
Gajahmada Plaza Lantai 2 D-17-18 Simpang Lima, Semarang

(54) Judul Desain Industri : KEMASAN DUS DRAGON MKD

(57) Klaim :
Komposisi Garis,Komposisi Warna

Tampak Perspektif

Tampak Atas

Tampak Bawah

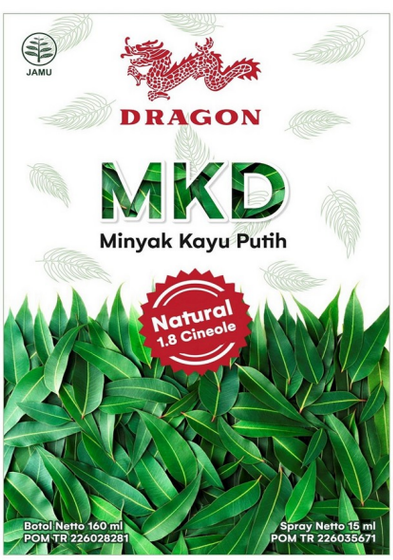

Tampak Depan

Tampak Belakang

Tampak Samping

(19) ID

(51) Klasifikasi Locarno : 24-02

(21) No. Permohonan DI : A00202202350

(22) Tanggal Penerimaan Permohonan DI :
19 Juli 2022

(30) Data Prioritas :
(31) Nomor (32) Tanggal (33) Negara

(43) Tanggal Pengumuman DI :
14 September 2022

(71) Nama dan Alamat Pemohon Desain Industri:
andri suwarno
desa randualas rt 27 rw 09 kecamatan kare kabupaten madiun
Indonesia

(72) Nama Pendesain :
andri suwarno,ID

(74) Nama dan Alamat Konsultan Desain Industri :

(54) Judul Desain Industri : alat sunat sekali pakai

(57) Klaim :
Bentuk,Konfigurasi

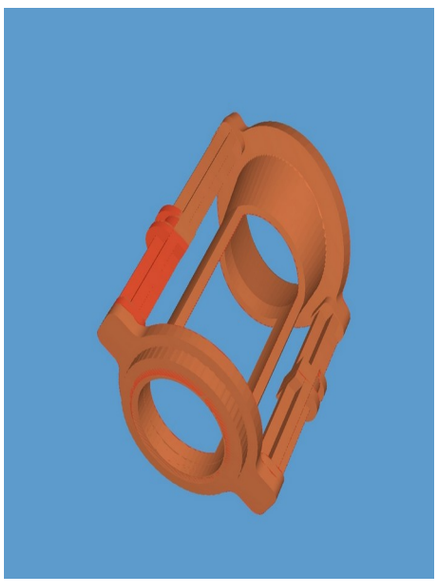

Tampak Perspektif

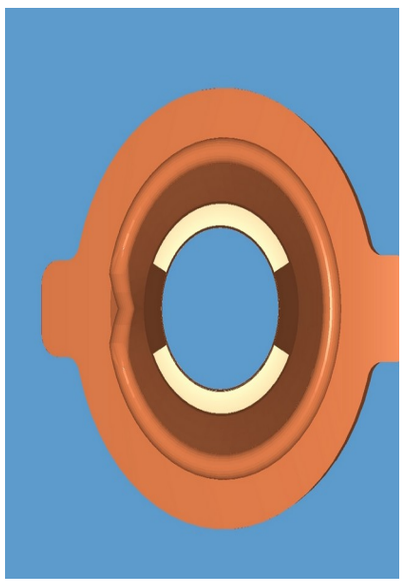

Tampak Atas

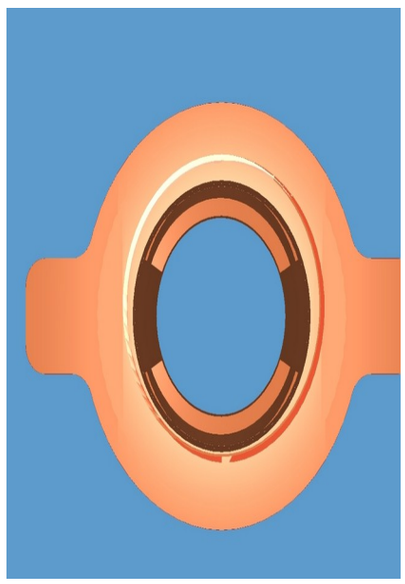

Tampak Bawah

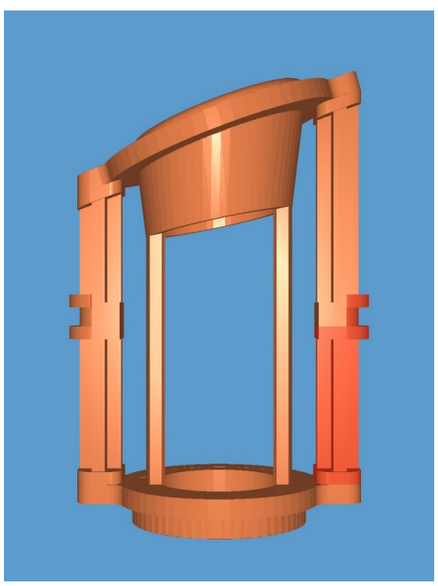

Tampak Depan

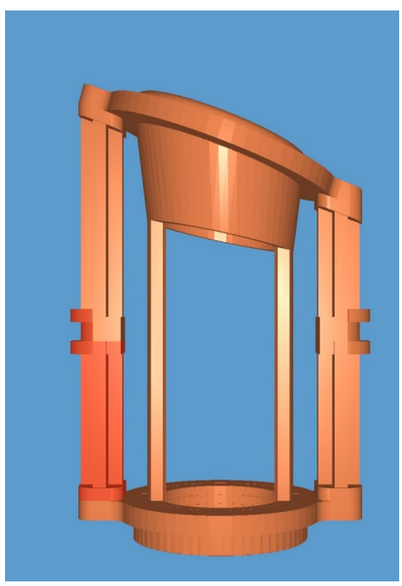

Tampak Belakang

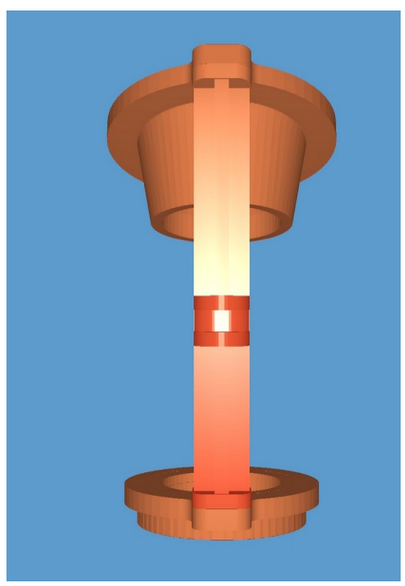

Tampak Samping

(19) ID

(51) Klasifikasi Locarno : 19-08

(21) No. Permohonan DI : A00202202351

(22) Tanggal Penerimaan Permohonan DI :
19 Juli 2022

(30) Data Prioritas :
(31) Nomor (32) Tanggal (33) Negara

(43) Tanggal Pengumuman DI :
14 September 2022

(71) Nama dan Alamat Pemohon Desain Industri:
AGUS SANTOSO
Jl. Candi Agung E. 1 Candiasri, RT. 007 RW. 001
Karanganyar Gunung, Candisari, Kota Semarang - Jawa Tengah Indonesia

(72) Nama Pendesain :
AGUS SANTOSO,ID

(74) Nama dan Alamat Konsultan Desain Industri :
Hendra Prasetya
Gajahmada Plaza Lantai 2 D-17-18 Simpang Lima, Semarang

(54) Judul Desain Industri : LABEL DRAGON MKD

(57) Klaim :
Komposisi Garis,Komposisi Warna

Tampak Perspektif Tampak Atas Tampak Bawah

Tampak Depan Tampak Belakang Tampak Samping

(19) ID

(51) Klasifikasi Locarno : 03-01

(21) No. Permohonan DI : A00202202353

(22) Tanggal Penerimaan Permohonan DI :
19 Juli 2022

(30) Data Prioritas :
(31) Nomor (32) Tanggal (33) Negara

(43) Tanggal Pengumuman DI :
14 September 2022

(71) Nama dan Alamat Pemohon Desain Industri:
Dian Purba
Jalan Malang no.3 Indonesia

(72) Nama Pendesain :
Dian Purba,ID

(74) Nama dan Alamat Konsultan Desain Industri :

(54) Judul Desain Industri : TAS FASHION WANITA - EG02K008

(57) Klaim :
Konfigurasi,Bentuk,Komposisi Garis

Tampak Perspektif

Tampak Atas

Tampak Bawah

Tampak Depan

Tampak Belakang

Tampak Samping

(19) ID

(51) Klasifikasi Locarno : 29-01

(21) No. Permohonan DI : A00202202355

(22) Tanggal Penerimaan Permohonan DI :
19 Juli 2022

(30) Data Prioritas :
(31) Nomor (32) Tanggal (33) Negara

(43) Tanggal Pengumuman DI :
14 September 2022

(71) Nama dan Alamat Pemohon Desain Industri:
PT. TERANG PARTS INDONESIA
Jl. Green Ville Blok AS/19 Indonesia

(72) Nama Pendesain :
AGUNG PRASOJO PRAMIANTO,ID

(74) Nama dan Alamat Konsultan Desain Industri :
Lice Verdiana Efdora
ACEMARK, Jl. Cikini Raya No. 58 G-H, Jakarta 10330, Indonesia

(54) Judul Desain Industri : ALAT PEMADAM API RINGAN

(57) Klaim :
Bentuk,Konfigurasi,Komposisi Garis,Komposisi Warna

Tampak Perspektif

Tampak Atas

Tampak Bawah

Tampak Depan

Tampak Belakang

Tampak Samping

(19) ID

(51) Klasifikasi Locarno : 29-01

(21) No. Permohonan DI : A00202202356

(22) Tanggal Penerimaan Permohonan DI :
19 Juli 2022

(30) Data Prioritas :
(31) Nomor (32) Tanggal (33) Negara

(43) Tanggal Pengumuman DI :
14 September 2022

(71) Nama dan Alamat Pemohon Desain Industri:
PT. TERANG PARTS INDONESIAA
Jl. Green Ville Blok AS/19 Indonesia

(72) Nama Pendesain :
AGUNG PRASOJO PRAMIANTO,ID

(74) Nama dan Alamat Konsultan Desain Industri :
Lice Verdiana Efdora
ACEMARK, Jl. Cikini Raya No. 58 G-H, Jakarta 10330, Indonesia

(54) Judul Desain Industri : ALAT PEMADAM API RINGAN

(57) Klaim :
Bentuk,Konfigurasi,Komposisi Garis,Komposisi Warna

Tampak Perspektif

Tampak Atas

Tampak Bawah

Tampak Depan

Tampak Belakang

Tampak Samping

(19) ID

(51) Klasifikasi Locarno : 23-01

(21) No. Permohonan DI : A00202202358

(22) Tanggal Penerimaan Permohonan DI :
19 Juli 2022

(30) Data Prioritas :
(31) Nomor (32) Tanggal (33) Negara

(43) Tanggal Pengumuman DI :
14 September 2022

(71) Nama dan Alamat Pemohon Desain Industri:
HAN YOULIANG
Alamanda Kav.RF-01, Sukomanunggal, Surabaya Indonesia

(72) Nama Pendesain :
HAN YOULIANG,ID

(74) Nama dan Alamat Konsultan Desain Industri :
Hari Purnomo Chandra
Jalan Kartini Nomor 88-A, Surabaya

(54) Judul Desain Industri : KARET KRAN

(57) Klaim :
Konfigurasi

Tampak Perspektif

Tampak Atas

Tampak Bawah

Tampak Depan

Tampak Belakang

Tampak Samping

(19) ID

(51) Klasifikasi Locarno : 09-04

(21) No. Permohonan DI : A00202202375

(22) Tanggal Penerimaan Permohonan DI :
20 Juli 2022

(30) Data Prioritas :
(31) Nomor (32) Tanggal (33) Negara

(43) Tanggal Pengumuman DI :
14 September 2022

(71) Nama dan Alamat Pemohon Desain Industri:
CV. ATLANTIS INDO SUKSES
Romokalisari 80 Blok E Kav.10, Benowo, Surabaya Indonesia

(72) Nama Pendesain :
HENRY WIJAYA,ID

(74) Nama dan Alamat Konsultan Desain Industri :
Hari Purnomo Chandra
Jalan Kartini Nomor 88-A, Surabaya

(54) Judul Desain Industri : KERANJANG

(57) Klaim :
Konfigurasi

Tampak Perspektif

Tampak Atas

Tampak Bawah

Tampak Depan

Tampak Belakang

Tampak Samping

(19) ID

(51) Klasifikasi Locarno : 09-04

(21) No. Permohonan DI : A00202202376

(22) Tanggal Penerimaan Permohonan DI :
20 Juli 2022

(30) Data Prioritas :
(31) Nomor (32) Tanggal (33) Negara

(43) Tanggal Pengumuman DI :
13 September 2022

(71) Nama dan Alamat Pemohon Desain Industri:
CV. ATLANTIS INDO SUKSES
Romokalisari 80 Blok E Kav.10, Benowo, Surabaya Indonesia

(72) Nama Pendesain :
HENRY WIJAYA,ID

(74) Nama dan Alamat Konsultan Desain Industri :
Hari Purnomo Chandra
Jalan Kartini Nomor 88-A, Surabaya

(54) Judul Desain Industri : KERANJANG

(57) Klaim :
Konfigurasi

Tampak Perspektif

Tampak Atas

Tampak Bawah

Tampak Depan

Tampak Belakang

Tampak Samping

(19) ID

(51) Klasifikasi Locarno : 07-04

(21) No. Permohonan DI : A00202202379

(22) Tanggal Penerimaan Permohonan DI :
20 Juli 2022

(30) Data Prioritas :
(31) Nomor (32) Tanggal (33) Negara

(43) Tanggal Pengumuman DI :
14 September 2022

(71) Nama dan Alamat Pemohon Desain Industri:
CV. ATLANTIS INDO SUKSES
Romokalisari 80 Blok E Kav.10, Benowo, Surabaya Indonesia

(72) Nama Pendesain :
HENRY WIJAYA,ID

(74) Nama dan Alamat Konsultan Desain Industri :
Hari Purnomo Chandra
Jalan Kartini Nomor 88-A, Surabaya

(54) Judul Desain Industri : KOTAK MAKAN

(57) Klaim :
Konfigurasi

Tampak Perspektif

Tampak Atas

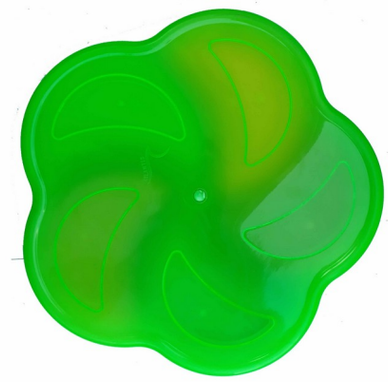

Tampak Bawah

Tampak Depan

Tampak Belakang

Tampak Samping

(19) ID

(51) Klasifikasi Locarno : 07-04

(21) No. Permohonan DI : A00202202383

(22) Tanggal Penerimaan Permohonan DI :
20 Juli 2022

(30) Data Prioritas :
(31) Nomor (32) Tanggal (33) Negara

(43) Tanggal Pengumuman DI :
14 September 2022

(71) Nama dan Alamat Pemohon Desain Industri:
CV. ATLANTIS INDO SUKSES
Romokalisari 80 Blok E Kav.10, Benowo, Surabaya Indonesia

(72) Nama Pendesain :
HENRY WIJAYA,ID

(74) Nama dan Alamat Konsultan Desain Industri :
Hari Purnomo Chandra
Jalan Kartini Nomor 88-A, Surabaya

(54) Judul Desain Industri : RANTANG SUSUN PLASTIK

(57) Klaim :
Konfigurasi

Tampak Perspektif

Tampak Atas

Tampak Bawah

Tampak Depan

Tampak Belakang

Tampak Samping

(19) ID

(51) Klasifikasi Locarno : 07-07

(21) No. Permohonan DI : A00202202384

(22) Tanggal Penerimaan Permohonan DI :
20 Juli 2022

(30) Data Prioritas :
(31) Nomor (32) Tanggal (33) Negara

(43) Tanggal Pengumuman DI :
14 September 2022

(71) Nama dan Alamat Pemohon Desain Industri:
CV. ATLANTIS INDO SUKSES
Romokalisari 80 Blok E Kav.10, Benowo, Surabaya Indonesia

(72) Nama Pendesain :
HENRY WIJAYA,ID

(74) Nama dan Alamat Konsultan Desain Industri :
Hari Purnomo Chandra
Jalan Kartini Nomor 88-A, Surabaya

(54) Judul Desain Industri : TOPLES PLASTIK

(57) Klaim :
Konfigurasi

Tampak Perspektif

Tampak Atas

Tampak Bawah

Tampak Depan

Tampak Belakang

Tampak Samping

(19) ID

(51) Klasifikasi Locarno : 10-04

(21) No. Permohonan DI : A00202202385

(22) Tanggal Penerimaan Permohonan DI :
20 Juli 2022

(30) Data Prioritas :
(31) Nomor (32) Tanggal (33) Negara

(43) Tanggal Pengumuman DI :
14 September 2022

(71) Nama dan Alamat Pemohon Desain Industri:
YENDY TANJAYA
Graha Family U-100, Surabaya Indonesia

(72) Nama Pendesain :
YENDY TANJAYA,ID

(74) Nama dan Alamat Konsultan Desain Industri :
Hari Purnomo Chandra
Jalan Kartini Nomor 88-A, Surabaya

(54) Judul Desain Industri : METERAN

(57) Klaim :
Konfigurasi

Tampak Perspektif

Tampak Atas

Tampak Bawah

Tampak Depan

Tampak Belakang

Tampak Samping

(19) ID

(51) Klasifikasi Locarno : 08-03

(21) No. Permohonan DI : A00202202389

(22) Tanggal Penerimaan Permohonan DI :
21 Juli 2022

(30) Data Prioritas :
(31) Nomor (32) Tanggal (33) Negara

(43) Tanggal Pengumuman DI :
14 September 2022

(71) Nama dan Alamat Pemohon Desain Industri:
YENDY TANJAYA
Graha Family U-100, Surabaya Indonesia

(72) Nama Pendesain :
YENDY TANJAYA,ID

(74) Nama dan Alamat Konsultan Desain Industri :
Hari Purnomo Chandra
Jalan Kartini Nomor 88-A, Surabaya

(54) Judul Desain Industri : GUNTING TANAMAN

(57) Klaim :
Konfigurasi

Tampak Perspektif

Tampak Atas

Tampak Bawah

Tampak Depan

Tampak Belakang

Tampak Samping

(19) ID

(51) Klasifikasi Locarno : 09-03

(21) No. Permohonan DI : A00202202391

(22) Tanggal Penerimaan Permohonan DI :
21 Juli 2022

(30) Data Prioritas :
(31) Nomor (32) Tanggal (33) Negara

(43) Tanggal Pengumuman DI :
14 September 2022

(71) Nama dan Alamat Pemohon Desain Industri:
Iwan Tantoso
Jl. Wader No. 35-36 RT/RW. 007/012, Kel. Pejagalan, Kec. Penjaringan, Jakarta Utara, DKI Jakarta Indonesia

Tobias
Green Mansion Jl. Green Diamond 3 No. 8 Indonesia

(72) Nama Pendesain :
Iwan Tantoso,ID

(74) Nama dan Alamat Konsultan Desain Industri :
Dhanu Wardhana
Jl. Ruko Sentra Niaga, Jalan Boulevard Hijau Blok A No 12, Kel. Pejuang, Kec. Taruma Jaya, Harapan Indah Bekasi, 17131

(54) Judul Desain Industri : Kotak Makanan (Sumpit)

(57) Klaim :
Bentuk,Konfigurasi

Tampak Perspektif

Tampak Atas

Tampak Bawah

Tampak Depan

Tampak Belakang

Tampak Samping

(19) ID

(51) Klasifikasi Locarno : 09-03

(21) No. Permohonan DI : A00202202392

(22) Tanggal Penerimaan Permohonan DI :
21 Juli 2022

(30) Data Prioritas :
(31) Nomor (32) Tanggal (33) Negara

(43) Tanggal Pengumuman DI :
14 September 2022

(71) Nama dan Alamat Pemohon Desain Industri:
Iwan Tantoso
Jl. Wader No. 35-36 RT/RW. 007/012, Kel. Pejagalan, Kec. Penjaringan, Jakarta Utara, DKI Jakarta Indonesia

Tobias
Green Mansion Jl. Green Diamond 3 No. 8 RT/RW. 008/010, Kel. Kedaung Kali Angke, Kec. Cengkareng, Jakarta Barat, DKI Jakarta Indonesia

(72) Nama Pendesain :
Iwan Tantoso,ID

(74) Nama dan Alamat Konsultan Desain Industri :
Dhanu Wardhana
Jl. Ruko Sentra Niaga, Jalan Boulevard Hijau Blok A No 12, Kel. Pejuang, Kec. Taruma Jaya, Harapan Indah Bekasi, 17131

(54) Judul Desain Industri : Kotak Makanan (Sendok dan Garpu)

(57) Klaim :
Bentuk,Konfigurasi

Tampak Perspektif

Tampak Atas

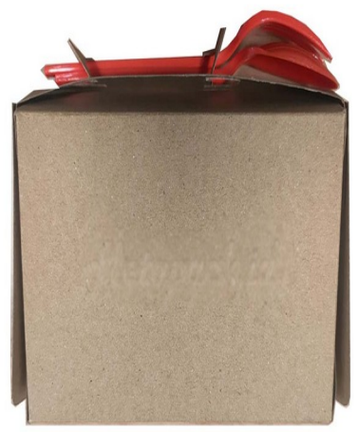

Tampak Bawah

Tampak Depan

Tampak Belakang

Tampak Samping

(19) ID

(51) Klasifikasi Locarno : 02-03

(21) No. Permohonan DI : A00202202399

(22) Tanggal Penerimaan Permohonan DI :
21 Juli 2022

(30) Data Prioritas :

(31) Nomor	(32) Tanggal	(33) Negara
008842355-0001	25 Januari 2022	EM

(43) Tanggal Pengumuman DI :
14 September 2022

(71) Nama dan Alamat Pemohon Desain Industri:
Nikolaos Mitsopoulos
Elianou 8-10 GR-11254 Athens GRECIA Greece

(72) Nama Pendesain :
Nikolaos Mitsopoulos,GR

(74) Nama dan Alamat Konsultan Desain Industri :
Yenny Halim
ACEMARK, Jl. Cikini Raya No. 58 G-H, Jakarta 10330, Indonesia

(54) Judul Desain Industri : Penutup Kepala

(57) Klaim :
Bentuk,Konfigurasi

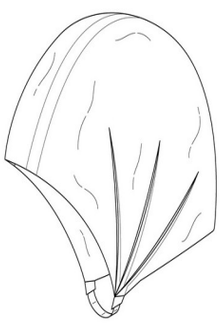

Tampak Perspektif

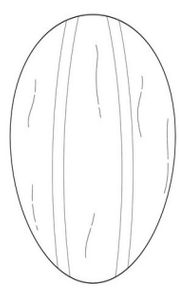

Tampak Atas

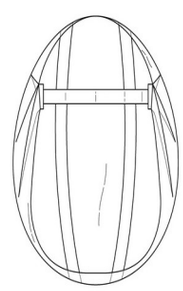

Tampak Bawah

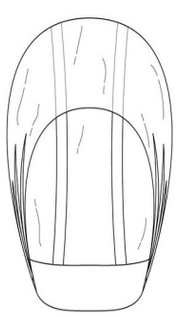

Tampak Depan

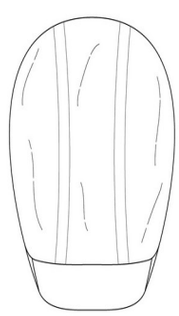

Tampak Belakang

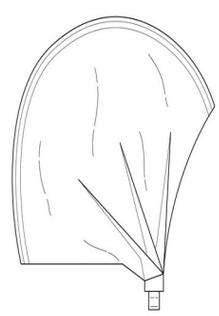

Tampak Samping

(19) ID

(51) Klasifikasi Locarno : 06-02

(21) No. Permohonan DI : A00202202406

(22) Tanggal Penerimaan Permohonan DI :
22 Juli 2022

(30) Data Prioritas :
(31) Nomor (32) Tanggal (33) Negara

(43) Tanggal Pengumuman DI :
14 September 2022

(71) Nama dan Alamat Pemohon Desain Industri:
BUDIHARJO WIDJAJA
Taman Kebon Jeruk W.III / 12, RT.012 RW.003 Indonesia

(72) Nama Pendesain :
BUDIHARJO WIDJAJA,ID

(74) Nama dan Alamat Konsultan Desain Industri :

(54) Judul Desain Industri : KASUR UNTUK BAYI (BABY BED)

(57) Klaim :
Bentuk,Konfigurasi

Tampak Perspektif

Tampak Atas

Tampak Bawah

Tampak Depan

Tampak Belakang

Tampak Samping

(19) ID

(51) Klasifikasi Locarno : 12-11

(21) No. Permohonan DI : A00202202409

(22) Tanggal Penerimaan Permohonan DI :
24 Juli 2022

(30) Data Prioritas :
(31) Nomor (32) Tanggal (33) Negara

(43) Tanggal Pengumuman DI :
14 September 2022

(71) Nama dan Alamat Pemohon Desain Industri:
YU WENG KIANG
Jl. Layar Permai 5 No. 35 Rt. 010 Rw. 007. Pantai Indah Kapuk Indonesia

(72) Nama Pendesain :
YU WENG KIANG,ID

(74) Nama dan Alamat Konsultan Desain Industri :

(54) Judul Desain Industri : SEPEDA LISTRIK

(57) Klaim :
Bentuk,Konfigurasi

Tampak Perspektif

Tampak Atas

Tampak Bawah

Tampak Depan

Tampak Belakang

Tampak Samping

(19) ID

(51) Klasifikasi Locarno : 19-06

(21) No. Permohonan DI : A00202202413

(22) Tanggal Penerimaan Permohonan DI :
25 Juli 2022

(30) Data Prioritas :

(31) Nomor	(32) Tanggal	(33) Negara
DM/221307	25 Mei 2022	WO

(43) Tanggal Pengumuman DI :
14 September 2022

(71) Nama dan Alamat Pemohon Desain Industri:
STAEDTLER Mars GmbH & Co. KG
Moosäckerstraße 3, 90427 Nürnberg Germany

(72) Nama Pendesain :
Dr. Alexander Vyhnal,DE Armin Kugler,DE

(74) Nama dan Alamat Konsultan Desain Industri :
Nadia Ambadar
Jl. Proklamasi No. 79, Pegangsaan, Menteng, Jakarta

(54) Judul Desain Industri : PENSIL

(57) Klaim :
Konfigurasi

Tampak Perspektif

Tampak Atas

Tampak Bawah

Tampak Depan

Tampak Belakang

Tampak Samping

(19) ID

(51) Klasifikasi Locarno : 02-02

(21) No. Permohonan DI : A00202202425

(22) Tanggal Penerimaan Permohonan DI :
25 Juli 2022

(30) Data Prioritas :
(31) Nomor (32) Tanggal (33) Negara

(43) Tanggal Pengumuman DI :
14 September 2022

(71) Nama dan Alamat Pemohon Desain Industri:
Tri Winanto
Jl. Sirsak Gang Kopi Rt 09/04 No 11 Indonesia

(72) Nama Pendesain :
Tri Winanto,ID

(74) Nama dan Alamat Konsultan Desain Industri :

(54) Judul Desain Industri : Kemeja Seragam

(57) Klaim :
Bentuk,Konfigurasi,Komposisi Warna,Komposisi Garis

Tampak Perspektif

Tampak Atas

Tampak Bawah

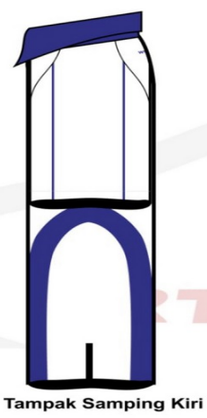

Tampak Depan

Tampak Belakang

Tampak Samping

(19) ID

(51) Klasifikasi Locarno : 21-02

(21) No. Permohonan DI : A00202202427

(22) Tanggal Penerimaan Permohonan DI :
25 Juli 2022

(30) Data Prioritas :
(31) Nomor (32) Tanggal (33) Negara

(43) Tanggal Pengumuman DI :
14 September 2022

(71) Nama dan Alamat Pemohon Desain Industri:
AGHATA PRADITA
Manukan Krido 5B/13 RT 005 RW 005 Indonesia

(72) Nama Pendesain :
AGHATA PRADITA,ID

(74) Nama dan Alamat Konsultan Desain Industri :

(54) Judul Desain Industri : PELINDUNG TUBUH PENCAK SILAT

(57) Klaim :
Bentuk,Konfigurasi

Tampak Perspektif

Tampak Atas

Tampak Bawah

Tampak Depan

Tampak Belakang

Tampak Samping

(19) ID

(51) Klasifikasi Locarno : 21-02

(21) No. Permohonan DI : A00202202429

(22) Tanggal Penerimaan Permohonan DI :
26 Juli 2022

(30) Data Prioritas :
(31) Nomor (32) Tanggal (33) Negara

(43) Tanggal Pengumuman DI :
14 September 2022

(71) Nama dan Alamat Pemohon Desain Industri:
HARIYANTO
Jl. Esberg V E. 5 No. 10, RT.028 RW.003, Kel. Karangwidoro, Kec. Dau, Kab. Malang, Jawa Timur. Alamat Surat menyurat: Jl. Raya Karangwidorono 10-12a, Dusun Ndoro, RT.026 RW.003 Indonesia

(72) Nama Pendesain :
HARIYANTO,ID

(74) Nama dan Alamat Konsultan Desain Industri :
Lanny Setiawan
Pacific Patent Multiglobal DIPO Business Center Lt. 11, Jalan Jend. Gatot Subroto Kav. 51-52, Jakarta Pusat- 10260 Indonesia

(54) Judul Desain Industri : ALAT OLAHRAGA DOUBLE J

(57) Klaim :
Bentuk,Konfigurasi

Tampak Perspektif

Tampak Atas

Tampak Bawah

Tampak Depan

Tampak Belakang

Tampak Samping

(19) ID

(51) Klasifikasi Locarno : 09-01

(21) No. Permohonan DI : A00202202433

(22) Tanggal Penerimaan Permohonan DI :
26 Juli 2022

(30) Data Prioritas :
(31) Nomor (32) Tanggal (33) Negara

(43) Tanggal Pengumuman DI :
14 September 2022

(71) Nama dan Alamat Pemohon Desain Industri:
RANDY SAPUTRA
APT. CITY RESORT TOWER ORCHID LT.15A/1 , Indonesia

(72) Nama Pendesain :
RANDY SAPUTRA,ID

(74) Nama dan Alamat Konsultan Desain Industri :
Moelyono Karmayana
Modeka/PT Persada Modeka Centurindo Alamat : Srigading I Nomor 26 Puspita Loka BSD City Serpong Kota Tangerang Selatan Banten

(54) Judul Desain Industri : BOTOL

(57) Klaim :
Bentuk,Konfigurasi,Komposisi Garis

Tampak Perspektif

Tampak Atas

Tampak Bawah

Tampak Depan

Tampak Belakang

Tampak Samping

(19) ID

(51) Klasifikasi Locarno : 14-04

(21) No. Permohonan DI : A00202202437

(22) Tanggal Penerimaan Permohonan DI :
27 Juli 2022

(30) Data Prioritas :
(31) Nomor (32) Tanggal (33) Negara

(43) Tanggal Pengumuman DI :
14 September 2022

(71) Nama dan Alamat Pemohon Desain Industri:
Universitas Ciputra
CitraLand CBD Boulevard, Kelurahan Made, Kecamatan Sambikerep Indonesia

(72) Nama Pendesain :
Naufal Aziz Imaduddin,ID Indra Maryati,ID

(74) Nama dan Alamat Konsultan Desain Industri :

(54) Judul Desain Industri : ANTARMUKA PENGATURAN KATEGORI PENGELUARAN PADA APLIKASI PENCATATAN KEUANGAN PRIBADI BERBASIS IOS

(57) Klaim :
Komposisi Garis,Komposisi Warna

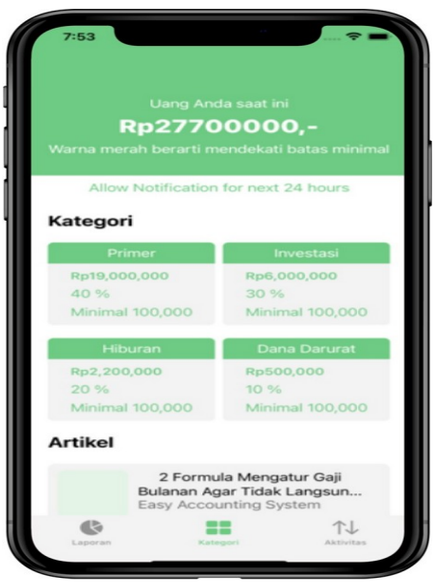

Tampak Perspektif Tampak Atas Tampak Bawah

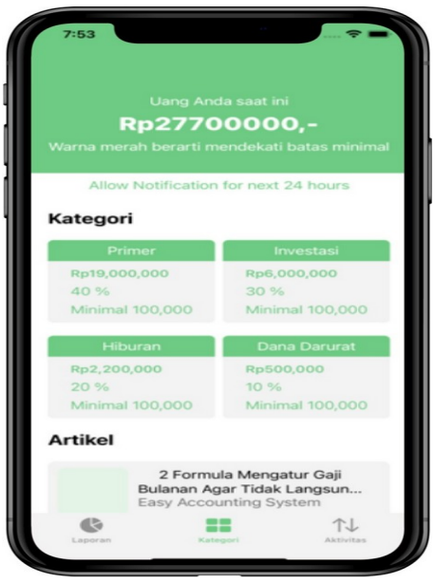

Tampak Depan Tampak Belakang Tampak Samping

(19) ID

(51) Klasifikasi Locarno : 12-16

(21) No. Permohonan DI : A00202202438

(22) Tanggal Penerimaan Permohonan DI :
27 Juli 2022

(30) Data Prioritas :
(31) Nomor (32) Tanggal (33) Negara

(43) Tanggal Pengumuman DI :
14 September 2022

(71) Nama dan Alamat Pemohon Desain Industri:
TANTIONO
Jl. Inspol Suwoto 8, RT/RW: 005/004 Indonesia

(72) Nama Pendesain :
TANTIONO,ID

(74) Nama dan Alamat Konsultan Desain Industri :
Benny Muliawan
PT. BNL Patent, BNL Patent Building Jalan Ngagel Jaya No. 40, Surabaya. 60283, Indonesia

(54) Judul Desain Industri : Bumper Mobil Belakang

(57) Klaim :
Bentuk,Konfigurasi,Komposisi Garis,Komposisi Warna

Tampak Perspektif

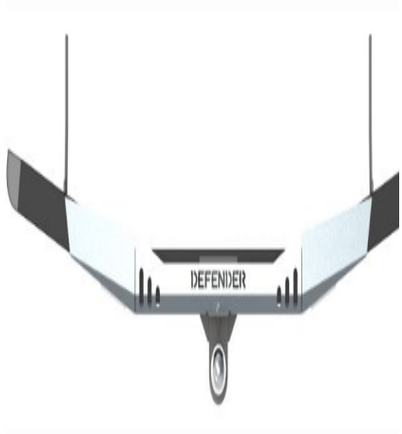

Tampak Atas

Tampak Bawah

Tampak Depan

Tampak Belakang

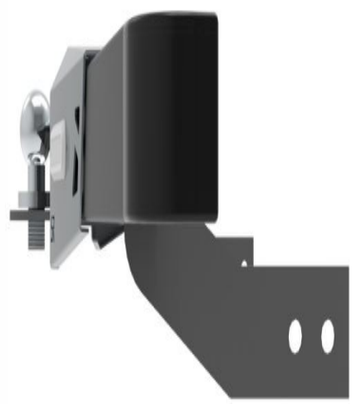

Tampak Samping

(19) ID

(51) Klasifikasi Locarno : 12-16

(21) No. Permohonan DI : A00202202440

(22) Tanggal Penerimaan Permohonan DI :
27 Juli 2022

(30) Data Prioritas :
(31) Nomor (32) Tanggal (33) Negara

(43) Tanggal Pengumuman DI :
14 September 2022

(71) Nama dan Alamat Pemohon Desain Industri:
TANTIONO
Jl. Inspol Suwoto 8, RT/RW: 005/004 Indonesia

(72) Nama Pendesain :
TANTIONO,ID

(74) Nama dan Alamat Konsultan Desain Industri :
Benny Muliawan
PT. BNL Patent, BNL Patent Building Jalan Ngagel Jaya No. 40, Surabaya. 60283, Indonesia

(54) Judul Desain Industri : Bumper Mobil Depan

(57) Klaim :
Bentuk,Konfigurasi,Komposisi Garis,Komposisi Warna

Tampak Perspektif

Tampak Atas

Tampak Bawah

Tampak Depan

Tampak Belakang

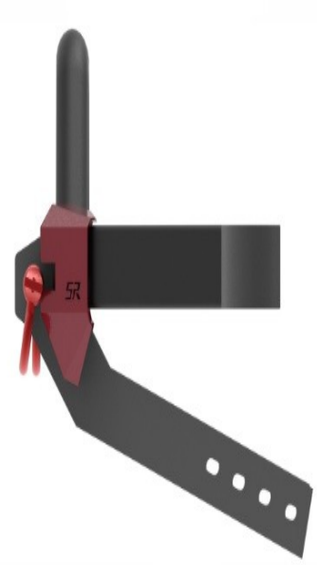

Tampak Samping

(19) ID

(51) Klasifikasi Locarno : 12-16

(21) No. Permohonan DI : A00202202441

(22) Tanggal Penerimaan Permohonan DI :
27 Juli 2022

(30) Data Prioritas :
(31) Nomor (32) Tanggal (33) Negara

(43) Tanggal Pengumuman DI :
14 September 2022

(71) Nama dan Alamat Pemohon Desain Industri:
TANTIONO
Jl. Inspol Suwoto 8, RT/RW: 005/004 Indonesia

(72) Nama Pendesain :
TANTIONO,ID

(74) Nama dan Alamat Konsultan Desain Industri :
Benny Muliawan
PT. BNL Patent, BNL Patent Building Jalan Ngagel Jaya No. 40, Surabaya. 60283, Indonesia

(54) Judul Desain Industri : Bumper Mobil Depan

(57) Klaim :
Bentuk,Konfigurasi,Komposisi Garis,Komposisi Warna

Tampak Perspektif

Tampak Atas

Tampak Bawah

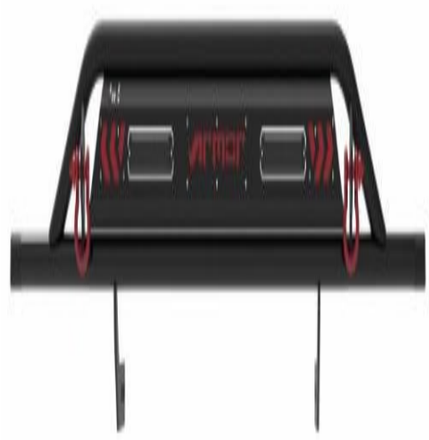

Tampak Depan

Tampak Belakang

Tampak Samping

(19) ID

(51) Klasifikasi Locarno : 14-04

(21) No. Permohonan DI : A00202202444

(22) Tanggal Penerimaan Permohonan DI :
27 Juli 2022

(30) Data Prioritas :
(31) Nomor (32) Tanggal (33) Negara

(43) Tanggal Pengumuman DI :
14 September 2022

(71) Nama dan Alamat Pemohon Desain Industri:
Universitas Ciputra
CitraLand CBD Boulevard, Kelurahan Made, Kecamatan Sambikerep Indonesia

(72) Nama Pendesain :
Jessica Wienad,ID Yosua Setyawan Soekamto,ID

(74) Nama dan Alamat Konsultan Desain Industri :

(54) Judul Desain Industri : ANTARMUKA APLIKASI KOLEKSI RESEP MAKANAN BERBASIS IOS

(57) Klaim :
Komposisi Garis,Komposisi Warna

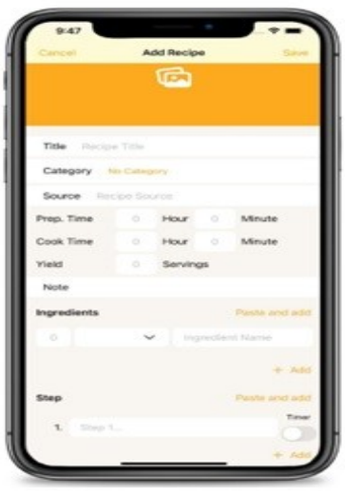

Tampak Perspektif Tampak Atas Tampak Bawah

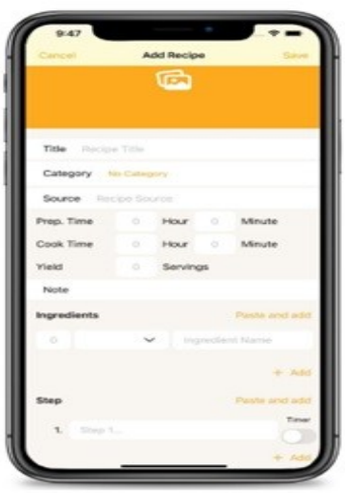

Tampak Depan Tampak Belakang Tampak Samping

(19) ID

(51) Klasifikasi Locarno : 12-02

(21) No. Permohonan DI : A00202202447

(22) Tanggal Penerimaan Permohonan DI :
28 Juli 2022

(30) Data Prioritas :
(31) Nomor (32) Tanggal (33) Negara

(43) Tanggal Pengumuman DI :
14 September 2022

(71) Nama dan Alamat Pemohon Desain Industri:
Universitas Sebelas Maret
Direktorat Inovasi dan Hilirisasi Gedung LPPM Lt. 4
Universitas Sebelas Maret Jl. Ir Sutami 36A Kentingan Jebres
Indonesia

(72) Nama Pendesain :
Aina Mardiyah,ID Dr. Isna Qadrijati, dr., M.Kes,ID
Dra. Sri Haryati, M.Kes,ID Haryadi, SKM,ID

(74) Nama dan Alamat Konsultan Desain Industri :

(54) Judul Desain Industri : Troli Limbah Padat Produksi dengan Sistem Poros dan Keran

(57) Klaim :
Konfigurasi

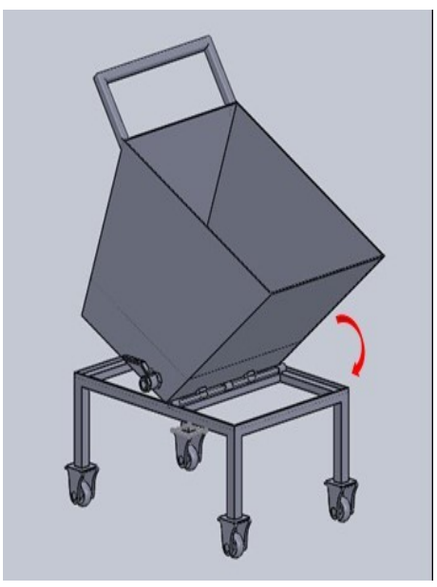

Tampak Perspektif

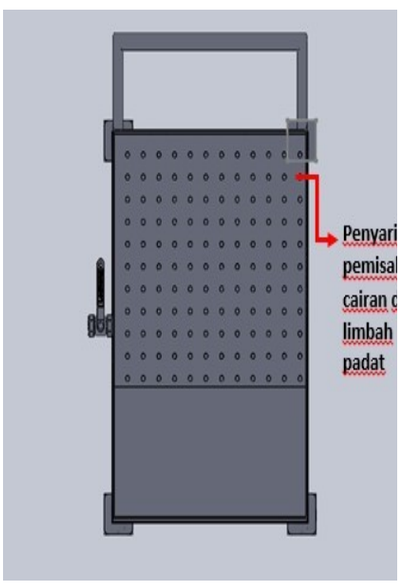

Tampak Atas

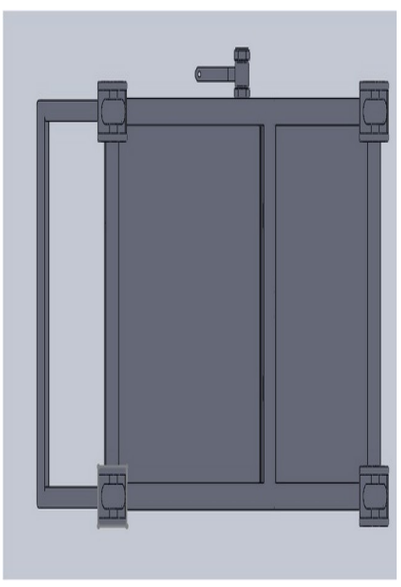

Tampak Bawah

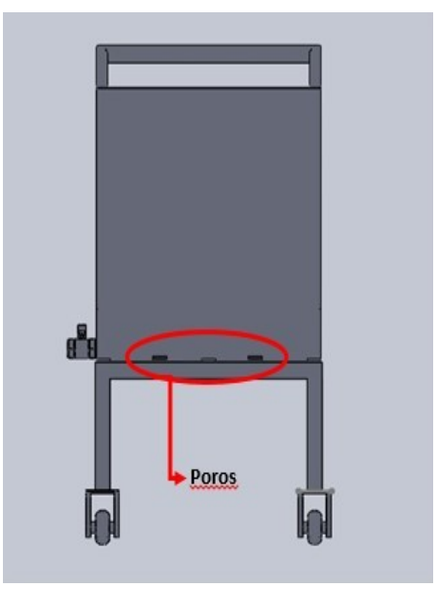

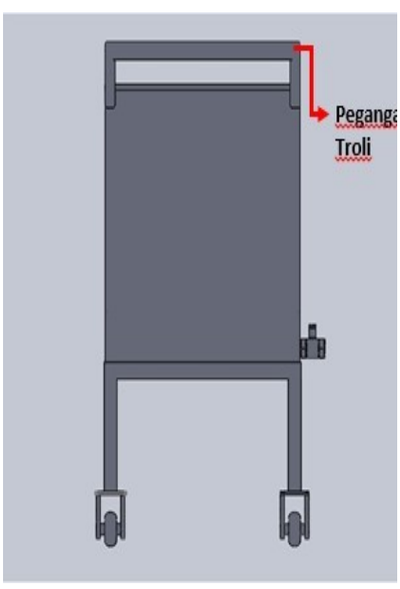

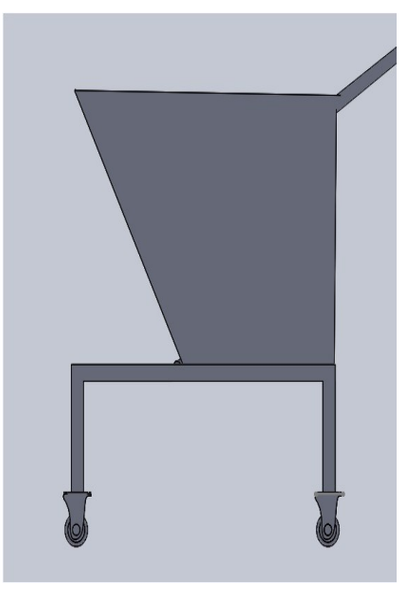

Tampak Depan

Tampak Belakang

Tampak Samping

(19) ID

(51) Klasifikasi Locarno : 05-05

(21) No. Permohonan DI : A00202202449

(22) Tanggal Penerimaan Permohonan DI :
28 Juli 2022

(30) Data Prioritas :
(31) Nomor (32) Tanggal (33) Negara

(43) Tanggal Pengumuman DI :
14 September 2022

(71) Nama dan Alamat Pemohon Desain Industri:
Rosita Gunawan
Infiniti office, Permata Regency D/37, JL. H. Kelik Indonesia

(72) Nama Pendesain :
Rosita Gunawan,ID

(74) Nama dan Alamat Konsultan Desain Industri :

(54) Judul Desain Industri : Desain batik PT Lestari Sentosa

(57) Klaim :
Bentuk,Konfigurasi,Komposisi Garis,Komposisi Warna

Tampak Perspektif

Tampak Atas

Tampak Bawah

Tampak Depan

Tampak Belakang

Tampak Samping

(19) ID

(51) Klasifikasi Locarno : 14-02

(21) No. Permohonan DI : A00202202453

(22) Tanggal Penerimaan Permohonan DI :
28 Juli 2022

(30) Data Prioritas :

(31) Nomor	(32) Tanggal	(33) Negara
2022303618603	14 Juni 2022	CN

(43) Tanggal Pengumuman DI :
14 September 2022

(71) Nama dan Alamat Pemohon Desain Industri:
WESTERN DIGITAL TECHNOLOGIES, INC.
5601 Great Oaks Parkway, San Jose, CA 95119 United States of America

(72) Nama Pendesain :
Adrian A. Karaan,US

(74) Nama dan Alamat Konsultan Desain Industri :
Melinda
PT. Tilleke & Gibbins Indonesia Lippo Kuningan Lantai 12, Unit A Jalan H.R. Rasuna Said Kavling B-12 Kuningan

(54) Judul Desain Industri : PERANGKAT PENYIMPANAN DATA

(57) Klaim :
Bentuk,Konfigurasi

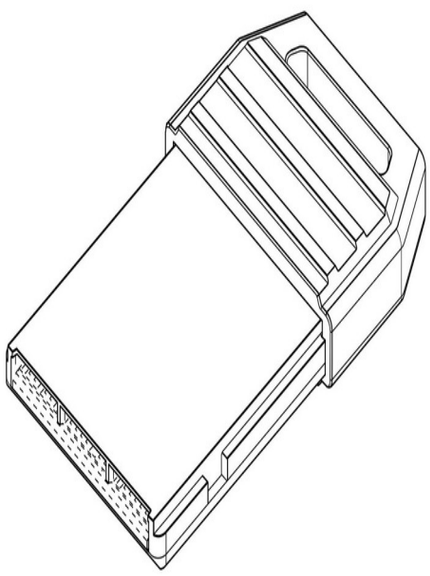

Tampak Perspektif

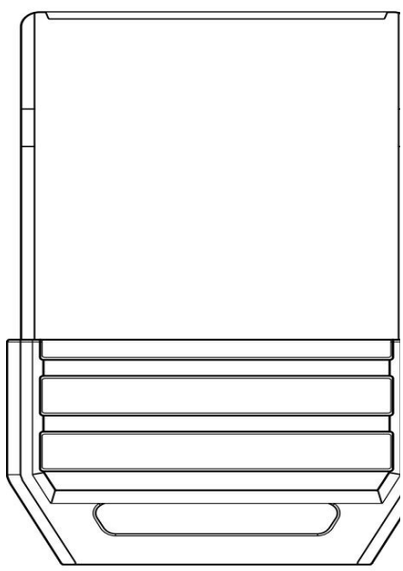

Tampak Atas

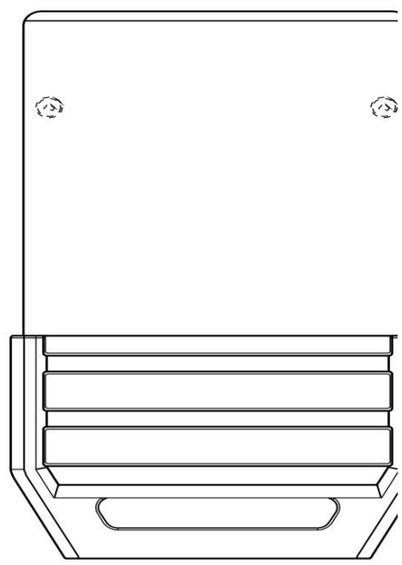

Tampak Bawah

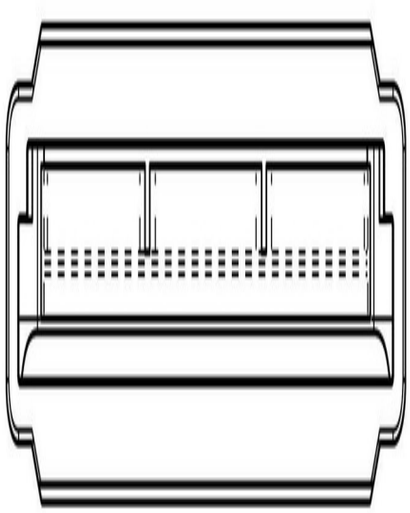

Tampak Depan

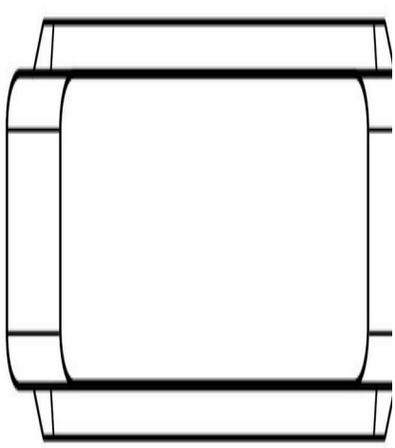

Tampak Belakang

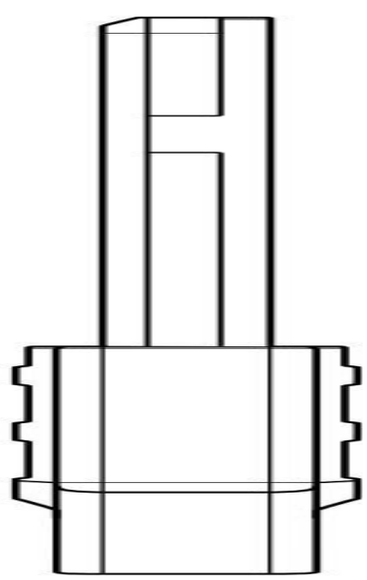

Tampak Samping

(19) ID

(51) Klasifikasi Locarno : 07-01

(21) No. Permohonan DI : A00202202455

(22) Tanggal Penerimaan Permohonan DI :
28 Juli 2022

(30) Data Prioritas :
(31) Nomor (32) Tanggal (33) Negara

(43) Tanggal Pengumuman DI :
14 September 2022

(71) Nama dan Alamat Pemohon Desain Industri:
TEDDY
Mastrip No.47 C, Kedurus, Surabaya Indonesia

(72) Nama Pendesain :
TEDDY,ID

(74) Nama dan Alamat Konsultan Desain Industri :
Hari Purnomo Chandra
Jalan Kartini Nomor 88-A, Surabaya

(54) Judul Desain Industri : GELAS PLASTIK

(57) Klaim :
Konfigurasi

Tampak Perspektif

Tampak Atas

Tampak Bawah

Tampak Depan

Tampak Belakang

Tampak Samping

(19) ID

(51) Klasifikasi Locarno : 09-04

(21) No. Permohonan DI : A00202202457

(22) Tanggal Penerimaan Permohonan DI :
28 Juli 2022

(30) Data Prioritas :
(31) Nomor (32) Tanggal (33) Negara

(43) Tanggal Pengumuman DI :
14 September 2022

(71) Nama dan Alamat Pemohon Desain Industri:
TEDDY
Mastrip No.47 C, Kedurus, Surabaya Indonesia

(72) Nama Pendesain :
TEDDY,ID

(74) Nama dan Alamat Konsultan Desain Industri :
Hari Purnomo Chandra
Jalan Kartini Nomor 88-A, Surabaya

(54) Judul Desain Industri : KERANJANG

(57) Klaim :
Konfigurasi

Tampak Perspektif

Tampak Atas

Tampak Bawah

Tampak Depan

Tampak Belakang

Tampak Samping

(19) ID

(51) Klasifikasi Locarno : 09-04

(21) No. Permohonan DI : A00202202458

(22) Tanggal Penerimaan Permohonan DI :
28 Juli 2022

(30) Data Prioritas :
(31) Nomor (32) Tanggal (33) Negara

(43) Tanggal Pengumuman DI :
14 September 2022

(71) Nama dan Alamat Pemohon Desain Industri:
TEDDY
Mastrip No.47 C, Kedurus, Surabaya Indonesia

(72) Nama Pendesain :
TEDDY,ID

(74) Nama dan Alamat Konsultan Desain Industri :
Hari Purnomo Chandra
Jalan Kartini Nomor 88-A, Surabaya

(54) Judul Desain Industri : KERANJANG

(57) Klaim :
Konfigurasi

Tampak Perspektif

Tampak Atas

Tampak Bawah

Tampak Depan

Tampak Belakang

Tampak Samping

(19) ID

(51) Klasifikasi Locarno : 06-01

(21) No. Permohonan DI : A00202202473

(22) Tanggal Penerimaan Permohonan DI :
29 Juli 2022

(30) Data Prioritas :
(31) Nomor (32) Tanggal (33) Negara

(43) Tanggal Pengumuman DI :
14 September 2022

(71) Nama dan Alamat Pemohon Desain Industri:
Samuel Hadi Winoto, Oey
Sumbawa 14 RT.001 RW.011 Indonesia

(72) Nama Pendesain :
Samuel Hadi Winoto, Oey,ID

(74) Nama dan Alamat Konsultan Desain Industri :

(54) Judul Desain Industri : Kursi Makan Bayi Multi Fungsi

(57) Klaim :
Bentuk,Konfigurasi

Tampak Perspektif

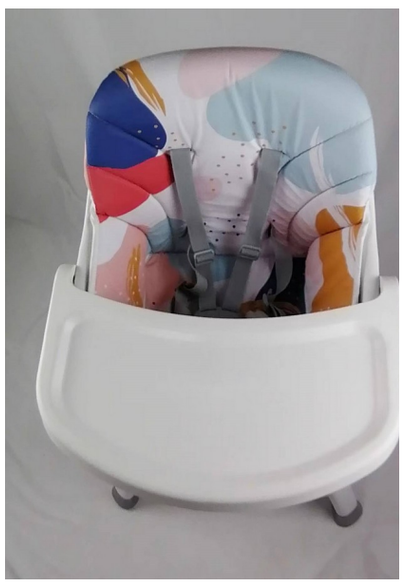

Tampak Atas

Tampak Bawah

Tampak Depan

Tampak Belakang

Tampak Samping

(19) ID

(51) Klasifikasi Locarno : 07-07

(21) No. Permohonan DI : A00202202483

(22) Tanggal Penerimaan Permohonan DI :
31 Juli 2022

(30) Data Prioritas :
(31) Nomor (32) Tanggal (33) Negara

(43) Tanggal Pengumuman DI :
14 September 2022

(71) Nama dan Alamat Pemohon Desain Industri:
Laivy Sita Mareth
Jalan Tegalan I E nomor 4, Rt.12 Rw.004 Indonesia

(72) Nama Pendesain :
Laivy Sita Mareth,ID

(74) Nama dan Alamat Konsultan Desain Industri :

(54) Judul Desain Industri : Wadah Makanan

(57) Klaim :
Bentuk,Konfigurasi,Komposisi Garis

Gambar 4

Tampak Perspektif

Gambar 2

Tampak Atas

Gambar 3

Tampak Bawah

Gambar 1

Tampak Depan

Tampak Belakang

Tampak Samping

(19) ID

(51) Klasifikasi Locarno : 07-01

(21) No. Permohonan DI : A00202202525

(22) Tanggal Penerimaan Permohonan DI :
04 Agustus 2022

(30) Data Prioritas :
(31) Nomor (32) Tanggal (33) Negara

(43) Tanggal Pengumuman DI :
14 September 2022

(71) Nama dan Alamat Pemohon Desain Industri:
ADITYA ISKANDAR
- JL FLAMBOYAN 1 no 19 BGM PIK, RT/RW 002/006, Kel/Desa KAMAL MUARA, Kecamatan PENJARINGAN Indonesia

(72) Nama Pendesain :
ADITYA ISKANDAR,ID

(74) Nama dan Alamat Konsultan Desain Industri :

(54) Judul Desain Industri : Mangkok kuah

(57) Klaim :
Komposisi Garis

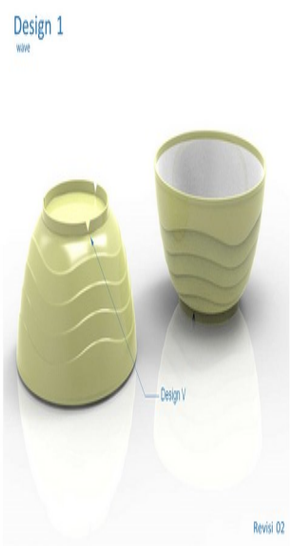

Tampak Perspektif

Tampak Atas

Tampak Bawah

Tampak Depan

Tampak Belakang

Tampak Samping

(19) ID

(51) Klasifikasi Locarno : 09-03

(21) No. Permohonan DI : A00202202532

(22) Tanggal Penerimaan Permohonan DI :
05 Agustus 2022

(30) Data Prioritas :
(31) Nomor (32) Tanggal (33) Negara

(43) Tanggal Pengumuman DI :
14 September 2022

(71) Nama dan Alamat Pemohon Desain Industri:
PT. Pharma Laboratories
Jl. Cempaka Blok F.18 No. 2, KI Delta Silicon II, Lippo Cikarang, Cibatu-Cikarang Selatan, Bekasi 17530 Indonesia

(72) Nama Pendesain :
Johana Vonny Djajakusuma,ID

(74) Nama dan Alamat Konsultan Desain Industri :
Neneng Sri Wiyanti
Pulungan, Winston & Partners Graha Intermasa 3rd Floor
Jalan Cempaka Putih Raya No.102, Jakarta 10510

(54) Judul Desain Industri : KEMASAN

(57) Klaim :
Komposisi Garis,Komposisi Warna

Tampak Perspektif

Tampak Atas

Tampak Bawah

Tampak Depan

Tampak Belakang

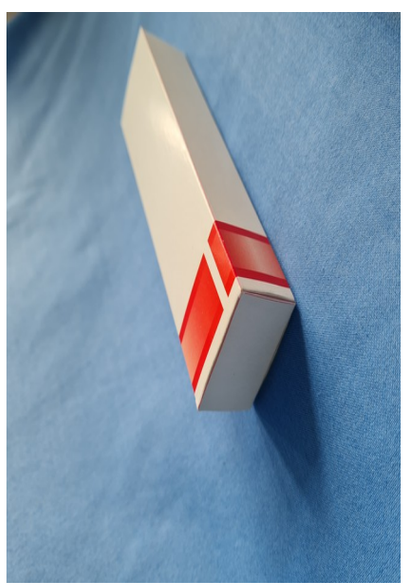

Tampak Samping

(19) ID

(51) Klasifikasi Locarno : 07-01

(21) No. Permohonan DI : A00202202580

(22) Tanggal Penerimaan Permohonan DI :
09 Agustus 2022

(30) Data Prioritas :
(31) Nomor (32) Tanggal (33) Negara

(43) Tanggal Pengumuman DI :
14 September 2022

(71) Nama dan Alamat Pemohon Desain Industri:
KHO HASMAN WIN
GRAHA FAMILI BLOK O NO. 285 RT. 003 RW. 011 Indonesia

(72) Nama Pendesain :
KHO HASMAN WIN,ID

(74) Nama dan Alamat Konsultan Desain Industri :

(54) Judul Desain Industri : PIRING

(57) Klaim :
Konfigurasi,Komposisi Garis,Komposisi Warna

Tampak Perspektif

Tampak Atas

Tampak Bawah

Tampak Depan

Tampak Belakang

Tampak Samping

(19) ID

(51) Klasifikasi Locarno : 15-99

(21) No. Permohonan DI : A00202202581

(22) Tanggal Penerimaan Permohonan DI :
09 Agustus 2022

(30) Data Prioritas :
(31) Nomor (32) Tanggal (33) Negara

(43) Tanggal Pengumuman DI :
14 September 2022

(71) Nama dan Alamat Pemohon Desain Industri:
AGUS TJAHYONO
Jl. Semangka I No. 1-3, RT.014 RW.002 Indonesia

(72) Nama Pendesain :
AGUS TJAHYONO,ID

(74) Nama dan Alamat Konsultan Desain Industri :
Lanny Setiawan
Pacific Patent Multiglobal DIPO Business Center Lt. 11, Jalan Jend. Gatot Subroto Kav. 51-52, Jakarta Pusat- 10260 Indonesia

(54) Judul Desain Industri : MESIN PENGHANCUR BATU BARA ASALAN PADA WADAH PENAMPUNGAN

(57) Klaim :
Bentuk,Konfigurasi

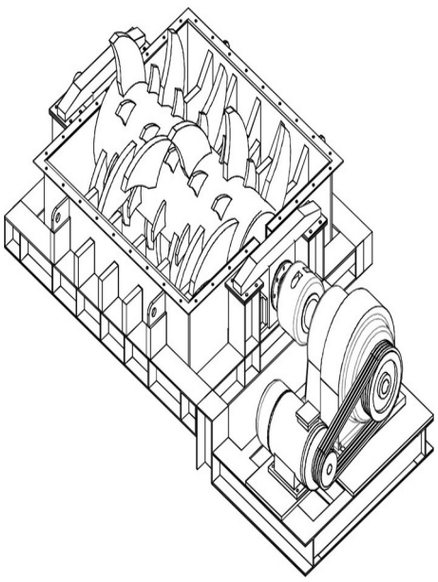

Tampak Perspektif

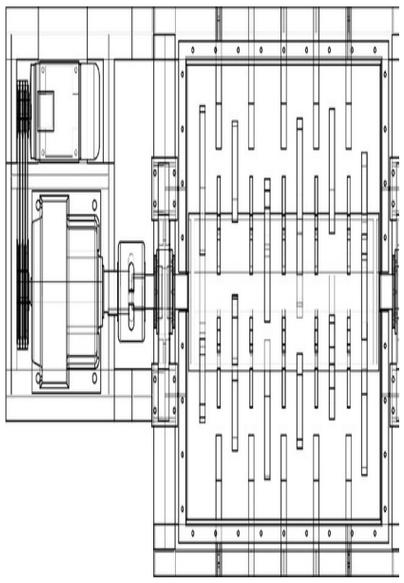

Tampak Atas

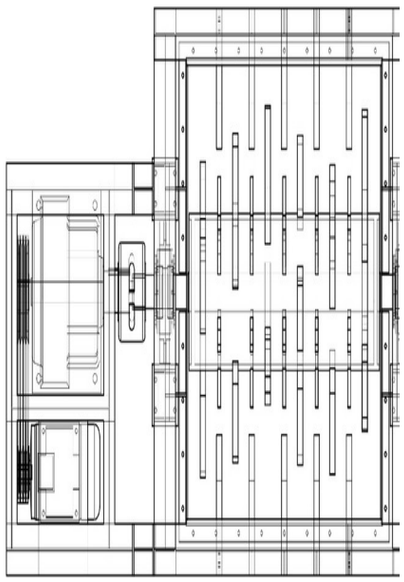

Tampak Bawah

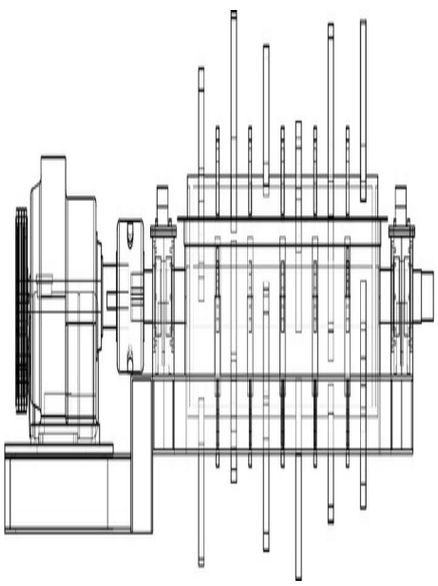

Tampak Depan

Tampak Belakang

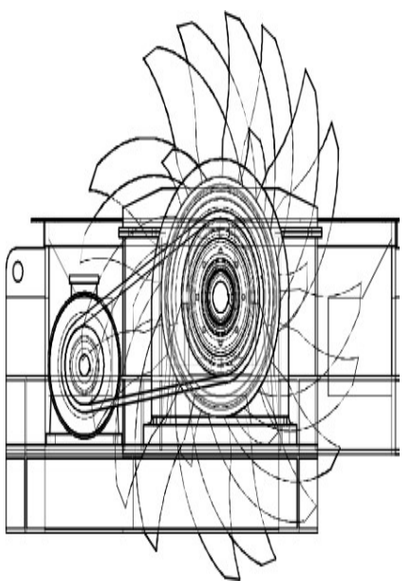

Tampak Samping

(19) ID

(51) Klasifikasi Locarno : 12-11

(21) No. Permohonan DI : A00202202584

(22) Tanggal Penerimaan Permohonan DI :
09 Agustus 2022

(30) Data Prioritas :
(31) Nomor (32) Tanggal (33) Negara

(43) Tanggal Pengumuman DI :
14 September 2022

(71) Nama dan Alamat Pemohon Desain Industri:
YU WENG KIANG
Jl. Layar Permai 5 No. 35 Rt. 010 Rw. 007. Pantai Indah
Kapuk Indonesia

(72) Nama Pendesain :
YU WENG KIANG,ID

(74) Nama dan Alamat Konsultan Desain Industri :

(54) Judul Desain Industri : SEPEDA LISTRIK

(57) Klaim :
Bentuk,Konfigurasi

Tampak Perspektif

Tampak Atas

Tampak Bawah

Tampak Depan

Tampak Belakang

Tampak Samping

(19) ID

(51) Klasifikasi Locarno : 19-08

(21) No. Permohonan DI : A00202202594

(22) Tanggal Penerimaan Permohonan DI :
10 Agustus 2022

(30) Data Prioritas :
(31) Nomor (32) Tanggal (33) Negara

(43) Tanggal Pengumuman DI :
14 September 2022

(71) Nama dan Alamat Pemohon Desain Industri:
Universitas Ciputra
CitraLand CBD Boulevard, Kelurahan Made, Kecamatan Sambikerep Indonesia

(72) Nama Pendesain :
Grace Theresia Angelina Goein,ID Dhienaqueen,ID
Marina Wardaya,ID

(74) Nama dan Alamat Konsultan Desain Industri :

(54) Judul Desain Industri : Plakat Dreamscape Vector

(57) Klaim :
Bentuk,Konfigurasi,Komposisi Garis,Komposisi Warna

Tampak Perspektif

Tampak Atas

Tampak Bawah

Tampak Depan

Tampak Belakang

Tampak Samping

(19) ID

(51) Klasifikasi Locarno : 12-02

(21) No. Permohonan DI : A00202202598

(22) Tanggal Penerimaan Permohonan DI :
10 Agustus 2022

(30) Data Prioritas :
(31) Nomor (32) Tanggal (33) Negara

(43) Tanggal Pengumuman DI :
14 September 2022

(71) Nama dan Alamat Pemohon Desain Industri:
Qinfang WANG
No. 16, Caojiang Village, Tianbian, Siqian Town, Xinhui District, Jiangmen City, Guangdong Province, China China

(72) Nama Pendesain :
Qinfang WANG,CN

(74) Nama dan Alamat Konsultan Desain Industri :
Teuku Kemal Hussein
JL. T NO. 29 RT. 04 RW. 09, KEBON BARU, TEBET

(54) Judul Desain Industri : Kereta Tangan

(57) Klaim :
Bentuk,Konfigurasi

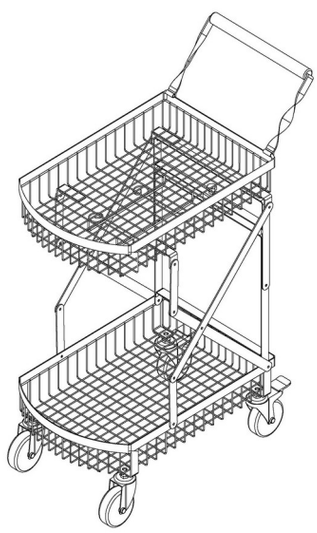

Tampak Perspektif

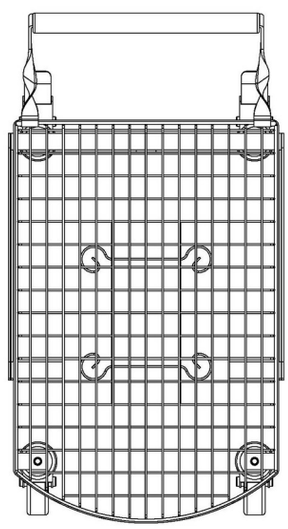

Tampak Atas

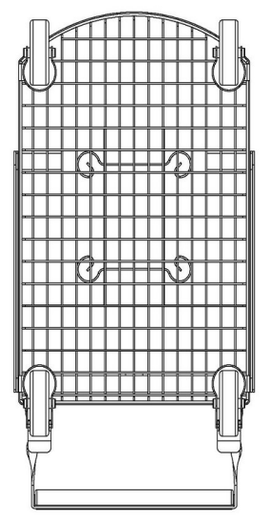

Tampak Bawah

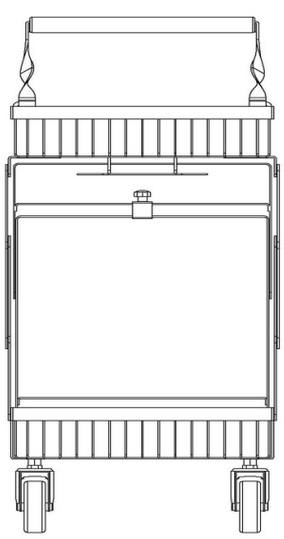

Tampak Depan

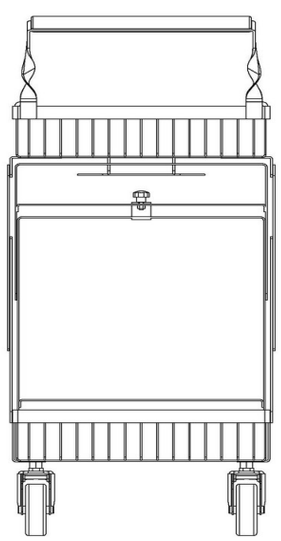

Tampak Belakang

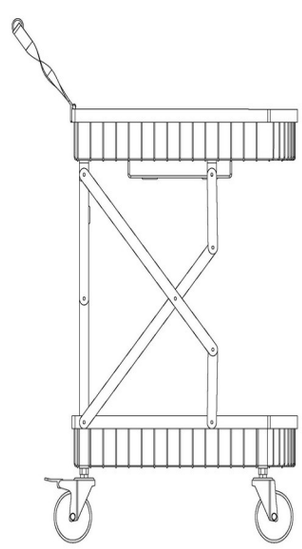

Tampak Samping

(19) ID

(51) Klasifikasi Locarno : 15-03

(21) No. Permohonan DI : A00202202600

(22) Tanggal Penerimaan Permohonan DI :
10 Agustus 2022

(30) Data Prioritas :
(31) Nomor (32) Tanggal (33) Negara

(43) Tanggal Pengumuman DI :
14 September 2022

(71) Nama dan Alamat Pemohon Desain Industri:
AGROSTAR AUTOMATION SDN. BHD.
No. 112, Persiaran Kelebang 1, Kawasan Perusahaan IGB, Off Jalan Kuala Kangsar, 31200 Ipoh, Perak, Malaysia
Malaysia

(72) Nama Pendesain :
KHOR YONG HOOI,MY

(74) Nama dan Alamat Konsultan Desain Industri :
Erika Rosalin
PT. Abu Ghazaleh Intellectual Property Consulting and Training, The Mansion Bougenville Tower Fontana Unit BF 27H2, Pademangan Timur, Jakarta Utara

(54) Judul Desain Industri : KENDARAAN UNTUK TUJUAN PERTANIAN

(57) Klaim :
Bentuk,Konfigurasi,Komposisi Garis

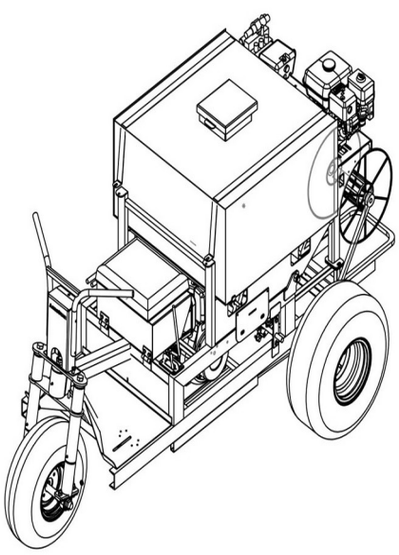

Tampak Perspektif

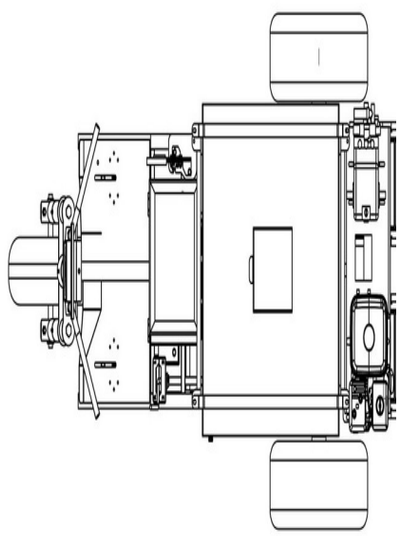

Tampak Atas

Tampak Bawah

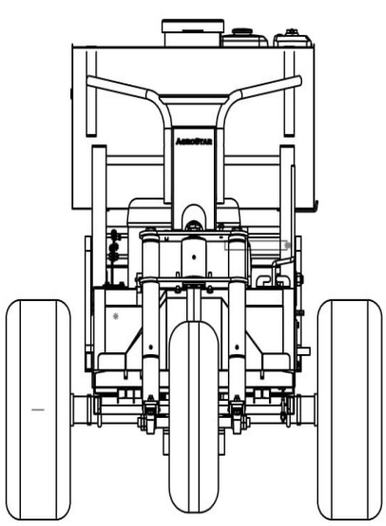

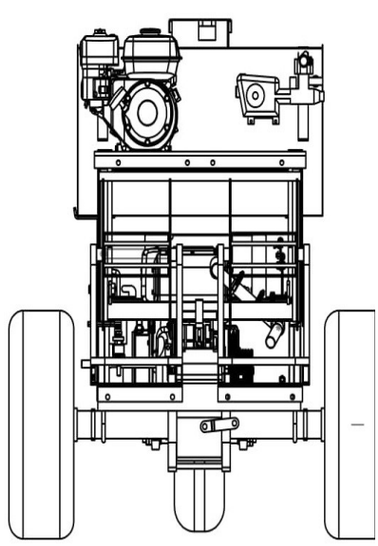

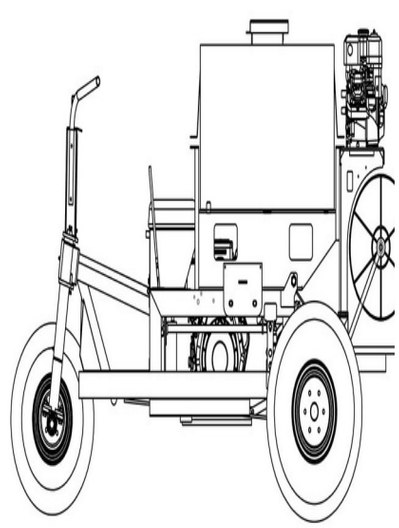

Tampak Depan

Tampak Belakang

Tampak Samping

(19) ID

(51) Klasifikasi Locarno : 02-02

(21) No. Permohonan DI : A00202202613

(22) Tanggal Penerimaan Permohonan DI :
11 Agustus 2022

(30) Data Prioritas :
(31) Nomor (32) Tanggal (33) Negara

(43) Tanggal Pengumuman DI :
14 September 2022

(71) Nama dan Alamat Pemohon Desain Industri:
PT. PANCA PRIMA MAJU BERSAMA
Gedung World Capital Tower Lt. 16 Unit 8 dan 9, Jl. Dr. Ide Anak Agung Gde Agung Lot D, Kuningan, Jakarta Selatan 12950 Indonesia

(72) Nama Pendesain :
Buntomi,ID

(74) Nama dan Alamat Konsultan Desain Industri :
Binsar P. Sihotang
Komplek DKI Blok E Nomor 13 Kembangan Kota Jakarta Barat Dki Jakarta

(54) Judul Desain Industri : BAJU SERAGAM

(57) Klaim :
Komposisi Garis,Komposisi Warna

Tampak Perspektif

Tampak Atas

Tampak Bawah

Tampak Depan

Tampak Belakang

Tampak Samping

(19) ID

(51) Klasifikasi Locarno : 02-02

(21) No. Permohonan DI : A00202202618

(22) Tanggal Penerimaan Permohonan DI :
11 Agustus 2022

(30) Data Prioritas :
(31) Nomor (32) Tanggal (33) Negara

(43) Tanggal Pengumuman DI :
14 September 2022

(71) Nama dan Alamat Pemohon Desain Industri:
PT. PANCA PRIMA MAJU BERSAMA
Gedung World Capital Tower Lt. 16 Unit 8 dan 9, Jl. Dr. Ide Anak Agung Gde Agung Lot D, Kuningan, Jakarta Selatan 12950 Indonesia

(72) Nama Pendesain :
Buntomi,ID

(74) Nama dan Alamat Konsultan Desain Industri :
Binsar P. Sihotang
Komplek DKI Blok E Nomor 13 Kembangan Kota Jakarta Barat Dki Jakarta

(54) Judul Desain Industri : CELANA

(57) Klaim :
Komposisi Garis,Komposisi Warna

Tampak Perspektif

Tampak Atas

Tampak Bawah

Tampak Depan

Tampak Belakang

Tampak Samping

(19) ID

(51) Klasifikasi Locarno : 12-11

(21) No. Permohonan DI : A00202202625

(22) Tanggal Penerimaan Permohonan DI :
11 Agustus 2022

(30) Data Prioritas :
(31) Nomor (32) Tanggal (33) Negara

(43) Tanggal Pengumuman DI :
14 September 2022

(71) Nama dan Alamat Pemohon Desain Industri:
PT. ELECTRA MOBILITAS INDONESIA
GRAHA MITRA LANTAI 3. JL. JEND GATOT SUBROTO KAV 21 Indonesia

(72) Nama Pendesain :
RAHMAT SEPTRIWAN,ID JAUHARI ADZANNIS,ID
PUJI MARWANTA,ID

(74) Nama dan Alamat Konsultan Desain Industri :

(54) Judul Desain Industri : P 20 Styling Design (Motor)

(57) Klaim :
Bentuk,Konfigurasi,Komposisi Warna

Tampak Perspektif

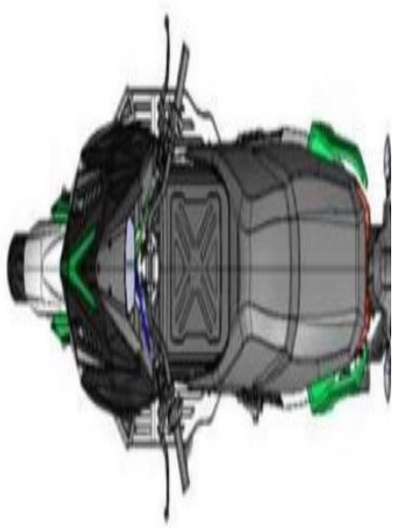

Tampak Atas

Tampak Bawah

Tampak Depan

Tampak Belakang

Tampak Samping

(19) ID

(51) Klasifikasi Locarno : 09-03

(21) No. Permohonan DI : A00202202627

(22) Tanggal Penerimaan Permohonan DI :
11 Agustus 2022

(30) Data Prioritas :
(31) Nomor (32) Tanggal (33) Negara

(43) Tanggal Pengumuman DI :
14 September 2022

(71) Nama dan Alamat Pemohon Desain Industri:
PT WIRA MANDIRI MAKMUR
Pergudangan Sentra Kosambi Blok H No. 1 C Indonesia

(72) Nama Pendesain :
INDRA,ID

(74) Nama dan Alamat Konsultan Desain Industri :
Hendra Widjaya
The Bellezza Office Tower 19th floor, Jl. Arteri Permata Hijau No. 34 Permata Hijau

(54) Judul Desain Industri : KEMASAN

(57) Klaim :
Bentuk,Konfigurasi,Komposisi Garis

TAMPAK PERSPEKTIF

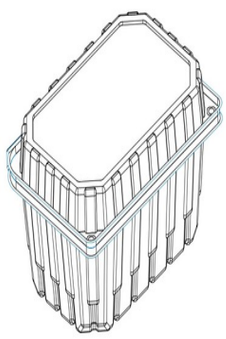

Tampak Perspektif

TAMPAK ATAS

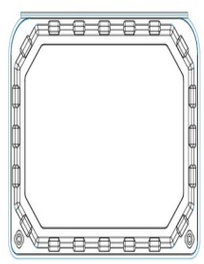

Tampak Atas

TAMPAK BAWAH

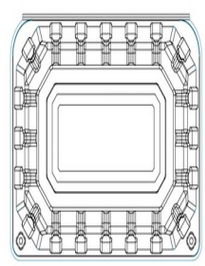

Tampak Bawah

TAMPAK DEPAN

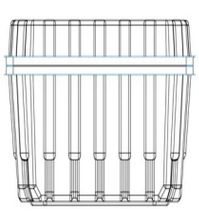

Tampak Depan

TAMPAK BELAKANG

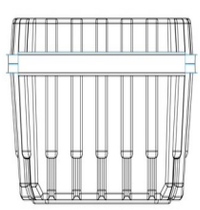

Tampak Belakang

TAMPAK SAMPING KIRI

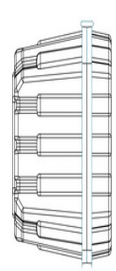

Tampak Samping

(19) ID

(51) Klasifikasi Locarno : 06-01

(21) No. Permohonan DI : A00202202629

(22) Tanggal Penerimaan Permohonan DI :
12 Agustus 2022

(30) Data Prioritas :
(31) Nomor (32) Tanggal (33) Negara

(43) Tanggal Pengumuman DI :
14 September 2022

(71) Nama dan Alamat Pemohon Desain Industri:
HERTONO
JL. KENARI HIJAU RAYA NO. 3 RT. 005 RW. 006 Indonesia

(72) Nama Pendesain :
HERTONO,ID

(74) Nama dan Alamat Konsultan Desain Industri :

(54) Judul Desain Industri : KURSI AYUNAN BAYI

(57) Klaim :
Konfigurasi,Komposisi Garis,Komposisi Warna

Tampak Perspektif

Tampak Atas

Tampak Bawah

Tampak Depan

Tampak Belakang

Tampak Samping

(19) ID

(51) Klasifikasi Locarno : 11-02

(21) No. Permohonan DI : A00202202631

(22) Tanggal Penerimaan Permohonan DI :
12 Agustus 2022

(30) Data Prioritas :
(31) Nomor (32) Tanggal (33) Negara

(43) Tanggal Pengumuman DI :
14 September 2022

(71) Nama dan Alamat Pemohon Desain Industri:
PT. Diansari Puriplastindo
Jl. Jawa No. 114 Indonesia

(72) Nama Pendesain :
Adianta Tanudirjo,ID

(74) Nama dan Alamat Konsultan Desain Industri :
Agus Widodo
Ruko Golden Road C 28 Nomor 32 Jalan Pahlawan Seribu
BSD City

(54) Judul Desain Industri : Pot Bunga Segi Empat

(57) Klaim :
Konfigurasi,Komposisi Garis,Komposisi Warna

Tampak Perspektif

Tampak Atas

Tampak Bawah

Tampak Depan

Tampak Belakang

Tampak Samping

(19) ID

(51) Klasifikasi Locarno : 06-01

(21) No. Permohonan DI : A00202202632

(22) Tanggal Penerimaan Permohonan DI :
12 Agustus 2022

(30) Data Prioritas :
(31) Nomor (32) Tanggal (33) Negara

(43) Tanggal Pengumuman DI :
14 September 2022

(71) Nama dan Alamat Pemohon Desain Industri:
HERTONO
JL. KENARI HIJAU RAYA NO. 3 RT. 005 RW. 006 Indonesia

(72) Nama Pendesain :
HERTONO,ID

(74) Nama dan Alamat Konsultan Desain Industri :

(54) Judul Desain Industri : KURSI MAKAN BAYI BULAT

(57) Klaim :
Konfigurasi,Komposisi Garis,Komposisi Warna

Tampak Perspektif

Tampak Atas

Tampak Bawah

Tampak Depan

Tampak Belakang

Tampak Samping

(19) ID

(51) Klasifikasi Locarno : 06-04

(21) No. Permohonan DI : A00202202651

(22) Tanggal Penerimaan Permohonan DI :
12 Agustus 2022

(30) Data Prioritas :
(31) Nomor (32) Tanggal (33) Negara

(43) Tanggal Pengumuman DI :
14 September 2022

(71) Nama dan Alamat Pemohon Desain Industri:
SUFUN PETRUS BATANG
JL. BISMA UTARA BLOK C 15 NO. 22 A RT. 010/009 KEL. PAPANGGO KEC. TANJUNG PRIOK JAKARTA UTARA
Indonesia

(72) Nama Pendesain :
SUFUN PETRUS BATANG,ID

(74) Nama dan Alamat Konsultan Desain Industri :

(54) Judul Desain Industri : LEMARI PLASTIK

(57) Klaim :
Konfigurasi

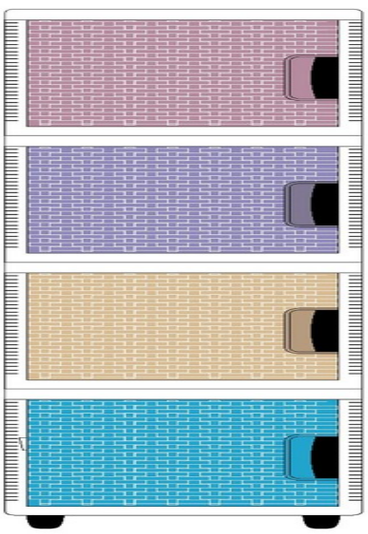

Tampak Perspektif

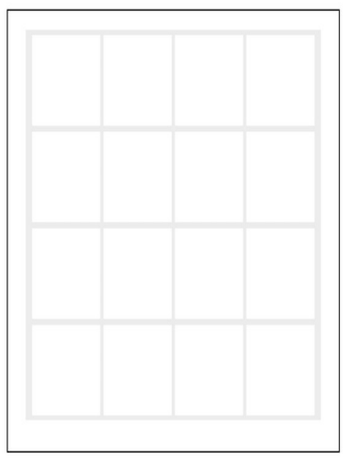

Tampak Atas

Tampak Bawah

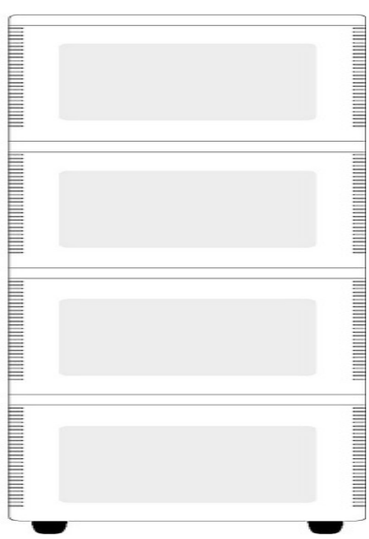

Tampak Depan

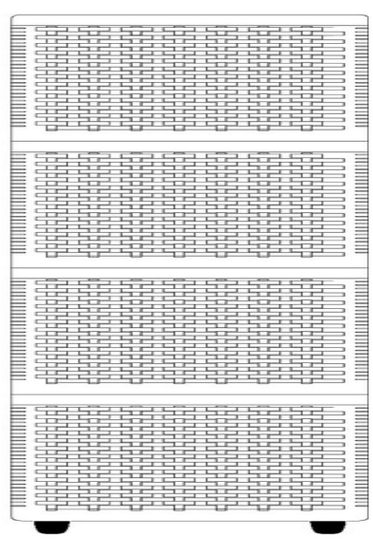

Tampak Belakang

Tampak Samping

(19) ID

(51) Klasifikasi Locarno : 06-04

(21) No. Permohonan DI : A00202202652

(22) Tanggal Penerimaan Permohonan DI :
12 Agustus 2022

(30) Data Prioritas :
(31) Nomor (32) Tanggal (33) Negara

(43) Tanggal Pengumuman DI :
14 September 2022

(71) Nama dan Alamat Pemohon Desain Industri:
PT. FIRST OCEAN INTERNATIONAL
JL. RAYA MAUK KM. 7 KAWASAN INDUSTRI MEKAR JAYA
JL. MEKAR JAYA RAYA BLOK BUMI NO. 1, SEPATAN,
TANGERANG – 15520 BANTEN Indonesia

(72) Nama Pendesain :
KIM YUNG,ID

(74) Nama dan Alamat Konsultan Desain Industri :

(54) Judul Desain Industri : RAK PIRING SERBAGUNA

(57) Klaim :
Konfigurasi,Komposisi Garis

Tampak Perspektif

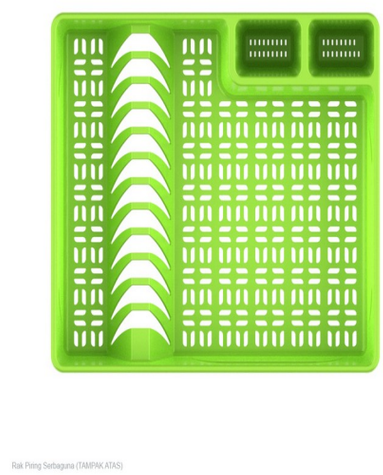

Tampak Atas

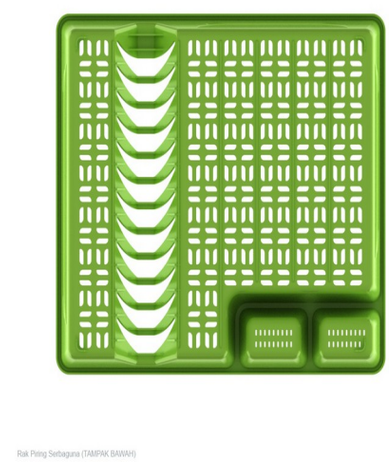

Tampak Bawah

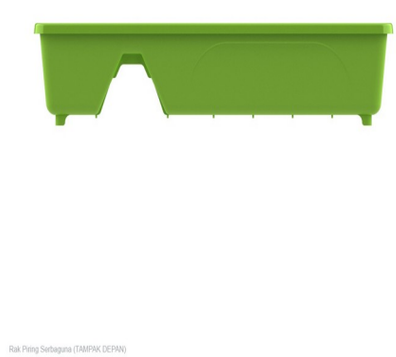

Tampak Depan

Tampak Belakang

Tampak Samping

(19) ID

(51) Klasifikasi Locarno : 07-01

(21) No. Permohonan DI : A00202202656

(22) Tanggal Penerimaan Permohonan DI :
12 Agustus 2022

(30) Data Prioritas :
(31) Nomor (32) Tanggal (33) Negara

(43) Tanggal Pengumuman DI :
14 September 2022

(71) Nama dan Alamat Pemohon Desain Industri:
NI WAYAN SUARINI
CLUSTER GREEN PARK BLOK OG-5A MODERLAND
RT.003/RW.0I4 KEL. PORIS PLAWAD INDAH, KEC.
CIPONDOH, KOTA TANGERANG 15141 Indonesia

(72) Nama Pendesain :
NI WAYAN SUARINI,ID

(74) Nama dan Alamat Konsultan Desain Industri :

(54) Judul Desain Industri : MANGKOK

(57) Klaim :
Konfigurasi,Komposisi Garis

Tampak Perspektif

Tampak Atas

Tampak Bawah

Tampak Depan

Tampak Belakang

Tampak Samping

(19) ID

(51) Klasifikasi Locarno : 10-07

(21) No. Permohonan DI : A00202202681

(22) Tanggal Penerimaan Permohonan DI :
15 Agustus 2022

(30) Data Prioritas :

(31) Nomor	(32) Tanggal	(33) Negara
146626	28 Februari 2022	CH

(43) Tanggal Pengumuman DI :
14 September 2022

(71) Nama dan Alamat Pemohon Desain Industri:
Montres Tudor SA
3, rue François Dussaud, 1211 Genève 26 Switzerland

(72) Nama Pendesain :
Ander Ugarte,CH

(74) Nama dan Alamat Konsultan Desain Industri :
Nabila Ambadar
Jl. Proklamasi No. 79, Pegangsaan, Menteng, Jakarta

(54) Judul Desain Industri : PENJEPIT (CLASP) UNTUK GELANG JAM TANGAN

(57) Klaim :
Bentuk,Konfigurasi

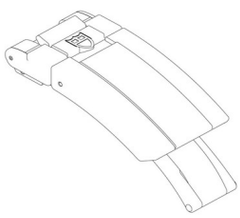

Tampak Perspektif

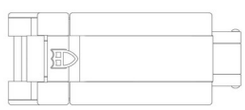

Tampak Atas

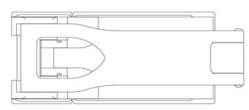

Tampak Bawah

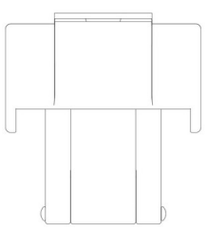

Tampak Depan

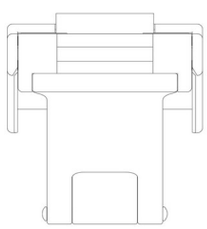

Tampak Belakang

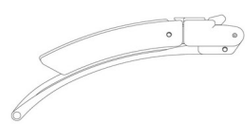

Tampak Samping

(19) ID

(51) Klasifikasi Locarno : 15-03

(21) No. Permohonan DI : A00202202770

(22) Tanggal Penerimaan Permohonan DI :
18 Agustus 2022

(30) Data Prioritas :
(31) Nomor (32) Tanggal (33) Negara

(43) Tanggal Pengumuman DI :
14 September 2022

(71) Nama dan Alamat Pemohon Desain Industri:
LPPMI ITNY
Kampus ITNY Jl. Babarsari No.1 Caturtunggal, Depok, Sleman 55281 Indonesia

(72) Nama Pendesain :
Angger Bagus Prasetiyo, ST., M.Eng,ID Rizqi Prastowo, M.Sc.,ID

(74) Nama dan Alamat Konsultan Desain Industri :

(54) Judul Desain Industri : Alat Penyiang Gulma Padi

(57) Klaim :
Bentuk,Konfigurasi

Tampak Perspektif

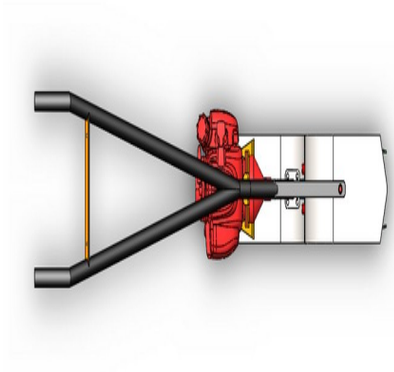

Tampak Atas

Tampak Bawah

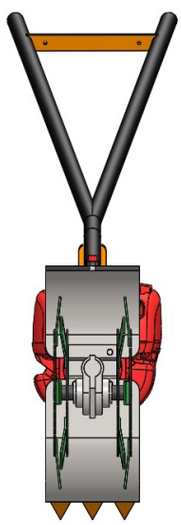

Tampak Depan

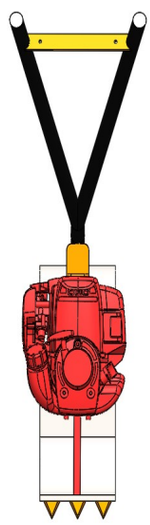

Tampak Belakang

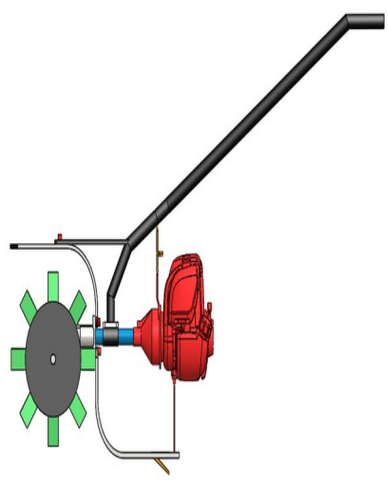

Tampak Samping

(19) ID

(51) Klasifikasi Locarno : 06-04

(21) No. Permohonan DI : A00202202786

(22) Tanggal Penerimaan Permohonan DI :
19 Agustus 2022

(30) Data Prioritas :
(31) Nomor (32) Tanggal (33) Negara

(43) Tanggal Pengumuman DI :
14 September 2022

(71) Nama dan Alamat Pemohon Desain Industri:
Tommy Agustina
green garden blok c2 no 2 Indonesia

(72) Nama Pendesain :
Tommy Agustina,ID

(74) Nama dan Alamat Konsultan Desain Industri :

(54) Judul Desain Industri : Rak Piring Portable

(57) Klaim :
Bentuk,Konfigurasi,Komposisi Garis

Rak Piring Portabel

GAMBAR 1 TAMPAK PERSPECTIF

Rak Piring Porta

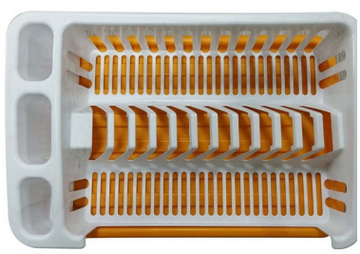

GAMBAR 3 TAMPAK ATAS

Tampak Perspektif

Tampak Atas

Tampak Bawah

Rak Piring Portabel

GAMBAR 4 TAMPAK DEPAN

Rak Piring Porta

GAMBAR 4 TAMPAK BELAKANG

Rak Piring Porta

GAMBAR 4 TAMPAK KIRI

Tampak Depan

Tampak Belakang

Tampak Samping

(19) ID

(51) Klasifikasi Locarno : 25-99

(21) No. Permohonan DI : A00202202793

(22) Tanggal Penerimaan Permohonan DI :
19 Agustus 2022

(30) Data Prioritas :
(31) Nomor (32) Tanggal (33) Negara

(43) Tanggal Pengumuman DI :
14 September 2022

(71) Nama dan Alamat Pemohon Desain Industri:
CLAUDIA APRILIANA
MUARA KARANG BLOK U 7 S/42, RT. 012/RW. 008
Indonesia

(72) Nama Pendesain :
CLAUDIA APRILIANA,ID

(74) Nama dan Alamat Konsultan Desain Industri :
Adnan Hardie
Jl. Mayang IV Blok AH 3/10, Pondok Kelapa, Duren Sawit, Jakarta Timur

(54) Judul Desain Industri : POLA ARSITEKTUR RR

(57) Klaim :
Bentuk,Komposisi Garis,Konfigurasi

TAMPAK PERSPEKTIF

Tampak Perspektif

TAMPAK ATAS

Tampak Atas

TAMPAK BAWAH

Tampak Bawah

TAMPAK DEPAN

Tampak Depan

TAMPAK BELAKANG

Tampak Belakang

TAMPAK SAMPING KIRI

Tampak Samping

(19) ID

(51) Klasifikasi Locarno : 03-01

(21) No. Permohonan DI : A00202202798

(22) Tanggal Penerimaan Permohonan DI :
19 Agustus 2022

(30) Data Prioritas :
(31) Nomor (32) Tanggal (33) Negara

(43) Tanggal Pengumuman DI :
14 September 2022

(71) Nama dan Alamat Pemohon Desain Industri:
LPPM Universitas Kristen Petra
Jl. Siwalankerto 121-131, Kelurahan Siwalankerto, Kecamatan Wonocolo, Surabaya 60236, Jawa Timur Indonesia

(72) Nama Pendesain :
Darren Widyaatmadja,ID Luri Renaningtyas, M.Ds,ID
Ani Wijayanti Suhartono,ID

(74) Nama dan Alamat Konsultan Desain Industri :

(54) Judul Desain Industri : TAS

(57) Klaim :
Bentuk,Konfigurasi,Komposisi Garis,Komposisi Warna

Tampak Perspektif

Tampak Atas

Tampak Bawah

Tampak Depan

Tampak Belakang

Tampak Samping