ISSN : 0854-6789

BERITA RESMI PATEN SERI-A

No. BRP669/I/2020

DIUMUMKAN TANGGAL 17 JANUARI 2020 s/d 17 JULI 2020

PENGUMUMAN BERLANGSUNG SELAMA 6 (ENAM) BULAN
SESUAI DENGAN KETENTUAN PASAL 48 AYAT (1)
UNDANG-UNDANG PATEN NOMOR 13 TAHUN 2016

DITERBITKAN BULAN JANUARI 2020

DIREKTORAT PATEN, DTLST, DAN RD
DIREKTORAT JENDERAL KEKAYAAN INTELEKTUAL
KEMENTERIAN HUKUM DAN HAK ASASI MANUSIA REPUBLIK INDONESIA

BERITA RESMI PATEN SERI-A

No. 669 TAHUN 2020

PELINDUNG
MENTERI HUKUM DAN HAK ASASI MANUSIA
REPUBLIK INDONESIA

TIM REDAKSI

Penasehat	:	**Direktur Jenderal Kekayaan Intelektual**
Penanggung jawab	:	**Direktur Paten, DTLST, dan RD**
Ketua	:	Kasubdit Permohonan dan Publikasi
Sekretaris	:	Kasi Publikasi dan Dokumentasi
Anggota	:	Staf Seksi Publikasi dan Dokumentasi

Penyelenggara

Direktorat Paten, DTLST, dan RD
Direktorat Jenderal Kekayaan Intelektual

Alamat Redaksi dan Tata Usaha

Jl. H.R. Rasuna Said Kav. 8-9
Jakarta Selatan 12190

Telepon: (021) 57905611 Faksimili: (021) 57905611
Website : www.dgip.go.id

INFORMASI UMUM

Berita Resmi Paten **Nomor 669 Tahun Ke-30** ini berisi segala kegiatan yang berkaitan dengan pengajuan Permintaan Paten ke Kantor Paten dan memuat lembar halaman pertama (front page) dari dokumen Paten.

Daftar Bibliografi yang tertera dalam lembar halaman pertama (front page) adalah sesuai dengan INID Code (Internationally agreed Number of the Identification of Date Code).

Penjelasan **Nomor Kode** pada halaman pertama (front page) Paten adalah sebagai berikut :

(11) : Nomor Dokumen

(20) : Jenis Publikasi (Paten atau Permohonan Paten)

(13) : Pengumuman Paten (pertama)

(19) : Negara dimana tempat diajukan Permohonan Paten

(21) : Nomor Permohonan Paten

(22) : Tanggal Penerimaan Permohonan Paten

(30) : Data Prioritas

(31) : Nomor Prioritas

(32) : Tanggal / Bulan / Tahun diberikan Hak Prioritas

(33) : Negara yang memberikan Hak Prioritas

(43) : Tanggal Pengumuman Permohonan Paten

(51) : International Patent Classification (IPC)

(54) : Judul Invensi

(57) : Abstrak atau Klaim

(71) : Nama dan Alamat yang Mengajukan Permohonan Paten

(72) : Nama Penemu (Inventor)

(74) : Nama dan Alamat Konsultan Paten

(20) RI Permohonan Paten

(19) ID **(11) No Pengumuman : 2020/00153** **(13) A**

(51) I.P.C : Int.Cl.2017.01/C 13B 5/08(2011.01)

(21) No. Permohonan Paten : P00201905720

(22) Tanggal Penerimaan Permohonan Paten :
08 Juli 2019

(30) Data Prioritas :
(31) Nomor (32) Tanggal (33) Negara

(43) Tanggal Pengumuman Paten :
17 Januari 2020

(71) Nama dan Alamat yang Mengajukan Permohonan Paten :
Balai Riset dan Standardisasi Industri Medan
Jl. Sisingamangaraja No.24, Medan

(72) Nama Inventor :
Pander Sitindaon, ID
Haposan Situngkir, ID

(74) Nama dan Alamat Konsultan Paten :

(54) Judul Invensi : KOMPOSISI MATERIAL PISAU PEMOTONG BATANG TEBU DAN PROSES PEMBUATANNYA

(57) Abstrak :

Invensi ini berhubungan dengan komposisi bahan untuk membuat pisau mesin pencacah tebu yang digunakan pada pabrik gula Tebu, dimana hasil panen tebu masih berupa batang bulat, sehingga masih diperlukan pencacahan lebih lanjut menggunakan alat pencacah berupa pisau pemotong batang tebu dengan dengan komposisi material terdiri dari karbon (C) 1.55 %,silikon (Si) 1.30 %, mangaan (Mn) 0.30 %, chroom (Cr) 12.00 %,molibden (Mo) 0.80 %, vanadium (V) 0.80 %.Proses pembentukan pisau potong batang tebu dilakukan dengan proses pengecoran logam, dan untuk menghasilkan bentuk dan ukuran yang sebenarnya dilakukan pemesinan,kemudian untuk menghasilkan kekerasan pisau pemotong batang tebu setelah selesai dimesin dilakukan proses heat treatment.Produk berupa pisau pemotong batang tebu yang dihasilkan dengan metode ini memiliki kemampuan mencacah batang tebu sebanyak 175.000 s/d 210.000 ton tebu.

(20) RI Permohonan Paten

(19) ID **(11) No Pengumuman : 2020/00154** **(13) A**

(51) I.P.C : Int.Cl./

(21) No. Permohonan Paten : P00201905722

(22) Tanggal Penerimaan Permohonan Paten :
08 Juli 2019

(30) Data Prioritas :
(31) Nomor (32) Tanggal (33) Negara

(43) Tanggal Pengumuman Paten :
17 Januari 2020

(71) Nama dan Alamat yang Mengajukan Permohonan Paten :
Balai Riset dan Standardisasi Industri Medan
Jl. Sisingamangaraja No.24, Medan

(72) Nama Inventor :
Pander Sitindaon, ID
Jimny Gifson Simanjuntak, ID

(74) Nama dan Alamat Konsultan Paten :

(54) Judul Invensi : KOMPOSISI MATERIAL HEAVY DUTY COUPLING DAN PROSES PEMBUATANNYA

(57) Abstrak :

Invensi ini berhubungan dengan komposisi bahan dan proses pembuatan heavy duty coupling yang digunakan pada pabrik kelapa sawit. Pada pengolahan kelapa sawit banyak mesin-mesin yang membutuhkan coupling untuk memindahkan daya dan putaran dari mesin penggerak ke mesin/peralatan yang digerakkan. Karena daya dan putaran yang dipindahkan relatif besar, maka dibutuhkan coupling dengan ukuran yang besar. Coran dengan ukuran/ketebalan yang besar, relatif sulit dihasilkan dengan proses pengecoran karena terjadi penyusutan yang besar sehingga dibutuhkan penanganan khusus agar dihasilkan coran yang bermutu baik (sound casting). Material untuk bahan coupling dipilih dari besi tuang kelabu kias FC25, peleburan dapat dilakukan pada tanur kupola atau tanur listrik induksi dan dituang pada cetakan pasir dengan bahan perekat semen. Cetakan dibuat dengan sistim tertutup dengan dua bagian cetakan atas dan bawah yang dilengkapi dengan riser pada cetakan atas. Setelah coran beku dan dingin, coran dibongkar dari cetakan, dibersihkan, difettling, dan dimesin untuk memperoleh dimensi sesuai rencana.

Kata kunci: invensi, material, coupling, pengecoran.

(20) RI Permohonan Paten

(19) ID **(11) No Pengumuman : 2020/00152** **(13) A**

(51) I.P.C : Int.Cl./

(21) No. Permohonan Paten : P00201905797

(22) Tanggal Penerimaan Permohonan Paten :
10 Juli 2019

(30) Data Prioritas :
(31) Nomor (32) Tanggal (33) Negara

(43) Tanggal Pengumuman Paten :
17 Januari 2020

(71) Nama dan Alamat yang Mengajukan Permohonan Paten :
Politeknik ATI Padang
Jalan Bungo Pasang Tabing, Bungo Pasang,
Kec. Koto Tangah, Kota Padang 25171

(72) Nama Inventor :
Dr. Sri Elfina, M.Si, ID
Prof. Novesar Jamarun, MS, ID
Prof. Syukri Arief, M.Eng., ID
Prof. Akmal Djamaan, MS, A.pt, ID

(74) Nama dan Alamat Konsultan Paten :

(54) Judul Invensi : Proses Pembuatan Bioplastik dengan Bahan Dasar Benkuang (Pachyrrizus erosus)

(57) Abstrak :

Pati dari tepung bengkuang setelah dicampur dengan aquades dan penambahan plastisizer gliserol dapat dimanfaatkan sebagai bahan bioplastik. Suhu yang digunakan dalam pembuatan bioplastik dari pati bengkuang adalah 90°C dengan berat pati 7 gram. Bioplastik dengan penambahan pengisi hidroksiapatit optimum pada konsentrasi 1%. Bioplastik dengan penambahan pengisi hidroksiapatit kemudian dikarakterisasi terhadap sifat mekanik untuk menentukan kuat tariknya dengan menggunakan tensile strenght, sifat termal menggunakan DSC dan sifat degradasinya terhadap lingkungan dilihat bentuk morfologinya menggunakan SEM dan topologi serta kekasaran permukaan menggunakan AFM.

Gambar 1:

Skema Pembuatan Pati

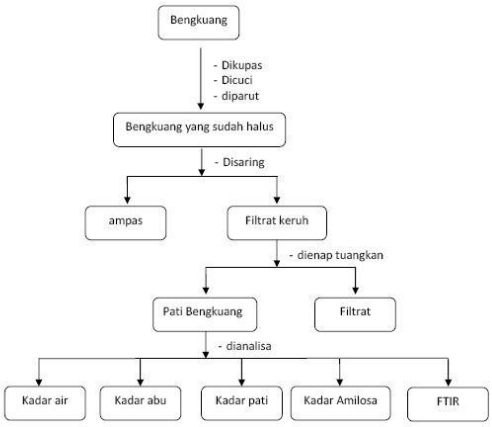

(20) RI Permohonan Paten

(19) ID **(11) No Pengumuman : 2020/00151** **(13) A**

(51) I.P.C : Int.Cl.2017.01/G 01F 1/00(2006.01)

(21) No. Permohonan Paten : P00201905798

(22) Tanggal Penerimaan Permohonan Paten :
10 Juli 2019

(30) Data Prioritas :
(31) Nomor (32) Tanggal (33) Negara

(43) Tanggal Pengumuman Paten :
17 Januari 2020

(71) Nama dan Alamat yang Mengajukan Permohonan Paten :
BALAI RISET STANDARDISASI INDUSTRI BANDAR LAMPUNG
JL. SOEKARNO- HATTA KM1, RAJABASA,
BANDAR LAMPUNG

(72) Nama Inventor :
Ali Jaya, S.Si., M.Sc, ID
M. Matkurodin, ID

(74) Nama dan Alamat Konsultan Paten :

(54) Judul Invensi : PENGUKUR DEBIT AIR ALIRAN KECIL

(57) Abstrak :

Invensi ini berhubungan dengan suatu pengukur debit air untuk aliran minimum yang mempunyai prinsip kerja ember tumpah, dimana air menetes atau meresap dikumpulkan dan diarahkan ke kran untuk dialirkan ke ember penampung, pada saat ember penuh, ember akan menumpahkan air, akibatnya akan menggerakkan tongkat poros utama yang tehubung dengan dengan tongkat pada alat penghitung (*counter*) sehingga menambah jumlah angka pada alat penghitung dan kran akan menutup untuk menghentikan aliran air ke ember. Efek pelampung pada ember akan mengakibatkan ember kembali ke posisi semula setelah menumpahkan 1 (satu) liter dan membuka kran sehingga air mengalir ke ember kembali, proses ini berlangsung secara terus menerus.

(20) RI Permohonan Paten

(19) ID **(11) No Pengumuman : 2020/00155** **(13) A**

(51) I.P.C : Int.Cl./

(21) No. Permohonan Paten : P00201905799

(22) Tanggal Penerimaan Permohonan Paten :
10 Juli 2019

(30) Data Prioritas :
(31) Nomor (32) Tanggal (33) Negara

(43) Tanggal Pengumuman Paten :
17 Januari 2020

(71) Nama dan Alamat yang Mengajukan Permohonan Paten :
BALAI RISET DAN STANDARISASI INDUSTRI BANDAR LAMPUNG
JL. SOEKARNO-HATTA KM1, RAJABASA,
BANDAR LAMPUNG

(72) Nama Inventor :
Kasma, ID
Zulfa, ID
Karim Abdullah, ID

(74) Nama dan Alamat Konsultan Paten :

(54) Judul Invensi : PENGUKUR KUALITAS AIR PADA PERUSAHAAN AIR MINUM DALAM KEMASAN (AMDK)

(57) Abstrak :

Invensi ini berhubungan dengan Pengolahan air bahan baku menjadi air minum dalam kemasan (AMDK) memerlukan berbagai macam proses, dimana setiap proses harus dipantau dengan baik agar dapat memberikan hasil yang optimal. Oleh karena itu maka diperlukan suatu teknologi yang mampu memberikan hasil pemantauan kualitas produk secara real time sehingga dapat diambil tindakan sedini mungkin. Pada penelitian ini telah berhasil dibuat sistem pemantau kualitas air secara kontinyu berbasis Internet of Things (IOT) untuk diaplikasikan di Perusahaan Air Minum Dalam Kemasan. Sensor yang digunakan pada sistem pemantau adalah Suhu, pH, Konduktiviti dan Total Disolved Solid (TDS). Data yang dihasilkan oleh sensor selanjutnya dikirimkan dengan menggunakan jaringan internet/ localhost dengan menggunakan jaringan wifi. Data dari Alat pemantau disimpan dalam data base MYSQL kemudian ditampilkan visualisasinya menggunakan programing hypertext processor (php) dengan Conten Management System (CMS) menggunakan bootstraps dan High Chart sebagai web design nya. Alat yang dibuat mampu mengirimkan data hasil pengukuran ke pada server yang selanjutnya dapat diakses melalui berbagai macam perangkat dengan menggunakan web broweser. Alat selanjutnya divalidasi dengan bahan standar lalu dipasang di pabrik AMDK untuk melihat kinerjanya. Alat telah mampu mengirimkan data ke pusat data secara kontinyu yang selanjutnya dapat dimanfaatkan sebagai bahan untuk mengambil keputusan dalam pengelolaan AMDK.

(20) RI Permohonan Paten

(19) ID **(11) No Pengumuman : 2020/00156** **(13) A**

(51) I.P.C : Int.Cl.2017.01/H 04W 72/00(2009.01), H 04W 4/00(2009.01)

(21) No. Permohonan Paten : P00201905953

(22) Tanggal Penerimaan Permohonan Paten :
15 Juli 2019

(30) Data Prioritas :
(31) Nomor (32) Tanggal (33) Negara

(43) Tanggal Pengumuman Paten :
17 Januari 2020

(71) Nama dan Alamat yang Mengajukan Permohonan Paten :
PT Duta Globalindo Utama
Superblock Mega Kemayoran (MGK)
Jl. Angkasa Kav B6, Ground Floor, Block B1 No.2-3,
Jakarta Pusat 10610

(72) Nama Inventor :
DJONY WIDJAJA, ID

(74) Nama dan Alamat Konsultan Paten :

(54) Judul Invensi : KOMUNIKASI DAN PENGOLAHAN DATA

(57) Abstrak :

Sebuah Sistem Komunikasi dan Pengolahan Data yang sangat penting adalah perangkat pengirim Data atau Laporan, sebagai perangkat dari sistem penerima data dari Sumber Data, haruslah dapat menjaga keaslian data walaupun sebelum data tersebut dikirim akan diproses terlebih dahulu berdasarkan aturan-aturan tertentu yang pada akhirnya dikirimkan ke Server Pusat untuk diproses lebih lanjut untuk disajikan dalam bentuk kekinian. Untuk menghindari kehilangan data dan laporan, sebuah sistem yang handal, Agen yang berfungsi sebagai penerima, pemroses, penyimpan sementara, dan pengirim data dari Sumber Data ke Server Pusat. Agen akan melakukan penyimpanan data sementara, Agen akan mengontrol, ketika jalur komunikasi baik maka data dikirimkan, ketika jalur komunikasi jelak akan di simpan.

Server Pusat adalah sistem yang berfungsi sebagai penerima data yang dikirim oleh Agen yang kemudian data tersebut akan diolah lebih lanjut berdasarkan aturan-aturan tertentu hingga dianalisa, menghasilkan sebuah informasi yang dibutuhkan dan dilihat dalam model dan bentuk kekinian. Pusat juga dapat melakukan komunikasi ke perangkat pengirim data untuk fungsi managemen / pengelolaan perangkat bahkan lebih jauh dapat melakukan deteksi dini terhadap data/laporan yang telah diterima dan belum terkirimkan. Dengan demikian Pusat dapat melihat dimana lokasi dan kondisi perangkat di pengirim.

(20) RI Permohonan Paten

(19) ID **(11) No Pengumuman : 2020/00077** **(13) A**

(51) I.P.C : Int.Cl.2017.01/A 21C 11/10(2006.01)

(21) No. Permohonan Paten : P00201804667

(22) Tanggal Penerimaan Permohonan Paten :
29 Juni 2018

(30) Data Prioritas :
(31) Nomor (32) Tanggal (33) Negara

(43) Tanggal Pengumuman Paten :
17 Januari 2020

(71) Nama dan Alamat yang Mengajukan Permohonan Paten :
UPPM Politeknik Negeri Subang
Jl. Arief Rahman Hakim No.8 (Islamic center),
Cigadung, Subang 41212

(72) Nama Inventor :
Roni Suhartono, S.Pd.T, M.Pd., ID
Enceng Sobari, S.P., M.P, ID
Aditya Nugraha, S.Pd., MS, ID

(74) Nama dan Alamat Konsultan Paten :

(54) Judul Invensi : SISTEM PISAU PENCETAK OPAK MODEL ROL

(57) Abstrak :

Suatu sistem pisau pencetak opak model rol yang dicirikan oleh adanya 2 pisau/rol penggerak yang berbentuk tabung. Rol atas digunakan untuk mecetak dan rol dibawah digunakan untuk menyeret landasan adonan opak. Hasil dari 2 pisau/rol ini adalah adonan opak yang diubah menjadi opak berbentuk lingkaran berdiamater 50 mm dengan tebal sekitar 2 mm. Sistem pisau menurut invensi ini terdiri dari rangka rangka (1) berjumlah 1 yang mempunyai spesifikasi 200 mm x 464 mm x 400 mm dengan bahan mild steel. Yang digunakan untuk menompang semua komponen sistem pencetak opak model rol; bearing (2) berjumlah 4 yang digunakan untuk menahan dan melanjutkan putaran dari motor listrik; pisau rol berlubang (3) berjumlah 1 dengan diameter pisau 5 mm berjumlah 1 yang mempunyai spesifikasi ø160 mm x 310 mm berbahan stainless steel; pisau rol bawah (4) berjumlah 1 mempunyai spesifikasi ø100 mm x 464 mm berbahan stainless steel; penahan hoper (5) berjumlah 1 mempunyai spesifikasi 464 mm x 200 mm berbahan mild steel; hoper (6) berjumlah 1 mempunyai spesifikasi 320 mm x 246 mm x 220 mm dan pisau rol (7) atas berjumlah 1 mempunyai spesifikasi ø156 mm x 464 mm berbahan stainless steel. Kelebihan sistem pisau pencetak opak model rol menurut invensi ini adalah sistem pisau dibuat dengan desain sederhana, mudah pengoperasiannya dan menghasilkan produk olahan yang unggul.

(20) RI Permohonan Paten

(19) ID **(11) No Pengumuman : 2020/00060** **(13) A**

(51) I.P.C : Int.Cl./

(21) No. Permohonan Paten : P00201807498

(22) Tanggal Penerimaan Permohonan Paten :
25 September 2018

(30) Data Prioritas :

(31) Nomor	(32) Tanggal	(33) Negara
2018122685	21 Juni 2018	RU

(43) Tanggal Pengumuman Paten :
17 Januari 2020

(71) Nama dan Alamat yang Mengajukan Permohonan Paten :
Obschestvo s ogranichennoi otvetstvennostyu "NPO BioMikroGeli"
ul. Konstruktorov, d. 5, kv. 431, Ekaterinburg, 620010
Russian Federation

(72) Nama Inventor :
ELAGIN Andrei Aleksandrovich, RU
MIRONOV Maksim Anatolievich, RU

(74) Nama dan Alamat Konsultan Paten :
MOCH. BAHRUL HIDAYAT
PATENT TRUST INTERNATIONAL BUREAU.
JL. Al-Mubarok 1, No.80, 010/06, Cipulir,
Kebayoran Lama, Jakarta Selatan 12230

(54) Judul Invensi : APLIKASI MIKROGEL POLISAKARIDA DALAM PRODUKSI MINYAK-MINYAK NABATI, REAGEN-REAGEN BERDASARKAN MIKROGEL POLISAKARIDA DAN METODE PRODUKSI MINYAK NABATI, MENGGUNAKAN REAGEN-REAGEN TERSEBUT

(57) Abstrak :

Kelompok dari invensi ini berhubungan dengan metode-metode dan reagen-reagen yang digunakan dalam produksi minyak-minyak nabati, yang meliputi metode-metode dan reagen-reagen untuk pemisahan minyak-minyak nabati dari suatu fasa berair dengan residu padat dan/atau untuk pemisahan minyak nabati dari residu padat, dan/atau untuk penyingkiran kontaminan dari minyak-minyak nabati yang diproduksi dari bahan-bahan baku nabati. Kelompok dari invensi ini diarahkan dalam mengatasi permasalahan teknologikal dengan memperluas kisaran dari reagen-reagen dan metode-metode yang berkemampuan menaikkan efisiensi dari produksi minyak nabati. Hasil teknologikal, yang ingin dicapai kelompok dari invensi ini adalah untuk memastikan bahwa produksi minyak-minyak nabati dapat dibuat secara lebih efisien. Aspek pertama dari invensi sekarang ini adalah membuat reagen-reagen berdasarkan pada mikrogel-mikrogel polisakarida dan menggunakannya dalam metode produksi minyak nabati.

(20) RI Permohonan Paten

(19) ID **(11) No Pengumuman : 2020/00054** **(13) A**

(51) I.P.C : Int.Cl./

(21) No. Permohonan Paten : P00201903822

(22) Tanggal Penerimaan Permohonan Paten :
07 Mei 2019

(30) Data Prioritas :

(31) Nomor	(32) Tanggal	(33) Negara
10-2018-0078729	06 Juli 2018	KR

(43) Tanggal Pengumuman Paten :
17 Januari 2020

(71) Nama dan Alamat yang Mengajukan Permohonan Paten :
Samsung Electronics Co., Ltd
129, Samsung-ro, Yeongtong-gu, Suwon-si, Gyeonggi-do, 16677, Republic of Korea

(72) Nama Inventor :
Ko, Min Seok, KR
HWANG, Joo Young, KR
DOH, In Hwan, KR
LEE, Chul, KR
CHOI, Jae Yoon, KR

(74) Nama dan Alamat Konsultan Paten :
Dora Am Badar, S.Psi.
AM BADAR & PARTNERS.
Jl. Wahid Hasyim No. 14, Jakarta Pusat 10340

(54) Judul Invensi : PENGGERAK KONDISI PADAT DAN METODE ALOKASI MEMORINYA

(57) Abstrak :

Suatu penggerak kondisi padat yang meliputi: sejumlah memori non-volatil, masing-masing memori non-volatil yang meliputi suatu kanal, kanal tersebut yang meliputi setidaknya satu jalan yang dihubungkan ke suatu dadu; suatu antarmuka host yang menerima data aliran dan informasi aliran dari suatu host; dan suatu alokator sumber yang mengalokasikan data aliran ke blok-blok super dari sejumlah memori non-volatil pada basis informasi aliran, dimana suatu blok super pertama meliputi suatu blok super unit pertama, dan blok super unit pertama meliputi suatu blok dari suatu dadu pertama yang sesuai dengan suatu kanal pertama dan dihubungkan ke sejumlah jalan yang ada di dalam kanal pertama.

(20) RI Permohonan Paten

(19) ID **(11) No Pengumuman : 2020/00053** **(13) A**

(51) I.P.C : Int.Cl./G 01S 7/40 // (G 01S 7:40)

(21) No. Permohonan Paten : P00201904900

(22) Tanggal Penerimaan Permohonan Paten :
09 November 2017

(30) Data Prioritas :

(31) Nomor	(32) Tanggal	(33) Negara
1601789	15 Desember 2016	FR

(43) Tanggal Pengumuman Paten :
17 Januari 2020

(71) Nama dan Alamat yang Mengajukan Permohonan Paten :
THALES
TOUR CARPE DIEM
Place des Corolles Esplanade Nord 92400 COURBEVOIE
France

(72) Nama Inventor :
Jean-Marc GARNIER, FR
Jean-Luc LE THOMAS, FR

(74) Nama dan Alamat Konsultan Paten :
ANDROMEDA, BA., SH.
AMR PARTNERSHIP
GANDARIA 8, 3rd Floor Unit D,
Jl. Sultan Iskandar Muda (Arteri Pondok Indah),
Jakarta 12240

(54) Judul Invensi : PERANTI UNTUK MENGUKUR KINERJA ELEKTROMAGNETIK DARI RADAR DARAT

(57) Abstrak :

Peranti setidaknya meliputi:
- stasiun bumi (22) yang memiliki fungsi suar yang dapat mengirimkan sinyal yang ditujukan untuk radar tersebut;
- suatu sistem pengiriman dan penerimaan udara (21) yang merutekan sinyal yang ditransmisikan oleh stasiun tersebut menuju radar (20) dan merutekan sinyal yang dikirim oleh radar tersebut ke stasiun (22).

(20) RI Permohonan Paten

(19) ID **(11) No Pengumuman : 2020/00057** **(13) A**

(51) I.P.C : Int.Cl.2017.01/F 02D 11/02(2006.01)

(21) No. Permohonan Paten : P00201905177

(22) Tanggal Penerimaan Permohonan Paten :
21 Juni 2019

(30) Data Prioritas :

(31) Nomor	(32) Tanggal	(33) Negara
2018-117912	21 Juni 2018	JP

(43) Tanggal Pengumuman Paten :
17 Januari 2020

(71) Nama dan Alamat yang Mengajukan Permohonan Paten :
HONDA MOTOR CO,, LTD dan ASAHI DENSO CO,, LTD.
1-1, Minami-Aoyama 2-chome, Mi nato-ku, Tokyo 107-8556 Japan dan 6-2-1, Somejidai, Hamakita-ku, Hamamatsu-shi, Shizuoka 434-0046 Japan

(72) Nama Inventor :
Narongchai WANGMANOWPITUK, TH
Daichi MORIKUNI, JP
Naohiro AKIYAMA, JP
Teeranan SINTUNANSAKUN, TH
Pumejit WATIANACHAIYINGYONG, TH

(74) Nama dan Alamat Konsultan Paten :
Yenny Halim, S.E., S.H., M.H.
ACEMARK
Jl. Cikini Raya No. 58 GH, Jakarta 10330

(54) Judul Invensi : ALAT OPERASI THROTTLE

(57) Abstrak :

Disediakan suatu alat operasi trotel yang memiliki suatu struktur sederhana tanpa menggunakan suatu komponen penghubung. Alat operasi trotel meliputi suatu tuas utama (2) yang dapat diayun seputar suatu poros ayun (L1) dengan operasi; suatu tuas tambahan (3) yang dapat diayun seputar poros ayun (L1) dengan ayunan tuas utama (2); suatu pegas koil torsi (4) yang mentransmisikan suatu gaya oprasi yang diterapkan ke tuas utama (2) ke tuas tambahan (3); suatu komponen lengan (5), ke mana suatu bagian ujung puncak (Wa). Kabel operasi (W) dipasang dan ke mana gaya ayun tuas tambahan (3) ditransmisikan, yang mengayun seputar poros ayun (L2) dan menarik kabel operasi (W), sehingga mengoperasikan suatu trotel mesin; suatu tuas penyesuai (8) yang dapat diayun seputar suatu poros ayun (L3) dengan operasi; dan suatu komponen pengganjal (6) yang menumpu komponen lengan (5) sehingga membatasi ayunan lebih lanjut, dan mengayun dengan tuas penyesuai (8) untuk mengubah suatu posisi penumpuan dengan komponen lengan (5).

1/17

FIG.1

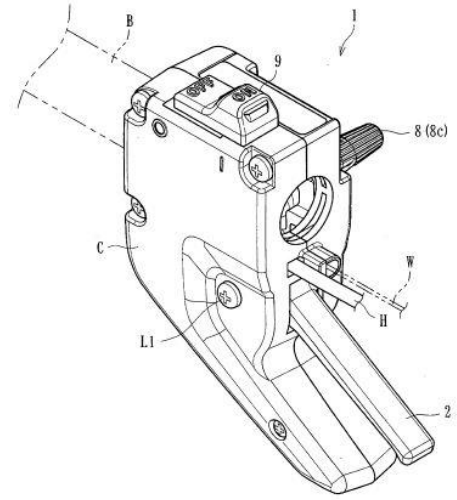

(20) RI Permohonan Paten

(19) ID **(11) No Pengumuman : 2020/00059** **(13) A**

(51) I.P.C : Int.Cl./

(21) No. Permohonan Paten : P00201905231

(22) Tanggal Penerimaan Permohonan Paten :
24 Juni 2019

(30) Data Prioritas :

(31) Nomor	(32) Tanggal	(33) Negara
2018-125512	29 Juni 2018	JP
2019-092371	15 Mei 2019	JP

(43) Tanggal Pengumuman Paten :
17 Januari 2020

(71) Nama dan Alamat yang Mengajukan Permohonan Paten :
CANON KABUSHIKI KAISHA
30-2, Shimomaruko 3-chome, Ohta-ku,
Tokyo, 146-8501, Japan

(72) Nama Inventor :
Haruhisa Ueda, JP
Jun Kamiya, JP
Takahiro Akimoto, JP

(74) Nama dan Alamat Konsultan Paten :
Nabila Am badar, SH. LL.M.
AM BADAR & PARTNERS
Jl. Wahid Hasyim No. 14, Jakarta Pusat 10340

(54) Judul Invensi : PERANTI ELEKTRONIK

(57) Abstrak :

Dalam invensi ini, permukaan operasi pertama dan kedua berbeda satu sama lain dalam salah satu dari jumlah tonjolan ke sisi permukaan belakang, tekstur, dan warna, dan permukaan deteksi pertama disediakan di atas permukaan operasi pertama dan permukaan operasi kedua disediakan berdekatan dengan tepi luar dari permukaan operasi pertama pada sisi bagian yang menonjol dalam arah operasi geser.

FIG.3

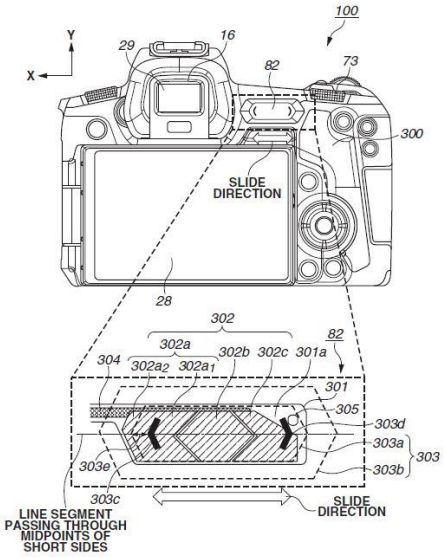

(20) RI Permohonan Paten

(19) ID **(11) No Pengumuman : 2020/00062** **(13) A**

(51) I.P.C : Int.Cl.2017.01/D 01H 9/08(2006.01)

(21) No. Permohonan Paten : P00201905236

(22) Tanggal Penerimaan Permohonan Paten :
24 Juni 2019

(30) Data Prioritas :

(31) Nomor	(32) Tanggal	(33) Negara
201841023820	26 Juni 2018	IN

(43) Tanggal Pengumuman Paten :
17 Januari 2020

(71) Nama dan Alamat yang Mengajukan Permohonan Paten :
ELGI ULTRA INDUSTRIES LIMITED
1443/1,India House, Trichy Road Coimbatore 641 018,
State of Tamil Nadu, India

(72) Nama Inventor :
Dr. Jairam Varadaraj, IN
Rana Chanda, IN
Lavakumar Ottanatham Ganapathiramasubbu, IN

(74) Nama dan Alamat Konsultan Paten :
DR. BELINDA ROSALINA, SH., LL.M.
AMR PARTNERSHIP
Gandaria 8, 3rd Floor Unit D,
Jl. Sultan Iskandar Muda (Arteri Pondok Indah),
Jakarta Selatan 12240

(54) Judul Invensi : PERALATAN MENGANGKAT YANG BISA DILEPAS

(57) Abstrak :

Suatu peralatan yang bisa dilepas dan dapat digerakkan untuk melepaskan bobin bermuatan dari gelendong dan secara simultan menyisipkan bobin kosong ke gelendong dalam suatu rangka mesin pemintalan dari suatu mesin pemintalan mengangkat otomatis. Sarana penggerak dan sarana kontrol yang diatur dalam peralatan juga mengoreksi ketidakkonsistenan jarak celah antara jarak celah bobin dan jarak celah gelendong.

(20) RI Permohonan Paten

(19) ID **(11) No Pengumuman : 2020/00072** **(13) A**

(51) I.P.C : Int.Cl./

(21) No. Permohonan Paten : P00201905243

(22) Tanggal Penerimaan Permohonan Paten :
07 Juli 2009

(30) Data Prioritas :

(31) Nomor	(32) Tanggal	(33) Negara
61/078,876	08 Juli 2008	US
61/150,873	09 Februari 2009	US

(43) Tanggal Pengumuman Paten :
17 Januari 2020

(71) Nama dan Alamat yang Mengajukan Permohonan Paten :
INCYTE CORPORATION
1801 Augustine Cut-Off, Wilmington DE 19803
United States of America

(72) Nama Inventor :
Andrew P. COMBS, US
Eddy W. YUE, US
Richard B. SPARKS, US
Wenyu ZHU, CN
Jiacheng ZHOU, US
Qiyan LIN, CN
Lingkai WENG, US
Tai-Yuen YUE, US
Pingli LIU, CN

(74) Nama dan Alamat Konsultan Paten :
Marolita Setiati
PT Spruson Ferguson Indonesia
Graha Paramita, 3B Floor, Zone D,
Jl. Denpasar Raya Blok D2 Kav. 8,
Kuningan, Jakarta 12940

(54) Judul Invensi : 1,2,5-OKSADIAZOL SEBAGAI INHIBITOR-INHIBITOR DARI INDOLAMINA 2,3-DIOKSIGENASE (PECAHAN DARI : W00201100226)

(57) Abstrak :

Invensi sekarang ini berhubungan dengan turunan- turunan 1,2,5-oksadiazol, dan komposisi-komposisi darinya, yang merupakan inhibitor-inhibitor dari indolamina 2,3-dioksigenase dan adalah yang berguna dalam pengobatan kanker dan kelainan-kelainan lain, dan berhubungan dengan proses-proses dan intermediat- intermediat untuk membuat turunan-turunan 1,2,5- oksadiazol. Invensi sekarang ini menyediakan, diantaranya, inhibitor-inhibitor IDO dari Formula I:

atau suatu garam darinya yang dapat diterima secara farmasi, dimana: R^1 adalah NH2 atau CH3; R^2 adalah Cl, Br, CF3, CH3, atau CN; R^3 adalah H atau F; dan n adalah 1 atau 2.

Gb 1

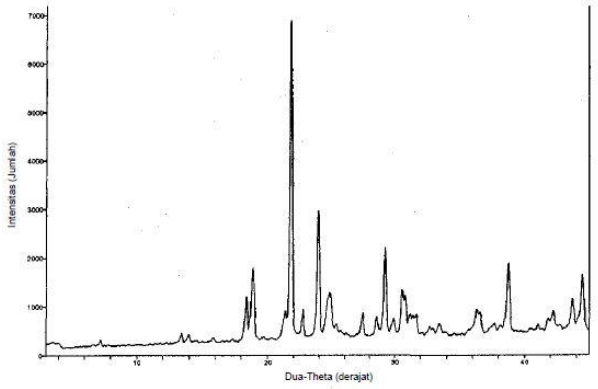

(20) RI Permohonan Paten

(19) ID **(11) No Pengumuman : 2020/00065** **(13) A**

(51) I.P.C : Int.Cl.2017.01/A 01D 67/00(2006.01)

(21) No. Permohonan Paten : P00201905330

(22) Tanggal Penerimaan Permohonan Paten :
26 Juni 2019

(30) Data Prioritas :

(31) Nomor	(32) Tanggal	(33) Negara
JP-2018-121651	27 Juni 2018	JP

(43) Tanggal Pengumuman Paten :
17 Januari 2020

(71) Nama dan Alamat yang Mengajukan Permohonan Paten :
ISEKI & CO., LTD.
700 Umaki-cho, Matsuyama-shi, Ehime-ken, Japan

(72) Nama Inventor :
Kazumi Goto, JP
Hiroshi Iwamoto, JP
Kazuya Okumura, JP
Atsushi Senba, JP
Masami Kinoshita, JP
Takashi Kawaharada, JP

(74) Nama dan Alamat Konsultan Paten :
Insan Budi Maulana
MAULANA AND PARTNERS LAW FIRM
Mayapada Tower Lt.5,
Jl. Jenderal Sudirman Kav. 28, Jakarta 12920

(54) Judul Invensi : MESIN PEMANEN

(57) Abstrak :

[Tujuan] Untuk memberikan suatu mesin pemanen rapat yang dalam hal ini posisi terangkat dari alat pemanen diatur ke suatu posisi yang tinggi, dengan mencagah kontak antara bagian belakang kanan dari alat pemanen dan penutup depan dari unit kontrol.

[Solusi] Suatu mesin pemanen terdiri dari: suatu alat pemanen (3); suatu unit kontrol (5) yang diberikan pada kanan belakang dari alat pemanen (3); suatu penutup (16) yang menutupi sisi kanan dari alat pemanen (3); suatu penutup depan (22) yang diberikan pada bagian depan dari unit pengemudian (5); dan suatu ceruk (23) yang terbentuk pada suatu bagian kiri (22A) dari penutup depan (22), yang pada pokoknya di sepanjang keseluruhan tinggi, dengan sisi depan dan kirinya membuka; yang dalam hal ini suatu bagian belakang kanan dari alat pemanen (3) memasuki ceruk (23). Ketika alat pemanen (3) diangkat ke atas dan ke bawah, bagian belakang kanan dari alat pemanen (3) bergerak dalam suatu arah vertikal, sementara tetap berada di dalam ceruk (23).

FIG 7

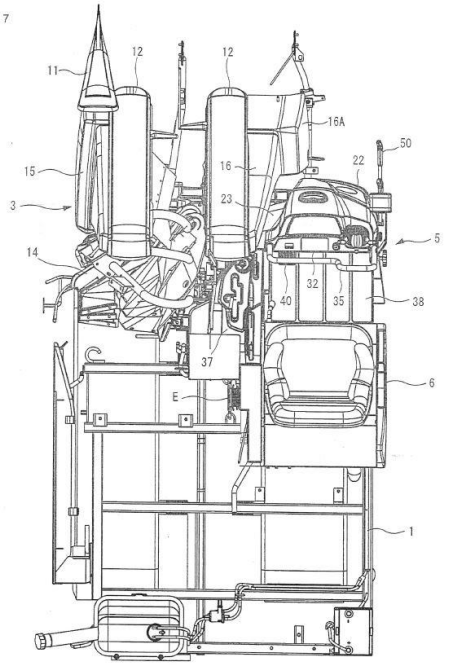

(20) RI Permohonan Paten

(19) ID **(11) No Pengumuman : 2020/00069** **(13) A**

(51) I.P.C : Int.Cl.2017.01/F 16D 13/46(2006.01), F 16D 13/64(2006.01), F 16F 15/137(2006.01), F 16F 15/139(2006.01)

(21) No. Permohonan Paten : P00201905464

(22) Tanggal Penerimaan Permohonan Paten :
28 Juni 2019

(30) Data Prioritas :

(31) Nomor	(32) Tanggal	(33) Negara
2018-128751	06 Juli 2018	JP

(43) Tanggal Pengumuman Paten :
17 Januari 2020

(71) Nama dan Alamat yang Mengajukan Permohonan Paten :
EXEDY Corporation
1-1, Kidamotomiya 1-chôme, Neyagawa-shi,
Osaka 572-8570 Japan

(72) Nama Inventor :
Hideyuki IMANAKA, JP

(74) Nama dan Alamat Konsultan Paten :
DR. Belinda Rosalina, S.H., LL.M.
(AMR PARTNERSHIP)
Gandaria 8 Office Tower, Lt.3 Unit D,
Jl. Sultan Iskandar Muda, Jakarta Selatan 12240.

(54) Judul Invensi : ALAT PEREDAM

(57) Abstrak :

Hal ini dimaksudkan untuk menstabilkan postur bagian gesekan yang melakukan kontak dengan permukaan sekeliling bagian dalam dari pelat dalam alat peredam sehingga dapat menghambat kerusakan atau pecah dan tidak berfungsinya bagian gesekan. Alat peredam yang ada mencakup pelat kopling (24), flensa hub (21), sejumlah pegas torsi (22), mekanisme pembangkitan torsi torsi histeresis rentang sudut torsi tinggi (16), seluruh mekanisme rentang torsi histeresis (13) dan porsi penyangga (61b). Mekanisme pembangkitan torsi histeresis sudut rentang torsi tinggi (16) ditempatkan secara radial di dalam sejumlah pegas torsi (22) dan secara aksial antara pelat kopling (24) dan poros hub (21). Seluruh mekanisme rentang torsi histeresis (13) mencakup pencuci gesekan pertama (51). Pencuci gesekan pertama (51) disediakan di permukaan 20 pinggiran luar dari hub spline (4), dan membuat kontak dengan gesekan dengan permukaan bagian sekeliling dari pelat kopling (24). Porsi penyangga (61b) ditempatkan pada celah yang telah ditentukan dari permukaan sekeliling bagian luar pencuci gesekan pertama (51).

(20) RI Permohonan Paten

(19) ID **(11) No Pengumuman : 2020/00091** **(13) A**

(51) I.P.C : Int.Cl./

(21) No. Permohonan Paten : P00201905469

(22) Tanggal Penerimaan Permohonan Paten :
28 Juni 2019

(30) Data Prioritas :

(31) Nomor	(32) Tanggal	(33) Negara
JP 2018-125252	29 Juni 2018	JP

(43) Tanggal Pengumuman Paten :
17 Januari 2020

(71) Nama dan Alamat yang Mengajukan Permohonan Paten :
MITSUBISHI GAS CHEMICAL COMPANY, INC.
5-2, Marunouchi 2-chome, Chiyoda-ku, Tokyo 100-8324 Japan

(72) Nama Inventor :
MATSUMOTO Rintaro, JP
SHIGETA Kohei, JP
TASAKI Ken, JP

(74) Nama dan Alamat Konsultan Paten :
IRENE KURNIATI DJALIM
PT Tilleke & Gibbins Indonesia
Lippo Kuningan, 12th Floor, Unit A,
Jl. H.R. Rasuna Said Kav. B-12,
Kuningan, Jakarta 12940

(54) Judul Invensi : METODE UNTUK MENGHASILKAN HIDROGEN PEROKSIDA

(57) Abstrak :

Permasalahan Teknis Untuk menyediakan suatu metode untuk meningkatkan kualitas dari suatu hidrogen peroksida pekat yang dihasilkan melalui pemurnian membran RO dari suatu larutan hidrogen peroksida berair. Sarana Pemecahan Masalah Suatu metode untuk menghasilkan suatu larutan hidrogen peroksida berair, yang mencakup suatu langkah untuk membawa larutan hidrogen peroksida berair mentah untuk berkontak dengan suatu membran osmosis balik, metode tersebut mencakup: suatu langkah (1a) pencucian larutan hidrogen peroksida berair mentah dengan suatu pelarut sebelum berkontak dengan membran osmosis balik; dan/atau suatu langkah (1b) pencucian suatu larutan hidrogen peroksida berair pekat dengan suatu pelarut setelah berkontak dengan membran osmosis balik.

(20) RI Permohonan Paten

(19) ID **(11) No Pengumuman : 2020/00092** **(13) A**

(51) I.P.C : Int.Cl.2017.01/B 65H 51/00(2006.01), B 65H 51/16(2006.01), B 65H 51/06(2006.01)

(21) No. Permohonan Paten : P00201905485

(22) Tanggal Penerimaan Permohonan Paten :
28 Juni 2019

(30) Data Prioritas :

(31) Nomor	(32) Tanggal	(33) Negara
102018115601.4	28 Juni 2018	DE

(43) Tanggal Pengumuman Paten :
17 Januari 2020

(71) Nama dan Alamat yang Mengajukan Permohonan Paten :
Saurer Spinning Solutions GmbH & Co. KG
Carlstr. 60
52531 Uebach-Palenberg, DE Germany

(72) Nama Inventor :
Heinz-Josef Peuker, DE
Philipp Schiffers, DE
Joachim Sobkowiak, DE

(74) Nama dan Alamat Konsultan Paten :
Yenny Halim, S.E., S.H., M.H.
ACEMARK
Jl. Cikini Raya No. 58 GH, Jakarta 10330

(54) Judul Invensi : UNIT PENYIMPANG BENANG

(57) Abstrak :

Invensi ini berhubungan dengan suatu unit penyimpang benang (1) untuk suatu mesin tekstil, yang memiliki suatu rumahan (2) yang terdiri atas suatu bagian dinding melengkung (10) untuk membentuk suatu bagian dinding luar secara radial dari suatu saluran penyimpang benang (30). Solusi yang diusulkan oleh invensi ini berbeda dalam hal bagian dinding melengkung (10) memiliki suatu alur pemandu benang (42) yang memanjang sepanjang kurvatur untuk menerima dan memandu benang.

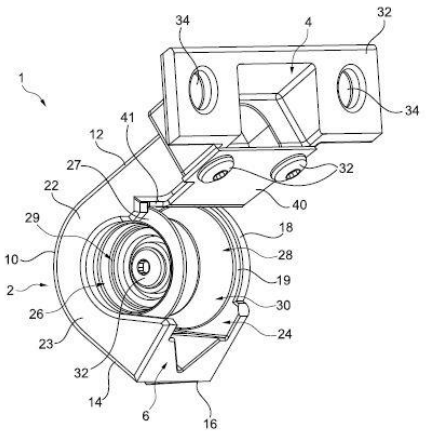

Gambar 1

(20) RI Permohonan Paten

(19) ID **(11) No Pengumuman : 2020/00093** **(13) A**

(51) I.P.C : Int.Cl.2017.01/D 06B 7/00(2006.01), D 06B 3/28(2006.01)

(21) No. Permohonan Paten : P00201905521

(22) Tanggal Penerimaan Permohonan Paten :
02 Juli 2019

(30) Data Prioritas :

(31) Nomor	(32) Tanggal	(33) Negara
2018-126774	03 Juli 2018	JP

(43) Tanggal Pengumuman Paten :
17 Januari 2020

(71) Nama dan Alamat yang Mengajukan Permohonan Paten :
HISAKA WORKS, LTD,
2-12-Z Sonezaki, Kita-ku, Osaka-shi, Osaka 5300057 Japan

(72) Nama Inventor :
Satoshi NOMURA, JP
Kouki NAKAZAKI, JP

(74) Nama dan Alamat Konsultan Paten :
Yenny Halim, S.E., S.H., M.H.
ACEMARK
Jl. Cikini Raya No. 58 GH, Jakarta 10330

(54) Judul Invensi : PERALATAN PERLAKUAN KAIN JENIS ALIRAN FLUIDA

(57) Abstrak :

Tujuan dari invensi ini adalah untuk menyediakan suatu peralatan perlakuan kain jenis aliran fluida yang memungkinkan suatu perlakuan yang efisien pada kain terlepas dari keahlian operator. Disediakan suatu peralatan perlakuan kain jenis aliran fluida yang meliputi: suatu tangki perlakuan yang meliputi suatu bagian ujung pertama, suatu bagian ujung kedua, dan suatu bagian bodi; suatu pipa pemindahan yang menghubungkan bagian ujung pertama dan bagian ujung kedua untuk membentuk suatu jalur sirkulasi; suatu sistem pasokan cairan yang memasok suatu cairan perlakuan dari bagian bodi ke bagian ujung pertama atau pipa pemindahan; dan detektor ketinggian cairan yang mendeteksi suatu ketinggian cairan dari cairan perlakuan yang berada di dalam bagian bodi, sistem pasokan cairan yang meliputi: sejumlah bagian keluaran yang dihubungkan ke bagian bodi pada posisi jauh satu dengan yang lainnya dalam suatu arah pergerakan kain sehingga untuk mengeluarkan cairan perlakuan dari bagian bodi melaluinya; dan suatu regulator yang mengatur jumlah cairan perlakuan yang dikeluarkan dari setiap bagian keluaran, dimana regulator mengatur jumlah cairan perlakuan yang dikeluarkan dari setiap bagian keluaran, berdasarkan pada ketinggian cairan yang dideteksi oleh detektor ketinggian cairan, untuk memungkinkan permukaan cairan dari cairan perlakuan di dalam bagian bodi untuk berhimpitan dengan suatu bidang acuan yang dimiringkan pada suatu sudut yang sedemikian rupa sehingga permukaan cairan dari cairan perlakuan di dalam bagian bodi dipertahankan horizontal atau lebih tinggi pada sisi yang dekat ke bagian ujung kedua dibanding pada sisi yang dekat ke bagian ujung pertama, dan sehingga kain bersirkulasi secara stabil melalui jalur sirkulasi.

Fig. 1

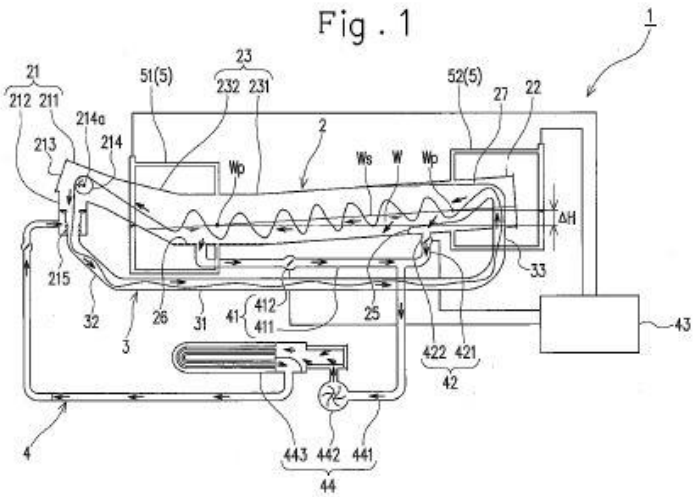

(20) RI Permohonan Paten

(19) ID **(11) No Pengumuman : 2020/00075** **(13) A**

(51) I.P.C : Int.Cl./

(21) No. Permohonan Paten : P00201905546

(22) Tanggal Penerimaan Permohonan Paten :
03 Juli 2019

(30) Data Prioritas :

(31) Nomor	(32) Tanggal	(33) Negara
JP 2018-129958	09 Juli 2018	JP

(43) Tanggal Pengumuman Paten :
17 Januari 2020

(71) Nama dan Alamat yang Mengajukan Permohonan Paten :
SUZUKI MOTOR CORPORATION
300, Takatsuka-cho, Minami-ku, Hamamatsu-shi
Shizuoka 4328611 Japan

(72) Nama Inventor :
Yuu TAKII, JP
Yasushi SOBUKAWA, JP

(74) Nama dan Alamat Konsultan Paten :
Poppy S.H. M.Hum
RiFelicitas Patent
Ruko Azores Blok 7D NO 26,
Jl. Wijaya Kusuma Banjar Wijaya - Tangerang 12920

(54) Judul Invensi : SISTEM KONTROL PEMBANGKIT LISTRIK

(57) Abstrak :

Untuk menyediakan sistem kontrol pembangkit listrik yang mampu mencegah keadaan pengisian baterai yang menurun ke level yang terlalu rendah untuk menjaga pengendaraan yang aman dari kendaraan listrik bahkan jika pengemudi kendaraan gagal memulai pembangkitan listrik:

Diungkapkan sistem kontrol pembangkit listrik untuk kendaraan listrik 10. Kendaraan listrik memiliki motor traksi 40, baterai 50, generator 30, mesin pembakaran dalam 20 yang dikonfigurasikan untuk menggerakkan generator 30, dan saklar pembangkit listrik 70 yang secara manual dapat dioperasikan oleh pengemudi kendaraan. Sistem kontrol pembangkit listrik mencakup: kontroler 100 yang dikonfigurasikan untuk memulai mesin pembakaran dalam 20 sebagai tanggapan secara manual menyalakan saklar pembangkit listrik 70; dan modul deteksi 51 yang dikonfigurasikan untuk mendeteksi keadaan pengisian, SOC_{batt}, baterai 50. Pada saat memenuhi kondisi dimana keadaan pengisian, SOCbatt, baterai 50 berada pada atau kurang dari ambang yang telah ditentukan sebelumnya, SOC_{th}/ sementara mesin pembakaran dalam 20 berada pada keadaan istirahat, kontroler 100 mulai menggerakkan kendaraan 10 dalam mode untuk evakuasi untuk memulai pembangkitan listrik oleh mesin pembakaran dalam 20.

(20) RI Permohonan Paten

(19) ID **(11) No Pengumuman : 2020/00076** **(13) A**

(51) I.P.C : Int.Cl./

(21) No. Permohonan Paten : P00201905549

(22) Tanggal Penerimaan Permohonan Paten :
03 Juli 2019

(30) Data Prioritas :

(31) Nomor	(32) Tanggal	(33) Negara
JP 2018-129959	09 Juli 2018	JP

(43) Tanggal Pengumuman Paten :
17 Januari 2020

(71) Nama dan Alamat yang Mengajukan Permohonan Paten :
SUZUKI MOTOR CORPORATION
300,Takatsuka-cho, Minami-ku, Hamamatsu-shi
Shizuoka 4328611 Japan

(72) Nama Inventor :
Yuu TAKII, JP
Yasushi SOBUKAWA, JP

(74) Nama dan Alamat Konsultan Paten :
Poppy S.H. M.Hum
RiFelicitas Patent
Ruko Azores Blok 7D NO 26,
Jl. Wijaya Kusuma Banjar Wijaya - Tangerang 12920

(54) Judul Invensi : SISTEM KONTROL PEMBANGKIT LISTRIK

(57) Abstrak :

Untuk menyediakan sistem kontrol pembangkit listrik yang mampu mencegah keadaan pengisian baterai yang menurun ke level yang terlalu rendah untuk menjaga pengendaraan yang aman dari kendaraan listrik:

Sistem kontrol pembangkit listrik untuk kendaraan listrik (10). Sistem kontrol mencakup modul kontrol pembangkit listrik (101) yang memulai pembangkitan listrik oleh generator (30) dengan memulai mesin (20) pada saat mendeteksi bahwa saklar pembangkitan listrik (70) yang dapat dioperasikan secara manual dinyalakan; dan modul peringatan pembangkitan listrik (102) yang memperingatkan pengemudi kendaraan terhadap kebutuhan untuk mengisi baterai (50) dengan menyalakan saklar pembangkit listrik (70) untuk memulai pembangkitan listrik oleh generator (30) pada kasus dimana hampir tidak mungkin untuk mengendarai dengan aman kendaraan (10) ke tujuan dari lokasi saat ini.

(20) RI Permohonan Paten

(19) ID **(11) No Pengumuman : 2020/00078** **(13) A**

(51) I.P.C : Int.Cl.2017.01/F 16H 57/00(2012.01), B 60K 17/02(2006.01)

(21) No. Permohonan Paten : P00201905554

(22) Tanggal Penerimaan Permohonan Paten :
03 Juli 2019

(30) Data Prioritas :

(31) Nomor	(32) Tanggal	(33) Negara
JP 2018-129038	06 Juli 2018	JP

(43) Tanggal Pengumuman Paten :
17 Januari 2020

(71) Nama dan Alamat yang Mengajukan Permohonan Paten :
SUZUKI MOTOR CORPORATION
300,Takatsuka-cho, Minami-ku, Hamamatsu-shi
Shizuoka 4328611 Japan

(72) Nama Inventor :
Hiromitsu TAKENAKA, JP
Hiroyuki EGUCHI, JP

(74) Nama dan Alamat Konsultan Paten :
Poppy S.H. M.Hum
RiFelicitas Patent
Ruko Azores Blok 7D NO 26,
Jl. Wijaya Kusuma Banjar Wijaya - Tangerang 12920

(54) Judul Invensi : TRANSMISI OTOMATIS

(57) Abstrak :

Suatu transmisi otomatis dilengkapi dengan bak transmisi yang memiliki bukaan pada permukaan miring yang dibentuk pada ujung atas depan dan dimiringkan ke bawah dan ke depan. Bukaan dibentuk dalam bak transmisi untuk memiliki bidang bukaan yang cenderung miring ke atas dari bagian ujung depan ke bagian ujung belakang bak transmisi. Bak transmisi mencakup pelat pertama yang menutupi bukaan dan pelat kedua yang diatur di atas pelat pertama di sisi ujung depan mekanisme transmisi. Poros perpindahan dan pemilihan terpasang pada bak transmisi dan cenderung miring relatif terhadap bak transmisi sehingga ujung depan terletak di bawah ujung belakang. Pelat kedua memiliki dinding vertikal datar yang memanjang secara vertikal pada bagian ujung depan bak transmisi dan dinding horizontal datar yang memanjang secara horizontal dari dinding vertikal dan diorientasikan tegak lurus terhadap dinding vertikal. Ini memungkinkan transmisi otomatis dikurangi ukurannya dalam arah memanjang dan vertikal dan mengurangi getaran mekanis.

(20) RI Permohonan Paten

(19) ID **(11) No Pengumuman : 2020/00079** **(13) A**

(51) I.P.C : Int.Cl.2017.01/A 01K 41/02(2006.01)

(21) No. Permohonan Paten : P00201905587

(22) Tanggal Penerimaan Permohonan Paten :
04 Juli 2019

(30) Data Prioritas :

(31) Nomor	(32) Tanggal	(33) Negara
10-2018-0078557	06 Juli 2018	KR

(43) Tanggal Pengumuman Paten :
17 Januari 2020

(71) Nama dan Alamat yang Mengajukan Permohonan Paten :
Daesang Kiumi System Inc.
77-10, Gwahakdanji-ro, Gangneung-si, Gangwon-do,
Republic of Korea

(72) Nama Inventor :
KIM, Ae Kyung, KR
KIM, Hong Sik, KR

(74) Nama dan Alamat Konsultan Paten :
Yenny Halim, S.E., S.H., M.H.
ACEMARK
Jl. Cikini Raya No. 58 GH, Jakarta 10330

(54) Judul Invensi : INKUBATOR BESAR MELIPUTI ELEMEN TERMOELEKTRIK

(57) Abstrak :

Suatu inkubator meliputi: suatu wadah; suatu kipas angin dan suatu peredam yang disediakan di suatu permukaan atas wadah; penukar-penukar panas ditempatkan di dua sisi permukaan belakang wadah yang berlawanan dengan pintu yang dapat dibuka di interval-interval tertentu dan meliputi sejumlah komponen penukar panas yang masing-masing meliputi suatu elemen termoelektrik; dan suatu kipas sirkulasi yang ditempatkan di depan komponen penukar panas dari masing-masing penukar panas dan mensirkulasikan udara yang dipertukarkan panasnya oleh komponen penukar panas. Dengan demikian, temperatur dalam suatu inkubator dapat disesuaikan sehingga tidak memerlukan suatu ruang mekanis untuk menyesuaikan temperatur dan berbagai fasilitas seperti fasilitas pengkondisi udara dari suatu fasilitas penetasan besar konvensional, dan udara panas yang dipertukarkan dapat disirkulasikan secara seragam dan secara merata bahkan ke sejumlah nampan yang menampung jumlah besar.

[FIG3]

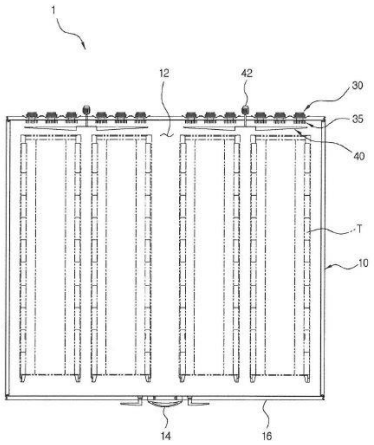

(20) RI Permohonan Paten

(19) ID **(11) No Pengumuman : 2020/00081** **(13) A**

(51) I.P.C : Int.Cl.2017.01/F 02B 23/06(2006.01), F 02M 61/18(2006.01)

(21) No. Permohonan Paten : P00201905712

(22) Tanggal Penerimaan Permohonan Paten :
08 Juli 2019

(30) Data Prioritas :

(31) Nomor	(32) Tanggal	(33) Negara
2018-129991	09 Juli 2018	JP

(43) Tanggal Pengumuman Paten :
17 Januari 2020

(71) Nama dan Alamat yang Mengajukan Permohonan Paten :
TOYOTA JIDOSHA KABUSHIKI KAISHA dan KABUSHIKI KAISHA TOYOTA JIDOSHOKKI
1, Toyota-cho, Toyota-shi, Aichi-ken, 471-8571, Japan
dan 2-1, Toyoda-cho, Kariya-shi, Aichi-ken, 448-8671, Japan

(72) Nama Inventor :
TANNO, Shiro, JP
KAWAE, Tsutomu, JP

(74) Nama dan Alamat Konsultan Paten :
Indah Handayani, S.Farm., Apt
PT Tilleke & Gibbins Indonesia
Lippo Kuningan Lantai 12, Unit A,
Jl. HR Rasuna Said Kavling B-12,
Kuningan, Jakarta 12940, DKI Jakarta

(54) Judul Invensi : MESIN PEMBAKARAN DALAM PENYALAAN KOMPRESI

(57) Abstrak :

Suatu mesin pembakaran dalam penyalaan kompresi (10) mencakup nozel injeksi bahan bakar (20) termasuk bagian ujung akhir (20a) yang diekspos di dalam ruang pembakaran (12) dan lubang nozel (22) yang dibentuk pada bagian ujung akhir (20a); dan komponen pembentuk laluan (saluran (30)) yang membentuk laluan pemandu aliran (32) yang melaluinya bahan bakar yang diinjeksikan dari lubang nozel (22) lewat. Komponen pembentuk laluan mencakup bagian dinding laluan (36) yang ditempatkan secara radial ke luar dari laluan pemandu aliran (32) . Bagian dinding laluan (36) mencakup lapisan pertama (36a) yakni bagian alas yang dihubungkan ke kepala silinder (18), dan lapisan kedua (36b) yang ditempatkan secara radial ke luar atau secara radial ke dalam lapisan pertama (36a). Kekuatan lapisan pertama (36a) lebih tinggi daripada kekuatan lapisan kedua (36b). Kondutivitas termal dari lapisan kedua (36b) lebih rendah daripada kondutivitas termal dari lapisan pertama (36a) .

GAMBAR 2

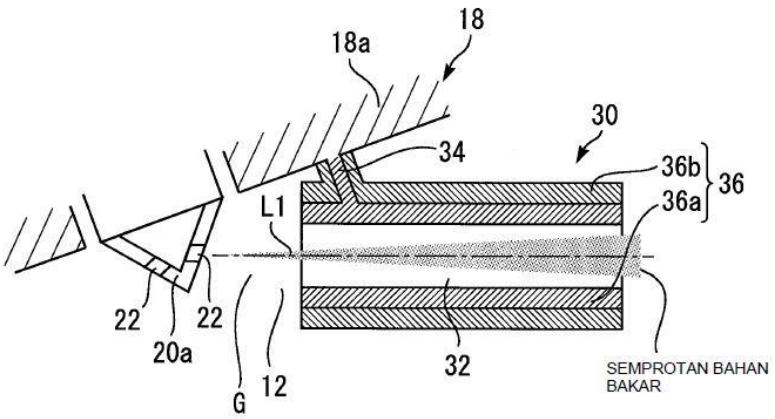

(20) RI Permohonan Paten

(19) ID **(11) No Pengumuman : 2020/00094** **(13) A**

(51) I.P.C : Int.Cl.2017.01/B 65H 51/04(2006.01)

(21) No. Permohonan Paten : P00201905742

(22) Tanggal Penerimaan Permohonan Paten :
08 Juli 2019

(30) Data Prioritas :

(31) Nomor	(32) Tanggal	(33) Negara
102018005392.0	09 Juli 2018	DE

(43) Tanggal Pengumuman Paten :
17 Januari 2020

(71) Nama dan Alamat yang Mengajukan Permohonan Paten :
Saurer Technologies GmbH & Co. KG
Weeserweg 60
47804 Krefeld, DE Germany

(72) Nama Inventor :
Diepolder, Michael, DE
Hiepp, Magnus, DE
Laux, Marina, DE
Pede-Vogler, Walter, DE

(74) Nama dan Alamat Konsultan Paten :
Yenny Halim, S.E., S.H., M.H.
ACEMARK
Jl. Cikini Raya No. 58 GH, Jakarta 10330

(54) Judul Invensi : AIAT PENGIRIM BENANG UNTUK MESIN PEMILIN ATAU PENGKABELAN

(57) Abstrak :

Invensi ini berhubungan dengan suatu alat pengirim benang (10) untuk suatu mesin pemilin atau pengkabelan (1), untuk mengumpankan suatu benang melalui suatu pemandu benang melintang (14) ke suatu kemasan yang diambil (16), alat pengirim benang (10) terdiri atas suatu penggulung belokan pertama (17) untuk membelokkan suatu benang; suatu godet yang digerakkan (18), yang disusun di hilir penggulung belokan pertama (17) dalam arah pengangkutan benang; suatu penggulung pemisah (19), yang disusun relatif terhadap godet (18) sedemikian rupa sehingga suatu benang dapat diletakkan beberapa kali di sekitar penggulung pemisah (19) dan godet (18), benang tersebut dililitkan di sekitar penggulung pemisah (19) dan godet (18) secara bersama; dan suatu tuas jarak (11), yang memiliki suatu penggulung belokan kedua (20) yang disusun di hilir godet (18) dalam arah pengangkutan benang, untuk membelokkan benang lagi.

Sesuai dengan invensi ini, terdapat suatu penopang (22), yang memiliki suatu penggulung belokan ketiga (21), yang dalam arah pengangkutan benang, disusun di hilir penggulung belokan kedua (20) dan di hulu pemandu benang melintang (14) untuk mengumpankan benang pada suatu kemasan yang diambil (16), penggulung belokan kedua (20) disusun pada sisi yang berbeda dari suatu bidang vertikal yang memanjang melalui sumbu putaran penggulung pemisah (19) dari penggulung belokan ketiga (21) untuk menerima benang dari penggulung pemisah (19) atau godet (18) dan membelokkan benang ke arah penggulung belokan ketiga (21) .

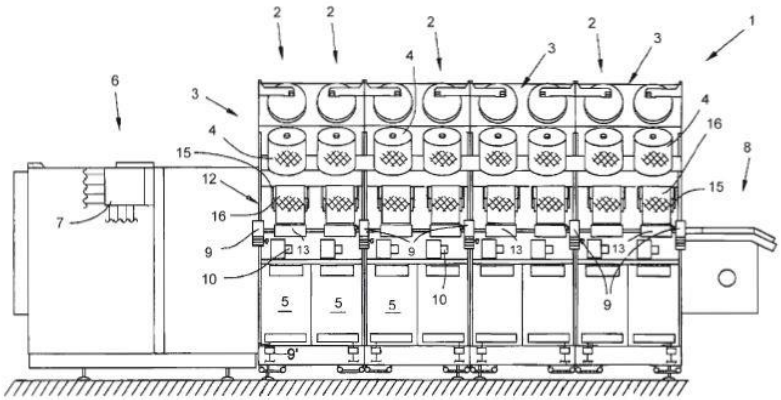

Fig. 1

(20) RI Permohonan Paten

(19) ID **(11) No Pengumuman : 2020/00099** **(13) A**

(51) I.P.C : Int.Cl.2017.01/A 61J 3/06(2006.01), A 61K 9/44(2006.01)

(21) No. Permohonan Paten : P00201905776

(22) Tanggal Penerimaan Permohonan Paten :
09 Juli 2019

(30) Data Prioritas :

(31) Nomor	(32) Tanggal	(33) Negara
2018-130945	10 Juli 2018	JP

(43) Tanggal Pengumuman Paten :
17 Januari 2020

(71) Nama dan Alamat yang Mengajukan Permohonan Paten :
SUMITOMO RUBBER INDUSTRIES, LTD.
6-9, Wakinohama-cho 3-chome, Chuo-ku, Kobe-shi,
Hyogo 6510072, Japan

(72) Nama Inventor :
HARUHIKO YAMAGUCHI, JP
YUKINO INOUE, JP
TERUHIKO TERAKAWA, JP
TSUBASA YANO, JP

(74) Nama dan Alamat Konsultan Paten :
Yenny Halim, S.E., S.H., M.H.
ACEMARK
Jl. Cikini Raya No. 58 GH, Jakarta 10330

(54) Judul Invensi : METODE PEMBUATAN SEL-SEL TERTRANSFORMASI DARI TANAMAN PENGHASIL-KARET

(57) Abstrak :

Invensi ini menyediakan suatu metode yang dapat menggantikan teknik Agrobacterium dan yanq dapat menghasilkan secara efisien sel-sel tertransformasi dari suatu tanaman penghasiL-karet. Invensi ini berhubungan dengan suatu metode untuk membuat seL-sel tertransformasi dari suatu tanaman penghasil-karet, yang meliputi tahap-tahap a) sampai e)

(20) RI Permohonan Paten

(19) ID **(11) No Pengumuman : 2020/00095** **(13) A**

(51) I.P.C : Int.Cl.8/A 61F 13/539

(21) No. Permohonan Paten : P00201905859

(22) Tanggal Penerimaan Permohonan Paten :
22 Desember 2017

(30) Data Prioritas :

(31) Nomor	(32) Tanggal	(33) Negara
62/438,253	22 Desember 2016	US

(43) Tanggal Pengumuman Paten :
17 Januari 2020

(71) Nama dan Alamat yang Mengajukan Permohonan Paten :
DSG TECHNOLOGY HOLDINGS LTD.
Room 1505, Millennium Trade Centre 56 Kwai Cheong Road, Kwai Chung, Hong Kong, China

(72) Nama Inventor :
WRIGHT, Andrew, GB
VARONA, Eugenio, US
SMID, Dennis, NL

(74) Nama dan Alamat Konsultan Paten :
Annisa Am badar, SH. LL.M.
AM BADAR & PARTNERS
Jl. Wahid Hasyim No. 14, Jakarta Pusat 10340

(54) Judul Invensi : INTI ABSORBEN APUNG SEKALI PAKAI DAN RAKITAN ABSORBEN SEKALI PAKAI YANG MELIPUTI INTI TERSEBUT, DAN METODE PEMBUATANNYA

(57) Abstrak :

Benda penyerap diungkapkan. Benda penyerap ini meliputi inti dan sasis. Satu atau lebih zona ikatan diskret mengikat inti pada sasis, dan satu atau lebih zona tidak terikat pada inti tidak terikat pada sasis, membentuk inti mengapung. Inti tidak ditambah secara elastis dengan sasis. Suatu metode untuk membuat benda penyerap dapat meliputi mengikat secara selektif sasis ke inti di zona ikatan diskret.

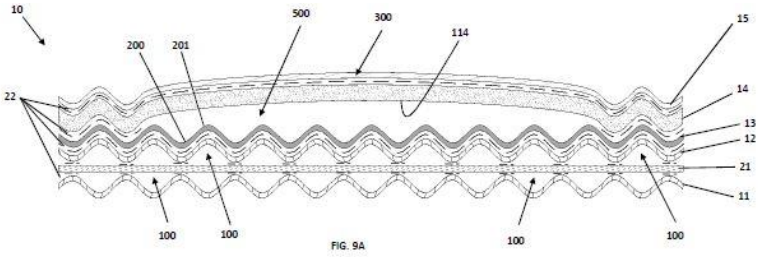

FIG. 9A

(20) RI Permohonan Paten

(19) ID **(11) No Pengumuman : 2020/00086** **(13) A**

(51) I.P.C : Int.Cl./

(21) No. Permohonan Paten : P00201905954

(22) Tanggal Penerimaan Permohonan Paten :
03 April 2019

(30) Data Prioritas :

(31) Nomor	(32) Tanggal	(33) Negara
201810650460.7	22 Juni 2018	CN

(43) Tanggal Pengumuman Paten :
17 Januari 2020

(71) Nama dan Alamat yang Mengajukan Permohonan Paten :
KZJ New Materials Group Co., Ltd.
No. 169, Nei'An Middle Road, Torch High-Tech Zone
(Xiang'an District), Xiamen, Fujian 361101 China

(72) Nama Inventor :
LI,Geli, CN
FANG,Yunhui, CN
ZHONG, Lina, CN
GUO, Yuanqiang, CN
LIN, Tianxing, CN

(74) Nama dan Alamat Konsultan Paten :
Achmad Fatchy
AFFA Intellectual Property Rights
Graha Pratama Building, 15th Floor,
Jalan M.T. Haryono Kav.15, Jakarta 12810

(54) Judul Invensi : METODE UNTUK PENGUKURAN KADAR FORMALDEHIDA DALAM CAMPURAN BETON

(57) Abstrak :

Permohonan mengungkapkan metode untuk mengukur kadar formaldehida dalarr. carr.puran beton, mencakup: (1) praperlakuan sampel campuran beton; (2) memplotkan kurva kerja standar; dan (3) perhitungan kadar formaldehida. Invensi ini menggunakan ekstraksi mikro ruang atas fase cair tetes-tunggal berbasis cairan ionik untuk praperlakuan campuran beton untuk memisahkan formaldehida residu dari campuran beton tanpa distilasi, menghindari pelepasan zat target selama proses distilasi dan mengurangi kesalahan pengukuran. Operasi ini sederhana dan hemat waktu, dan instrumen yang digunakan nyaman dan dapat dioperasikan.

(20) RI Permohonan Paten

(19) ID **(11) No Pengumuman : 2020/00087** **(13) A**

(51) I.P.C : Int.Cl.8/A 01N 63/02, C 07K 14/325, C 12N 15/82 // (A 01N 63:02, C 12N 15:82)

(21) No. Permohonan Paten : P00201906543

(22) Tanggal Penerimaan Permohonan Paten :
06 Maret 2014

(30) Data Prioritas :

(31) Nomor	(32) Tanggal	(33) Negara
61/774,110	07 Maret 2013	US
61/774,627	08 Maret 2013	US
61/774,629	08 Maret 2013	US
61/774,635	08 Maret 2013	US
61/774,638	08 Maret 2013	US
61/774,642	08 Maret 2013	US
61/774,645	08 Maret 2013	US
61/774,647	08 Maret 2013	US
61/774,650	08 Maret 2013	US
61/774,655	08 Maret 2013	US
61/774,659	08 Maret 2013	US

(43) Tanggal Pengumuman Paten :
17 Januari 2020

(71) Nama dan Alamat yang Mengajukan Permohonan Paten :
BAYER CROPSCIENCE LP dan ATHENIX CORP
2 T.W. Alexander Drive, P.O. Box 12014, Research Triangle Park, NC 27709 United States of America dan 3500 Paramount Parkway, Morrisville, NC 27560 United States of America

(72) Nama Inventor :
THAYER, Rebecca, US
ROBERTS, Kira, US
SAMPSON, Kimberly, US
LEHTINEN, Duane, US
PETERS, Cheryl, US
MAGALHAES, Leonardo, US
DUNN, Ethan, US

(74) Nama dan Alamat Konsultan Paten :
Achmad Fatchy
AFFA Intellectual Property Rights,
Gedung Graha Pratama Lantai 15,
Jl. M. T. Haryono Kav. 15,
Jakarta 12810, Kota Jakarta Selatan

(54) Judul Invensi : GEN-GEN TOKSIN DAN METODE-METODE PENGGUNAANNYA

(57) Abstrak :

Komposisi dan metode untuk memberikan aktivitas pestisida pada bakteri, tanaman, sel tanaman, jaringan dan benih tersedia. Komposisi-komposisi yang meliputi suatu sekuen penyandian untuk suatu polipeptida toksin tersedia. Sekuensekuen penyandian tersebut dapat digunakan dalam konstruksi DNA atau kaset ekspresi untuk transformasi dan ekspresi pada tanaman dan bakteri. Komposisi-komposisi juga meliputi ditransformasikan bakteri, tanaman, sel tanaman, jaringan, dan benih. Khususnya, molekul-molekul asam nukleat toksin yang diisolasi tersedia. Selain itu, sekuen-sekuen asam amino yang sesuai dengan polinukleotida-polinukleotida tersebut tercakup, dan antibodi-antibodi yang berikatan secara spesifik dengan sekuen-sekuen asam amino tersebut. Khususnya, invensi ini menyediakan molekul-molekul asam nukleat yang diisolasi yang meliputi sekuen-sekuen nukleotida yang menyandi sekuen asam amino yang ditunjukkan dalam SEQ ID NO:21-74, atau sekuen nukleotida yang ditetapkan dalam SEQ ID NO: 1-20, serta varian dan fragmennya.

(20) RI Permohonan Paten

(19) ID **(11) No Pengumuman : 2020/00096** **(13) A**

(51) I.P.C : Int.Cl.8/B 32B 17/10

(21) No. Permohonan Paten : P00201906599

(22) Tanggal Penerimaan Permohonan Paten :
01 Februari 2018

(30) Data Prioritas :

(31) Nomor	(32) Tanggal	(33) Negara
1750929	03 Februari 2017	FR

(43) Tanggal Pengumuman Paten :
17 Januari 2020

(71) Nama dan Alamat yang Mengajukan Permohonan Paten :
SAINT-GOBAIN GLASS FRANCE
18 avenue d'Alsace
92400 COURBEVOIE France

(72) Nama Inventor :
HENNION, Alexandre, FR

(74) Nama dan Alamat Konsultan Paten :
Ir. Migni Myriasandra, S.H., MIP., MSEL
PT. BIRO OKTROI ROOSSENO
Kantor Taman A-9, Unit A6 &. A7,
Jalan Dr. Ide Anak Agung Gde Agung,
Mega Kuningan, Jakarta 12950.

(54) Judul Invensi : KACA LAMINASI YANG SUATU LEMBARAN KACA TUNGGALNYA MEMILIKI LUBANG TEMBUS

(57) Abstrak :

Invensi ini berhubungan dengan

- kaca laminasi (10) yang meliputi lembaran pertama kaca (1) dan lembaran kedua-kaca (3) yang dilekatkan bersama melalui lapisan antara perekat (2), yang padanya lembaran kedua-kaca (3) mempunyai lubang tembus (4), dengan ciri bahwa di atas permukaan lubang (4) dan permukaan periferal di sekeliling lubang (4), lembaran tipis (5) berketebalan di antara 0,01 dan 0,5 mm, yang dibuat dari bahan yang cocok dengan pembuatan, tegangan-tegangan mekanis dan penuaan kaca laminasi (10), disisipkan di antara lapisan-antara perekat (2) dan lembaran kedua-kaca (3);
- metode untuk membuat kaca laminasi (10); dan
- aplikasinya pada penggabungan elemen yang dapat atau tidak dapat dihubungkan ke catu daya listrik.

FIG.3

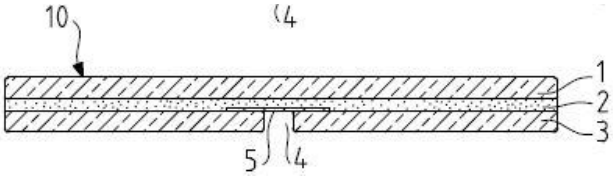

(20) RI Permohonan Paten

(19) ID **(11) No Pengumuman : 2020/00090** **(13) A**

(51) I.P.C : Int.Cl.E/H 04W 72/04

(21) No. Permohonan Paten : P00201906670

(22) Tanggal Penerimaan Permohonan Paten :
23 Desember 2017

(30) Data Prioritas :

(31) Nomor	(32) Tanggal	(33) Negara
62/442,198	04 Januari 2017	US
15/848,725	20 Desember 2017	US

(43) Tanggal Pengumuman Paten :
17 Januari 2020

(71) Nama dan Alamat yang Mengajukan Permohonan Paten :
HUAWEI TECHNOLOGIES CO., LTD.
Huawei Administration Building Bantian, Longgang District
Shenzhen, Guangdong 518129 China

(72) Nama Inventor :
Kelvin Kar Kin AU, CA
Mohammadhadi BALIGH, CA

(74) Nama dan Alamat Konsultan Paten :
DR. BELINDA ROSALINA, SH., LL.M.
AMR PARTNERSHIP
Gandaria 8 Office Tower, Lt.3, Unit D,
Jl. Sultan Iskandar Muda, Jakarta Selatan 12240

(54) Judul Invensi : SISTEM DAN METODE UNTUK KONFIGURASI PENGIDENTIFIKASI PERALATAN PENGGUNA

(57) Abstrak :

Sistem dan metode disediakan untuk mengonfigurasi panjang bit dari pengidentifikasi peralatan pengguna (ID UE) yang digunakan untuk komunikasi di Lapisan (1) atau Lapisan (2), atau keduanya, antara UE dan jaringan. Berbagai mekanisme disediakan untuk jaringan untuk menyediakan informasi parameter pengidentifikasi (sebagai contoh panjang bit dan/atau nilai pengidentifikasi atau rentang nilai) ke UE untuk memungkinkan UE memilih ID UE tertentu berdasarkan informasi parameter pengidentifikasi.

(20) RI Permohonan Paten

(19) ID **(11) No Pengumuman : 2020/00098** **(13) A**

(51) I.P.C : Int.Cl./

(21) No. Permohonan Paten : P00201906731

(22) Tanggal Penerimaan Permohonan Paten :
01 Februari 2018

(30) Data Prioritas :

(31) Nomor	(32) Tanggal	(33) Negara
62/454,476	03 Februari 0217	US

(43) Tanggal Pengumuman Paten :
17 Januari 2020

(71) Nama dan Alamat yang Mengajukan Permohonan Paten :
NOVARTIS AG
Lichtstrasse 35,
4056 Basel, Switzerland

(72) Nama Inventor :
BENDER, Steven, US
CHARLTON, Tracy, CA
GALKIN, Anna, US
GEIERSTANGER, Bernhard Hubert, DE
GLASER, Scott Martin, US
KASIBHATLA, Shailaja, US
KNUTH, Mark, US
ROTTMANN, Sabine, DE
RUE, Sarah, US
SPRAGGON, Glen, GB
UNO Tetsuo, JP

(74) Nama dan Alamat Konsultan Paten :
Budi Rahmat, S.H
INT-TRA-PATENT BUREAU,
Jl. Griya Agung No. 21 (Blok M3),
Komp. Griya Inti Sentosa, Sunter-Jakarta

(54) Judul Invensi : KONJUGAT OBAT ANTIBODI ANTI-CCR7

(57) Abstrak :

Permohonan ini mengungkapkan antibodi anti-CCR7, fragmen pengikat antigen daripadanya, dan konjugat obat antibodi tersebut dari antibodi atau fragmen pengikat antigen. Invensi ini juga berhubungan dengan metode pengobatan atau pencegahan kanker menggunakan antibodi, fragmen pengikat antigen, dan konjugat obat antibodi. Juga yang diungkapkan di sini adalah metode pembuatan antibodi, fragmen pengikat antigen, dan konjugat obat antibodi, dan metode penggunaan antibodi dan fragmen pengikat antigen sebagai reagen diagnostik.

(20) RI Permohonan Paten

(19) ID **(11) No Pengumuman : 2020/00058** **(13) A**

(51) I.P.C : Int.Cl.8/H 04B 7/06, H 04L 25/02, H 04L 5/00, H 04W 72/12 // (H 04L 25:02, 5:00)

(21) No. Permohonan Paten : P00201906767

(22) Tanggal Penerimaan Permohonan Paten :
06 Februari 2018

(30) Data Prioritas :

(31) Nomor	(32) Tanggal	(33) Negara
62/455,350	06 Februari 2017	US
62/455,524	06 Februari 2017	US

(43) Tanggal Pengumuman Paten :
17 Januari 2020

(71) Nama dan Alamat yang Mengajukan Permohonan Paten :
TELEFONAKTIEBOLAGET LM ERICSSON (PUBL)
SE-164 83 Stockholm Sweden

(72) Nama Inventor :
MURUGANATHAN, Siva, CA
FRENNE, Mattias, SE
GAO, Shiwei, CA
GRANT, Stephen, US
HARRISON, Robert Mark, US

(74) Nama dan Alamat Konsultan Paten :
Pardomuan Oloan Lubis
CHANNEL INTERNATIONAL PATENT
Plaza SUA, 3rd Floor, Jl. Prof. Dr. Soepomo S.H. No. 27,
Tebet, Jakarta 12810

(54) Judul Invensi : INDIKASI DINAMIK UNTUK UMPAN BAUK INFORMASI KEADAAN SALURAN

(57) Abstrak :

Metode, stasiun pangkalan dan peranti nirkabel untuk indikasi dinamik sumber daya informasi keadaan saluran (CSI) disediakan. Menurut satu aspek, metode untuk peranti nirkabel untuk menentukan rangkaian sumber daya simbol referensi informasi keadaan saluran, CSI-RS, yang ditunjukkan oleh stasiun pangkalan disediakan. Metode tersebut mencakup menentukan rangkaian sumber daya CSI-RS berdasarkan indikasi pengaturan laporan CSI. Pengaturan laporan CSI yang memiliki suatu korespondensi satu-ke-satu dengan rangkaian sumber daya CSI-RS

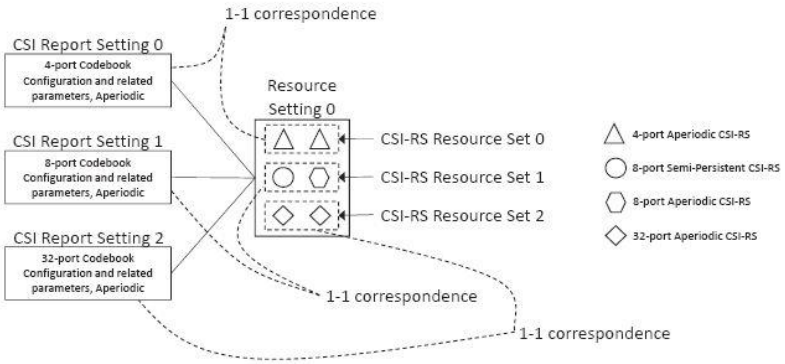

FIG. 20

(20) RI Permohonan Paten

(19) ID **(11) No Pengumuman : 2020/00064** **(13) A**

(51) I.P.C : Int.Cl./H 04L 5/00 // (H 04L 5:00)

(21) No. Permohonan Paten : P00201906790

(22) Tanggal Penerimaan Permohonan Paten :
05 Januari 2018

(30) Data Prioritas :

(31) Nomor	(32) Tanggal	(33) Negara
201710011019.X	06 Januari 2017	CN

(43) Tanggal Pengumuman Paten :
17 Januari 2020

(71) Nama dan Alamat yang Mengajukan Permohonan Paten :
HUAWEI TECHNOLOGIES CO., LTD.
Huawei Administration Building, Bantian Longgang District
Shenzhen, Guangdong 518129 China

(72) Nama Inventor :
Yi QIN, CN
Hua LI, CN
Zhongfeng LI, CN

(74) Nama dan Alamat Konsultan Paten :
DR. BELINDA ROSALINA, SH., LL.M.
AMR PARTNERSHIP
Gandaria 8, 3rd Floor Unit D,
Jl. Sultan Iskandar Muda (Arteri Pondok Indah),
Jakarta Selatan 12240

(54) Judul Invensi : METODE TRANSMISI SINYAL REFERENSI, DAN PERALATAN

(57) Abstrak :

Invensi ini mengungkapkan suatu metode pentransmisian sinyal acuan dan suatu peralatan. Suatu simpul jaringan mengirim sinyal-sinyal acuan melalui pemetaan sinyal-sinyal acuan tersebut pada paling sedikit satu unit sumber daya, di mana paling sedikit satu unit sumber daya meliputi sejumlah unit sub-sumber daya; dan simpul jaringan menerima, dari terminal, informasi pengukuran yang berkaitan dengan bagian dari sejumlah unit sub-sumber daya. Terminal tersebut memilih, berdasarkan pada informasi konfigurasi sinyal-sinyal acuan, bagian dari informasi pengukuran yang akan dilaporkan, sehingga suatu kuantitas sumber daya kanal yang ditempati oleh informasi pengukuran tersebut berkurang.

(20) RI Permohonan Paten

(19) ID **(11) No Pengumuman : 2020/00070** **(13) A**

(51) I.P.C : Int.Cl.8/C 08G 18/42, C 08G 18/65, C 08G 18/32, C 08G 18/40, C 08G 18/66, C 08G 18/48, C 08G 18/61, B 29B 9/06, B 29C 47/92 // (B 29C 47:92)

(21) No. Permohonan Paten : P00201906919

(22) Tanggal Penerimaan Permohonan Paten :
24 Februari 2017

(30) Data Prioritas :

(31) Nomor	(32) Tanggal	(33) Negara
201710073545.9	10 Februari 2017	CN

(43) Tanggal Pengumuman Paten :
17 Januari 2020

(71) Nama dan Alamat yang Mengajukan Permohonan Paten :
MIRACLL CHEMICALS CO., LTD.
No.35, Changsha Road, Development Zone
Yantai, Shandong 264006 China

(72) Nama Inventor :
WANG, Heilong, CN
SONG, Hongwei, CN
LIU, Defu, CN
ZHANG, Sheng, CN
WANG, Renhong, CN

(74) Nama dan Alamat Konsultan Paten :
Hafit Alam
JAVA INTERNATIONAL PATENT
Komplek TNI AL Blok CC-V Nomor 8,
Ciangsana, Bogor 16968

(54) Judul Invensi : ELASTOMER TERMOPLASTIK SILIKON-POLIURETANA DAN METODE UNTUK MEMBUATNYA.

(57) Abstrak :

Invensi sekarang ini berhubungan dengan suatu elastomer termoplastik silikon-poliuretana dan suatu metode untuk membuatnya. Elastomer tersebut dibuat dari bahan-bahan baku yang terdiri atas: 25-80 bagian dari suatu makromolekular poliol, 0-60 bagian dari suatu minyak silikon atau suatu karet silikon cair, 10-50 bagian dari suatu diisosianat, 3-20 bagian dari suatu diol molekular kecil sebagai bahan pemanjang rantai, dan 0,1-3 bagian dari zat pembantu. Poliol makromolekular tersebut dipilih dari suatu poliol bebas silikon yang mempunyai berat molekular antara 1.000 dan 4.000 g/mol dan suatu poliol yang termodifikasi oleh silikon melalui kopolimerisasi atau pencangkokan. Diol molekular kecil tersebut adalah suatu diol molekular kecil yang terdiri atas 10 atau kurang atom karbon. Elastomer termoplastik silikon-poliuretana dari invensi sekarang ini mempunyai parameter kemampuan sangat baik sebagai berikut: suatu kekerasan dari Shore A40-D80; suatu kekuatan tarik ≥ 5 MPa; rasa sentuhan tangan yang halus; ketahanan terhadap kotoran seperti debu; ketahanan terhadap permeasi cairan; tidak ada iritasi pada kulit; efek enkapsulasi yang baik pada PC, ABS, TPU dan sejenisnya; dan kekuatan kelupas 180° > 25 N/25 mm.

(20) RI Permohonan Paten

(19) ID **(11) No Pengumuman : 2020/00100** **(13) A**

(51) I.P.C : Int.Cl.8/C 07K 16/22, C 07K 16/28, A 61P 35/00 // (A 61P 35:00)

(21) No. Permohonan Paten : P00201907239

(22) Tanggal Penerimaan Permohonan Paten :
19 Januari 2018

(30) Data Prioritas :

(31) Nomor	(32) Tanggal	(33) Negara
1730561.8	20 Januari 2017	EP
62/448,800	20 Januari 2017	US

(43) Tanggal Pengumuman Paten :
17 Januari 2020

(71) Nama dan Alamat yang Mengajukan Permohonan Paten :
SANOFI
54, Rue La Boetie, 75008 Paris, France

(72) Nama Inventor :
Gary SHAPIRO, US
Kevin BROWER, US
Patrick FINN, US
Richard C. GREGORY, US
Rao KODURI, IN
Feng LIU, US
Natalia MALKOVA, US
Parminder MANKOO, US
Jack R. POLLARD, US
Huawei QIU, US
Joachim THEILHABER, US
Christopher WINTER, US
Marcella YU, US

(74) Nama dan Alamat Konsultan Paten :
Dr.Toeti Heraty N. Roosseno
Biro Oktroi Roosseno,
Kantor Taman A-9 Unit C1 dan C2,
Jl. Dr. Ide Anak Agung Gde Agung,
Mega Kuningan, Jakarta 12950

(54) Judul Invensi : ANTIBODI-ANTIBODI ANTI-TGF-BETA DAN PENGGUNAANNYA

(57) Abstrak :

Invensi ini raenyediakar. suatu antibodi par.-TGF-B yang ditingkatkan untuk pengobatan kondisi-kondisi yang diperantarai oleh TGF-B, yang mencakup penyakit-penyakit autoimun, kondisi-kondisi fibrosis, dan kanker. Metode- metode dan penggunaan-penggunaan antibodi yang berhubungan dengan zat imunomodulatori lainnya seperti suazu antibodi anti-PD-1 juga disediakan.

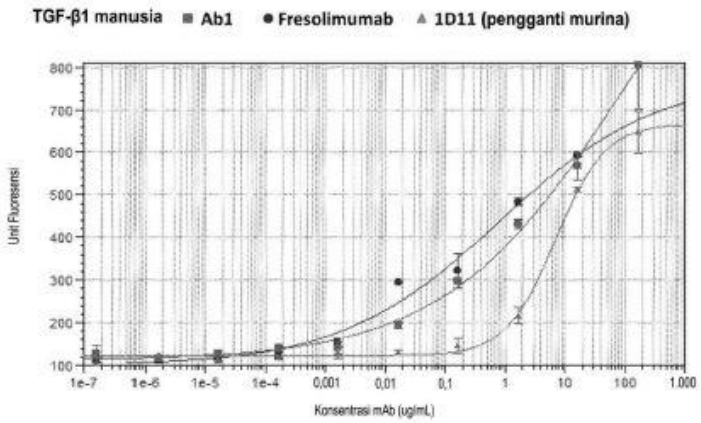

GAMBAR 1A

(20) RI Permohonan Paten

(19) ID **(11) No Pengumuman : 2020/00089** **(13) A**

(51) I.P.C : Int.Cl.2017.01/B 01D 35/00(2006.01)

(21) No. Permohonan Paten : PID201804759

(22) Tanggal Penerimaan Permohonan Paten :
02 Juli 2018

(30) Data Prioritas :
(31) Nomor (32) Tanggal (33) Negara

(43) Tanggal Pengumuman Paten :
17 Januari 2020

(71) Nama dan Alamat yang Mengajukan Permohonan Paten :
Maritha Nilam Kusuma ; Yulfiah ; Budi Santoso dan Prof. Ir. Wahono Hadi., M.Sc.,Ph.D
Jl. A. Yani No. 119 Sanan Wetan, Blitar; Jl. Malik Ibrahim 30, Pucang Anom, Sidoarjo; Jl. Buru No 209 Blok H, Cinere, Depok dan Wisma Permai Tengah 4/BB-23, Mulyorejo, Surabaya

(72) Nama Inventor :
Maritha Nilam Kusuma , ID
Yulfiah , ID
Budi Santoso, ID
Prof. Ir. Wahono Hadi., M.Sc.,Ph.D, ID

(74) Nama dan Alamat Konsultan Paten :
Moh. Fahrial Amrulla, S.H.
Sentra Kekayaan Intelektual Universitas Ma Chung,
Villa Puncak Tidar N-01, 65151, Malang

(54) Judul Invensi : ALAT PENJERNIH AIR

(57) Abstrak :

Sebagaimana tujuan dari invesi ini adalah untuk membuat alat penjernih air yang mampu menurunkan TSS (total suspended solid), kekeruhan dan TC (total coli. Alat ini memiliki kinerja yang sama dengan slow sand filter. Slow sand filter mengunakan media filter yang homogen yaitu pasir. Lain hal dengan alat penjernih ini yang menggunkan media sandy loam, yang memiliki komposisi 15% clay (Lempung) dan 85% sand (Pasir). Alat penjernih sandy loam mampu menurunkan TSS, kekeruhan dan TC sangat tinggi, dimana prinsip kerja ini adalah dengan memperkecil pori pasir dengan menambahkan komposisi clay. Alat Penjernih ini dapat menyempurnakan alat penjernih sebelumnya yaitu Pada slow sand filter yang tidak mampu menurunkan TSS, kekeruhan dan TC sampai mencapai kualitas bahan baku air minum sesuai PP 82 tahun 2001. Alat penjernih air yang dapat menyaring segala jenis bahan baku air yang bersifat tawar. Air tawar tersebut berasal dari air permukaan yaitu sungai, danau, bendungan dll. Alat ini tidak menggunaan energi listrik, dimana memanfaatkan aliran secara gravitasi

(20) RI Permohonan Paten

(19) ID **(11) No Pengumuman : 2020/00082** **(13) A**

(51) I.P.C : Int.Cl.2017.01/C 10L 5/48(2006.01), C 10L 5/44(2006.01)

(21) No. Permohonan Paten : PID201804760

(22) Tanggal Penerimaan Permohonan Paten :
02 Juli 2018

(30) Data Prioritas :
(31) Nomor (32) Tanggal (33) Negara

(43) Tanggal Pengumuman Paten :
17 Januari 2020

(71) Nama dan Alamat yang Mengajukan Permohonan Paten :
Universitas Merdeka Madiun
Jl. Serayu No.79, Pandean, Taman, Madiun

(72) Nama Inventor :
Dr. Ir. Wahidin Nuriana, MT , ID

(74) Nama dan Alamat Konsultan Paten :
Moh. Fahrial Amrulla, S.H.
Sentra Kekayaan Intelektual Universitas Ma Chung,
Villa Puncak Tidar N-01, 65151, Malang

(54) Judul Invensi : Paten Metode Pembuatan Bahan Bakar Biobriket Arang Dari Limbah Kelapa Tua

(57) Abstrak :

Invensi ini berhubungan dengan produk bahan bakar biobriket dari arang limbah (campuran kulit, sabut, tempurung) kelapa tua dan proses pembuatannya. Invensi dimulai dengan menyiapkan limbah kelapa tua dengan proses awal mensortasi, memotong-motong dan kemudian dikeringkan hingga mencapai kadar air ± 7 %. Limbah kelapa yang selanjutnya diarangkan/ dikarbonisasi pada suhu 400˚C selama 120 menit. Karbonisasi dilakukan dengan membungkus bahan dengan alumunium foil agar terjadi pembakaran tidak sempurna sehingga menghasilkan residu berupa arang. Selanjutnya arang dihancurkan, diayak dengan ukuran 80 mesh. Arang halus dicampur dengan lem tepung kanji diaduk hingga homogen dengan perbandingan 3:1. Selanjutnya dicetak, dipres dan dikeringkan/ diangin-anginkan selama 30 menit. Selanjutnya akan terbentuk bahan bakar biomasa terbarukan biobriket.Kemudian diuji proksimasi pada suhu 400˚C selama 120 menit. Diperoleh kadar karbon tetap pada briket arang limbah kelapa tua adalah 66,580% kadar air 0,396%, kadar abu 3,139%, kadar zat terbang 30,281%, dan densitas 0,937 g/ l. Harga kalor briket kelapa tua adalah 6,927 kcal/g.

(20) RI Permohonan Paten

(19) ID **(11) No Pengumuman : 2020/00085** **(13) A**

(51) I.P.C : Int.Cl./

(21) No. Permohonan Paten : PID201804833

(22) Tanggal Penerimaan Permohonan Paten :
04 Juli 2018

(30) Data Prioritas :
(31) Nomor (32) Tanggal (33) Negara

(43) Tanggal Pengumuman Paten :
17 Januari 2020

(71) Nama dan Alamat yang Mengajukan Permohonan Paten :
YURIS SARIFUDIN
Meger RT/RW. 001/002, Kel. Meger,
Kec. Ceper, Klaten 57465

(72) Nama Inventor :
YURIS SARIFUDIN, ID

(74) Nama dan Alamat Konsultan Paten :
Eko Budi Santoso, S.F.
PT. Paten Online Indonesia,
Epicentrum Walk Building Lt. 7 Unit B-717,
Kawasan Taman Rasuna,
Jl. H.R. Rasuna Said Kuningan, 12940, Jakarta Selatan

(54) Judul Invensi : METODE KONSTRUKSI SISTEM INTERLOCK EZYGRIYA

(57) Abstrak :

Invensi ini berhubungan dengan metode pembuatan pemasangan konstruksi bangunan dengan sistem interlock Ezygriya. Lebih khusus invensi ini menggunakan modul dan panel konstruksi yang baik struktur maupun dinding yang disusun sedemikan rupa membentuk bangunan. Invensi ini meliputi desain modul, desain pembesian dan metode pemasangan komponen-komponen struktur dan dinding yang antar bagiannya saling bersambung menggunakan sistem interlock (saling kunci) yang kemudian diperkuat dengan sambungan plat besi yang dibaut juga sambungan tidak langsung menggunakan komponen pelengkapnya.

(20) RI Permohonan Paten

(19) ID **(11) No Pengumuman : 2020/00088** **(13) A**

(51) I.P.C : Int.Cl.2017.01/A 61K 35/57(2015.01), A 61P 9/12(2006.01)

(21) No. Permohonan Paten : PID201804846

(22) Tanggal Penerimaan Permohonan Paten :
05 Juli 2018

(30) Data Prioritas :
(31) Nomor (32) Tanggal (33) Negara

(43) Tanggal Pengumuman Paten :
17 Januari 2020

(71) Nama dan Alamat yang Mengajukan Permohonan Paten :
UNIVERSITI KEBANGSAAN MALAYSIA
Universiti Kebangsaan Malaysia,
Selangor Bangi, 43600, Malaysia

(72) Nama Inventor :
SALAM BABJI, ABDUL, MY

(74) Nama dan Alamat Konsultan Paten :
Teuku Kemal Husein, S.S., S.H.
Jl. T No. 29 Rt. 04/ Rw. 09,
Kebon Baru, Tebet, 12830, Jakarta

(54) Judul Invensi : SUPLEMEN SARANG WALET BIOAKTIF

(57) Abstrak :

Invensi ini menjelaskan suplemen makanan alami yang diperoleh dari EBN, yang terdiri dari glikopeptida bioaktif, yang dihasilkan oleh hidrolisis enzimatik selektif terhadap partikulat mikro EBN dosis rendah yang diiradiasi. Suplemen makanan alami ini memiliki aktivitas antihipertensif dan antioksidatif (anti-penuaan) yang signifikan. Invensi ini juga menjelaskan proses penyiapan suplemen makanan alami. Invensi ini ditujukan untuk mengembangkan produk makanan dari sarang burut walet/ edible bird nest (EBN) yang difokuskan pada efek partikulat mikro, iradiasi dan hidrolisis enzim. Langkah-langkah pemrosesan diambil untuk meneliti peptida dan glikopeptida 'bioaktif' terkait dengan ciri fungsionalnya. Suplemen sarang burung walet bioaktif ini merupakan produk unggulan dibanding dengan sarang burung walet mentah tradisional dalam hal aktivitas antihipertensif dan antioksidan alami, selain itu juga aman, bergizi dan merupakan sumber suplemen bioaktif sintetis alternatif.

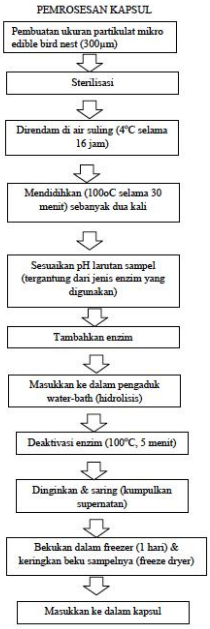

Gambar 4

(20) RI Permohonan Paten

(19) ID **(11) No Pengumuman : 2020/00080** **(13) A**

(51) I.P.C : Int.Cl.2017.01/H 02K 1/27(2006.01)

(21) No. Permohonan Paten : PID201804911

(22) Tanggal Penerimaan Permohonan Paten :
06 Juli 2018

(30) Data Prioritas :
(31) Nomor (32) Tanggal (33) Negara

(43) Tanggal Pengumuman Paten :
17 Januari 2020

(71) Nama dan Alamat yang Mengajukan Permohonan Paten :
Universitas Katolik Indonesia Atma Jaya
Jalan Jenderal Sudirman 51, Jakarta 12930

(72) Nama Inventor :
Tajuddin Nur, ID
Prof. Dr. Ir. Wegie Ruslan, M.Sc., MBA., IPU, ID
Isdaryanto, ID

(74) Nama dan Alamat Konsultan Paten :

(54) Judul Invensi : GENERATOR ATAU MOTOR LISTRIK DENGAN SUATU PANGKASAN DAN COAKAN PADA UJUNG MAGNET PERMANEN

(57) Abstrak :

Suatu magnet permanen pada sistem generator atau motor listrik tipe radial yang terdiri dari:- suatu rotor mesin listrik dengan sistem magnet permanen rotor (MR) yang berbentuk suatu konstruksi bodi magnet menyerupai roti, yang mencakup: - suatu bagian dasar magnet (6); - suatu bagian ujung magnet (5); - suatu permukaan rotor (1); - suatu gigi rotor (13);- suatu alur stator (10);- suatu sudut alur stator (7) yang dibentuk pada bagian ujung-ujung alur stator (10);- suatu pintu alur stator (11) yang berada diantara alur stator (10) dan gigi rotor (13);- suatu celah udara (12) yang dibentuk diantara permukaan gigi stator (8) dan permukaan rotor (1) ; yang dicirikan di mana: - pada bagian ujung permukaan rotor (1) tersebut dibentuk suatu potongan/pangkasan (2) dengan nilai sudut tertentu sebesar 3 derajat (mekanik); dan - pada bagian ujung magnet (5) tersebut dibentuk suatu coak

(20) RI Permohonan Paten

(19) ID **(11) No Pengumuman : 2020/00051** **(13) A**

(51) I.P.C : Int.Cl.8/B 61L 3/24, B 61L 1/18

(21) No. Permohonan Paten : PID201904375

(22) Tanggal Penerimaan Permohonan Paten :
23 Mei 2018

(30) Data Prioritas :

(31) Nomor	(32) Tanggal	(33) Negara
62/519,304	14 Juni 2017	US
62/519,316	14 Juni 2017	US
62/519,326	14 Juni 2017	US
62/519,329	14 Juni 2017	US
15/934,436	23 Maret 2018	US
15/937,108	27 Maret 2018	US
15/985,164	21 Mei 2018	US

(43) Tanggal Pengumuman Paten :
17 Januari 2020

(71) Nama dan Alamat yang Mengajukan Permohonan Paten :
GROW SOLUTIONS TECH LLC
487 East 1750 North, Vineyard, Utah 84059
United States of America

(72) Nama Inventor :
Gary Bret MILLAR, US

(74) Nama dan Alamat Konsultan Paten :
Marolita Setiati
PT SPRUSON FERGUSON INDONESIA.
Graha Paramita, 3B Floor, Zone D,
Jl. Denpasar Raya Blok D2, Kav.8,
Kuningan, 12940, DKI JAKARTA

(54) Judul Invensi : SISTEM DAN METODE UNTUK KOMUNIKASI MELALUI LINTASAN DENGAN LINTASAN INDUSTRI

(57) Abstrak :

Suatu sistem mencakup suatu lintasan yang memiliki rel konduktif, suatu sirkuit penghasil sinyal yang dipasangkan ke rel konduktif, dan sumber daya listrik yang dipasangkan ke rel konduktif melalui sirkuit penghasil sinyal. Sirkuit penghasil sinyal mencakup catu daya untuk menghasilkan sinyal pemicu. Sumber daya listrik menyediakan sinyal listrik ke rel konduktif melalui sirkuit penghasil sinyal. Sirkuit penghasil sinyal menghasilkan sinyal pemicu pertama dalam sinyal listrik pada interval waktu pertama dan menghasilkan sinyal pemicu kedua dalam sinyal listrik pada interval waktu kedua. Sinyal pemicu pertama berhubungan dengan awal sinyal komunikasi dan sinyal pemicu kedua berhubungan dengan akhir sinyal komunikasi. Sinyal komunikasi ditransmisikan melalui sejumlah siklus sinyal listrik yang ditentukan oleh sumber daya listrik. Jumlah siklus yang ditentukan sebelumnya sesuai dengan komunikasi kode.

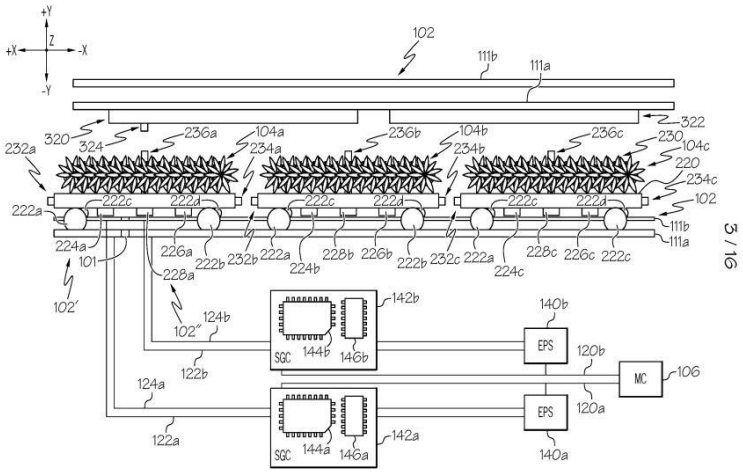

FIG. 3

(20) RI Permohonan Paten

(19) ID **(11) No Pengumuman : 2020/00052** **(13) A**

(51) I.P.C : Int.Cl./

(21) No. Permohonan Paten : PID201904633

(22) Tanggal Penerimaan Permohonan Paten :
29 Mei 2019

(30) Data Prioritas :

(31) Nomor	(32) Tanggal	(33) Negara
16/003,931	08 Juni 2018	US

(43) Tanggal Pengumuman Paten :
17 Januari 2020

(71) Nama dan Alamat yang Mengajukan Permohonan Paten :
Lockheed Martin Corporation
6801 Rockledge Drive, Bethesda, MD 20817
United States of America

(72) Nama Inventor :
David Glen Findley, US

(74) Nama dan Alamat Konsultan Paten :
Achmad Fatchy
AFFA Intellectual Property Rights,
Graha Pratama Building Lantai 15,
Jl. M.T. Haryono Kav. 15, 12810, Jakarta

(54) Judul Invensi : PEMBUATAN ADITIF STRUKTUR-STRUKTUR ANTAR-METALIK DAN KERAMIK KOMPLEK

(57) Abstrak :

Menurut beberapa perwujudan, suatu sistem mencakup suatu printer tiga dimensi (3D), suatu penekan hidraulik, dan suatu kiln. Printer tiga dimensi mencakup suatu alas cetak, suatu kepala cetak pertama, dan suatu kepala cetak kedua. Kepala cetak pertama dikonfigurasikan untuk mengendapkan suatu lapisan dari suatu serbuk pertama pada alas cetak. Kepala cetak kedua dikonfigurasikan untuk mengendapkan suatu lapisan dari suatu serbuk kedua pada alas cetak. Penekan hidraulik dikonfigurasikan untuk memampatkan suatu barang setengah jadi untuk membentuk suatu barang setengah jadi termampatkan. Tanur dikonfigurasikan untuk memanaskan barang setengah jadi termampatkan sampai suatu suhu reaksi untuk membentuk suatu objek. Objek dikelilingi oleh suatu kelebihan serbuk pertama. Tanur juga dikonfigurasikan untuk memanaskan objek yang dikelilingi oleh kelebihan serbuk pertama sampai suatu suhu leleh. Suhu leleh adalah setidaknya titik leleh serbuk pertama dan kurang dari titik leleh objek.

(20) RI Permohonan Paten

(19) ID **(11) No Pengumuman : 2020/00055** **(13) A**

(51) I.P.C : Int.Cl.2017.01/A 61K 47/10(2006.01), A 61K 9/00, A 61K 9/08, A 61K 31/496 // (A 61K 31:496, 9:00, 9:08)

(21) No. Permohonan Paten : PID201904970

(22) Tanggal Penerimaan Permohonan Paten :
13 Desember 2017

(30) Data Prioritas :

(31) Nomor	(32) Tanggal	(33) Negara
16205686.5	21 Desember 2016	EP
17157800.8	24 Februari 2017	EP

(43) Tanggal Pengumuman Paten :
17 Januari 2020

(71) Nama dan Alamat yang Mengajukan Permohonan Paten :
BAYER PHARMA AKTIENGESELLSCHAFT
Müllerstr. 178, 13353 Berlin Germany

(72) Nama Inventor :
ANLAHR, Johanna, DE
BECK-BROICHSITTER, Moritz, DE
NICOLAI, Janine, DE
DELBECK, Martina, DE
HAHN, Michael, DE
ALBUS, Udo, DE
GEHRING, Doris, DE
ROSENSTEIN, Björn, DE

(74) Nama dan Alamat Konsultan Paten :
Achmad Fatchy
AFFA Intellectual Property Rights,
Graha Pratama Building Lantai 15,
Jl. M.T. Haryono Kav. 15, 12810, Jakarta

(54) Judul Invensi : BENTUK SEDIAAN FARMASI YANG TERDIRI DARI PENGHAMBAT SALURAN TASK-1 DAN TASK-3 DAN PENGGUNAANNYA UNTUK TERAPI GANGGUAN PERNAPASAN

(57) Abstrak :

Permohonan ini berkaitan dengan suatu bentuk sediaan farmasi baru yang terdiri dari inhibitor potensial dan selektif saluran TASK-1 dan/atau TASK-3 dan penggunaannya untuk pengobatan dan/atau pencegahan gangguan pernapasan, termasuk gangguan pernapasan terkait tidur seperti obstruktif dan sentral tidur apnea dan mendengkur.

(20) RI Permohonan Paten

(19) ID **(11) No Pengumuman : 2020/00056** **(13) A**

(51) I.P.C : Int.Cl./

(21) No. Permohonan Paten : PID201905020

(22) Tanggal Penerimaan Permohonan Paten :
19 Juni 2019

(30) Data Prioritas :

(31) Nomor	(32) Tanggal	(33) Negara
10-2018-0078866	06 Juli 2018	KR
10-2019-0005360	15 Januari 2019	KR

(43) Tanggal Pengumuman Paten :
17 Januari 2020

(71) Nama dan Alamat yang Mengajukan Permohonan Paten :
Samsung Electronics Co., Ltd.
129, Samsung-ro, Yeongtong-gu, Suwon-si, Gyeonggi-do, 16677 Republic of Korea

(72) Nama Inventor :
WEONHONG KIM, KR
WANDON KIM, KR
HYEONJUN BAEK, KR
SANGJIN HYUN, KR

(74) Nama dan Alamat Konsultan Paten :
Dora Am Badar, S.Psi
Jl. Wahid Hasyim No. 14, 10340, Jakarta Pusat

(54) Judul Invensi : PERANGKAT SEMIKONDUKTOR

(57) Abstrak :

Perangkat semikonduktor meliputi substrat yang meliputi pola aktif, elektroda gerbang yang menyilang pola aktif di dalam tampilan proyeksi, dan pola feroelektrik yang terletak diantara pola aktif dan elektroda gerbang. Elektroda gerbang meliputi pola logam fungsi kerja yang terletak di pola feroelektrik, dan pola elektroda yang mengisi ceruk yang dibentuk di dalam bagian atas dari pola logam fungsi kerja. Permukaan atas dari bagian paling atas dari pola feroelektrik tersebut lebih rendah dari permukaan bawah ceruk.

2/32

GAMBAR 2A

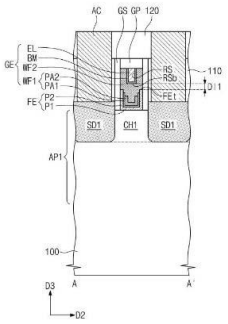

(20) RI Permohonan Paten

(19) ID **(11) No Pengumuman : 2020/00063** **(13) A**

(51) I.P.C : Int.Cl.2017.01/H 01L 23/00(2006.01)

(21) No. Permohonan Paten : PID201905195

(22) Tanggal Penerimaan Permohonan Paten :
21 Juni 2019

(30) Data Prioritas :

(31) Nomor	(32) Tanggal	(33) Negara
10-2018-0078275	05 Juli 2018	KR

(43) Tanggal Pengumuman Paten :
17 Januari 2020

(71) Nama dan Alamat yang Mengajukan Permohonan Paten :
Samsung Electronics Co., Ltd.
129, Samsung-ro, Yeongtong-gu, Suwon-si, Gyeonggi-do, 16677 Republic of Korea

(72) Nama Inventor :
SEUNGHYUN BAIK, KR

(74) Nama dan Alamat Konsultan Paten :
Nabila Am Badar, SH. LL.M.
Jl. Wahid Hasyim No. 14, 10340, Jakarta Pusat

(54) Judul Invensi : PAKET SEMIKONDUKTOR

(57) Abstrak :

Paket semikonduktor meliputi substrat, chip pertama pada substrat, chip kedua pada substrat dan disusun berdampingan dengan chip pertama, dan struktur pendukung pada chip kedua. Lebar struktur pendukung tersebut sama dengan atau lebih besar dari lebar chip kedua.

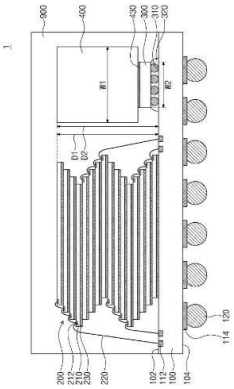

GAMBAR.1

(20) RI Permohonan Paten

(19) ID **(11) No Pengumuman : 2020/00066** **(13) A**

(51) I.P.C : Int.Cl.2017.01/D 03D 1/00(2006.01), D 03D 15/02(2006.01), H 05B 33/02(2006.01), B 62J 6/06(2006.01), B 62J 6/00(2006.01)

(21) No. Permohonan Paten : PID201905209

(22) Tanggal Penerimaan Permohonan Paten :
20 Juni 2019

(30) Data Prioritas :

(31) Nomor	(32) Tanggal	(33) Negara
10-2018-0076426	02 Juli 2018	KR

(43) Tanggal Pengumuman Paten :
17 Januari 2020

(71) Nama dan Alamat yang Mengajukan Permohonan Paten :
Samsung Electronics Co., Ltd.
129, Samsung-ro, Yeongtong-gu, Suwon-si, Gyeonggi-do, 16677 Republic of Korea

(72) Nama Inventor :
Seongmin CHOO, KR
Hyukwoo KWON, KR
Jangseop KIM, KR

(74) Nama dan Alamat Konsultan Paten :
Nabila Am Badar, SH. LL.M.
Jl. Wahid Hasyim No. 14, 10340, Jakarta Pusat

(54) Judul Invensi : PIRANTI MEMORI SEMIKONDUKTOR

(57) Abstrak :

Piranti memori semikonduktor meliputi elektroda bawah, masing-masing dari elektroda bawah yang mengelilingi suatu ruang bagian dalam, suatu lapisan pendukung atas pada permukaan atas dari elektroda bawah, lapisan pendukung atas berada pada ruang bagian dalam yang dikelilingi oleh elektroda bawah, dan suatu elektroda atas pada lapisan pendukung atas, elektroda atas mengisi daerah pertama dan kedua, daerah kedua menembus lapisan pendukung atas, dan daerah pertama yang membentang dari daerah kedua kedalam diantara elektroda bawah. Masing-masing elektroda bawah meliputi bagian pertama yang tumpang tindih dengan daerah pertama, permukaan atas dari daerah pertama akan diungkap oleh lapisan pendukung atas, dan bagian kedua yang ditutupi oleh lapisan pendukung atas, permukaan atas dari bagian kedua akan berhubungan dengan lapisan pendukung atas.

GAMBAR 2

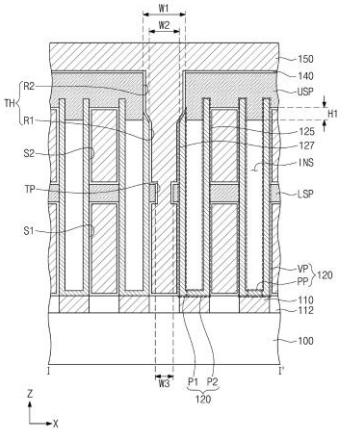

(20) RI Permohonan Paten

(19) ID (11) No Pengumuman : 2020/00068 (13) A

(51) I.P.C : Int.Cl.0/G 06F 9/44

(21) No. Permohonan Paten : PID201905220

(22) Tanggal Penerimaan Permohonan Paten :
26 April 2018

(30) Data Prioritas :

(31) Nomor	(32) Tanggal	(33) Negara
201710294841.1	28 April 2017	CN

(43) Tanggal Pengumuman Paten :
17 Januari 2020

(71) Nama dan Alamat yang Mengajukan Permohonan Paten :
ALIBABA GROUP HOLDING LIMITED
Fourth Floor, One Capital Place, P.O. Box 847, George Town, Grand Cayman, Cayman Islands

(72) Nama Inventor :
Yuguo ZHOU, CN

(74) Nama dan Alamat Konsultan Paten :
Marolita Setiati
PT SPRUSON FERGUSON INDONESIA.
Graha Paramita, 3B Floor, Zone D,
Jl. Denpasar Raya Blok D2, Kav.8,
Kuningan, 12940, DKI JAKARTA

(54) Judul Invensi : METODE DAN PERANGKAT PEMROSESAN LAYANAN

(57) Abstrak :

Aplikasi ini menyediakan suatu metode dan perangkat pemrosesan layanan. Metode ini meliputi yang berikut ini: mendeteksi suatu jenis perangkat dari suatu perangkat elektronik yang perlu untuk menampilkan data interaksi; memperoleh suatu aturan pemrosesan instruksi yang sesuai dengan jenis perangkat yang terdeteksi; memperoleh, berdasarkan aturan pemrosesan instruksi suatu instruksi interaksi perangkat yang dmulai oleh perangkat elektronik, dan mengkonversi instruksi interaksi perangkat tersebut menjadi suatu instruksi interaksi terpadu yang sesuai; dan memproses data interaksi dengan menerapkan suatu mode pemrosesan layanan yang sesuai dengan instruksi interaksi terpadu yang diperoleh melalui konversi, dan menyediakan data interaksi yang diproses untuk perangkat elektronik untuk ditampilkan. Dalam implementasi-implementasi dari aplikasi ini, suatu efek interaksi yang sama dapat dicapai berdasarkan perangkat-perangkat pengguna akhir yang berbeda dan kemampuan dukungan, dan tidak perlu mengembangkan modul-modul interaksi yang berbeda untuk perangkat-perangkat yang berbeda. Oleh karena itu, sumber daya dan biaya-biaya pengembangan dapat dikurangi secara signifikan, dan efisiensi pengembangan dapat ditingkatkan.

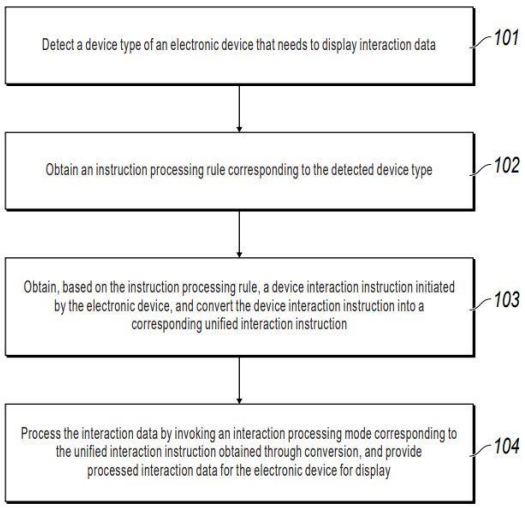

FIG. 1B

(20) RI Permohonan Paten

(19) ID **(11) No Pengumuman : 2020/00071** **(13) A**

(51) I.P.C : Int.Cl.2012.01/G 06Q 20/40, G 06Q 40/04, G 06Q 40/02, G 06Q 30/06

(21) No. Permohonan Paten : PID201905223

(22) Tanggal Penerimaan Permohonan Paten :
08 Desember 2017

(30) Data Prioritas :

(31) Nomor	(32) Tanggal	(33) Negara
201611121965.1	08 Desember 2016	CN
15/833,838	06 Desember 2017	US

(43) Tanggal Pengumuman Paten :
17 Januari 2020

(71) Nama dan Alamat yang Mengajukan Permohonan Paten :
ALIBABA GROUP HOLDING LIMITED
Fourth Floor, One Capital Place, P.O. Box 847, George Town,
Grand Cayman, Cayman Islands

(72) Nama Inventor :
Lida XIE, CN
Qirui LI, CN
Gang LU, CN

(74) Nama dan Alamat Konsultan Paten :
Marolita Setiati
PT SPRUSON FERGUSON INDONESIA.
Graha Paramita, 3B Floor, Zone D,
Jl. Denpasar Raya Blok D2, Kav.8,
Kuningan, 12940, DKI JAKARTA

(54) Judul Invensi : PENCOCOKAN SUMBER DAYA TRANSPARAN

(57) Abstrak :

Informasi yang berkaitan dengan pencocokan sumber daya di antara dua atau lebih pengguna pertama dihasilkan oleh platform sumber daya. Informasi tersebut ditransmisikan, oleh platform sumber daya, ke sekurang-kurangnya satu pengguna dari dua atau lebih pengguna pertama. Satu atau lebih hasil verifikasi yang berkaitan dengan informasi tersebut diterima oleh platform sumber daya dan dari satu atau lebih pengguna kedua. Suatu penentuan dibuat, oleh platform sumber daya, bahwa informasi diverifikasi oleh satu atau lebih pengguna kedua berdasarkan pada satu atau lebih hasil verifikasi yang diterima. Sebagai respons terhadap penentuan tersebut, sumber daya dipindahkan di antara dua atau lebih pengguna pertama oleh platform sumber daya.

(20) RI Permohonan Paten

(19) ID (11) No Pengumuman : 2020/00073 (13) A

(51) I.P.C : Int.Cl.2012.01/G 06Q 20/40

(21) No. Permohonan Paten : PID201905245

(22) Tanggal Penerimaan Permohonan Paten :
19 Maret 2018

(30) Data Prioritas :

(31) Nomor	(32) Tanggal	(33) Negara
201710181241.4	24 Maret 2017	CN

(43) Tanggal Pengumuman Paten :
17 Januari 2020

(71) Nama dan Alamat yang Mengajukan Permohonan Paten :
ALIBABA GROUP HOLDING LIMITED
Fourth Floor, One Capital Place, P.O. Box 847, George Town, Grand Cayman, Cayman Islands

(72) Nama Inventor :
Ning LI, CN

(74) Nama dan Alamat Konsultan Paten :
Marolita Setiati
PT SPRUSON FERGUSON INDONESIA.
Graha Paramita, 3B Floor, Zone D,
Jl. Denpasar Raya Blok D2, Kav.8,
Kuningan, 12940, DKI JAKARTA

(54) Judul Invensi : METODE DAN PERANTI UNTUK MENGIRIM INFORMASI TRANSAKSI DAN UNTUK VERIFIKASI KONSENSUS

(57) Abstrak :

Penerapan-penerapan dari invensi ini mengungkapkan metode dan peranti untuk mengirim informasi transaksi dan melakukan verifikasi konsensus. Jika simpul konsensus lain gagal menerima informasi transaksi yang dikirim oleh simpul penanganan di dalam fase penganganan transaksi, simpul konsensus lain tersebut dapat mengirim notifikasi gagal verifikasi konsensus yang meliputi pengidentifikasi informasi dari informasi transaksi ke simpul penanganan di dalam fase verifikasi konsensus jika simpul konsensus lain menentukan bahwa informasi transaksi yang termasuk di dalam blok yang diproses sebelumnya tidak ada di dalam kumpulan transaksi dari simpul konsensus lain sehingga simpul penanganan mengirim ulang inforamsi transaksi ke simpul konsensus lain. Menurut penerapan-penerapan dari invensi ini, dapat dipastikan sebanyak mungkin bahwa informasi transaksi yang disimpan di dalam kumpulan transaksi dari simpul konsensus adalah konsisten, dan kemudian akurasi hasil verifikasi konsensus dari simpul konsensus tidak berkurang.

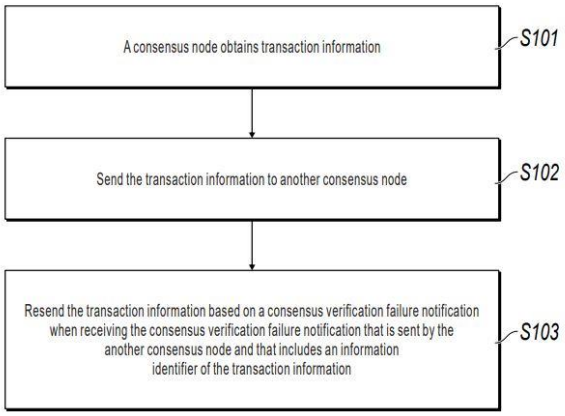

FIG. 1

(20) RI Permohonan Paten

(19) ID **(11) No Pengumuman : 2020/00067** **(13) A**

(51) I.P.C : Int.Cl./C 13B 35/00(2011.01), C 13K 11/00(2006.01), C 13K 1/02(2006.01) // (C 13B 35:00, C 13K 1:02, 11:00)

(21) No. Permohonan Paten : PID201905335

(22) Tanggal Penerimaan Permohonan Paten :
25 Juni 2019

(30) Data Prioritas :

(31) Nomor	(32) Tanggal	(33) Negara
18/55.789	27 Juni 2018	FR

(43) Tanggal Pengumuman Paten :
17 Januari 2020

(71) Nama dan Alamat yang Mengajukan Permohonan Paten :
AGRO INDUSTRIES RECHERCHE ET DEVELOPPEMENT; INSTITUT NATIONAL DE LA RECHERCHE AGRONOMIQUE dan IFP ENERGIES NOUVELLES
Route de Bazancourt, 51110 POMACLE France; 147 rue de l'Université, 75338 PARIS CEDEX 07 France dan 1 & 4 avenue du Bois-Préau, 92852 RUEIL-MALMAISON CEDEX France

(72) Nama Inventor :
Romain ROUSSET , FR
Caroline AYMARD , FR
Larissa PEROTTA , FR
Emilia KNOSPE , PL

(74) Nama dan Alamat Konsultan Paten :
Ir. Yuswo Tirto Widjojo
WIDJOJO (OEI TAT HWAY) CS
Wisma Kemang Lt. 5 Jl. Kemang Selatan No. 1,
12560, Jakarta Selatan

(54) Judul Invensi : METODE UNTUK PERLAKUAN BIOMASSA LIGNOSELULOSA

(57) Abstrak :

Invensi ini berhubungan dengan proses untuk memberi perlakuan pada biomassa lignoselulosa, dengan:

a. Praperlakuan biomassa melalui setidaknya satu operasi memasak atau ledakan uap, agar memperoleh substrat praperlakuan,

b. Pemisahan cairan/zat padat pada setidaknya sebagian dari substrat yang diberi praperlakuan, yang meliputi dua substrat berturut-turut:

- sublangkah hulu b1 untuk mengkontakkan campuran zat padat/cairan yang dilakukan dengan mikser kontinu (M) dengan menggunakan fluida pencampur,
- sublangkah hilir b2 untuk ekstraksi/pencucian yang dilakukan dengan filter kontinu, dengan menggunakan fluida pencuci, untuk memperoleh fase padat yang diperkaya dalam zat padat dan sejumlah fase cair yang diperkaya dalam cairan, dengan setidaknya daur ulang sebagian fase cair yang diekstrak dari filter di jalan masuk mikser sebagai fluida pencampur.

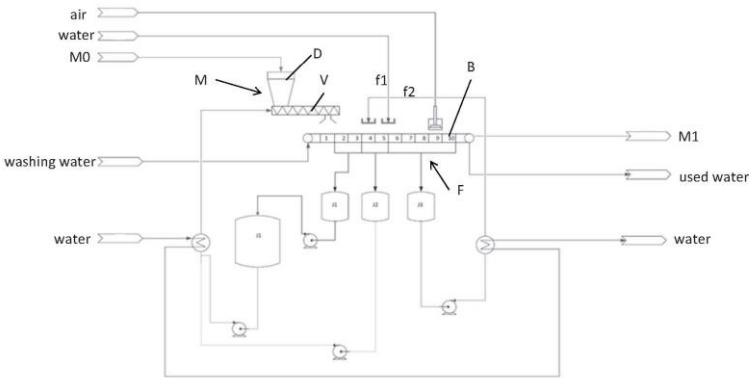

Figure 1

(20) RI Permohonan Paten

(19) ID **(11) No Pengumuman : 2020/00074** **(13) A**

(51) I.P.C : Int.Cl.2017.01/A 47L 9/00(2006.01), A 47L 13/00(2006.01)

(21) No. Permohonan Paten : PID201905456

(22) Tanggal Penerimaan Permohonan Paten :
28 Juni 2019

(30) Data Prioritas :

(31) Nomor	(32) Tanggal	(33) Negara
107123672	09 Juli 2018	TW

(43) Tanggal Pengumuman Paten :
17 Januari 2020

(71) Nama dan Alamat yang Mengajukan Permohonan Paten :
Ting, Ming-Che
No.126, Sec. 2, Guoji Rd., , Taoyuan Dist., Taoyuan City,
33072 Taiwan, Republic of China

(72) Nama Inventor :
Ting, Ming-Che, TW

(74) Nama dan Alamat Konsultan Paten :
Kusno Hadi Kuncoro SSi
BATAVIA PATENTSERVIS ASIA
Kartika Chandra Office Tower, 4th Floor Suite 409,
Jl. Gatot Subroto Kav. 18-20, 12930, Jakarta

(54) Judul Invensi : EMBER PEMBERSIH ALAT PENGEPEL MODEL PUTAR YANG COCOK UNTUK MEMBERSIHKAN ALAT PENGEPEL DATAR YANG BISA DILIPAT

(57) Abstrak :

Diungkapkan adalah ember pembersih alat pengepel model putar yang cocok untuk membersihkan alat pengepel datar yang bisa dilipat, meliputi badan ember dan alat pemutar yang dipasang di bagian bawah badan ember, alat pemutar tersebut memiliki elemen pemutar dan sepasang ceruk penerima, dan elemen pemutar yang berputar di sekitar sumbu longitudinal elemen pemutar untuk berputar pada badan ember, di mana pasangan ceruk penerima disediakan untuk menerima alat pengepel datar yang bisa dilipat yang terlipat sedemikian rupa sehingga elemen pemutar dari alat pemutar berputar pada badan ember yang digerakkan oleh gaya putar dari alat pengepel datar yang bisa dilipat yang sedang berputar

(20) RI Permohonan Paten

(19) ID **(11) No Pengumuman : 2020/00083** **(13) A**

(51) I.P.C : Int.Cl./

(21) No. Permohonan Paten : PID201905835

(22) Tanggal Penerimaan Permohonan Paten :
10 Juli 2019

(30) Data Prioritas :

(31) Nomor	(32) Tanggal	(33) Negara
201810752166.7	10 Juli 2018	CN

(43) Tanggal Pengumuman Paten :
17 Januari 2020

(71) Nama dan Alamat yang Mengajukan Permohonan Paten :
Lin, Hsin-Yung
No. 758, Jiaxin Highway, Jiading District, Shanghai, China

(72) Nama Inventor :
Lin, Hsin-Yung, TW

(74) Nama dan Alamat Konsultan Paten :
Ratu Santi Ermawati ST
Jalan Salendro Raya No. 26, 40264, Bandung

(54) Judul Invensi : ALAT ELEKTROLISIS SELAPUT PENUKAR ION

(57) Abstrak :

Alat elektrolisis membran pertukaran ion meliputi sel elektrolisis membran pertukaran ion dan perangkat saluran aliran terintegrasi yang terbentuk secara integral. Sel elektrolit membran pertukaran ion menghasilkan gas yang terdiri dari hidrogen. Perangkat saluran aliran terintegrasi memiliki struktur pengaturan pertama, struktur tangki air, sistem saluran aliran gas dan sistem saluran aliran air. Struktur tangki air menampung air. Struktur pengaturan pertama dikonfigurasikan untuk memperbaiki secara permanen sel elektrolit membran pertukaran ion ke perangkat saluran aliran terintegrasi. Sistem saluran aliran air menghubungkan struktur tangki air dan struktur pengaturan pertama untuk memasukkan air ke dalam struktur tangki air ke dalam sel elektrolit membran pertukaran ion. Sistem saluran aliran gas terhubung ke struktur pengaturan pertama untuk menerima dan mengangkut gas yang terdiri dari hidrogen.

FIG. 1A

FIG. 1B

(20) RI Permohonan Paten

(19) ID **(11) No Pengumuman : 2020/00084** **(13) A**

(51) I.P.C : Int.Cl.2013.01/H 04L 29/06, G 06F 21/31 // (H 04L 29:06)

(21) No. Permohonan Paten : PID201905911

(22) Tanggal Penerimaan Permohonan Paten :
13 Juli 2018

(30) Data Prioritas :

(31) Nomor	(32) Tanggal	(33) Negara
201710574655.3	14 Juli 2017	CN

(43) Tanggal Pengumuman Paten :
17 Januari 2020

(71) Nama dan Alamat yang Mengajukan Permohonan Paten :
ALIBABA GROUP HOLDING LIMITED
Fourth Floor, One Capital Place, P.o. Box 847,
George Town, Cayman Islands

(72) Nama Inventor :
Hao LI, CN

(74) Nama dan Alamat Konsultan Paten :
Marolita Setiati
PT SPRUSON FERGUSON INDONESIA.
Graha Paramita, 3B Floor, Zone D,
Jl. Denpasar Raya Blok D2, Kav.8,
Kuningan, 12940, DKI JAKARTA

(54) Judul Invensi : METODE DAN PERANTI PEMROSESAN INFORMASI LOG MASUK

(57) Abstrak :

Permintaan kueri informasi log masuk yang dikirim oleh pengguna dan yang mencakup pengidentifikasi diterima. Kontrak pintar yang digunakan untuk pemrosesan informasi log masuk dibaca dari jaringan blockchain berdasarkan pengidentifikasi. Kontrak pintar dijalankan untuk memperoleh informasi log masuk yang bersesuaian dengan pengguna.

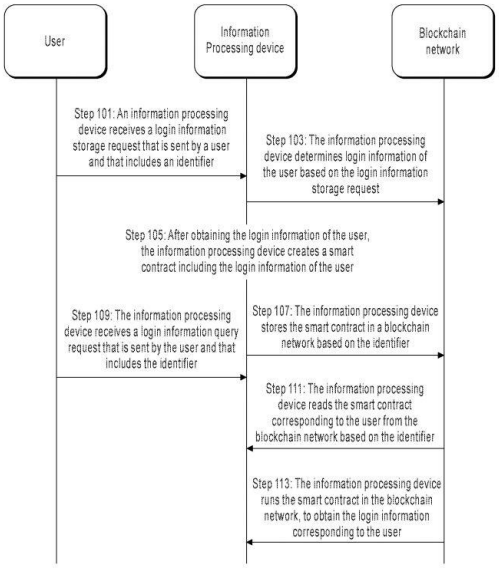

FIG. 1

(20) RI Permohonan Paten

(19) ID **(11) No Pengumuman : 2020/00097** **(13) A**

(51) I.P.C : Int.Cl.0/H 04W 72/04, H 04W 28/06

(21) No. Permohonan Paten : PID201906743

(22) Tanggal Penerimaan Permohonan Paten :
05 Januari 2018

(30) Data Prioritas :

(31) Nomor	(32) Tanggal	(33) Negara
2017-001442	06 Januari 2017	JP

(43) Tanggal Pengumuman Paten :
17 Januari 2020

(71) Nama dan Alamat yang Mengajukan Permohonan Paten :
NTT DOCOMO, INC.
11-1, Nagatacho 2-chome, Chiyoda-ku,
Tokyo 100-6150 Japan

(72) Nama Inventor :
TAKEDA, Kazuki, JP
NAGATA, Satoshi, JP
WANG, Lihui, CN

(74) Nama dan Alamat Konsultan Paten :
Dr. Toeti Heraty N. Roosseno
BIRO OKTROI ROOSSENO,
Kantor Taman A-9, Unit C1 & C2,
Jl. DR. Ide Anak Agung Gde Agung,
Mega Kuningan, 12950, Jakarta

(54) Judul Invensi : TERMINAL PENGGUNA DAN METODE KOMUNIKASI RADIO

(57) Abstrak :

Invensi ini dirancang sehingga UCI ditransmisikan secara sesuai bahkan ketika digunakan kanal kendali UL dengan durasi yang lebih singkat daripada durasi dalam sistem LTE yang telah ada. Disediakan bagian transmisi yang mentransmisikan informasi kendali taut naik, dan bagian kendali yang mengendalikan transmisi informasi kendali taut naik menggunakan kanal kendali taut naik pertama yang dialokasikan ke bagian medan waktu yang menyusun interval waktu yang telah ditentukan, yang mana bagian kendali memberikan kendali sehingga kanal kendali taut naik pertama dan sinyal lain dan/atau kanal lain tidak dimultipleks waktu untuk menjadi kontinu, pada interval waktu yang telah ditentukan.

FIG. 6A

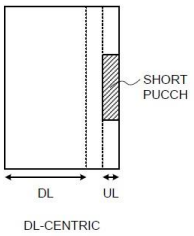

FIG. 6B

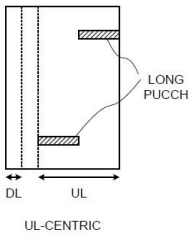

FIG. 6C

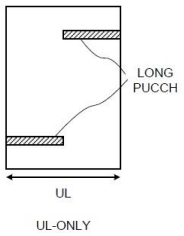

(20) RI Permohonan Paten

(19) ID (11) No Pengumuman : 2020/00061 (13) A

(51) I.P.C : Int.Cl.2013.01/G 06F 21/56

(21) No. Permohonan Paten : PID201906773

(22) Tanggal Penerimaan Permohonan Paten :
29 Juni 2018

(30) Data Prioritas :

(31) Nomor	(32) Tanggal	(33) Negara
201710543805.4	05 Juli 2017	CN

(43) Tanggal Pengumuman Paten :
17 Januari 2020

(71) Nama dan Alamat yang Mengajukan Permohonan Paten :
ALIBABA GROUP HOLDING LIMITED
Fourth Floor, One Capital Place, P.O. Box 847, George Town, Grand Cayman, Cayman Islands

(72) Nama Inventor :
Qingqing SUN, CN

(74) Nama dan Alamat Konsultan Paten :
Marolita Setiati
PT SPRUSON FERGUSON INDONESIA.
Graha Paramita, 3B Floor, Zone D,
Jl. Denpasar Raya Blok D2, Kav.8,
Kuningan, 12940, DKI JAKARTA

(54) Judul Invensi : METODE DAN APARATUS IDENTIFIKASI ALAMAT RISIKO, SERTA PERANTI ELEKTRONIK

(57) Abstrak :

Perwujudan-perwujudan dari spesifikasi ini mengungkapkan suatu metode dan aparatus identifikasi alamat risiko, dan suatu peranti elektronik. Metode identifikasi alamat risiko meliputi: setelah memperoleh suatu urutan kata alamat yang sesuai sesuai dengan suatu alamat masukan, melakukan identifikasi risiko pada alamat masukan menggunakan suatu model Markov tersembunyi dan suatu model mesin vektor dukungan menurut suatu kata alamat pukul dalam urutan kata alamat dan semantik-semantik sebelum dan sesudahnya.

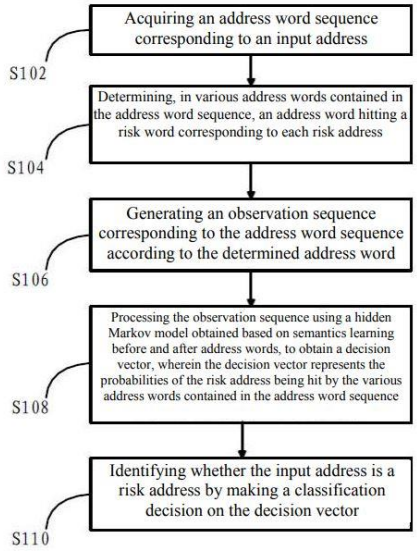

Fig. 2

(20) RI Permohonan Paten

(19) ID **(11) No Pengumuman : 2020/00141** **(13) A**

(51) I.P.C : Int.Cl.2017.01/B 65G 47/00(2006.01)

(21) No. Permohonan Paten : P00201804431

(22) Tanggal Penerimaan Permohonan Paten :
21 Juni 2018

(30) Data Prioritas :
(31) Nomor (32) Tanggal (33) Negara

(43) Tanggal Pengumuman Paten :
17 Januari 2020

(71) Nama dan Alamat yang Mengajukan Permohonan Paten :
PT. Toyota Motor Manufacturing Indonesia
Jl. Laks. Yos Sudarso, Sunter II,
Kel. Sungai Bambu, Kec. Tanjung Priok,
Kota Administrasi Jakarta Utara, 14330, DKI Jakarta

(72) Nama Inventor :
Muhamad Tanuri, ID
Didik Kurnianto, ID

(74) Nama dan Alamat Konsultan Paten :
H. Amris Pulungan, S.H.
PULUNGAN, WISTON & PARTNERS
Graha Intermasa 3rd Floor,
Jl. Cempaka Putih Raya No.102, Jakarta 10510

(54) Judul Invensi : ALAT PENYUPLAI BAUT TIPE PIRINGAN BERPUTAR

(57) Abstrak :

Suatu alat penyuplai baut tipe piringan berputar (1) yang mana mekanisme pemindahan baut (6) dari baki/kotak (4) melalui piringan penangkap/pembawa baut (3) yang disalurkan pacta jangkat - jungkit (7) ke wadah penampung baut (8) , dimana piringan penangkap/pembawa (3) yang memiliki magnet - magnet (5) diarahkan ke dalam baki/kotak baut (4) , baut (6) yang terdapat di dalam baki /kotak baut (4) tersebut ditangkap oleh magnet (5) pacta piringan penangkap / pembawa berputar (3), sambil berputar piringan (3) tersebut membawa baut (6) tersebut hingga mengenai ujung dari jangkat- jungkit (7) yang menyebabkan baut tertahan sekaligus terlepas dari magnet piringan (5) ' baut tersebut jatuh ke saluran (7) dan membawanya ke wadah penampung baut (8) ' demikian secara kontinyu dalam waktu dan jumlah baut tertentu sampai ujung jangkat-jungkit (7) yang bersentuhan dengan piringan (3) terangkat menjauh dari piringan (3) ' jangkat- jungkit (7) dan wadah penampung baut (8) menjadi satu kesatuan yang bertumpu atau dapat berputar pacta poros (13) , selanjutnya baut (6) di dalam wadah penampung (8) tersebut diambil dan digunakan teknisi hingga habis lalu ujung jangkat - jungkit (7) kembali ke posisi semula mendekati piringan (3) dan mekanisme pemindahan baut dilanjutkan untuk operasi berikutnya . Mekanisme pengaturan beban jangkat-jungkit (7) agar dapat menyuplai baut sesuai dengan kebutuhan dapat diatur melalui penyetel beban (18). Penyetel beban ini bekerja sesuai dengan prinsip bandul yang menyeimbangkan berat dari jumlah berat baut yang akan dipindahkan melalui operasi . (Gambar 1 dan Gambar 3) .

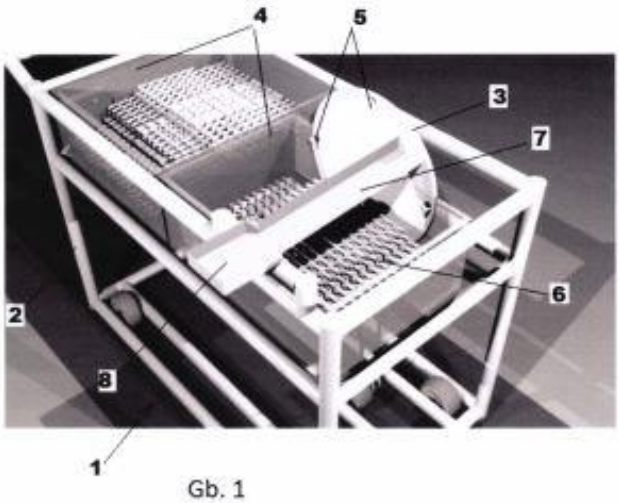

Gb. 1

(20) RI Permohonan Paten

(19) ID **(11) No Pengumuman : 2020/00142** **(13) A**

(51) I.P.C : Int.Cl.2017.01/F 26B 9/00(2006.01), F 26B 17/00(2006.01)

(21) No. Permohonan Paten : P00201804504

(22) Tanggal Penerimaan Permohonan Paten :
25 Juni 2018

(30) Data Prioritas :
(31) Nomor (32) Tanggal (33) Negara

(43) Tanggal Pengumuman Paten :
17 Januari 2020

(71) Nama dan Alamat yang Mengajukan Permohonan Paten :
PT. PURA BARUTAMA
Jl. AKBP R. Agil Kusumadya No. 203, Kudus, Jawa Tengah

(72) Nama Inventor :
Iwan Bahtera Basir, ID

(74) Nama dan Alamat Konsultan Paten :

(54) Judul Invensi : MESIN PENGERING BIJI-BIJIAN TIPE APUNG

(57) Abstrak :

Suatu mesin pengering biji bijian tipe apung dengan sistem pengeringan yang memanfaatkan aliran udara panas dengan kecepatan tertentu yang dilewatkan menembus hamparan bahan (gabah) sehingga hamparan bahan tersebut memiliki sifat seperti mengapung dan sekaligus membersihkan kotoran/pengotor yang tidak diinginkan. Lebih lanjut mesin pengering dari invensi ini terdiri dari sumber pemanas, alat penghembus udara panas, ruang apung, unit pembersihan kotoran terikut beserta penampung kotoran, unit pengeluaran gabah kering dan bersih.

(20) RI Permohonan Paten

(19) ID **(11) No Pengumuman : 2020/00143** **(13) A**

(51) I.P.C : Int.Cl.2017.01/F 26B 9/06(2006.01)

(21) No. Permohonan Paten : P00201804505

(22) Tanggal Penerimaan Permohonan Paten :
25 Juni 2018

(30) Data Prioritas :
(31) Nomor (32) Tanggal (33) Negara

(43) Tanggal Pengumuman Paten :
17 Januari 2020

(71) Nama dan Alamat yang Mengajukan Permohonan Paten :
PT. PURA BARUTAMA
Jl. AKBP R. Agil Kusumadya No. 203, Kudus, Jawa Tengah

(72) Nama Inventor :
Iwan Bahtera Basir, ID

(74) Nama dan Alamat Konsultan Paten :

(54) Judul Invensi : MESIN PENGERING BIJI-BIJIAN TIPE APUNG DENGAN KONTAINER

(57) Abstrak :

Suatu mesin pengering biji-bijian tipe apung dengan sistem pengeringan yang memanfaatkan aliran udara panas dengan kecepatan tertentu yang dilewatkan menembus hamparan bahan (gabah) sehingga hamparan bahan tersebut memiliki sifat seperti mengapung dan sekaligus membersihkan kotoran/pengotor yang tidak diinginkan. Lebih lanjut mesin pengering dari invensi ini terdiri dari peralatan penyedot biji-bijian, sumber pemanas, alat penghembus udara panas, ruang apung, unit pembersihan kotoran terikut beserta penampung kotoran, unit pengeluaran gabah kering dan bersih, persediaan gas dan unit Container sebagai tempat pemasangan mesin pengering biji-bijian tipe apung sehingga mudah untuk berpindah- pindah .

(20) RI Permohonan Paten

(19) ID **(11) No Pengumuman : 2020/00144** **(13) A**

(51) I.P.C : Int.Cl./C 11C 3/00(2006.01), C 11D 1/02(2006.01) // (C 11C 3:00, C 11D 1:02)

(21) No. Permohonan Paten : P00201804676

(22) Tanggal Penerimaan Permohonan Paten :
29 Juni 2018

(30) Data Prioritas :
(31) Nomor (32) Tanggal (33) Negara

(43) Tanggal Pengumuman Paten :
17 Januari 2020

(71) Nama dan Alamat yang Mengajukan Permohonan Paten :
PPPTMGB "LEMIGAS"
Jl. Ciledug Raya Kav. 109, Cipulir,
Kebayoran Lama, Jakarta 12230

(72) Nama Inventor :
Yani Faozani Alli, S.Si, M.Sc., ID
Hestuti Eni, S.T., ID
Dadan Damayandri SMS, S.T., M.Eng., ID
Dewi Susan Brataningtyas, M.Si., ID
Yohannes B.D. Wangge, ID
Ir. Edward M.L. Tobing, M.Sc., ID
Sugihardjo, S.E., M.Eng., ID
Dr. Ir. Usman, M.Eng., ID
Ilham Ardatul Putra, S.Si., M.Si., ID
Yudha Taufantri, S.Si., ID
Dr.rer.nat. Didin Mujahidin, ID

(74) Nama dan Alamat Konsultan Paten :

(54) Judul Invensi : TEKNIK AZEOTROP UNTUK PENGATURAN SUHU REAKSI DAN PENGHILANGAN AIR DALAM PROSES ESTERIFIKASI SURFAKTAN NONIONIK BERBASIS ASAM ORGANIK DAN POLIETILEN GLIKOL.

(57) Abstrak :

Invensi ini berhubungan dengan teknik azeotrop untuk penurunan suhu reaksi dan penghilangan air dalam proses esterifikasi surfaktan nonionik berbasis asam organik dan polietilen glikol dengan tujuan meningkatkan persentase produk ester yang terbentuk. Asam oleat 1-1,5 M dalam pelarut etil asetat direaksikan dengan polietilen glikol 200-4000 dengan perbandingan ekivalen 1:1,1 hingga 1:4 menggunakan katalis asam sulfat pekat 10% mol asam oleat dengan kondisi reaksi pada suhu 75°C selama 5-6 jam. Hasil uji NMR menunjukkan bahwa gugus ester pada sampel produk telah berhasil teridentifikasi pada sinyal geseran kimia 3.55-4.00 ppm. Produk surfaktan nonionik yang dihasilkan juga memiliki bilangan asam 9.89 - 12.73 mg/gr KOH lebih rendah dari nilai bilangan asam reaktan 20 asam oleat, sebagai indikasi bahwa persentase perolehan produk mencapai sebesar ~95%.

(20) RI Permohonan Paten

(19) ID **(11) No Pengumuman : 2020/00118** **(13) A**

(51) I.P.C : Int.Cl.2017.01/F 26B 9/06(2006.01)

(21) No. Permohonan Paten : P00201804786

(22) Tanggal Penerimaan Permohonan Paten :
03 Juli 2018

(30) Data Prioritas :
(31) Nomor (32) Tanggal (33) Negara

(43) Tanggal Pengumuman Paten :
17 Januari 2020

(71) Nama dan Alamat yang Mengajukan Permohonan Paten :
Dr. Ir. Harun Al Rosyid, MM, MT
Jl.Prof Dr. HamkaNo. 55, Rt. 001-Rw. 06,
Kel. Gaga, Kec. Larangan, Kota Tangerang 15154

(72) Nama Inventor :
Masamura Yamwji, JP

(74) Nama dan Alamat Konsultan Paten :

(54) Judul Invensi : MESIN KONVERSI LIMBAH-ADVANCED WASTE SOLUTION (AWS) BEBAS DIOXIN

(57) Abstrak :

Advanced Waste System (AWS) merupakan mesin yang diciptakan untuk mengubah limbah/sampah menjadi manfaat, antara energi panas melalui proses pirolisis. Energi panas yang dihasilkan dapat berupa *fluid energy*, dan abu dari proses pirolisis tersebut dapat digunakan sebagai pupuk tanaman dan tidak menghasilkan gas beracun (*Dioxin*). Dengan adanya AWS ini dapat membantu menanggulangi masalah pencemaran lingkungan. Mesin ini dibuat dengan teknologi terbaru yang ramah lingkungan, tidak menggunakan bahan bakar tambahan, dan dapat menghasilkan energi yang dapat dimanfaatkan oleh industri, rumah sakit, hotel, perumahan dan di masa yang akan datang energi ini dapat menghasilkan listrik skala kecil. Komponen-komponen yang ada dalam mesin ini sendiri disusun sedemikian rupa agar proses pirolisis terjadi dengan hasil yang diharapkan dapat optimal Langkah untuk mengoperasikan mesin ini adalah dengan sebagai berikut :

1. Membuat bara di reaktor pirolisis
2. Memasukkan limbah/sampah organik/biomass ke pengering dan ke reaktor pirolisis
3. Injeksi udara bertekanan dengan volume dan tekanan tertentu agar proses pirolisis berlangsung dengan baik
4. Bila limbah sudah hampir habis, matikan pasokan udara
5. Buka penutup reaktor, sampah organik kemudian di isi lagi ke pengering awal danreaktor

Teknologi ini diharapkan dapat mengurangi pencemaran lingkungan dan memanfaatkan limbah menjadi energi yanng berguna bagi perkembangan industri dengan biaya yang sangat minim.

GAMBAR 1

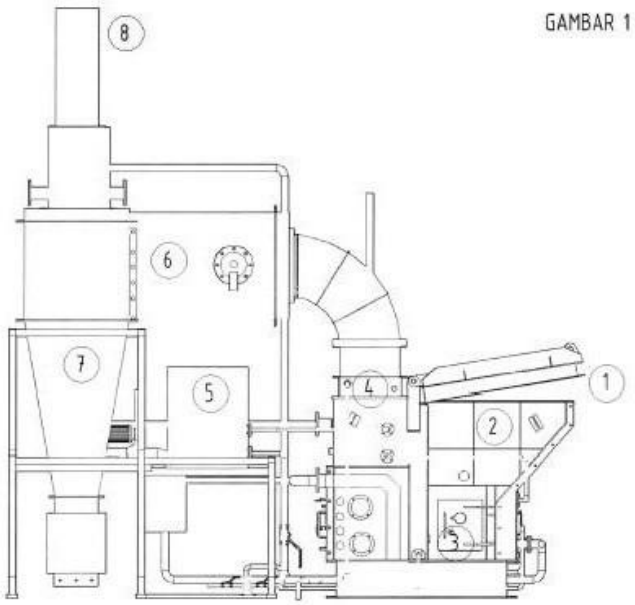

(20) RI Permohonan Paten

(19) ID **(11) No Pengumuman : 2020/00123** **(13) A**

(51) I.P.C : Int.Cl.2017.01/A 61K 31/00(2006.01)

(21) No. Permohonan Paten : P00201804938

(22) Tanggal Penerimaan Permohonan Paten :
10 Juli 2018

(30) Data Prioritas :
(31) Nomor (32) Tanggal (33) Negara

(43) Tanggal Pengumuman Paten :
17 Januari 2020

(71) Nama dan Alamat yang Mengajukan Permohonan Paten :
PT Dexa Medica
Jl. Jenderal Bambang Utoyo No. 138,
Kelurahan 5 Ilir, Kecamatan Ilir Timur II, Palembang
Alamat Surat Menyurat:
Titan Center, Lantai 3
Jl. Boulevard Bintaro Blok B7/B1 No. 5,
Bintaro Jaya Sektor 7, Tangerang 15224

(72) Nama Inventor :
Taufik Akbar, ID
Darra Ruyanti, ID
Venkata Murali Babu Gedala, IN

(74) Nama dan Alamat Konsultan Paten :
Yulie Utami Dewi
Titan Center, Lantai 3
Jl. Boulevard Bintaro Blok B7/B1 No. 5,
Bintaro Jaya Sektor 7, Tangerang 15224.,
Kab. Tangerang, 15224, Banten

(54) Judul Invensi : KOMPOSISI FARMASI YANG MENGANDUNG ROFLUMILAS DAN SIKLODEKSTRIN

(57) Abstrak :

Invensi ini berkaitan dengan suatu komposisi farmasi padat untuk pemberian oral yang mengandung roflumilas sebagai bahan aktif dan siklodekstrin sebagai eksipien. Invensi ini juga berkaitan dengan suatu proses pembuatan komposisi farmasi padat yang mengandung roflumilas dan siklodekstrin.

(20) RI Permohonan Paten

(19) ID **(11) No Pengumuman : 2020/00147** **(13) A**

(51) I.P.C : Int.Cl./

(21) No. Permohonan Paten : P00201804987

(22) Tanggal Penerimaan Permohonan Paten :
11 Juli 2018

(30) Data Prioritas :
(31) Nomor (32) Tanggal (33) Negara

(43) Tanggal Pengumuman Paten :
17 Januari 2020

(71) Nama dan Alamat yang Mengajukan Permohonan Paten :
INSTITUT TEKNOLOGI BANDUNG
Divisi HaKI dan Hukum LPIK ITB
Jl. Ganesa No 15 F, Bandung

(72) Nama Inventor :
Dr. Eng. Ferry Iskandar, ID
Dr. rer.nat. Akfiny Hasdi Aimon, ID
Suci Khairani, M. Si, ID
Fitri Aulia, M.Eng, ID

(74) Nama dan Alamat Konsultan Paten :

(54) Judul Invensi : MATERIAL KARBON PARTIKEL YANG DIGUNAKAN UNTUK MENYERAP SINAR UV SEKALIGUS INFRAMERAH DEKAT DAN MENGHASILKAN CAHAYA TAMPAK SEKALIGUS PANAS DAN METODE SINTESISNYA

(57) Abstrak :

Invensi ini adalah tentang material karbon partikel yang memiliki sifat unggul yakni dapat menyerap sinar UV sekaligus inframerah dekat (*Near Infra-Red*) sehingga dapat berpendar pada cahaya tampak dan menghasilkan panas. Material ini disintesis melalui metode yang mudah, aman dan murah yakni hidrotermal. Bahan dasar yang digunakan adalah asam sitrat sebagai sumber utama karbon, urea sebagai sumber nitrogen dan air sebagai pelarut. Temperatur sintesis yang digunakan berkisar antara 100 - 200 °C selama 15 - 420 menit. Material hasil sintesis yang diperoleh berbentuk koloid tidak berwarna, ungu, oranye, hijau, dan biru. Hasil pengujian absorbansi menunjukkan bahwa serapan material berada pada daerah UV (280-440 nm) dan inframerah dekat (650-800 nm). Dari hasil uji fotoluminesensi, diperoleh panjang gelombang emisi berada pada 380-550 nm yakni daerah cahaya tampak ketika dieksitasi dengan sinar UV-cahaya tampak yang memiliki panjang gelombang 220-500 nm. Hasil uji fototermal menunjukkan bahwa kenaikan temperatur karbon partikel adalah sebesar 5-25 °C akibat disinari oleh laser yang memiliki panjang gelombang 550-900 nm selama 5-25 menit. Dari sifat - sifat unggul tersebut, maka material karbon partikel ini dapat diaplikasikan dalam bidang biomedis sebagai agen fototermal untuk menghancurkan sel kanker, bioimaging dan biosensing. Selain itu dalam bidang optoelektronik dapat diaplikasikan sebagai bahan dasar LED serta penyerap sinar.

(20) RI Permohonan Paten

(19) ID **(11) No Pengumuman : 2020/00148** **(13) A**

(51) I.P.C : Int.Cl.2017.01/C 12P 7/64(2006.01), C 12P 1/00(2006.01)

(21) No. Permohonan Paten : P00201804988

(22) Tanggal Penerimaan Permohonan Paten :
11 Juli 2018

(30) Data Prioritas :
(31) Nomor (32) Tanggal (33) Negara

(43) Tanggal Pengumuman Paten :
17 Januari 2020

(71) Nama dan Alamat yang Mengajukan Permohonan Paten :
INSTITUT TEKNOLOGI BANDUNG
Divisi HaKI dan Hukum LPIK ITB
Jl. Ganesa No 15 F, Bandung

(72) Nama Inventor :
Isty Adhitya Purwasena, ID
Dea Indriani Astuti, ID
Nabilah Ardini, ID
Muhammad Fauzan, ID
Dina Aurum Sari Putri, ID

(74) Nama dan Alamat Konsultan Paten :

(54) Judul Invensi : BAKTERI BACILLUS SP. STRAIN FN DAN SEDIAAN BIOSURFAKTAN YANG DIHASILKANNYA SEBAGAI ANTI-ADHESI, ANTI-BIOFILM, AGEN EMULSIFIKASI DAN PENURUN TEGANGAN ANTARMUKA MINYAK-AIR SERTA PROSES PRODUKSINYA

(57) Abstrak :

Invensi ini berkaitan dengan strain baru bakteri dan sediaan bahan yang dihasilkannya untuk mengatasi permasalahan biokorosi dan aplikasi MEOR. Bakteri sesuai invensi ini dinamakan *Bacillus sp*. strain FN yang memiliki kekerabatan dengan *Bacillus clausii* strain DSM 8716 dengan kesamaan identitas sebesar 99% atau berbeda 1%. *Bacillus sp.* strain FN mampu memproduksi biosurfaktan yang memiliki aktivitas anti-mikroba dan anti-adhesi, dapat mengemulsifikasi minyak, serta menurunkan tegangan antar muka antara minyak dan air. Biosurfaktan pada invensi ini memiliki gugus fungsi lipopeptida yang stabil pada rentang pH 2-12, suhu 4-120°C, dan konsentrasi NaCl hingga 10% (w/v) . Biosurfaktan tersebut memiliki kemampuan emulsifikasi terhadap minyak mentah fraksi ringan sebesar 55%, dan menurunkan tegangan antarmuka minyak-air (IFT) dari 18,7 dyne/cm menjadi 14,9 dyne/cm dengan nilai CMC efektif sebesar 1,48 g/L. Biosurfaktan memiliki kemampuan anti-adhesi terhadap bakteri *Serratia marcescens*, *Pseudomonas* sp. 1, *Pseudomonas* sp. 2, *P. aeruginosa*, *Pannonibacter phragmitetus*, *Staphylococcus aureus*, dan *Bacillus cereus*. Biosurfaktan pada invensi ini juga mampu menghambat dan mengeradikasi biofilm yang terdiri dari bakteri *Pseudomonas* sp. 1, *Pseudomonas* sp. 2, dan *Pannonibacter phragmitetus* dengan nilai MBIC pada 31,25 ug/mL, dan nilai $MBEC_{50}$ sebesar 500 ug/mL.

(20) RI Permohonan Paten

(19) ID **(11) No Pengumuman : 2020/00149** **(13) A**

(51) I.P.C : Int.Cl./

(21) No. Permohonan Paten : P00201805074

(22) Tanggal Penerimaan Permohonan Paten :
12 Juli 2018

(30) Data Prioritas :
(31) Nomor (32) Tanggal (33) Negara

(43) Tanggal Pengumuman Paten :
17 Januari 2020

(71) Nama dan Alamat yang Mengajukan Permohonan Paten :
PT PJB Unit PJB Academy
Jl. Jemursari 185 Surabaya, Jawa Timur 60237

(72) Nama Inventor :
Machnuri, S.T., M.M., ID
Surya Antonius S., S.T., ID
Sonny Asdomderi, S.T., ID

(74) Nama dan Alamat Konsultan Paten :

(54) Judul Invensi : ALAT UNTUK COAL HANDLING FACILITY SYSTEM PADA PLTU

(57) Abstrak :

Invensi ini berupa suatu alat untuk untuk *Coal Handling Facility System* khususnya berupa suatu alat untuk meningkatkan kecepatan *Service Level Agreement* (SLA) pembongkaran batubara, mempermudah *trucking*, mempermudah proses *unloading*, dan mengurangi pencemaran lingkungan. Kondisi saat ini *Stacker Reclaimer* dan Belt Conveyor C-3 tidak memiliki *redudancy* sehingga apabila terjadi gangguan maka proses *unloading* batubara harus berhenti. *Chute emergency discharge* desain lama hanya mampu dipakai *Unloading* dengan *flow rate* ± 100 Ton/Jam dan apabila di atas 100 Ton/Jam terjadi gangguan *Plugging* batubara, yang dikarenakan struktur *Chute emergency discharge* yang berkarat, sempit dan berbelok. Untuk mengatasi masalah tersebut dilakukan modifikasi struktur dan kontruksi pada peralatan *Chute emergency discharge* berupa pelebaran *chute hopper*, merubah posisi dan konstruksi *Chute emergency discharge*. Modifikasi ini bertujuan untuk menambah kapasitas *unloading* batubara melalui jalur *hopper Chute emergency discharge*. Setelah modifikasi, kapasitas *flow rate* batubara melalui *Chute emergency discharge* bisa dinaikan menjadi 700 Ton/Jam s.d 1250 Ton/Jam sehingga bisa mempercepat proses *unloading* dari 125 jam menjadi 18 Jam pada rata-rata kapal dengan nominasi 12.500 MT sehingga kontrak kinerja yang berhubungan dengan KPI kinerja hasil di produk dan layanan pada KPI indikator umur persediaan batubara di P17 dimana target angka 16 s.d 21 hari dipakai untuk 2 Unit menjadi tercapai.

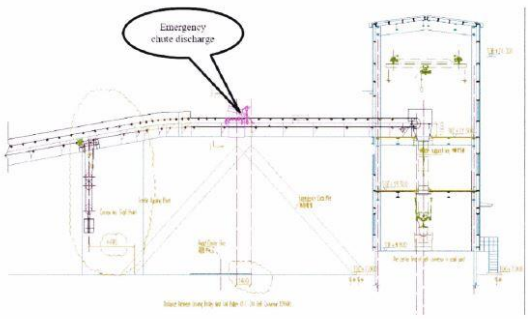

Gambar 1

(20) RI Permohonan Paten

(19) ID **(11) No Pengumuman : 2020/00150** **(13) A**

(51) I.P.C : Int.Cl.2017.01/E 02D 27/00(2006.01), E 02D 27/32(2006.01), E 04B 1/00(2006.01)

(21) No. Permohonan Paten : P00201805075

(22) Tanggal Penerimaan Permohonan Paten :
12 Juli 2018

(30) Data Prioritas :
(31) Nomor (32) Tanggal (33) Negara

(43) Tanggal Pengumuman Paten :
17 Januari 2020

(71) Nama dan Alamat yang Mengajukan Permohonan Paten :
Ir. H. BASUKI WINANTO
KOMP. DOSEN IKIP BLOK 3/30,
RT. 003/002 KEL. JATIKRAMAT,
KEC. JATIASIH, BEKASI JAWA BARAT

(72) Nama Inventor :
Ir. H. Basuki Winanto, ID

(74) Nama dan Alamat Konsultan Paten :

(54) Judul Invensi : PONDASI ANGIN

(57) Abstrak :

Pondasi Angin/Air Foundation/AF merupakan suatu produk plastik HDPE yang berbentuk tabung tertutup yang berfungsi untuk perbaikan daya dukung tanah dengan memanfaatkan friksi dan gaya lift-up sehingga mempercepat konslidasi. Dengan berbahan plastik HDPE diharapkan *Pondasi Angin/Air Foundation/AF* terhindar dari pelapukan yang diakibatkan naik turunnya muka air tanah dan bisa diproduksi secara industri, presisi, terukur dan standart, ramah lingkungan dan bisa bertahan ± 100 tahun.

(20) RI Permohonan Paten

(19) ID **(11) No Pengumuman : 2020/00124** **(13) A**

(51) I.P.C : Int.Cl./

(21) No. Permohonan Paten : P00201805076

(22) Tanggal Penerimaan Permohonan Paten :
12 Juli 2018

(30) Data Prioritas :
(31) Nomor (32) Tanggal (33) Negara

(43) Tanggal Pengumuman Paten :
17 Januari 2020

(71) Nama dan Alamat yang Mengajukan Permohonan Paten :
PT PJB Unit PJB Academy
Jl. Jemursari 185 Surabaya, Jawa Timur 60237

(72) Nama Inventor :
Kusnan Marzuki, ID
Zaenal Abidin, ID
Muh. Syaifuddin Z., ID

(74) Nama dan Alamat Konsultan Paten :

(54) Judul Invensi : METODA DAN ALAT UNTUK MENCARI KEBOCORAN PADA TUBE COOLING RCA DENGAN SPESIAL TOOL

(57) Abstrak :

Invensi ini berkaitan dengan suatu metoda dan alat untuk menencari kebocoran pada heat exchanger sistem pembangkit listrik tenaga gas (PLTGU) , yang berupa suatu metoda dan alat untuk mempercepat dan meningkatkan akurasi pencarian kebocoran pada tube cooling RCA dengan menginjeksikan tekanan yang jauh lebih besar dari pada tekanan spin turbin dengan media tekan udara service, gas N2 dan helium. Alat ini didesain khusus untuk memasukkan udara tekan lewat fasilitas *manhole* di *chasing cooling* RCA sehingga kehandalan peralatan pendukung PLTGU meningkat yang akan meningkatkan kinerja sistem pembangkit listrik tenaga uap (PLTGU). Dengan alat tersebut pengguna dapat menginjeksikan tekanan yang jauh lebih besar dari pada tekanan spin turbin dengan media tekan udara service, gas N2 dan helium. Tekanan dari media tekan tersebut dapat menyamai tekanan operasi normal dari *cooling* RCA yaitu 9 Kg/cm^2 - 12 Kg/cm^2. Dengan tekanan yang besar, maka dapat mempercepat dan meningkatkan akurasi pencarian kebocoran.Keuntungan yang didapat dengan menggunakan alat ini adalah mampu mempercepat proses pencarian kebocoran menjadi maksimal 4 jam.

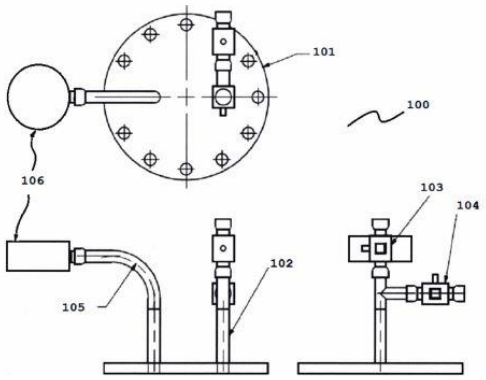

Gambar 1

(20) RI Permohonan Paten

(19) ID **(11) No Pengumuman : 2020/00125** **(13) A**

(51) I.P.C : Int.Cl.2017.01/G 01H 17/00(2006.01)

(21) No. Permohonan Paten : P00201805077

(22) Tanggal Penerimaan Permohonan Paten :
12 Juli 2018

(30) Data Prioritas :
(31) Nomor (32) Tanggal (33) Negara

(43) Tanggal Pengumuman Paten :
17 Januari 2020

(71) Nama dan Alamat yang Mengajukan Permohonan Paten :
PT PJB Unit PJB Academy
Jl. Jemursari 185 Surabaya, Jawa Timur 60237

(72) Nama Inventor :
Alfian Budiarmoko, ID
Robbi Auzikni Anaskur, ID
Apolonius Adhi Hariyatma P., ID

(74) Nama dan Alamat Konsultan Paten :

(54) Judul Invensi : ALAT UNTUK KALIBRASI MONITOR VIBRASI SECARA AUTOMATIS

(57) Abstrak :

Invensi ini berupa suatu alat untuk meningkatkan kinerja
sistem pembangkit listrik tenaga gas dan uap (PLTGU) maupun pembangkit listrik tenaga uap (PLTU), khususnya berupa suatu alat untuk mempermudah dan mempercepat proses kalibrasi vibrasi monitor pada Vibration Monitoring System dengan kepresisian yang 10 tinggi secara otomatis sehingga kehandalan peralatan pendukung PLTGU maupun PLTU meningkat. Alat kalibrasi portabel untuk mengkalibrasi vibrasi monitor pada Vibration Monitoring System secara otomatis yang menghasilkan sinyal elektrik yang presisi dan dapat diatur secara digital serta selain dapat dikendalikan 15 menggunakan mikroprosesor secara digital dapat juga menggunkan perangkat portabel berupa smartphone yang dioperasikan secara nirkabel dengan perangkat pengolah data portabel yang didalamnya terdapat perangkat lunak, yang secara manual dan otomatis mampu melakukan kalibrasi sesuai dengan perangkat lunak yang 20 ditanamkan.

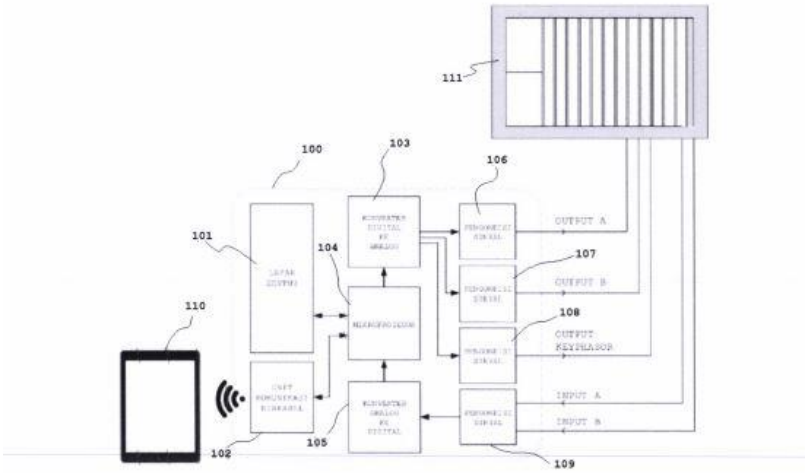

Gambar 1

(20) RI Permohonan Paten

(19) ID **(11) No Pengumuman : 2020/00126** **(13) A**

(51) I.P.C : Int.Cl./

(21) No. Permohonan Paten : P00201805078

(22) Tanggal Penerimaan Permohonan Paten :
12 Juli 2018

(30) Data Prioritas :
(31) Nomor (32) Tanggal (33) Negara

(43) Tanggal Pengumuman Paten :
17 Januari 2020

(71) Nama dan Alamat yang Mengajukan Permohonan Paten :
PT PJB Unit PJB Academy
Jl. Jemursari 185 Surabaya, Jawa Timur 60237

(72) Nama Inventor :
Kasimin, ID
Koko Nurdiono, ID
Indra Gunawan, ID

(74) Nama dan Alamat Konsultan Paten :

(54) Judul Invensi : ALAT PENGAMAN KOROSI UNTUK HRSG TUBING PADA PLTGU

(57) Abstrak :

Invensi ini berupa suatu alat untuk mengamankan pipa-pipa (tubing) supaya tidak korosi jika air yang tercemar digunakan untuk proses produksi pada PLTGU, khususnya berupa suatu alat untuk mengamankan *tubing tubing* HRSG supaya tidak korosi jika air yang tercemar digunakan untuk proses produksi pada PLTGU. *Make up tank* tercemar merupakan masalah yang serius karena berdampak langsung pada proses produksi PLTGU Gresik diantaranya unit akan mengalami *dearating* karena pasokan air berkurang, dengan *improvement* penambahan sistem proteksi sensor *conductivity* yang memiliki nilai *standart conductivity* yaitu dibawah 1 *microsimens* (x < 1μs) pada*line header make up tank* PLTGU sehingga kehandalan peralatan pendukung PLTGU meningkat yang akan meningkatkan kinerja sistem pembangkit listrik tenaga gas (PLTGU) yaitu dengan *improvement* penambahan sistem proteksi sensor *conductivity* pada *line header tank make up* PLTGU. Alat pengaman korosi untuk HRSG *tubing* pada PLTGU selain mengisolasi *make up tank* dengan memerintahkan *solenoid valve energize* sehingga *shut off valve* bergerak menutup juga memerintah alarm di *control room* bekerja ketika sensor *conductivity* mendeteksi *conductivity* melebihi 1 mikrosiemens sehingga kehandalan peralatan pendukung PLTGU meningkat yang akan meningkatkan kinerja sistem pembangkit listrik tenaga gas(PLTGU).

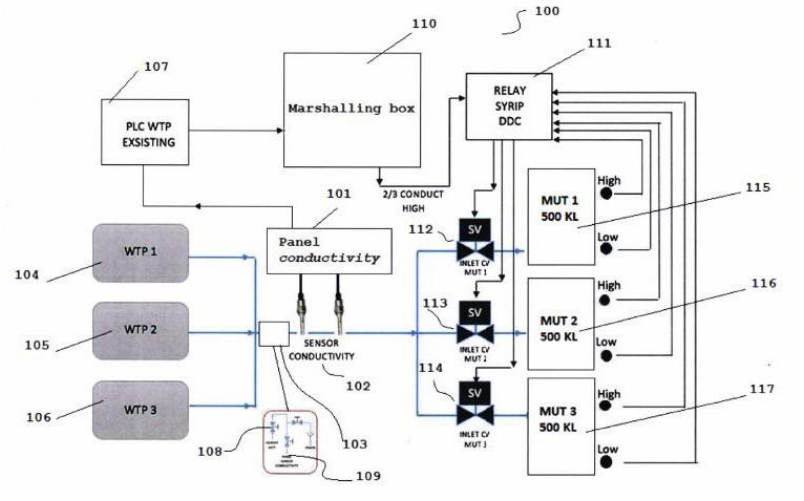

Gambar 1

(20) RI Permohonan Paten

(19) ID **(11) No Pengumuman : 2020/00127** **(13) A**

(51) I.P.C : Int.Cl./

(21) No. Permohonan Paten : P00201805080

(22) Tanggal Penerimaan Permohonan Paten :
12 Juli 2018

(30) Data Prioritas :
(31) Nomor (32) Tanggal (33) Negara

(43) Tanggal Pengumuman Paten :
17 Januari 2020

(71) Nama dan Alamat yang Mengajukan Permohonan Paten :
PT PJB Unit PJB Academy
Jl. Jemursari 185 Surabaya, Jawa Timur 60237

(72) Nama Inventor :
Ermawan Surya Prahasta, ID
Muhammad Arif, ID
Sandy Purwa Atmaja, ID

(74) Nama dan Alamat Konsultan Paten :

(54) Judul Invensi : METODA OPTIMISASI PEMBAKARAN BOILER

(57) Abstrak :

Invensi ini berupa suatu metoda untuk optimisasi pembakaran boiler pada pembangkit listrik tenaga uap (PLTU) menggunakan pemodelan CFD yang dibuat menggunakan geometri boiler dan input data aktual untuk mensimulasikan kondisi mendekati sebenarnya yang kemudian divalidasi dengan pengamatan lapangan dan hasil simulasi CFD digunakan sebagai rekomendasi pengoperasian *standby windbox* sebagai pengganti *over fire air* dan pengaturan *coal-air* bias. Memfungsikan *idle scondary air windbox* untuk menjaga *flame* tetap berada ditengah dan mengoptimalkan pembakaran dengan mengatur udara pembakaran untuk mengurangi *boiler heat loss* dan membantu menurunan nilai *heat rate*, sehingga dapat menjaga keandalan pembentukan *steam pressure* dan *temperature* sehingga menurunkan NPHR untuk mendukung keandalan unit pada UP PLTU, untuk optimisasi pembakaran boiler pada pembangkit listrik tenaga uap (PLTU), dengan menggunakan pemodelan CFD yang dibuat menggunakan geometri boiler dan input data aktual untuk mensimulasikan kondisi mendekati sebenarnya yang divalidasi dengan pengamatan lapangan dan hasil simulasi CFD digunakan sebagai rekomendasi pengoperasian *standby windbox* sebagai pengganti *over fire air* dan pengaturan *coal-air* bias untuk menjaga *flame* tetap berada ditengah dan mengoptimalkan pembakaran dengan mengatur udara pembakaran untuk mengurangi *boiler heat loss* dan membantu menurunan nilai *heat rate,* sehingga dapat menjaga keandalan pembentukan *steam pressure* dan *temperature* sehingga menurunkan NPHR untuk mendukung keandalan unit pada UP PLTU.

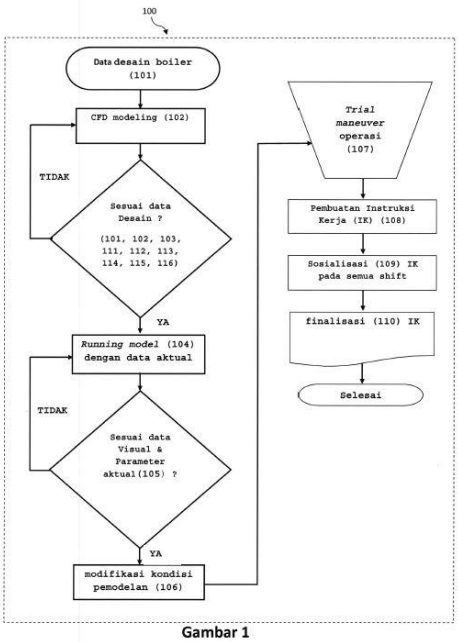

Gambar 1

(20) RI Permohonan Paten

(19) ID **(11) No Pengumuman : 2020/00128** **(13) A**

(51) I.P.C : Int.Cl./

(21) No. Permohonan Paten : P00201805081

(22) Tanggal Penerimaan Permohonan Paten :
12 Juli 2018

(30) Data Prioritas :
(31) Nomor (32) Tanggal (33) Negara

(43) Tanggal Pengumuman Paten :
17 Januari 2020

(71) Nama dan Alamat yang Mengajukan Permohonan Paten :
PT PJB Unit PJB Academy
Jl. Jemursari 185 Surabaya, Jawa Timur 60237

(72) Nama Inventor :
Ahmad Barkati, ID
Dwi Pujianto, ID
Franky Nopryanto, ID

(74) Nama dan Alamat Konsultan Paten :

(54) Judul Invensi : METODA UNTUK MEMPREDIKSI TITIK KRITIS OPERASI DAN POTENSI KERUSAKAN PADA REFRACTORY CFB BOILER

(57) Abstrak :

Invensi ini berupa suatu metoda untuk memprediksi titik kritis operasi dan potensi kerusakan pada *refractory CFB boiler* dengan cara pemodelan dan simulasi CFB berdasarkan desain dan kondisi *real*, dan berhubungan dengan suatu sistem peralatan boiler yang bernama *Refractory* yang berfungsi untuk menahan api atau suhu yang sangat tinggi, secara terus menerus dalam waktu yang lama, tanpa mengalami perubahan dimensi maupun properti yang signifikan, dan juga tahan terhadap berbagai tingkat tegangan dan regangan mekanis, tegangan dan regangan termal, serta abrasi dari pergerakan *bed* material. Computational Fluid Dynamics (CFD) atau pemodelan CFD adalah satu teknik penyelesaian permasalahan dinamika aliran fluida dan fenomena-fenomena fisik lain yang terkait dengannya melalui pendekatan solusi numerik model-model matematis dengan bantuan komputer. Model-model matematis ini melibatkan variabel-variabel dasar fenomena fisik sehingga output dari perhitungan ini adalah data numerik lengkap dan detail yang menggambarkan dinamika aliran pada sistem yang menjadi fokus analisis. Untuk menambah analisa mengenai *failure mode* yang terjadi pada CFB Boiler, maka diperlukan pemodelan CFD untuk memberikan gambaran bagaimana aliran fluida mengalir di dalam boiler dengan desain yang telah ditentukan. Harapan dari langkah ini adalah dapat menentukan apakah *failure mode* yang sering terjadi pada boiler sebenarnya terjadi karena kesalahan desain, atau kesalahan operasional atau kesalahan pemeliharaan.

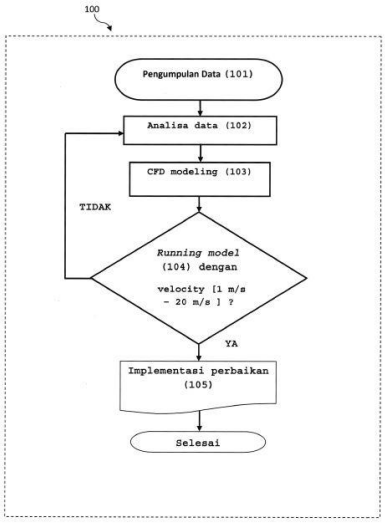

Gambar 1

(20) RI Permohonan Paten

(19) ID **(11) No Pengumuman : 2020/00129** **(13) A**

(51) I.P.C : Int.Cl./

(21) No. Permohonan Paten : P00201805083

(22) Tanggal Penerimaan Permohonan Paten :
12 Juli 2018

(30) Data Prioritas :
(31) Nomor (32) Tanggal (33) Negara

(43) Tanggal Pengumuman Paten :
17 Januari 2020

(71) Nama dan Alamat yang Mengajukan Permohonan Paten :
PT PJB Unit PJB Academy
Jl. Jemursari 185 Surabaya, Jawa Timur 60237

(72) Nama Inventor :
Johandi, ID
Yudi Choirul Umam, ID
DanangYudi Miswar, ID

(74) Nama dan Alamat Konsultan Paten :

(54) Judul Invensi : METODA PENGOPERASIAN BOILER MENGGUNAKAN COAL COMBUSTION GUIDELINE

(57) Abstrak :

Invensi ini berupa suatu metoda untuk pengoperasian boiler menggunakan *coal combustion guideline,* khususnya berupa suatu metoda untuk pengoperasian boiler menggunakan sebuah program pada *system DCS* yang di desain secara matematis merupakan paduan antara data input manual (*Coal properties, coal mixing*) dan data operasi dari *system DCS* yang dikalkulasi dan disajikan informasinya sebagai panduan optimalisasi operasi boiler, yang dapat mengakomodir pasokkan 4 pemasok batubara yang membutuhkan pola operasi yang rumit untuk mendapatkan pembakaran yang sempurna dan efisien, sebagai solusi serta panduan operator dalam mengoperasikan boiler secara efisien sehingga dapat menurunkan konsumsi batubara PLTU, menurunkan pemakaian listrik sendiri, tercapainya NPHR sesuai kontrak kinerja, meningkatkan indeks kompetitif pembangkit dalam prioritas *dispatch* beban, dan menurunkan BPP komponen C.

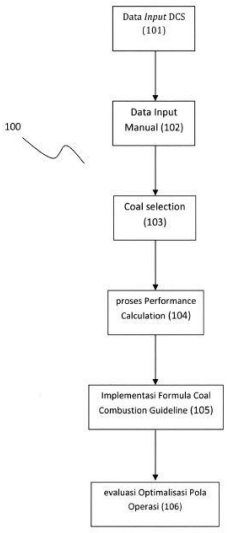

Gambar 1

(20) RI Permohonan Paten

(19) ID **(11) No Pengumuman : 2020/00130** **(13) A**

(51) I.P.C : Int.Cl./

(21) No. Permohonan Paten : P00201805084

(22) Tanggal Penerimaan Permohonan Paten :
12 Juli 2018

(30) Data Prioritas :
(31) Nomor (32) Tanggal (33) Negara

(43) Tanggal Pengumuman Paten :
17 Januari 2020

(71) Nama dan Alamat yang Mengajukan Permohonan Paten :
PT PJB Unit PJB Academy
Jl. Jemursari 185 Surabaya, Jawa Timur 60237

(72) Nama Inventor :
Bayu Nugroho, ST, ID
Prihastomo Triaji, ST, ID
Zainal Asikin, S.ST, ID

(74) Nama dan Alamat Konsultan Paten :

(54) Judul Invensi : METODA PROTEKSI TURBIN TRIP TINTUK SITUASI DARURAT PADA PEMBANGKIT LISTRIK TENAGA UAP

(57) Abstrak :

Invensi ini berupa suatu metoda proteksi turbin trip untuk situasi darurat pada pembangkit listrik tenaga uap, khususnya berupa suatu metoda untuk sistem proteksi *emergency oil preassure* pada PLTU untuk proteksi turbin trip pada kondisi darurat dan saat *pressure switch* mengalami kegagalan operasi sehingga dapat meningkatkan kehandalan PLTU dan menyediakan sistem proteksi yang mudah dan aman dalam proses pemeliharaannya. Metoda proteksi turbin trip pada kondisi darurat pada PLTU dengan tahapan terdiri dari melakukan redesain sistem proteksi e*mergency oil pressure low eksisting non-* redundan menjadi redundan 2/3, dengan menambahkan *pressure switch* menjadi 3 buah dan dipasang secara paralel pada satu *tapping point,* mengintegrasikan ketiga *pressure switch* tersebut dengan *logic* redundan 2/3 yang ada di sistem kontrol turbin.

(20) RI Permohonan Paten

(19) ID **(11) No Pengumuman : 2020/00131** **(13) A**

(51) I.P.C : Int.Cl.2017.01/A 61K 8/9789(20170101), A 61K 8/04(2006.01)

(21) No. Permohonan Paten : P00201805085

(22) Tanggal Penerimaan Permohonan Paten :
12 Juli 2018

(30) Data Prioritas :
(31) Nomor (32) Tanggal (33) Negara

(43) Tanggal Pengumuman Paten :
17 Januari 2020

(71) Nama dan Alamat yang Mengajukan Permohonan Paten :
LPPM-Universitas Negeri Surabaya
Kampus UNESA, Jl. Lidah Wetan, Surabaya

(72) Nama Inventor :
Prof. Dr. Titik Taufikurohmah, M. Si., ID
Uli Hasiyana Lumban Gaol, ID

(74) Nama dan Alamat Konsultan Paten :

(54) Judul Invensi : PROSES PEMBUATAN DAY CREAM BERBAHAN AKTIF EKSTRAK KACANG KEDELAI (GLYCINE MAX) DALAM BENTUK NANOMATERIAL

(57) Abstrak :

Invensi ini berhubungan dengan penggunakan bahan aktif ekstrak kacang kedelai dalam bentuk nanomaterial untuk meningkatkan aktivitasnya dalam sediaan krem pagi (day cream) meliputi langkah-langkah sebagai berikut:

a. Fase minyak terdiri dari STA (60 gram), Lexemul CS-20 (20 gram), Beeswax (20 gram), Laurex (20 gram), Olive Oil (5 cc), Dimethicone (5 cc), Methyl paraben (2 gram), Propyl paraben (0,5 gram), pemutih (10 gram), BHT (0,2 gram).

b. Pada formulasi krim ekstrak kacang kedelai dibuat menjadi material nano dengan diinteraksikan dengan Polivinil Pirolidon (PPV) sampai ekstrak tidak mengendap lagi dan masuk dalam fase koloidal.

c. Bahan - bahan pada fase minyak dilebur di atas penangas air hingga semua bahan melebur menjadi satu. Pada wadah kedua, bahan - bahan pada fase air dipanaskan dengan penangas air lainnya. Bahan - bahan pada fase minyak yang telah melebur dimasukkan ke dalam fase air, diaduk, kemudian ditambahkan dengan emulsifier sebagai jembatan antara fase minyak dengan fase air, dan diaduk kembali.

d. Setelah emulsifier ditambahkan, penangas air dimatikan namun terus diaduk. Selanjutnya pada suhu sekitar 45°C ditambahkan komponen aktif (ekstrak kacang hijau yang sudah dalam bentuk nanomaterial) serta parfum dan terus diaduk hingga diperoleh produk krim wajah.

(20) RI Permohonan Paten

(19) ID **(11) No Pengumuman : 2020/00134** **(13) A**

(51) I.P.C : Int.Cl./

(21) No. Permohonan Paten : P00201805088

(22) Tanggal Penerimaan Permohonan Paten :
12 Juli 2018

(30) Data Prioritas :
(31) Nomor (32) Tanggal (33) Negara

(43) Tanggal Pengumuman Paten :
17 Januari 2020

(71) Nama dan Alamat yang Mengajukan Permohonan Paten :
LPPM-Universitas Negeri Surabaya
Kampus UNESA, Jl. Lidah Wetan Surabaya

(72) Nama Inventor :
Prof. Dr. Titik Taufikurohmah, M. Si., ID
Sanny Murti Vinandari, ID

(74) Nama dan Alamat Konsultan Paten :

(54) Judul Invensi : PROSES PEMBUATAN NIGHT CREAM DARI NANOGOLD DAN EKSTRAK KULIT BUAH KOPI SERTA PENGGUNAANYA SEBAGAI ANTIOKSIDAN

(57) Abstrak :

Invensi ini berhubungan dengan pemakaian bahan aktif kulit buah kopi dalam bentuk nano material untuk meningkatkan aktivitas antioksidan dalam sediaan night cream, adapun langkah-langkah sebagai berikut :

a. Kulit buah kopi dihancurkan dengan penumbukan.

b. Kulit buah kopi dengan ukuran kecil-kecil direndam dengan air sebanyak 1,5 liter dan dibiarkan selama 24 jam pada suhu kamar.

c. Kulit buah kopi yang telah direndam, disaring menggunakan kertas Whatman no 41 ke dalam wadah bersih sehingga diperoleh filtrat dan residu. Filtrate yang dihasilkan kemudian dilakukan pemisahan dengan menggunakan sentrifuge.

d. Ekstrak kulit buah kopi yang merupakan senyawa antioksidan atau antiaging dimasukkan dalam basic cream, yaitu dengan cara menambahkan komponen aktif (ekstrak kulit buah kopi yang sudah dalam bentuk nanomaterial) serta parfum sehingga dihasilkan produk krim wajah jenis night cream

Dengan proses perwujudan invensi ini aktivitas antioksidan dalam sediaan night cream dengan penambahan bahan aktif kulit buah kopi dalam bentuk nano material meningkat 1,5X dibandingkan aktivitas antioksidan dalam sediaan night cream tanpa menggunakan material pendukung kulit buah kopi.

(20) RI Permohonan Paten

(19) ID **(11) No Pengumuman : 2020/00135** **(13) A**

(51) I.P.C : Int.Cl./

(21) No. Permohonan Paten : P00201805091

(22) Tanggal Penerimaan Permohonan Paten :
12 Juli 2018

(30) Data Prioritas :
(31) Nomor (32) Tanggal (33) Negara

(43) Tanggal Pengumuman Paten :
17 Januari 2020

(71) Nama dan Alamat yang Mengajukan Permohonan Paten :
LPPM-Universitas Negeri Surabaya
Kampus UNESA, Jl. Lidah Wetan Surabaya

(72) Nama Inventor :
Prof. Dr. Titik Taufikurohmah, M. Si, ID
Bagus Setiawan Yodhi Saputra, ID

(74) Nama dan Alamat Konsultan Paten :

(54) Judul Invensi : PROSES PEMBUATAN LULUR KRIM DARI BUBUK KAKAO DIKOMBINASIKAN DENGAN MADU DAN SUSU BUBUK

(57) Abstrak :

Invensi ini menghasilkan suatu pemilihan bahan yang tepat dalam pembuatan lulur krim dengan fungsi utama sebagai pelembab dan pencerah kulit secara alamiah. Lebih tepat bahwa invensi ini menghasilkan pemilihan bahan dan menghasilkan proses pembuatan lulur krim. Pemilihan material biji kakao 315% ini dipandang sangat tepat biji kakao 3,5% sangat berguna untuk mengangkat sel kulit mati sehingga sangat cocok untuk pembuatan lulur krim. Ada pun langkah-langkah yang dilakukan sebagai berikut. menyediakan dua fase yaitu fase air dan fase minyak. Fase minyak terdiri atas lemak kakao 114%1 minyak zaitun 10%1 cetyl alkohol 1%, asam stearat 3%, propil paraben 0,1% dan fase air terdiri dari propilen glikol 10%, metil paraben 0,1% dan akuades hingga 100%. Fase minyak dipanaskan pada suhu 70°C, Di tambahkan propil paraben dan didinginkan hingga suhu 60°C, Dilakukan penambahan novemmer 1,9%. Fase air juga dipanaskan pada suhu 70°C, Ditambahkan propilen glikol dan metil paraben. Pencampuran dilakukan dengan cara fase air dituang ke dalam fase minyak dan dicampur dengan kecepatan lambat. Setelah terbentuk lulur krim lalu ditambahkan tepung, susu bubuk, madu dan bubuk kakao 3,5%.Hasil sintesis berupa biji kakao sebagai material antioksidan digunakan sebagai pelembab kulit serta dapat menghaluskan dan mempercerah kulit basic sediaan lulur krim.

(20) RI Permohonan Paten

(19) ID **(11) No Pengumuman : 2020/00136** **(13) A**

(51) I.P.C : Int.Cl.2017.01/A 61Q 1/04(2006.01)

(21) No. Permohonan Paten : P00201805092

(22) Tanggal Penerimaan Permohonan Paten :
12 Juli 2018

(30) Data Prioritas :
(31) Nomor (32) Tanggal (33) Negara

(43) Tanggal Pengumuman Paten :
17 Januari 2020

(71) Nama dan Alamat yang Mengajukan Permohonan Paten :
LPPM-Universitas Negeri Surabaya
Kampus UNESA, Jl. Ketintang Surabaya

(72) Nama Inventor :
Prof. Dr. Titik Taufikurohmah, M. Si., ID
Rima Anggun Juwitasari , ID

(74) Nama dan Alamat Konsultan Paten :

(54) Judul Invensi : PEMBUATAN LIPSTIK MENGGUNAKAN EKSTRAK KULIT MANGGIS (GARCINIA MANGOSTANA L.) SEBAGAI PEWARNA LIPSTIK

(57) Abstrak :

Invensi ini berhubungan dengan pemakaian pewarna kimia. Pewarna kimia yang digantikan dengan pewarna alami yang dibuat dari kulit manggis, adapun langkah-langkah sebagal berikut :

a. Kulit manggis dibersihkan dari kotoran lalu ditimbang,lalu kulit manggis dihaluskan dengan menggunakan lumpang dan ditimbang lalu sampel siap untuk diekstraksi.

b. Kulit manggis yang telah dihaluskan dengan lumpang lalu dimaserasi dengan 1,5 liter etanol 96% yang telah dicampur dengan 30 g asam sitrat ditutup dan dibiarkan selama 5 hari terlindung dari cahaya sambil sering diaduk.

c. Selanjutnya kulit manggis disaring dengan kain kasa, filtrat di tamping.

d. Filtrat pertama kemudian ampas dimaserasi kembali etanol 96% yang telah dicampur dengan 10 g asam sebanyak 0,5 liter, selama 2 hari. Kemudian disaring kain kasa.

e. Hasil yang diperoleh di campur dengan filtrat pertama lalu diuapkan dengan bantuan alat rotary evaporator pada temperature ± 50oC, kemudian di Freeze dryng menggunakan alat freeze dryer pada suhu -40oC.

Dengan proses perwujudan invensi ini pewarna kimia dapat digantikan dengan pewarna alami dari ekstrak kulit manggis yang memiiiki kandungan antioksida tinggi.

(20) RI Permohonan Paten

(19) ID **(11) No Pengumuman : 2020/00137** **(13) A**

(51) I.P.C : Int.Cl./

(21) No. Permohonan Paten : P00201805094

(22) Tanggal Penerimaan Permohonan Paten :
12 Juli 2018

(30) Data Prioritas :
(31) Nomor (32) Tanggal (33) Negara

(43) Tanggal Pengumuman Paten :
17 Januari 2020

(71) Nama dan Alamat yang Mengajukan Permohonan Paten :
LPPM-Universitas Negeri Surabaya
Kampus UNESA, Jl. Lidah Wetan Surabaya

(72) Nama Inventor :
Prof. Dr. Titik Taufikurohmah, M. Si., ID
Denti Suastika Sari, ID

(74) Nama dan Alamat Konsultan Paten :

(54) Judul Invensi : PENGGUNAAN NANOEMULSI EKSTRAK JERUK NIPIS (CITRUS AURANTIFOLIA S.) SEBAGAI BAHAN AKTIF PEMBUATAN WHITENING CREAM

(57) Abstrak :

Invensi ini berhubungan dengan penggunaan nanoemulsi ekstrak jeruk nipis *(Citrus aurantifolia s.)* untuk meningkatkan aktivitasnya dalam sediaan whitening cream, adapun langkah-langkahnya sebagai berikut: a. Proses pembuatan krim wajah diawali dengan melakukan penimbangan bahan-bahan yang akan digunakan pada pembuatan krim wajah, seperti Lexemul AS sebanyak 80-100 gram sebagai agen pengemulsi, MPG sebanyak 40 cc, Dimethicone sebanyak 2,5 cc, Methyl dan Propyl Paraben masing-masing sebnyak 2 gram, Aquades sebanyak 750 cc serta AHA concentrate sebanyak 20-100 cc. b. mencapai suhu 45°C ditambahkan komponen aktif (ekstrak jeruk nipis yang sudah dalam bentuk nanoemulsi) serta parfum dan tetap terus di mixer hingga dihasilkan produk krim wajah. Dengan proses perwujudan invensi ini, aktivitas antioksidan nanoemulsi ekstrak jeruk nipis yang dihasilkan dapat menghambat aktivitas oksidasi radikal 50%. Flavonoid yang kehilangan atom hydrogen akan mengalami resonansi dan radikal bebas yang telah stabil menjadi berhenti bereaksi sehingga tidak merusak lipid, protein atau DNA. Oleh karena itu, whitening cream dengan kandungan nanoemulsi ekstrak jeruk nipis dapat membantu mencerahkan kulit wajah serta menjaga kesehatan kulit wajah supaya terhindar dari dampak negative terpapar radikal bebas.

(20) RI Permohonan Paten

(19) ID **(11) No Pengumuman : 2020/00138** **(13) A**

(51) I.P.C : Int.Cl./

(21) No. Permohonan Paten : P00201805095

(22) Tanggal Penerimaan Permohonan Paten :
12 Juli 2018

(30) Data Prioritas :
(31) Nomor (32) Tanggal (33) Negara

(43) Tanggal Pengumuman Paten :
17 Januari 2020

(71) Nama dan Alamat yang Mengajukan Permohonan Paten :
LPPM-Universitas Negeri Surabaya
Kampus UNESA, Jl. Lidah Wetan Surabaya

(72) Nama Inventor :
Prof. Dr. Titik Taufikurohmah, M. Si., ID
Deby Nur Aini , ID

(74) Nama dan Alamat Konsultan Paten :

(54) Judul Invensi : PROSES PEMBUATAN KRIM MALAM DARI NANOGOLD DAN EKSTRAK DAUN KELOR SERTA PENGGUNAANYA DALAM PEMBUATAN KOSMETIK ANTIAGING

(57) Abstrak :

Invensi ini berhubungan dengan proses pembuatan krim malam dari nanogold dengan penggunaan ekstrak daun kelor sebagai senyawa antioksidan, adapun langkah-langkah sebagai berikut :

1. Pembuatan krim malam nanogold :

a. Mencampurkan Luxemul CS-20 & *Cosmo Wax* (basis *cream)*; MPG, glycerin, dimethicone & olive oil (pelembab); nipagin & nipasol (pengawet anti bakteri dan jamur); M BHT (anti tengik); dan nanogold.

b. Semua bahan diatas diaduk sampai tercampur rata, mengental, dan terbentuk emulsi.

c. Penambahan bahan aktif dan asam-asam dilakukan pada tahap akhir saat krim hampir jadi

2. Pembuatan ekstrak daun kelor :

a. Pembutan ekstrak daun kelor dimulai dengan mencampurkan simplisia (serbuk) daun kelor dengan pelarutnya berupa air dengan perbandingan sebesar 1:6.

b. Serbuk simplisia direndam dalam pelarut selama 72 jam pada suhu kamar. Kemudian di saring hingga menghasilkan filtrat dan residu.

c. Residu hasil penyaringan di campurkan kembali dengan 500 mL air selama 24 jam.

d. Kemudian larutan dipekatkan dengan *vacuum rotary evaporator* pada suhu 60°C dan diuapkan pada *waterbath* hingga ekstrak kental.

(20) RI Permohonan Paten

(19) ID **(11) No Pengumuman : 2020/00139** **(13) A**

(51) I.P.C : Int.Cl./

(21) No. Permohonan Paten : P00201805096

(22) Tanggal Penerimaan Permohonan Paten :
12 Juli 2018

(30) Data Prioritas :
(31) Nomor (32) Tanggal (33) Negara

(43) Tanggal Pengumuman Paten :
17 Januari 2020

(71) Nama dan Alamat yang Mengajukan Permohonan Paten :
LPPM-Universitas Negeri Surabaya
Kampus UNESA, Jl. Lidah Wetan Surabaya

(72) Nama Inventor :
Prof. Dr. Titik Taufikurohmah, M. Si, ID
Nanik Mardiana , ID

(74) Nama dan Alamat Konsultan Paten :

(54) Judul Invensi : PROSES PEMBUATAN DAY CREAM DARI BAHAN AKTIF EKSTRAK DAUN PEPAYA SEBAGAI PRODUK ANTI JERAWAT

(57) Abstrak :

Invensi ini berhubungan dengan pemakaian ekstrak daun pepaya kosmetik Day Cream. Kandungan alkaloid karpain dan senyawa flavonoid lainnya berperan menghambat pertumbuhan. Ekstrak daun pepaya dibentuk dalam nano material.Adapun langkah pembuatan day cream sebagai berikut.

a. Ekstrak daun pepaya dilakukan sortasi basah, pencucian, pengecilan ukuran, pengeringan dan sortasi kering. Selanjutnya, dimaserasi menggunakan pelarut 96%. Ekstrak cair yang didapat dipekatkan dengan *vacuum rotary evaporator.* Ekstrak kental daun pepaya digunakan sebagai bahan aktif dalam formulasi day cream selanjutnya ekstrak daun pepaya dibuat menjadi material nano dengan diinteraksikan polivinil pirolidon (PPV).

b. Pembuatan day cream dengan bahan fase minyak dan air. Nanomaterial yang mengandung ekstrak daun pepaya sebagai fasa air dicampurkan ke dalam bahan pembuatan cream.

(20) RI Permohonan Paten

(19) ID **(11) No Pengumuman : 2020/00140** **(13) A**

(51) I.P.C : Int.Cl.2017.01/A 61Q 19/00(2006.01)

(21) No. Permohonan Paten : P00201805097

(22) Tanggal Penerimaan Permohonan Paten :
12 Juli 2018

(30) Data Prioritas :
(31) Nomor (32) Tanggal (33) Negara

(43) Tanggal Pengumuman Paten :
17 Januari 2020

(71) Nama dan Alamat yang Mengajukan Permohonan Paten :
LPPM-Universitas Negeri Surabaya
Kampus UNESA, Jl. Lidah Wetan Surabaya

(72) Nama Inventor :
Prof. Titik Taufikurohmah, M. Si, ID
Muslela Qona'atun, ID

(74) Nama dan Alamat Konsultan Paten :

(54) Judul Invensi : METODE PEMBUATAN MASKER DARI EKSTRAK KULIT BUAH DELIMA UNTUK MENJAGA KESEHATAN KULIT WAJAH

(57) Abstrak :

Invensi ini berhubungan dengan pemakaian ekstrak kulit buah delima yang dipadukan dengan jintan hitam, bubuk coklat, dan madu dalam pembuatan masker wajah untuk menjaga kesehatan kulit yang meliputi anti hiperpigmentasi, anti penuaan, menghilangkan jerawat dan kulit kemerahan, dan juga sebagai pelembab alami bagi kulit.Kulit buah delima (*Punica granatum L.*) merupakan salah satu tanaman yang mempunyai aktivitas antihiperpigmentasi. Kulit buah delima memiliki manfaat yang tidak kalah dari buah delima. Kulit buah delima kaya akan antioksidan, vitamin A dan B yang dapat membuat kulit tampak awet muda, cerah dan ampuh mencegah jerawat. Kulit buah delima mengandung senyawa-senyawa polifenol seperti asam elegat dan asam galat yang memiliki aktivitas sebagai inhibitor enzim tirosinase, dan juga punicalagin adalah ellagitanin yang ditemukan pada delima. Asam elegat memiliki afinitas terhadap tembaga pada *active site* dari tirosinase dan menghambat aktivitasnya.Masker wajah ini dibuat dalam bentuk pasta sehingga mempermudah dalam penggunaannya. Kulit buah delima diambil dalam bentuk sarinya yang dibuat dalam bentuk bubuk halus yang kemudian dipadukan dengan bahan lain berupa jintan hitam, bubuk coklat dan madu.

(20) RI Permohonan Paten

(19) ID **(11) No Pengumuman : 2020/00101** **(13) A**

(51) I.P.C : Int.Cl./

(21) No. Permohonan Paten : P00201805099

(22) Tanggal Penerimaan Permohonan Paten :
12 Juli 2018

(30) Data Prioritas :
(31) Nomor (32) Tanggal (33) Negara

(43) Tanggal Pengumuman Paten :
17 Januari 2020

(71) Nama dan Alamat yang Mengajukan Permohonan Paten :
LPPM-Universitas Negeri Surabaya
Kampus UNESA, Jl. Lidah Wetan Surabaya

(72) Nama Inventor :
Prof. Dr. Titik Taufikurohmah, M. Si, ID
Fawzia Aulia Praptiwi, ID

(74) Nama dan Alamat Konsultan Paten :

(54) Judul Invensi : PROSES PEMBUATAN NIGHT CREAM DENGAN CAMPURAN EKSTRAK DAUN SELEDRI JEPANG ATAU ASHITABA SEBAGAI LIGHTENING SKIN

(57) Abstrak :

Invensi ini berhubungan dengan pemakaian bahan aktif daun *Ashitaba* dalam bentuk nano material untuk meningkatkan aktivitas antioksidan dalam sediaan night cream, adapun langkah-langkah sebagai berikut :

a. Daun *Ashitaba* dirajang dan dijemur dibawah sinar matahari sampai mengering untuk mengurangi kadar airnya.

b. Simplisia daun *Ashitaba* yang sudah kering kemudian ditimbang. Hasil penimbangan daun sebanyak 60 gram kemudian diblender hingga membentuk serbuk.

c. Simplisia serbuk dimaserasi menggunakan pelarut air. Maserasi dilakukan selama 4 hari dengan menggunakan botol cokelat. Serbuk simplisia dipisahkn dengan pelarutnya dengan menggunakan kain, sehingga diperoleh ekstrak cair.

d. Ekstrak cair kemudian diuapkan pelarutnya menggunakan alat *rotary evaporator*. Selama proses penguapan suhu alat harus tetap terjaga agar zat aktif tidak ikut menguap/rusak.

e. Hasil dari proses penguapan didapatkan ekstrak pekat. Ekstrak pekat tersebut dikentalkan dengan menggunakan metode *freeze drying*.

f. Ekstrak pekat yang diperoleh dibagi dalam 3 buah botol cokelat untuk keperluan proses *freeze drying*.

Dengan proses perwujudan invensi ini aktivitas antioksidan dalam sediaan night cream dengan penambahan bahan aktif daun *Ashitaba* dalam bentuk nano material meningkat 1,5X dibandingkan aktivitas antioksidan dalam sediaan night cream tanpa menggunakan material pendukung daun *Ashitaba*.

(20) RI Permohonan Paten

(19) ID **(11) No Pengumuman : 2020/00102** **(13) A**

(51) I.P.C : Int.Cl./

(21) No. Permohonan Paten : P00201805101

(22) Tanggal Penerimaan Permohonan Paten :
12 Juli 2018

(30) Data Prioritas :
(31) Nomor (32) Tanggal (33) Negara

(43) Tanggal Pengumuman Paten :
17 Januari 2020

(71) Nama dan Alamat yang Mengajukan Permohonan Paten :
LPPM-Universitas Negeri Surabaya
Kampus UNESA, Jl. Lidah Wetan Surabaya

(72) Nama Inventor :
Prof. Dr. Titik Taufikurohmah, M. Si, ID
Ellen Cristy Ruku, ID

(74) Nama dan Alamat Konsultan Paten :

(54) Judul Invensi : PROSES PEMBUATAN ANTI-AGING MOISTURIZING CREAM BERBAHAN AKTIF EKSTRAK KULIT BUAH MANGGIS (GARCINA MAGOSTANA L.)

(57) Abstrak :

Invensi ini menghasilkan suatu pemilihan bahan atau material yang tepat dan proses yang menghasilkan material nano untuk meningkatkan kinerja bahan aktif kulit buah manggis *(Garcina magostana L.)* dalam pembuatan kosmetik.

Metode penggunakan bahan aktif kulit buah manggis *(Garcina magosta L.)*dalam pembuatan kosmetik ini meliputi langkah-langkah sebagai berikut :

a. Langkah pertama yang dilakukaan yaitu melakukan penimbangan bahan-bahan yang akan digunakan pada pembuatan krim wajah.

b. Kurang lebih 50 mg ekstrak kulit buah manggis yang telah dikeringkan dihaluskan dengan cara diblender, lalu dilarutkan dalam 50 mL air dan disaring, lalu diambil sarinya.

c. Krim dibuat dengan metode pencampuran dua fase, yaitu fase minyak dengan fase air dengan tipe fase air yang dituang kedalam fase minyak (a/m).

d. Fase minyak terdiri dari Vaselin 15%, Lanolin 13%, Dimeticon 10%, Asam Stearat 10%, Span 60 10%, Nipasol 0,05%

e. Fase air terdiri dari Tween 80 10%, Propilenglikol 8%, Gliserin 10%, Aquades 100%.

(20) RI Permohonan Paten

(19) ID **(11) No Pengumuman : 2020/00103** **(13) A**

(51) I.P.C : Int.Cl.2017.01/A 61Q 19/02(2006.01)

(21) No. Permohonan Paten : P00201805102

(22) Tanggal Penerimaan Permohonan Paten :
12 Juli 2018

(30) Data Prioritas :
(31) Nomor (32) Tanggal (33) Negara

(43) Tanggal Pengumuman Paten :
17 Januari 2020

(71) Nama dan Alamat yang Mengajukan Permohonan Paten :
LPPM-Universitas Negeri Surabaya
Kampus UNESA, Jl. Lidah Wetan Surabaya

(72) Nama Inventor :
Prof. Dr. Titik Taufikurohmah, M. Si., ID
Ellyana firdus., ID

(74) Nama dan Alamat Konsultan Paten :

(54) Judul Invensi : PENGGUNAAN NANOEMULSI EKSTRAK TEMULAWAK DALAM WHITENING CREAM UNTUK MENCERAHKAN, MENGHALUSKAN SERTA MENGENCANGKAN KULIT WAJAH

(57) Abstrak :

Invensi ini berhubungan dengan Penggunaan Nanoemulsi Ekstrak Temulawak dalam Whitening Cream untuk Mencerahkan, Menghaluskan serta Mengencangkan Kulit Wajah. Nanemulsi ekstrak temulawak dimasukkan kedalam sediaan cream untuk menghasilkan whitening cream. Adapun langkah-langkah yang dilakukan sebagai berikut. Eksraksi diawali dengan pemisahan lemak yang terdapat dalam rimpang temulawak dengan air yang dibuat dengan menghaluskan setiap 1 gram rimpang dengan 8 ml aquades. Selanjutnya reaksi dibiarkan dalam ruang terbuka hingga 24 jam dan terdapat endapan residu. Larutan yang telah direndam, disaring menggunakan kertas Whatman no 41 ke dalam wadah bersih sehingga diperoleh filtrat dan residu. Kemudian membuat sediaaan cream dngan menimbang bahan sedian kosmetik, mencampurkan bahan Lexemul AS, Dimethicone, Methyl dan Propyl Paraben kedalam wadah A dan dilelehkan. Kemudian memanaskan aqudes hingga suhu 50°C dan dimasukkan filtrate ekstrak rimpang temulawak yang telah disiapkan di awal. Setelah mencapai suhu 70°C masukkan pada wadah A yang sudah diberi MPG. Masukkan sedikit demi sedikit sambil diaduk hingga cream mengental.

Dengan proses perwujudan invensi ini, aktivitas antioksidan nanoemulsi ekstrak temulawak yang dihasilkan dapat memperbaiki kolagen pada kulit wajah, menormalkannya kembali sehingga nanoemulsi ekstrak temulawak meningkatkan fungsi bahan yang terdapat pada sediaan whitening cream.

(20) RI Permohonan Paten

(19) ID **(11) No Pengumuman : 2020/00104** **(13) A**

(51) I.P.C : Int.Cl./

(21) No. Permohonan Paten : P00201805103

(22) Tanggal Penerimaan Permohonan Paten :
12 Juli 2018

(30) Data Prioritas :
(31) Nomor (32) Tanggal (33) Negara

(43) Tanggal Pengumuman Paten :
17 Januari 2020

(71) Nama dan Alamat yang Mengajukan Permohonan Paten :
LPPM-Universitas Negeri Surabaya
Kampus UNESA, Jl. Lidah Wetan Surabaya

(72) Nama Inventor :
Prof. Dr. Titik Taufikurohmah, M. Si, ID
Dewi Aisyah, ID

(74) Nama dan Alamat Konsultan Paten :

(54) Judul Invensi : PROSES PEMBUATAN MOSTURISING CREAM BERBAHAN AKTIF EKSTRAK BIJI KAKAO (THEOBROMA CACAO L) DALAM KOMBINASI MADU LEBAH

(57) Abstrak :

Invensi ini berhubungan dengan pemakaian ekstrak biji kakao kombinasi madu untuk meningkatkan aktivitasnya dalam sediaan mosturising creem, adapun langkah-langkah sebagai berikut :

1. Material yang digunakan dalam moistuising cream ini adalah ekstrak biji kakao dalam bentuk nanomaterial menggunakan PPV sebagai emulsifier.
2. Formula dan proses pembuatan produk krim dibagi ke dalam dua fase yaitu fase minyak dan fase air dengan tipe fase minyak yang dituang ke dalam fase air (m/a).
3. Fase minyak terdiri dari gliserin 1,95%; lemak kakao 2,925%;

minyak zaitun 0,585%; asam stearate 1,95%; cetil alcohol 0,977%; dan propil paraben 0,02%. Fase air terdiri dari metil paraben 0,176%; propilen glikol 4,875%; aquadest 82,41%. Konsentrasi ekstrak biji kakao : madu lebah pada formula krim A adalah 2,34%: 1,56% dan pada formula krim B adalah ekstrak biji kakao dibuat menjadi material nano dengan di interaksikan polivinil pirolidon (PVP) sampai ekstrak tidak mengendap lagi dan masuk dalam fasa koloidal : madu lebah adalah 1,56% : 2,34%.

4. Ditambahkan komponen aktif (ekstrak biji kakao yang sudah dalam bentuk nanomaterial dan madu lebah) serta parfum dan tetap terus di mixer hingga dihasilkan produk krim wajah.

(20) RI Permohonan Paten

(19) ID **(11) No Pengumuman : 2020/00105** **(13) A**

(51) I.P.C : Int.Cl.2017.01/A 47B 5/04(2006.01)

(21) No. Permohonan Paten : P00201805104

(22) Tanggal Penerimaan Permohonan Paten :
12 Juli 2018

(30) Data Prioritas :
(31) Nomor (32) Tanggal (33) Negara

(43) Tanggal Pengumuman Paten :
17 Januari 2020

(71) Nama dan Alamat yang Mengajukan Permohonan Paten :
LPPM-Universitas Negeri Surabaya
Kampus UNESA, Jl. Lidah Wetan Surabaya

(72) Nama Inventor :
Dr. Titik Taufikurohmah, M. Si, ID
Devita Diah Aprilia, ID

(74) Nama dan Alamat Konsultan Paten :

(54) Judul Invensi : METODE EKSTRAKSI BETASIANIN DARI BUAH NAGA MERAH(HYLOCEREUS COSTARICENSIS) SEBAGAI ZAT WARNA ALAMI PADA SEDIAAN LIPSTIK

(57) Abstrak :

Invensi ini berhubungan dengan pemanfaatan buah naga dengan pengambilan ekstrak zat alami betasianin sebagai pengganti zat pewarna sintetis pada sediaan lipstik, adapun langkah-langkah sebagai berikut :

a. Sebanyak 1 kg buah naga dibersihkan lalu dipotong kecil-kecil dan dihancurkan dengan blender.Kemudian dimaserasi dengan 1,5 liter akuades dan ditambahkan asam askorbat 1% sampai pH 4.5. Kemudian ditutup dan dibiarkan selama 6 hari

b. Pemisahan residu dengan kertas saring sehingga didapatkan filtrate. Ampas yang tersisa kemudian dimasersi ulang. Hasil filtrat dicampur menjadi satu lalu dipekatkan pada 40°C dalam rotary evaporator selama 50 menit.Kemudian ekstrak kental disimpan dalam lemari pendingin pada temperature 4°C.

c. Leburkan cera alba, carnauba wax, minyak jarak, propel paraben, BHT dan esktrak buah naga di atas hot plate dengan suhu di bawah 50°C. Setelah melebur, campuran digerus sampai homogen. Campurkan Fase B ke dalam Fase A dan setelah melebur ditambahkan tween 80 dan minyak rosa, aduk hingga homogen dimasukkan ke dalam cetakan lipstik.

Dengan proses perwujudan invensi ini betasianin yang ada dalam lipstik akan menjaga keindahan warna bibir, kelembapan dan kesehatan bibir karena mengandung senyawa organik yang aman dan senyawa antioksidan yang cukup tinggi.

(20) RI Permohonan Paten

(19) ID **(11) No Pengumuman : 2020/00106** **(13) A**

(51) I.P.C : Int.Cl./

(21) No. Permohonan Paten : P00201805105

(22) Tanggal Penerimaan Permohonan Paten :
12 Juli 2018

(30) Data Prioritas :
(31) Nomor (32) Tanggal (33) Negara

(43) Tanggal Pengumuman Paten :
17 Januari 2020

(71) Nama dan Alamat yang Mengajukan Permohonan Paten :
LPPM-Universitas Negeri Surabaya
Kampus UNESA, Jl. Ketintang Surabaya

(72) Nama Inventor :
Prof. Dr. Titik Taufikurohmah,M. Si, ID
Hikma Wardani, ID

(74) Nama dan Alamat Konsultan Paten :

(54) Judul Invensi : METODE PEMBUATAN NANOGOLD MENGGUNAKAN MATRIKS GULA (SUKROSA) DAN PENGGUNAANNYA UNTUK MOISTURIZING CREAM DENGAN PENAMBAHAN EKSTRAK BELIMBING WULUH

(57) Abstrak :

Invensi ini berhubungan dengan pemakaian nanogold yang disintesis dengan material awal $HAuCl_4$, dengan matriks Gula (Sukrosa) dan agent pereduksi natrium sitrat yang penggunaannya untuk moisturizing cream dengan penambahan ekstrak belimbing wuluh. Nanogold dimasukkan kedalam moisturizing cream menghasilkan cream yang dapat memicu pertumbuhan kolagen yang baik untuk kulit. Adapun langkah-langkah yang dilakukan sebagai berikut. Pembuatan larutan induk $HAuCl_4$ dari lempeng emas murni dimana untuk tiap gr diperlukan aquaregia sebanyak 8 ml. Setelah larut dan bebas dari sisa asam larutan diencerkan menjadi 1000 ml untuk mendapatkan larutan $HAuCl_4$ 1000 ppm. Dilanjutkan dengan Sintesis Nanogold dengan material awal larutan $HAuCl_4$ dengan matriks Gula (Sukrosa) dan agent pereduksi berupa natrium sitrat. Dilanjutkan pembuatan moisturizing cream dengan penambahan ekstrak belimbing wuluh. Hasil sintesis berupa moisturizing cream denggan penambahan ekstrak belimbing wuluh dengan menggunakan nanogold sebagai material antioksidan digunakan untuk berbagai cream dan mampu sebagai anti bakteri penyebab tumbuhnya jerawat. Dengan proses perwujudan invensi ini, aktivitas antioksidan nanogold yang dihasilkan dapat memperbaiki kolagen penyusun rangka tubuh dan berbagai organ penting, menormalkan kembali berbagai fungsi faal tubuh sehingga nanogold meningkatkan fungsi nutrisi suplemen pangan dan khasiat berbagai cream.

(20) RI Permohonan Paten

(19) ID **(11) No Pengumuman : 2020/00110** **(13) A**

(51) I.P.C : Int.Cl./

(21) No. Permohonan Paten : P00201805106

(22) Tanggal Penerimaan Permohonan Paten :
12 Juli 2018

(30) Data Prioritas :
(31) Nomor (32) Tanggal (33) Negara

(43) Tanggal Pengumuman Paten :
17 Januari 2020

(71) Nama dan Alamat yang Mengajukan Permohonan Paten :
LPPM-Universitas Negeri Surabaya
Kampus UNESA, Jl. Lidah Wetan Surabaya

(72) Nama Inventor :
Prof. Dr. Titik Taufikurohmah, M. Si., ID
Arni Al Hikmah Putri, ID

(74) Nama dan Alamat Konsultan Paten :

(54) Judul Invensi : PROSES PEMBUATAN MOISTURIZING CREAM DENGAN PENAMBAHAN EKSTRAK KULIT JERUK NIPIS

(57) Abstrak :

Invensi ini berhubungan dengan pemakaian ekstrak kulit jeruk nipis dalam kosmetik moisturizing cream. Senyawa flavonoid yang terkandung dalam ekstrak kulit jeruk nipis dapat digunakan sebagai tabir surya, adapun langkah-langkah sebagai berikut :

a. Proses pembuatan moisturizing cream diawali dengan penimbangan bahan-bahan yang akan digunakan. Bahan-bahan tersebut terdiri dari fase minyak dan fase air.

b. Fase minyak terdiri dari gliserin 1,95%; lexemul CS 20 7,2%; laurex 1,27%; minyak zaitun 2,54%; eutanol g 2,54%; methyl paraben 0,17%. Fasa air terdiri dari MPG 1,69% dan akuades 81.08%, serta komposisi ekstrak kulit jeruk sebesar 1,56%.

c. Bahan-bahan untuk fase minyak dilelehkan pada penangas air pada suhu 70-75°C. Setelah meleleh, tuangkan fase minyak ke dalam fase air sedikit demi sedikit di dalam suatu wadah, kemudian diaduk terus menerus hingga mengental.

d. Setelah mengental dan suhu campuran menjadi turun (sekitar 45°C) , tambahkan komponen bahan aktif yaitu ekstrak kulit jeruk nipis, Provit B5, vitamin E, serta parfum sambil terus dilakukan pengadukan.

Dengan proses perwujudan invensi ini didapatkan sediaan moistrurizing cream yang juga dapat berperan sebagai tabir surya karena adanya penambahan dari ekstrak kulit jeruk nipis.

(20) RI Permohonan Paten

(19) ID **(11) No Pengumuman : 2020/00114** **(13) A**

(51) I.P.C : Int.Cl.2017.01/A 61K 127/00(2006.01), A 61K 36/31(2006.01), A 61P 31/04(2006.01)

(21) No. Permohonan Paten : P00201805107

(22) Tanggal Penerimaan Permohonan Paten :
12 Juli 2018

(30) Data Prioritas :
(31) Nomor (32) Tanggal (33) Negara

(43) Tanggal Pengumuman Paten :
17 Januari 2020

(71) Nama dan Alamat yang Mengajukan Permohonan Paten :
LPPM-Universitas Negeri Surabaya
Kampus UNESA, Jl. Lidah Wetan Surabaya

(72) Nama Inventor :
Prof. Dr. Titik Taufikurohmah,M.Si, ID
Aisyatur Rahmanah, ID

(74) Nama dan Alamat Konsultan Paten :

(54) Judul Invensi : PROSES PEMBUATAN NIGHT CREAM BERBAHAN AKTIF EKSTRAK DAUN PEPAYA SEBAGAI ANTI JERAWAT

(57) Abstrak :

Invensi ini berhubungan dengan pemakaian ekstrak daun papaya yang mengandung alkaloid karpain dan flavonoidu untuk meningkatkan aktivitasnya dalam menghambat bakteri *P. acnes* pada sediaan night cream, adapun langkah-langkah sebagai berikut:

a. Proses pembuatan krim wajah diawali dengan melakukan penimbangan bahan-bahan yang akan digunakan pada pembuatan krim wajah.

b. Pada proses pembuatan krim wajah, formula dasar yang digunakan adalah modifikasi dari formula dan proses pembuatan produk krim dibagi ke dalam dua fase yaitu fase minyak dan fase air dengan tipe fase minyak yang dituang ke dalam fase air (m/a).

c. Fase minyak terdiri dari gliserin 1,95%; minyak zaitun 0,585%; asam stearate 1,95%; cetil alcohol 10 0,977%; dan propil paraben 0,02%. Fase air terdiri dari metil paraben 0,176%; propilen glikol 4,875%; ekstrak daun papaya 2,648 aquadest 82,41%.

(20) RI Permohonan Paten

(19) ID **(11) No Pengumuman : 2020/00117** **(13) A**

(51) I.P.C : Int.Cl./

(21) No. Permohonan Paten : P00201805108

(22) Tanggal Penerimaan Permohonan Paten :
12 Juli 2018

(30) Data Prioritas :
(31) Nomor (32) Tanggal (33) Negara

(43) Tanggal Pengumuman Paten :
17 Januari 2020

(71) Nama dan Alamat yang Mengajukan Permohonan Paten :
LPPM-Universitas Negeri Surabaya
Kampus UNESA, Jl. Lidah Wetan Surabaya

(72) Nama Inventor :
Prof Dr. Titik Taufikurohmah, M. Si, ID
Reisma Trisnia Nuur Fadilah, ID

(74) Nama dan Alamat Konsultan Paten :

(54) Judul Invensi : PROSES PEMBUATAN WHITENING CREAM DARI BELIMBING WULUH (AVERRHOA BILIMBI L) DENGAN BAHAN AKTIF ASAM SITRAT SERTA PENGGUNAANNYA DALAM PEMBUATAN KOSMETIK

(57) Abstrak :

Invensi ini berhubungan dengan pemakaian ekstrat belimbing wuluh dengan bahan aktif asam sitrat dalam kosmetik whitening cream adapun langkah-langkah sebagai berikut :

a. Pembuatan ekstrak belimbing wuluh yang mengandung asam sitrat yaitu dengan cara perebusan, yaitu merebus 1 kg belimbing wuluh dalam 2 liter air dan dipanaskan sampai volume H dari volume semula. Kemudian disaring untuk memisahkan ekstrak dan ampasnya. Selanjutnya dibiarkan di suhu ruang kemudian ditambahkan ke sediaan kosmetik.

b. Pembuatan whitening cream dengan cara menimbang Lexemul AS = 100 gram, masuk wadah A. Kemudian ditambahkan Dimethicone 100 cps = 2,5 cc Methyl paraben = 2 gram, Propyl paraben = 1 gram. Semua bahan -bahan di wadah A dipanaskan sampai leleh. Memasukkan MPG = 40 cc, masuk wadah B + Aquadest panas = 500 cc, aduk sampai rata. Campurkan wadah A dengan wadah B aduk sampai terbentuk cream yang halus. Dan tambahkan Aquadest sisa = 250 cc , sedikit demi sedikit sambil diaduk sampai rata dan halus. Ketika cream sudah hangat tambahkan 20 ml ekstrak belimbing wuluh dan pewangi

(20) RI Permohonan Paten

(19) ID **(11) No Pengumuman : 2020/00132** **(13) A**

(51) I.P.C : Int.Cl./

(21) No. Permohonan Paten : P00201805110

(22) Tanggal Penerimaan Permohonan Paten :
12 Juli 2018

(30) Data Prioritas :
(31) Nomor (32) Tanggal (33) Negara

(43) Tanggal Pengumuman Paten :
17 Januari 2020

(71) Nama dan Alamat yang Mengajukan Permohonan Paten :
LPPM-Universitas Negeri Surabaya
Kampus UNESA, Jl. Lidah Wetan Surabaya

(72) Nama Inventor :
Prof. Dr. Titik Taufikurohmah, M. Si., ID
Rani Kurnia Ningsih, ID

(74) Nama dan Alamat Konsultan Paten :

(54) Judul Invensi : PROSES PEMBUATAN NANOPARTIKEL KITOSAN-EKSTRAK ALOE VERA SERTA PENGGUNAANNYA DALAM PEMBUATAN KRIM ANTI ACNE

(57) Abstrak :

Invensi ini berhubungan dengan penggunaan nanopartikel kitosan-ekstrak aloe vera sebagai bahan aktif dalam pembuatan krim anti acne. adapun langkah-langkah sebagai berikut :

a. Ekstraksi aloe vera dilakukan dengan memasukkan 12,5 gram daun lidah buaya (aloe vera) segar yang telah diblender dalam bejana, kemudian ditambahkan 165 mL air dan dibiarkan selama 5 hari sambil diaduk kemudian disaring.

b. Pembuatan pasta nanopartikel kitosan-ekstrak aloe vera dilakukan dengan cara menimbang 2 gram ekstrak aloe vera kemudian dimasukkan kedalam gelas kimia 100 mL, kemudian dilarutkan dalam 50 mL etanol : air (70:30) dan dicampurkan dengan 100 mL larutan kitosan 2% serta diencerkan dengan aquades hingga 1000 mL. Kemudian secara bertahap kedalam campuran tersebut ditambahkan 700 mL larutan Na-TPP 0,1 % sambil disertai pengadukan pada 12.500 rpm. Kemudian dilaukan sentrifugasi. Selanjutnya, untuk pembuatan bubuk nanopartikel kitosan-ekstrak aloe vera dilakukan dengan cara bubuk nanopartikel kitosan-ekstrak aloe vera dipreparasi dengan metode Freeze drying. Nanopartikel kitosan-ekstrak aloe vera yang merupakan senyawa aktif anti acne dimasukkan dalam basic cream (krim anti acne).

Dengan proses perwujudan invensi ini maka akan memberikan efek penyembuahan jerawat lebih baik karena memanfaatkan efek wound healing dari kitosan dan efek antibakteri dari aloe vera.

(20) RI Permohonan Paten

(19) ID **(11) No Pengumuman : 2020/00133** **(13) A**

(51) I.P.C : Int.Cl./

(21) No. Permohonan Paten : P00201805111

(22) Tanggal Penerimaan Permohonan Paten :
12 Juli 2018

(30) Data Prioritas :
(31) Nomor (32) Tanggal (33) Negara

(43) Tanggal Pengumuman Paten :
17 Januari 2020

(71) Nama dan Alamat yang Mengajukan Permohonan Paten :
LPPM-Universitas Negeri Surabaya
Kampus UNESA, Jl. Lidah Wetan Surabaya

(72) Nama Inventor :
Prof. Dr. Titik Taufikurohmah, M. Si, ID
Puji Rahayu, ID

(74) Nama dan Alamat Konsultan Paten :

(54) Judul Invensi : PROSES PEMBUATAN ANTIAGING BERBAHAN AKTIF EKSTRAK BIJI TREMBESI (SAMANEA SAMAN) SEBAGAI ANTIOKSIDAN PADA KULIT

(57) Abstrak :

Invensi ini berhubungan dengan pemakaian ekstrak biji trembesi dalam kosmetik antiaging. Adapun langkah-langkah pembuatan ekstrak biji trembesi sebagai berikut :

a. Biji trembesi dipisahkan dari kulitnya da n dikeringkan dibawah sinar matahari selama 5 hari dengan suhu ± 50°C sampai mencapai kadar air 7%.

b. Ekstraksi komponen aktif dari biji trembesi non fermentasi dilakukan dengan cara maserasi. Ekstraksi diawali dengan pemisahan lemak yang terdapat pada biji trembesi menggunakan air.

c. Sebanyak 1 kg biji trembesi dengan ukuran kecil- kecil direndam dengan air sebanyak 1,5 liter dan dibiarkan selama 24 jam pada suhu kamar.

d. Biji trembesi yang telah direndam, disaring menggunakan kertas Whatman no 41 ke dalam wadah bersih sehingga diperoleh filtrat dan residu.

Dengan proses perwujudan invensi ini, aktivitas antioksidan yang berpotensi sebagai pengatur keseimbangan radikal bebas yang bisa memperlambat proses penuaan.

(20) RI Permohonan Paten

(19) ID **(11) No Pengumuman : 2020/00107** **(13) A**

(51) I.P.C : Int.Cl.2017.01/A 61K 8/97(20170101), A 61K 9/06(2006.01), A 61Q 19/04(2006.01)

(21) No. Permohonan Paten : P00201805113

(22) Tanggal Penerimaan Permohonan Paten :
12 Juli 2018

(30) Data Prioritas :
(31) Nomor (32) Tanggal (33) Negara

(43) Tanggal Pengumuman Paten :
17 Januari 2020

(71) Nama dan Alamat yang Mengajukan Permohonan Paten :
LPPM-Universitas Negeri Surabaya
Kampus UNESA, 11. Raya Kampus Unesa,
Lidah Wetan Surabaya

(72) Nama Inventor :
Prof. Titik Taufikurohmah, M. Si, ID
Nurul Qurroti A'yuni, ID

(74) Nama dan Alamat Konsultan Paten :

(54) Judul Invensi : PROSES PEMBUATAN DAY CREAM BERBAHAN AKTIF EKSTRAK JINTAN HITAM

(57) Abstrak :

Invensi ini berhubungan dengan pemakaian minyak jintan hitam dalam kosmetik krem pagi. Adapun langkah-langkah sebagai berikut :

a. pembuatan krim wajah diawali dengan melakukan penimbangan bahan-bahan yang akan digunakan pada pembuatan krim pagi (day cream).

b. Pembuatan produk krim wajah dibagi menjadi dua fase yaitu fase minyak dan fase air dengan tipe fase minyak yang dituangkan ke dalam fase air(m/a).

c. Fase minyak yang terdiri dari Asam stearat,Lexemul CS-20, Beeswax, Laurex, Olive Oil, Demethicone 100 cps, Methyl Paraben, Propyl paraben, BHT, minyak jintan hitam. Fase air terdiri dari aquades,UV B, Emulgent T.

d. Fase minyak dan fase air merupakan variabel tetap (konstan, sedangkan komponen aktif yakni jintan hitam adlah variabel tidak tetap(perubah).

e. Bahan-nahan fase minyak dilebur diatas api hingga mencair

f. Setelah emulsi sudah mulai terbentuk ditambahkan komponen aktif (jintan hitam yang telah diekstraksi) serta parfum dan tetap terus dijaga proses pengadukan hingga dihasilkan krim wajah.

Dengan proses perwujudan invensi ini antioksian dan antiaging yang alami. Tidak adanya efek samping selama pemakaian jangka panjang.

(20) RI Permohonan Paten

(19) ID **(11) No Pengumuman : 2020/00108** **(13) A**

(51) I.P.C : Int.Cl.2017.01/A 61K 8/97(20170101), A 61K 9/06(2006.01), A 61Q 19/04(2006.01)

(21) No. Permohonan Paten : P00201805114

(22) Tanggal Penerimaan Permohonan Paten :
12 Juli 2018

(30) Data Prioritas :
(31) Nomor (32) Tanggal (33) Negara

(43) Tanggal Pengumuman Paten :
17 Januari 2020

(71) Nama dan Alamat yang Mengajukan Permohonan Paten :
LPPM-Universitas Negeri Surabaya
Kampus UNESA, Jl. Lidah Wetan Surabaya

(72) Nama Inventor :
Prof. Dr. Titik Taufikurohmah, M. Si, ID
Rinda Kumalaningtias, ID

(74) Nama dan Alamat Konsultan Paten :

(54) Judul Invensi : PROSES PEMBUATAN MOISTURIZING CREAM BERBAHAN AKTIF EKSTRAK DAUN PEPAYA (CARIACA PAPAYA L .)

(57) Abstrak :

Invensi ini berhubungan dengan pemakaian daun pepaya (Cariaca papaya L.) sebagai bahan aktif dalam moisturizing cream, adapun langkah-langkah sebagai berikut :

a. Ekstraksi daun pepaya dilakukan dengan menghaluskan daun pepaya air, dan diendapkan dalam wadah, kemudian didekantasi untuk diambil endapan tersebut dan dikeringkan menjadi ekstrak kering daun pepaya.

b. Pada pembuatan krim wajah terdapat dua fase, fase minyak yang terdiri dari asam stearat 3,93%; cetil alcohol 2,62%; dan oleumcocos 1,92% dan fase air yang terdiri dari triethanolamin 1,31%; gliserin 1,57%; metilparaben 0,26%; propil paraben 0,26%; dan aquadest 87,26%.

c. Bahan-bahan fase minyak dipanaskan sampai meleleh, sedangkan bahan-bahan fase air juga dipanaskan sampai meleleh. Keduanya dicampur dan ditambahkan emulsifier sambil diaduk.

d. Selanjutnya, ditambahkan bahan aktif ekstrak daun pepaya yang sudah dilarutkan dalam air, kemudian ditambahkan sisa aquades dan ditambahkan parfum, diaduk sampai homogen dan menghasilkan moisturizing cream.

Dengan proses perwujudan invensi ini aktivitas antioksidan dalam daun pepaya dapat dimanfaatkan untuk memperbaiki sel-sel kulit yang rusak akibat radikal bebas dan menangkal radikal bebas.

(20) RI Permohonan Paten

(19) ID **(11) No Pengumuman : 2020/00109** **(13) A**

(51) I.P.C : Int.Cl.2017.01/A 23J 3/16(2006.01), A 23J 1/14(2006.01)

(21) No. Permohonan Paten : P00201805117

(22) Tanggal Penerimaan Permohonan Paten :
12 Juli 2018

(30) Data Prioritas :
(31) Nomor (32) Tanggal (33) Negara

(43) Tanggal Pengumuman Paten :
17 Januari 2020

(71) Nama dan Alamat yang Mengajukan Permohonan Paten :
LPPM-Universitas Negeri Surabaya (Unesa)
Gedung Rekorat Kantor LPPM Lt. 6
Universitas Negeri Surabaya, Kampus Lidah Wetan

(72) Nama Inventor :
Mauren Gita Miranti, S. Pd., M. Pd., ID

(74) Nama dan Alamat Konsultan Paten :

(54) Judul Invensi : FORMULA PEMBUATAN SUSU NABATI BERBAHAN FILTRAT JAGUNG (ZEA MAYS L.) DENGAN PENAMBAHAN KEDELAI SEBAGAI MINUMAN SEHAT BERENERGI

(57) Abstrak :

Invensi ini berhubungan dengan formulasi pembuatan susu nabati berbahan filtrat jagung dengan tambahan filtrat kedelai sebagai minuman sehat berenergi. Sebagi bahan baku minuman ini, jagung adalah sumber energi yang tinggi namun rendah akan protein, sedangkan kedelai adalah sumber protein yang tinggi namun rendah karbohidrat. Sebagai material utama susu nabati minuman sehat berenergi, adapun langkah-langkah sebagai berikut:

a. Pembuatan filtrat jagung dengan mencuci bersih jagung kemudian memisahkan biji jagung dengan bonggolnya dengan cara dipipil, kemudian dikukus selama 10-15 meni dan dihaluskan dengan menggunakan blender, lalu disaring dengan penyaring nomer 60.

b. Pembuatan filrat kedelai dengan mencuci bersih kedelai lalu dikukus selama 15 menit, kemudian direndam dengan air jernih selama 12 jam, lalu kedelai di cuci kembali sambil diremas-remas agar kulit ari terkupas, lumatkan kedelai dengan menggunakan blender dan tambahkan air sedikit demi sedikit dengan perbandingan 1:2, kamudian saring filtrate yang dihasilkan dengan menggunakan penyaring nomer 60.

c. Proses pembuatan susu nabati dengan mencampurkan filtra jagung dan kedelai kemudian dicampur sampai homogen lalu ditambahkan gula pasir, CMC 0,8 g, natrium benzoat 0,5 g, aduk sampai sampai tercampur rata. Panaskan filtrat pada suhu 70°C selama 15 menit atau sampai permukaan filtrat sedikit mendidih, kemudian segera matikan pemanas. Selama pemanasan filtrat diaduk terus menerus, selain berguna untuk menghomogenkan bahan-bahan juga mencegah agar filtra tidak mendidih dan filtrat menjadi pecah

Hasil jadi filtrat jagung dengan penambahan kedelai sebagai susu nabati minuman sehat bernergi. Minuman dikatakan sehat karena mengandung zat gizi seperti prtoein, lemak, serat, dan vitamin A serta vitamin C. minuman dikatakan berenergi karena jagung memiliki nilai karbohidrat yang cukup tinggi, sedangkan karbohidrat adalah sumber energi bagi tubuh.

(20) RI Permohonan Paten

(19) ID **(11) No Pengumuman : 2020/00111** **(13) A**

(51) I.P.C : Int.Cl.2017.01/A 61K 36/28(2006.01), A 61K 9/00(2006.01), A 61P 17/00(2006.01)

(21) No. Permohonan Paten : P00201805118

(22) Tanggal Penerimaan Permohonan Paten :
12 Juli 2018

(30) Data Prioritas :
(31) Nomor (32) Tanggal (33) Negara

(43) Tanggal Pengumuman Paten :
17 Januari 2020

(71) Nama dan Alamat yang Mengajukan Permohonan Paten :
LPPM-Unive rsitas Negeri Surabaya
Kampus UNESA, J1. Ketintang Surabaya

(72) Nama Inventor :
Erra Ericha Safani, ID
Wanodya Ayu Chandradevi Kunharjito, ID
Alfiyan Lestari, ID
Erlix Rakhmad Purnama, M.Si, ID

(74) Nama dan Alamat Konsultan Paten :

(54) Judul Invensi : PROSES PEMBUATAN J-RAY: SHENG HONG JI (AGERATUM CONYZOIDES SPRAY)UNTUK TERAPI ULKUS DIABETIKUM

(57) Abstrak :

Invensi ini berhubungan dengan proses pembuatan spray dari daun *Ageratum conyzoides* untuk pemulihan ulkus (luka) diabetikum, adapun langkah-langkah sebagai berikut :

1. Pengambilan dan penyortiran daun *Ageratum conyzoides* dilakukan dengan mengambil daun dewasa dengan nodus ke-10 sampai nodus ke-12 lalu ditimbang, dicuci dan dikeringanginkan.
2. Pengovenan dilakukan dengan suhu 60-70°C selama 2-3 kali hingga kering dan mudah dihancurkan.
3. Daun dihancurkan menggunakan *blender* hingga menjadi serbuk halus (simplisia) lalu dilakukan penimbangan menggunakan neraca analitik digital.
4. Proses maserasi pertama dilakukan dengan merendam simplisia menggunakan etanol 96% selama 24 jam dengan perbandingan simplisia dan etanol 1:3. Kemudian filtrat dituang ke dalam botol. Endapan yang tersisa masuk ke dalam proses maserasi kedua yaitu perendaman endapan dengan etanol 96% selama 24 jam perbandingan endapan dan etanol 1:2. Maserasi ketiga yaitu perendaman endapan dengan etanol 96% selama 24 jam, perbandingan endapan dan etanol 1:2
5. Proses evapurasi menggunakan alat *Rotary Vacum Evapurator.*
6. Pelarut ekstrak menggunakan CMC 0,5% dan aquadest. Konsentrasi ekstrak 15%.

Dengan perwujudan invensi ini terjadi penyempitan dan penggurangan panjang luka diabetikum setelah pemberian *spray* Ageratum conyzoides dengan frekuensi 3 kali sehari

(20) RI Permohonan Paten

(19) ID **(11) No Pengumuman : 2020/00113** **(13) A**

(51) I.P.C : Int.Cl.2017.01/A 61K 31/722(2006.01), A 61P 31/04(2006.01)

(21) No. Permohonan Paten : P00201805119

(22) Tanggal Penerimaan Permohonan Paten :
12 Juli 2018

(30) Data Prioritas :
(31) Nomor (32) Tanggal (33) Negara

(43) Tanggal Pengumuman Paten :
17 Januari 2020

(71) Nama dan Alamat yang Mengajukan Permohonan Paten :
LPPM-Universitas Negeri Surabaya
Kampus UNESA, JL. Ketintang Surabaya

(72) Nama Inventor :
Zuni Nur Rochmawati, ID
Faradina Nabila, ID
Cicik Ainurrohmah, ID
Reni Ambarwati S.Si., M.Sc, ID

(74) Nama dan Alamat Konsultan Paten :

(54) Judul Invensi : KITOSAN DARI CANGKANG INTERNAL CUMI (SQUID PEN) SEBAGAI BAHAN ANTIBAKTERI

(57) Abstrak :

Invensi ini berhubungan dengan aktivitas antibakteri kitosan cangkang internal cumi-cumi terhadap bakteri *Staphylococcus aureus* dan *Eschericia coli* sehingga bermanfaat sebagai bahan pembuatan antibakteri. Kitosan cangkang internal cumi-cumi menunjukkan aktivitas menghambat terhadap bakteri. Penelitian ini bertujuan untuk menguji aktivitas antibakteri kitosan cangkang internal cumi-cumi pada bakteri *Staphylococcus aureus* dan *Eschericia coli* dengan teknik duplo set dengan 5 perlakuan dan analisis secara deskriptif. Sampel cangkang internal cumi-cumi didapatkan dari limbah rumah makan seafood. Kitosan cangkang internal cumi-cumi diperoleh dengan cara mengeringkan cangkang internal cumi-cumi, kemudian dihancurkan hingga menjadi serbuk, kemudian dilakukan proses deproteinasi. Kemudian dilakukan tahap demineralisasi. Setelah itu didapatkan hasil berupa kitin. Kitin dimasukkan ke dalam NaOH 50% pada suhu 100°C sembari diaduk konstan selama 120 menit pada proses deasetilasi. Setelah itu didapatkan kitosan yang kemudian diujicobakan pada bakteri *Staphylococcus aureus* dan *Eschericia coli.* Digunakan tiga perlakuan konsentrasi dalam penelitian ini, yaitu kitosan 0%, kitosan 1%, dan kitosan 2% dengan pengulangan sebanyak dua kali. Hasil penelitian menunjukkan bahwa perlakuan konsentrasi kitosan 2% memberikan hasil yang efektif terhadap bakteri *Staphylococcus aureus*, yakni terbentuk zona hambat sebesar 15.00 mm. Pada bakteri *Eschericia coli* konsentrasi kitosan 0% memberikan hasil yang efektif, yakni terbentuk zona hambat sebesar 3.50 mm.

(20) RI Permohonan Paten

(19) ID **(11) No Pengumuman : 2020/00115** **(13) A**

(51) I.P.C : Int.Cl./

(21) No. Permohonan Paten : P00201805120

(22) Tanggal Penerimaan Permohonan Paten :
12 Juli 2018

(30) Data Prioritas :
(31) Nomor (32) Tanggal (33) Negara

(43) Tanggal Pengumuman Paten :
17 Januari 2020

(71) Nama dan Alamat yang Mengajukan Permohonan Paten :
LPPM-Universitas Negeri Surabaya (Unesa)
Gedung Rektorat Lantai 6 Kampus UNESA
Lidah Wetan

(72) Nama Inventor :
Febryansah Gilang Aris Pradana, ID
Ain Fary Setyaningsih, ID
Rosi Nur Rahmawati, ID
Anna Nur Anisa, ID
Risqan Agusta Tinha, ID
Dwi Lorry Juniarisca, S.Pd., M.Ed, ID

(74) Nama dan Alamat Konsultan Paten :

(54) Judul Invensi : PENINGKATAN MOTORIK MELALUI MODEREN BAGI SISWA TUNAGRAHITA DI SLB

(57) Abstrak :

Invensi ini berhubungan dengan proses pembuatan alat modifikasi dari kayu dan kain oscar, lebih khusus lagi invensi ini berhubungan dengan pembelajaran menggunakan menggunakan alat modifikasi yang secara prinsip sederhana, tetapi akan menjadi menarik bagi siswa, karena memiliki warna dan bentuk yang bervariasi, sehingga dapat meningkatkan kemampuan motorik halus dan kasar siswa tunagrahita.

Dengan proses perwujudan invensi ini mempermudah guru untuk menciptakan proses pembelajaran yang tidak membosankan dan menarik bagi siswa tunagrahita. Selain itu, dengan perwujudan invensi ini dapat mengoptimalkan perkembangan motorik siswa tunagrahita dengan cara beraktivitas fisik menggunakan alat modifikasi dari model MODEREN.

(20) RI Permohonan Paten

(19) ID **(11) No Pengumuman : 2020/00116** **(13) A**

(51) I.P.C : Int.Cl./

(21) No. Permohonan Paten : P00201805121

(22) Tanggal Penerimaan Permohonan Paten :
12 Juli 2018

(30) Data Prioritas :
(31) Nomor (32) Tanggal (33) Negara

(43) Tanggal Pengumuman Paten :
17 Januari 2020

(71) Nama dan Alamat yang Mengajukan Permohonan Paten :
LPPM-Universitas Negeri Surabaya (Unesa)
Kampus UNESA, J1. Lidah Wetan Surabaya,
Gedung Rektorat Lantai 6

(72) Nama Inventor :
Tri Yoga Arge Putra, ID
Suyetno, ID
Syukri Ainun Alfath, ID
Riza Yulian, ID

(74) Nama dan Alamat Konsultan Paten :

(54) Judul Invensi : UNIT KONTROL SOLAR PANEL UNIVERSAL 5 IN 1

(57) Abstrak :

Sistem penginstalan tenaga surya yang ada dipasaran masih menggunakan peralatan unit kontrol yang independen atau fungsinya masih sederhana belum kompatible atau perlengkapan komponen masih terpisah, oleh karena itu dalam proses penginstallan tenaga surya masih memerlukan tenaga ahli.

Invensi ini berhubungan dengan pembuatan unit control solar panel universal, yang merupakan suatu sistem yang mampu mengontrol sistem solar charging controller, sistem solar tracking controller, sistem Timer, sistem Automatic Control Switch, dan perubah arus DC ke AC dalam satu alat, pada invensi ini unit universal control solar panel mampu bekerja secara multitasking atau secara bersama dalam satu produk unit control, lebih khusus lagi invensi ini berhubungan degan penggabungan beberapa jumlah kompomen unit control solar panel full fitur yang menjadi satu dalam satu produk. Bahan-bahan yang digunakan terdiri dari relay, arduino uno, real time clock (RTC), sensor sudut, solar charging kontrol, module inverter, box aluminium, sistem pendingin.

Dengan proses perwujudan invensi ini akan dihasilkan alat control solar panel universal 5 in 1.

(20) RI Permohonan Paten

(19) ID **(11) No Pengumuman : 2020/00119** **(13) A**

(51) I.P.C : Int.Cl.2017.01/E 04H 3/00(2006.01)

(21) No. Permohonan Paten : P00201805122

(22) Tanggal Penerimaan Permohonan Paten :
12 Juli 2018

(30) Data Prioritas :
(31) Nomor (32) Tanggal (33) Negara

(43) Tanggal Pengumuman Paten :
17 Januari 2020

(71) Nama dan Alamat yang Mengajukan Permohonan Paten :
LPPM-Universitas Negeri Surabaya (Unesa)
Gedung Rektorat lantai 6 Kampus UNESA Lidah wetan
Surabaya 60215

(72) Nama Inventor :
Sofiyah, ID
Putri Wahyuni, ID
Mohammad Fajar Yulianto, ID
Akhmad Ma'sum, ID
Ika Sari Cahyanti, ID
Dr. Danang Tandyonomanu S.Sos, M.Si, ID

(74) Nama dan Alamat Konsultan Paten :

(54) Judul Invensi : RUAM (RUANG AMARAH) SEBAGAI SOLUSI PELAMPIASAN AMARAH UNTUK MENGURANGI HAMBATAN DALAM KOMUNIKASI

(57) Abstrak :

Marah adalah salah satu bentuk emosi yang seringkali terjadi pada setiap individu manusia. Marah tidak akan membawa dampak buruk selama individu tersebut dapat mengendalikan kemarahannya. Namun lain halnya untuk seseorang yang tidak dapat mengendalikan amarahnya. Marah akan sangat berdampak buruk bagi fisik dan mental dirinya sendiri serta orang lain disekitarnya. Penelitian ini bertujuan untuk membantu setiap individu dalam hal pelampiasan amarah yang merupakan solusi untuk mengurangi hambatan dalam komunikasi. Sehingga menjadi lebih stabil dan berjalan kondusif. Usaha ini bergerak di bidang penyediaan tempat yang kami bernama RUAM (RUANG AMARAH). Tempat tersebut merupakan tempat yang dapat digunakan sebagai sarana pelampiasan emosi ataupun sekedar mencoba sensasinya yang unik dan berbeda. Desain ruangan ini dibuat dengan mempertimbangkan beberapa aspek yang selanjutnya dilakukan seleksi penentuan terhadap konsep dengan pengamatan terhadap fakta-fakta yang ada. Produk jasa ini terbagi kedalam tiga (3) paket, yakni: paket hemat, paket medium dan paket eklusif. Berdasarkan penelitian ini, dapat disimpulkan bahwa produk RUAM ini tidak berhasil. Kegagalan tersebut diakibatkan faktor yang tidak mendukung saat penelitian berlangsung. Dalam penelitian ini, dapat disimpulkan bahwa produk ini dapat diterima oleh masyarakat umum. Akan tetapi, perlu ada kerja sama dengan pihak pihak sesuai, misal: Layanan Hiburan dan Psikologi, guna meminimasilir harga jual produk RUAM.

(20) RI Permohonan Paten

(19) ID **(11) No Pengumuman : 2020/00121** **(13) A**

(51) I.P.C : Int.Cl./

(21) No. Permohonan Paten : P00201805123

(22) Tanggal Penerimaan Permohonan Paten :
12 Juli 2018

(30) Data Prioritas :
(31) Nomor (32) Tanggal (33) Negara

(43) Tanggal Pengumuman Paten :
17 Januari 2020

(71) Nama dan Alamat yang Mengajukan Permohonan Paten :
LPPM-Universitas Negeri Surabaya
Gedung Rektorat Lantai 6, Kantor LPPM
Universitas Negeri Surabaya, Jl. Lidah Wetan
Surabaya

(72) Nama Inventor :
Setyo Admoko S.Pd., M.Pd, ID
Rofi'atul Aliyah, ID
Nuril Lailiyah Iswahyuni, ID
Muhammad Azhar Bazir, ID

(74) Nama dan Alamat Konsultan Paten :

(54) Judul Invensi : DINER (DIGITAL TRAINER) SEBAGAI MEDIA PEMBELAJARAN UNTUK MEMPERKUAT KONSEP LISTRIK DINAMIS

(57) Abstrak :

Kurikulum 2013 berlaku secara nasional untuk meningkatkan kemampuan berfikir tingkat tinggi, peserta didik dituntut berfikir kreatif sejak usia dini. Standar Kompetensi Lulusan mencakup sikap, pengetahuan, dan keterampilan. Salah satu permasalahan dalam kegiatan belajar mengajar (KBM) yaitu peserta didik memiliki kesulitan dalam memahami konsep materi terutama sub bahasan listrik dinamis. Hal tersebut, dikarenakan pembelajaran dalam kelas cenderung deklaratif, kegiatan prosedural (praktikum) belum optimal. Inovasi yang coba dikembangkan berupa media pembelajaran digital trainer. Penelitian ini bertujuan untuk mengetahui kelayakan digital trainer sebagai media pembelajaran ditinjau dari validitas, mengetahui kelayakan digital trainer sebagai media pembelajaran ditinjau dari keterlaksanaan pembelajaran, dan mengetahui efektivitas hasil belajar peserta didik dengan digital trainer sebagai media pembelajaran pada sub bahasan listrik dinamis. Metode penelitian ini mengikuti tahapan pengembangan model ADDIE (Analysis, Design, Development, Implementation, dan Evaluation). Digital trainer dirancang pada rangkaian listrik yang terhubung dengan komponen-komponen listrik maupun alat elektronika yang sudah ada di masyarakat kemudian dimodifikasi dengan penambahan resistor, kapasitor dan induktor serta menggunakan LCD sehingga hasil atau nilai pengukuran dapat dibaca langsung oleh sistem. Media diimplementasikan dalam pembelajaran kelas kemudian dilakukan evaluasi. Hasil penelitian diperoleh dari pengambilan 3 data dengan pengujian berbeda meliputi uji validasi alat, uji ketelaksanaan pembelajaran, dan uji efektivitas hasil belajar. Objek penelitian ini adalah peserta didik SMA N 1 Tongas, Kabupaten Probolinggo.

Kata Kunci : Kurikulum, Media Pembelajaran, Listrik Dinamis

(20) RI Permohonan Paten

(19) ID **(11) No Pengumuman : 2020/00122** **(13) A**

(51) I.P.C : Int.Cl./

(21) No. Permohonan Paten : P00201805124

(22) Tanggal Penerimaan Permohonan Paten :
12 Juli 2018

(30) Data Prioritas :
(31) Nomor (32) Tanggal (33) Negara

(43) Tanggal Pengumuman Paten :
17 Januari 2020

(71) Nama dan Alamat yang Mengajukan Permohonan Paten :
LPPM-Universitas Negeri Surabaya (Unesa)
Gedung Rekorat Kantor LPPM Lt. 6
Universitas Negeri Surabaya, Kampus Lidah Wetan

(72) Nama Inventor :
Prof. Bambang Suratman, S. Pd., M. Pd., ID
Siti Sri Wulandari, S. Pd., M. Pd., ID
Triesninda Pahlevi, S. Pd., M. Pd., ID
Mauren Gita Miranti, S. Pd., M. Pd., ID

(74) Nama dan Alamat Konsultan Paten :

(54) Judul Invensi : PEMBUATAN TEPUNG TERUNG UNGU (SOLANUM MELONGENA L.) DENGAN METODE PERENDAMAN DAN PRODUKNYA

(57) Abstrak :

Invensi ini berhubungan dengan cara penepungan sayur sebagai bahan maerial tepung, lebih khusus lagi invensi ini berhubungan dengan metode penepungan terong ungu (Solanum melongena L.). Invensi ini menghasilkan produk berupa tepung terung ungu (Solanum melongena L.) yang dapat digunakan untuk pembuatan kue dengan metode perendaman. Perendaman digunakan untuk mencegah terung berubah warna menjadi gelap yang disebut proses browning. Hal ini terjadi karena enzim yang terdapat dalam terong teroksidasi oleh oksigen. Penggunaan vitamin C dapat mencegah terjadinya browning pada terung ungu. Adapun langkah-langkah penepungan sebagai berikut :

a. Terung disortir untuk memilih terung yang layak untuk di tepungkan dan membuang bagian yang busuk. Selanjutnya adalah pembuangan kotoran, dan benda asing. selanjutnya terung di buang tangkainya dan dicuci bersih.

b. Siapkan air perendam dengan perbandingan 4 liter air: 200 gram jeruk nipis. Potong sisi-sisi jeruk nipis menjadi empat bagian, kemudian peras jeruk langsung kedalam air.

c. Iris tipis terung ungu diatas air. Gunakan pisau atau alat pengiris dengan bahan stainless, untuk menghindari browning. Rendam terung dalam larutan asam selama 20-30 menit, setelah itu dibilas dengan air bersih dan ditiriskan pada kain bersih lalu sedikit ditekan-tekan agar air meresap pada kain.

d. Selanjutnya pada 60 pertama dikeringkan dengan oven suhu 80°C sampai terung agak mengering, kemudian turunkan suhu menjadi 60°C sampai terung benar-benar mengering.

e. Terung ungu kering ini kemudian di hancurkan dan dihaluskan dengan blender sampai menyerupai butiran-butiran halus. Saring tepung terung dengan ayakan berukuran 180 µm.

Berdasarkan persyaratan SNI tepung nomer 01-3751-2006 bahwa bahan baku yang harus diambahkan dalam tepung adalah Vitamin B1 (thiamin), vitamin B2 (riboflavin), besi (Fe), folat dan seng. Pada tepung terung ungu tidak lagi perlu ditambahkan bahan lainnya karena sudah mengandung vitamin B1, B2, dan Fe. Selain itu syarat tepung lainnya yaiu kehalusan, lolos ayakan 212 µm nomer 70 atau minimal 90, sedangkan pada tepung terung ungu ini menggunakan ayakan dengan nomer 80 atau 180 pm, artinya sudah sesuai dengan persyaratan sesuai SNI tepung.

(20) RI Permohonan Paten

(19) ID **(11) No Pengumuman : 2020/00120** **(13) A**

(51) I.P.C : Int.Cl.2017.01/C 23C 14/35(2006.01)

(21) No. Permohonan Paten : P00201810401

(22) Tanggal Penerimaan Permohonan Paten :
13 September 2018

(30) Data Prioritas :

(31) Nomor	(32) Tanggal	(33) Negara
201820969086.2	22 Juni 2018	CN

(43) Tanggal Pengumuman Paten :
17 Januari 2020

(71) Nama dan Alamat yang Mengajukan Permohonan Paten :
MIASOLE EQUIPMENT INTEGRATION (FUJIAN) CO., LTD.
No. 42 Zishan Road, Hi-Tech Zone,
Licheng District, Quanzhou, Fujian 362005 China

(72) Nama Inventor :
Yang LIU, CN
Zhennan WANG, CN
Shaowen LEI, CN
Yonglei YANG, CN
Dongwei JIAN, CN
Wei ZHANG, CN
Ying WU, CN
Fushan LIU, CN
Xiaolin HAN, CN

(74) Nama dan Alamat Konsultan Paten :
DR. BELINDA ROSALINA, SH., LL.M.
AMR PARTNERSHIP
Gandaria 8, 3rd Floor Unit D,
Jl. Sultan Iskandar Muda (Arteri Pondok Indah),
Jakarta Selatan 12240

(54) Judul Invensi : SATU JENIS PERALATAN SPUTTERING MAGNETRON

(57) Abstrak :

Pengungkapan ini mengungkapkan satu macam peralatan sputtering magnetron, termasuk: yang ditempatkan pelat pelindung jaring (2) dalam ruang vakum (1) di peralatan sputtering magnetron; dalam ruang vakum (1) berada satu atau beberapa buah ruang vakum (3), pelat pelindung jaring ditempatkan dinding samping dalam ruang vakum (1), ini mengondusif untuk pengoperasian halus terhadap target sputtering magnetron (5) , dan pada saat yang sama bisa menghindari kontaminasi gas dari ruang vakum (1), dan pemasangan dan pembongkarannya yang sederhana dan cepat. Pengungkapan ini memberikan rancangan dan jalan penting untuk mengatasi produksi lini peralatan sputtering magnetron.

(20) RI Permohonan Paten

(19) ID **(11) No Pengumuman : 2020/00112** **(13) A**

(51) I.P.C : Int.Cl.2017.01/A 23L 5/10(2016.01), A 23L 33/16(2016.01)

(21) No. Permohonan Paten : P22201804733

(22) Tanggal Penerimaan Permohonan Paten :
29 Juni 2018

(30) Data Prioritas :
(31) Nomor (32) Tanggal (33) Negara

(43) Tanggal Pengumuman Paten :
17 Januari 2020

(71) Nama dan Alamat yang Mengajukan Permohonan Paten :
UNIVERSITAS MERCU BUANA YOGYAKARTA
Jalan Wates Km. 10, Argomulyo, Sedayu, Bantul, D.I. Yogyakarta, Bantul 55753

(72) Nama Inventor :
WISNU ADI YULIANTO, ID

(74) Nama dan Alamat Konsultan Paten :

(54) Judul Invensi : PROSES PEMBUATAN BERAS PARBOILED TERFORTIFIKASI KROMIUM DAN MAGNESIUM SERTA EKSTRAK PANDAN YANG MEMILIKI INDEKS GLISEMIK RENDAH DAN DISUKAI KONSUMEN

(57) Abstrak :

Invensi ini berhubungan dengan proses pengolahan gabah menjadi beras beras *parboiled* yang kaya nutrien (kromium, magnesium) dan beraroma pandan yang memiliki indeks glisemik rendah. Beras tersebut terutama diperuntukan bagi penderita diabetes. Rangkaian proses pengolahan gabah tersebut sebagaimana pembuatan beras *parboiled*, yang mencakup pemilihan bakan baku, perendaman, perebusan, pengukusan, pembekuan atau pendinginan, pengeringan, penghilangan kulit, pengayakan dan sortasi. Invensi ini ialah pada proses parboiling, khususnya pada tahap perendaman gabah dilakukan fortifikasi kromium dengan larutan kromium pikolinat (2-6 mg/L) dan fortifikasi magenesium dengan larutan magnesium asetat (7-11 g/L) dan ekstrak pandan 10% pada 62,5 - 70°C- selama 2,25-2,75 jam dengan dilakukan atau tidak dilakukan pengulangan penambahan ekstrak pandan (10-15%) pada tahap pemasakan gabah pada 100oC selam 18-27 menit.

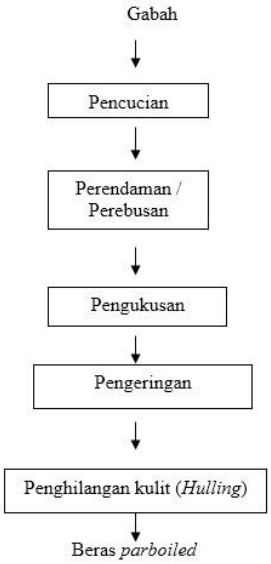

Gambar 1. Proses pengolahan gabah menjadi beras secara *parboiling* konvensional

(20) RI Permohonan Paten

(19) ID **(11) No Pengumuman : 2020/00145** **(13) A**

(51) I.P.C : Int.Cl.2017.01/G 01N 21/01(2006.01)

(21) No. Permohonan Paten : PID201804758

(22) Tanggal Penerimaan Permohonan Paten :
02 Juli 2018

(30) Data Prioritas :
(31) Nomor (32) Tanggal (33) Negara

(43) Tanggal Pengumuman Paten :
17 Januari 2020

(71) Nama dan Alamat yang Mengajukan Permohonan Paten :
Universitas Dr. Soetomo
Jl. Semolowaru No.84, Menur Pumpungan, Sukolilo, Surabaya

(72) Nama Inventor :
Veronika Nugraheni SL, SE, MM, ID
Dwi Cahyono, S.Kom.,MT, ID

(74) Nama dan Alamat Konsultan Paten :
Moh. Fahrial Amrulla, S.H.
Sentra Kekayaan Intelektual Universitas Ma Chung,
Villa Puncak Tidar N-01, 65151, Malang

(54) Judul Invensi : METODE PENDETEKSI LIMBAH AIR TAWAR

(57) Abstrak :

METODE PENDETEKSI LIMBAH AIR TAWAR Kualitas air dapat diketahui dengan melakukan pengujian tertentu terhadap air tersebut. Pengujian yang biasa dilakukan adalah uji kimia, fisik, biologi, atau uji kenampakan (bau dan warna). Kualitas air menggambarkan kesesuaian atau kecocokan air untuk penggunaan tertentu, misalnya: air minum, perikanan, pengairan/irigasi, industri, rekreasi dan sebagainya. Peduli kualitas air adalah mengetahui kondisi air untuk menjaminkeamanan dan kelestarian dalam penggunaannya (Hasrianti,2016).Invensi ini bertujuan menghasilkan metode yang dapat diterapkan sebagai pendeteksi kualitas air tawar, yaitu kualitas air tawar yang ditetapkan sebagai kadar pH air limbah yang di proses batas ambangnya melalui unit mikrokontroller dan mengeluarkan hasil proses dari unit kontroler ini kepada pengguna yang sudah meginstall aplikasi android pendeteksi limbah air tawar sebelumnya.

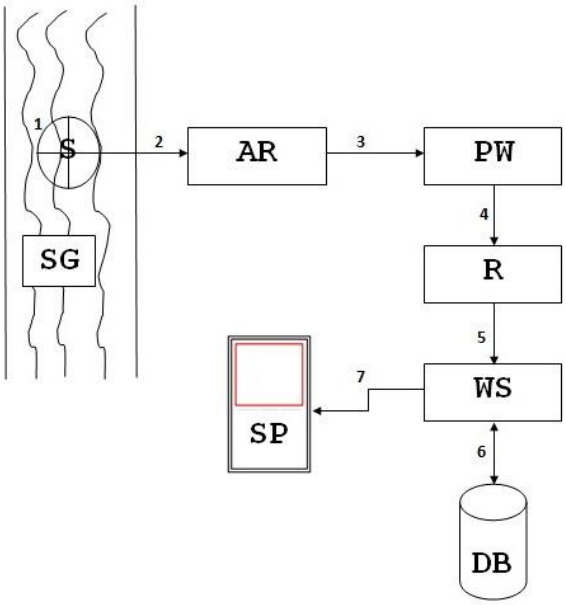

(20) RI Permohonan Paten

(19) ID **(11) No Pengumuman : 2020/00146** **(13) A**

(51) I.P.C : Int.Cl./

(21) No. Permohonan Paten : PID201804984

(22) Tanggal Penerimaan Permohonan Paten :
10 Juli 2018

(30) Data Prioritas :
(31) Nomor (32) Tanggal (33) Negara

(43) Tanggal Pengumuman Paten :
17 Januari 2020

(71) Nama dan Alamat yang Mengajukan Permohonan Paten :
Universitas Ciputra
Citraland CBD Boulevard, Surabaya 60219

(72) Nama Inventor :
Ir. Daniel Martomanggolo.W, M.Eng., ID

(74) Nama dan Alamat Konsultan Paten :
Moh. Fahrial Amrulla, S.H.
Sentra Kekayaan Intelektual Universitas Ma Chung,
Villa Puncak Tidar N-01, 65151, Malang

(54) Judul Invensi : Sistem Peningkatan Kualitas Citra Digital Sel Dengan Metode Yang Dioptimasi

(57) Abstrak :
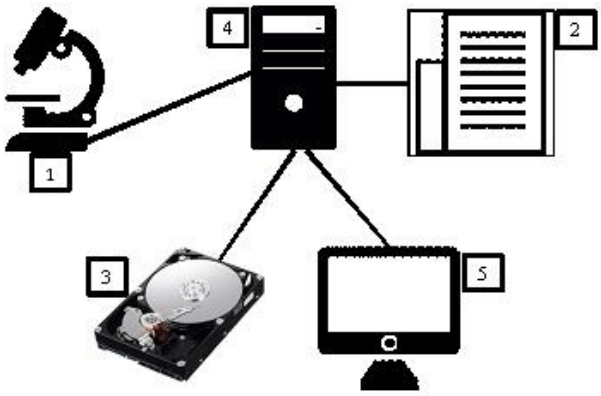
Invensi ini berhubungan dengan sistem untuk mengakuisisi citra digital sel yang dikontrol oleh unit kontrol manusia dimana unit kontrol memiliki kontrol penuh dalam memunculkan unit antar-muka, kontrol penuh penyimpanan dan penghapusan data, dan kontrol untuk menjalankan metode pemrosesan filtering dan thresholding citra digital sel dari jaringan tubuh manusia. Dalam invensi ini terdapat 2 metode yakni metode untuk filtering citra digital sel dari jaringan tubuh manusia dan dan metode thresholding dengan optimasi menggunakan algoritma backtracking search algorithm yang dipadukan dalam satu sistem dengan menggunakan metode yang dapat memberikan hasil pengolahan citra dengan kualitas citra tinggi dengan menggunakan data hasil pemrosesan citra digital sel dari jaringan tubuh manusia. Metode ini menyempurnakan metode konvensional yakni menggunakan determinasi mata manusia dalam menganalisis citra digital sel yang dihasilkan oleh mikroskop.