BERITA RESMI DESAIN INDUSTRI

No. 34/DI/2025

DIUMUMKAN TANGGAL
03 Juni 2025 s.d. 02 September 2025

PENGUMUMAN BERLANGSUNG SELAMA 3 (TIGA) BULAN

PASAL 25 AYAT (1) UNDANG-UNDANG DESAIN INDUSTRI
NOMOR 31 TAHUN 2000

DITERBITKAN BULAN
Juni 2025

DIREKTORAT HAK CIPTA DAN DESIGN INDUSTRI
DIREKTORAT JENDERAL KEKAYAAN INTELEKTUAL
KEMENTRIAN HUKUM REPUBLIK INDONESIA

DAFTAR ISI BRDI No. 34/DI/2025

03 Juni 2025 s.d. 02 September 2025

No	Nomor Permohonan	Tanggal Penerimaan	Kelas	Judul Desain
1	A00202406607	25-NOV-24	26-06	LAMPU DEPAN
2	A00202406603	25-NOV-24	26-06	LAMPU BELAKANG OTOMOTIF
3	A00202406704	28-NOV-24	12-16	BUMPER
4	A00202406735	29-NOV-24	12-08	MOBIL
5	A00202406737	29-NOV-24	12-16	POROS RODA MOBIL
6	A00202406736	29-NOV-24	12-16	BUMPER BELAKANG
7	A00202501604	19-MAR-25	03-04	KIPAS ANGIN GENGGAM
8	A00202501750	26-MAR-25	12-16	PANEL KENDARAAN
9	A00202501730	26-MAR-25	12-16	PANEL KENDARAAN
10	A00202501733	26-MAR-25	12-16	PENUTUP BEMPER
11	A00202501744	26-MAR-25	12-16	PELAT LANGKAH
12	A00202501742	26-MAR-25	12-16	VENTILASI UDARA KENDARAAN
13	A00202501737	26-MAR-25	12-16	SKIRT SAMPING
14	A00202501729	26-MAR-25	12-16	PANEL PENYEGEL RUMAH LAMPU
15	A00202501748	26-MAR-25	12-16	PANEL SAMPING
16	A00202501745	26-MAR-25	12-16	SUDUT KABIN
17	A00202501749	26-MAR-25	12-16	PELAT PENUTUP RADAR
18	A00202501740	26-MAR-25	12-16	PELAT LANGKAH
19	A00202501751	26-MAR-25	12-16	PANEL KENDARAAN
20	A00202501738	26-MAR-25	12-16	PANEL PIJAKAN KAKI
21	A00202501734	26-MAR-25	12-16	PENUTUP GRIL
22	A00202501732	26-MAR-25	12-16	DEFLEKTOR UDARA
23	A00202501741	26-MAR-25	12-16	PELAT LANGKAH
24	A00202501747	26-MAR-25	12-16	DEFLEKTOR UDARA
25	A00202501736	26-MAR-25	12-16	GAGANG PINTU
26	A00202501731	26-MAR-25	26-06	LAMPU DEPAN
27	A00202501739	26-MAR-25	12-16	PENUTUP GRIL
28	A00202501753	26-MAR-25	12-16	VENTILASI UDARA KENDARAAN
29	A00202501735	26-MAR-25	26-06	LAMPU BELAKANG
30	A00202501728	26-MAR-25	12-16	VENTILASI UDARA KENDARAAN
31	A00202501746	26-MAR-25	12-16	DEFLEKTOR UDARA
32	A00202501754	26-MAR-25	26-06	LAMPU KABUT
33	A00202501766	27-MAR-25	12-16	SEPATBOR
34	A00202501763	27-MAR-25	12-16	SEPATBOR
35	A00202501764	27-MAR-25	12-16	KACA SPION

36	A00202501767	27-MAR-25	12-16	KACA SPION
37	A00202501765	27-MAR-25	12-16	KACA SPION
38	A00202501768	27-MAR-25	12-16	KACA SPION
39	A00202501905	14-APR-25	12-16	TANGKAI UNTUK KENDARAAN
40	A00202501904	14-APR-25	12-16	TANGKAI UNTUK KENDARAAN
41	A00202501903	14-APR-25	12-16	TANGKAI UNTUK KENDARAAN
42	A00202501980	16-APR-25	12-11	SEPEDA MOTOR
43	A00202502094	23-APR-25	03-01	Kotak Jam Tangan
44	A00202502215	29-APR-25	06-01	TEMPAT DUDUK
45	A00202502214	29-APR-25	06-01	TEMPAT DUDUK
46	A00202502216	29-APR-25	06-01	TEMPAT DUDUK
47	A00202502218	29-APR-25	06-01	TEMPAT DUDUK
48	A00202502219	29-APR-25	06-01	TEMPAT DUDUK
49	A00202502220	29-APR-25	06-01	TEMPAT DUDUK
50	A00202502222	29-APR-25	06-01	TEMPAT DUDUK
51	A00202502223	29-APR-25	06-01	TEMPAT DUDUK
52	A00202502221	29-APR-25	06-01	TEMPAT DUDUK
53	A00202502670	21-MAY-25	23-02	Foot bath untuk ruminansia kecil
54	A00202502756	26-MAY-25	27-07	PERANGKAT CATU DAYA ROKOK ELEKTRONIK
55	A00202502767	26-MAY-25	31-00	Ecentio Slow Juicer Pintar dengan Layar Sentuh Digital
56	A00202502771	26-MAY-25	12-16	RING KOMSTIR RX KING
57	A00202502772	26-MAY-25	12-16	RING PEMANIS BAUT SHOCK BELAKANG RX KING
58	A00202502770	26-MAY-25	12-16	BUSHING DUDUKAN JOK RX KING
59	A00202502773	26-MAY-25	12-16	TUTUP OLI SAMPING RX KING
60	A00202502794	26-MAY-25	23-02	TOILET PORTABLE
61	A00202502803	26-MAY-25	23-07	TOILET PORTABLE
62	A00202502805	27-MAY-25	10-05	Meja Uji Beban Prototype Jembatan Kayu
63	A00202502806	27-MAY-25	07-04	Cangkir Seduh Hangat
64	A00202502807	27-MAY-25	28-02	Botol Kemasan Dear Me Beauty Hydraglow Lip Stain
65	A00202502808	27-MAY-25	23-04	ALAT PENGURANG KELEMBABAN UDARA
66	A00202502809	27-MAY-25	24-01	MESIN ULTRASONOGRAFI EMPAT DIMENSI
67	A00202502810	27-MAY-25	02-02	Pakaian Khas Pidie
68	A00202502813	27-MAY-25	09-01	Botol dengan tiga kompartemen penyimpan cairan/ minyak/ larutan anti tumpah
69	A00202502814	27-MAY-25	26-06	LAMPU LENSA KENDARAAN
70	A00202502815	27-MAY-25	26-06	LAMPU LENSA KENDARAAN
71	A00202502817	27-MAY-25	26-06	LAMPU LENSA KENDARAAN

72	A00202502816	27-MAY-25	26-06	LAMPU LENSA KENDARAAN
73	A00202502818	27-MAY-25	26-06	LAMPU LENSA KENDARAAN
74	A00202502819	27-MAY-25	23-07	TOILET PORTABLE
75	A00202502821	27-MAY-25	23-07	TOILET PORTABLE
76	A00202502822	27-MAY-25	06-05	KURSI BERPUTAR
77	A00202502824	27-MAY-25	32-00	Mawar bulat Ayu Dyah Andari
78	A00202502825	27-MAY-25	09-03	KEMASAN LESTARI KOPI
79	A00202502826	27-MAY-25	09-03	KEMASAN JAMU BERKAH ABADI
80	A00202502827	27-MAY-25	09-03	KEMASAN MINUMAN JAHE MERAH
81	A00202502828	27-MAY-25	09-03	KEMASAN DAPUR CEVIRA STIK KEHJU
82	A00202502829	28-MAY-25	08-03	BLADE MESIN PENGHANCUR LIMBAH BATANG PISANG
83	A00202502830	28-MAY-25	12-08	MOBIL
84	A00202502831	28-MAY-25	09-03	KEMASAN
85	A00202502832	28-MAY-25	09-03	KEMASAN
86	A00202502834	28-MAY-25	15-01	Alat Rotary Pengering dan Pemisah Sampah Residu Multiplastik
87	A00202502833	28-MAY-25	15-01	Alat Screw Conveyor Shaft sebagai Pengangkut dan Penyaring Sampah Residu Multiplastik
88	A00202502835	28-MAY-25	15-01	Alat Shredder Double Shaft untuk Penghancur Sampah Residu Multiplastik
89	A00202502837	28-MAY-25	05-05	KAIN MOTIF LORENG
90	A00202502838	28-MAY-25	13-03	PELINDUNG PENGISI DAYA TELEPON GENGGAM
91	A00202502839	28-MAY-25	06-03	MEJA ERGONOMIS L-SHAPE
92	A00202502843	28-MAY-25	09-01	BOTOL
93	A00202502845	28-MAY-25	12-16	GAS PONTAN V2
94	A00202502854	28-MAY-25	05-05	Mawar sudut lengkung (kantong, pita)
95	A00202502856	28-MAY-25	05-05	Mawar leher
96	A00202502855	28-MAY-25	05-05	Font Lady Of Rose
97	A00202502853	28-MAY-25	05-05	Lady of rose
98	A00202502857	28-MAY-25	14-02	Sertifikat Hewan / Sertifikat Silsilah Hewan (Animal Certificate)
99	A00202502859	29-MAY-25	02-03	HELM
100	A00202502863	30-MAY-25	23-04	PENDINGIN RUANGAN

Jakarta, 03 Juni 2025
Ketua Tim Kerja Permohonan, Publikasi, dan Pelayanan Teknis Hak Cipta, Desain Industri dan Kekayaan Intelektual Komunal

Ariyanti, S.H., M.H.
NIP 197504112000032001

(19) **ID**

(51) **Klasifikasi Locarno : 26-06**

(21) **No. Permohonan DI :** A00202406607

(22) **Tanggal Penerimaan Permohonan DI :**
25 November 2024

(30) **Data Prioritas :**

(31) Nomor	(32) Tanggal	(33) Negara
202430333134.X	31 Mei 2024	China (CN)

(43) **Tanggal Pengumuman DI :**
03 Juni 2025

(71) **Nama dan Alamat Pemohon Desain Industri:**
BYD COMPANY LIMITED
No. 3009, BYD Road, Pingshan, Shenzhen, Guangdong 518118, China (CN)

(72) **Nama Pendesain :**
CHENG, Ming,CN LIN, Shangqing,CN CHEN, Junxin,CN LI, Jin,CN ESTEBAN BUSTOS, Alejandro,ES

(74) **Nama dan Alamat Konsultan Desain Industri :**
Emirsyah Dinar
Gedung Graha Pratama Lantai 15 Jalan MT. Haryono Kavling 15

(54) **Judul Desain Industri :** LAMPU DEPAN

(57) **Klaim :**
Bentuk,Konfigurasi

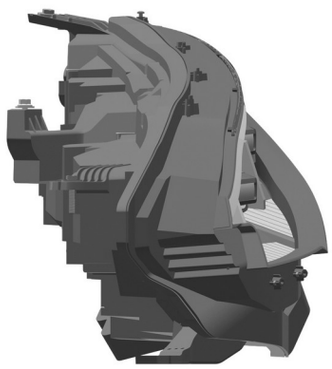

Tampak Perspektif

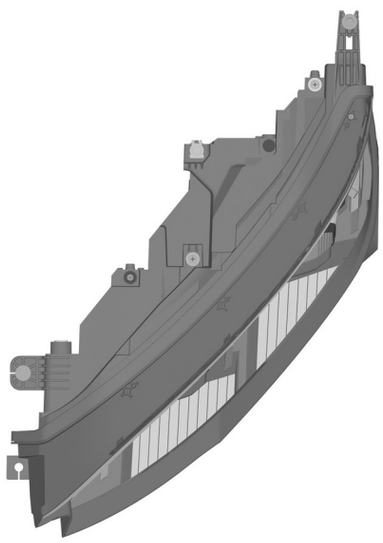

Tampak Atas

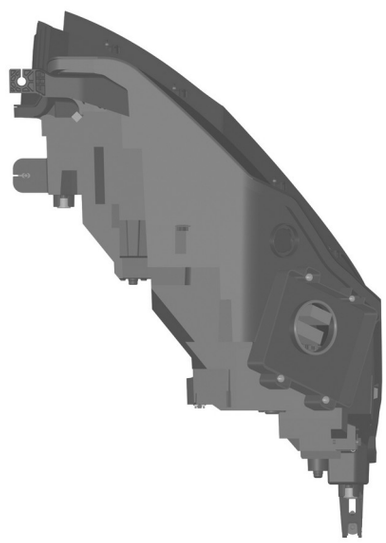

Tampak Bawah

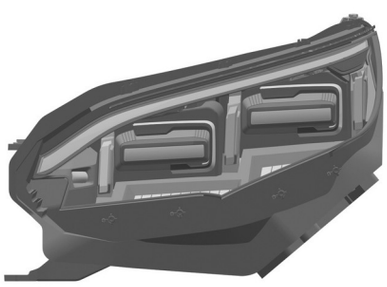

Tampak Depan

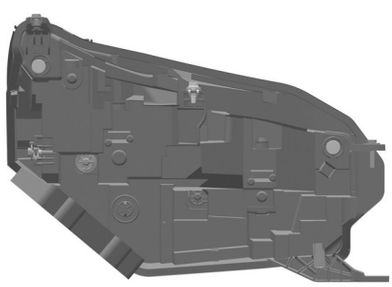

Tampak Belakang

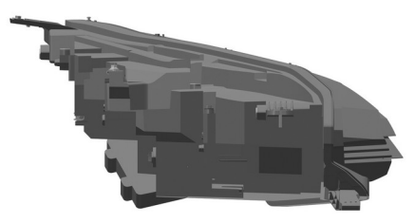

Tampak Samping

(19) **ID**

(51) **Klasifikasi Locarno : 26-06**

(21) **No. Permohonan DI :** A00202406603

(22) **Tanggal Penerimaan Permohonan DI :**
25 November 2024

(30) **Data Prioritas :**

(31) Nomor	(32) Tanggal	(33) Negara
202430333139.2	31 Mei 2024	China (CN)

(43) **Tanggal Pengumuman DI :**
03 Juni 2025

(71) **Nama dan Alamat Pemohon Desain Industri:**
BYD COMPANY LIMITED
No. 3009, BYD Road, Pingshan, Shenzhen, Guangdong 518118, China (CN)

(72) **Nama Pendesain :**
LIN, Shangqing,CN SONG, Guangcong ,CN WU, Jianpeng,CN JIAO, Yupeng,CN XU, Qian,CN

(74) **Nama dan Alamat Konsultan Desain Industri :**
Emirsyah Dinar
Gedung Graha Pratama Lantai 15 Jalan MT. Haryono Kavling 15

(54) **Judul Desain Industri :** LAMPU BELAKANG OTOMOTIF

(57) **Klaim :**
Bentuk,Konfigurasi

Tampak Perspektif

Tampak Atas

Tampak Bawah

Tampak Depan

Tampak Belakang

Tampak Samping

(19) **ID**

(51) **Klasifikasi Locarno : 12-16**

(21) **No. Permohonan DI :** A00202406704

(22) **Tanggal Penerimaan Permohonan DI :**
28 November 2024

(30) **Data Prioritas :**

(31) Nomor	(32) Tanggal	(33) Negara
2024303331975	31 Mei 2024	China (CN)#DELIMETERPRIOR#2024303477182

(43) **Tanggal Pengumuman DI :**
03 Juni 2025

(71) **Nama dan Alamat Pemohon Desain Industri:**
BYD COMPANY LIMITED
No. 3009, BYD Road, Pingshan, Shenzhen, Guangdong 518118, China (CN)

(72) **Nama Pendesain :**
Mingming JIANG,CN Haisong LI,CN Yu PAN,CN Mingming YAN,CN Keren YANG,CN Shiyan CUI,CN

(74) **Nama dan Alamat Konsultan Desain Industri :**
Melinda
PT. Tilleke & Gibbins Indonesia Lippo Kuningan Lantai 12, Unit A Jalan H.R. Rasuna Said Kavling B-12 Kuningan

(54) **Judul Desain Industri :** BUMPER

(57) **Klaim :**
Bentuk,Konfigurasi

Tampak Perspektif

Tampak Atas

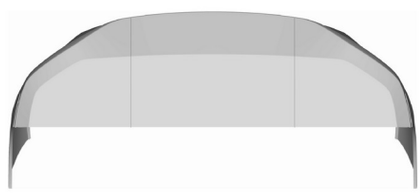

Tampak Bawah

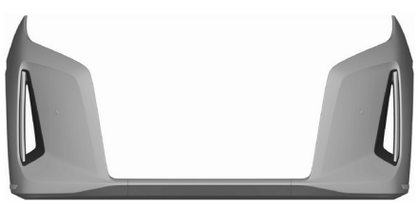

Tampak Depan

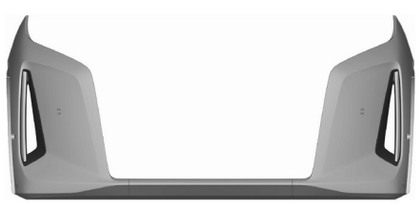

Tampak Belakang

Tampak Samping

(19) **ID**

(51) **Klasifikasi Locarno : 12-08**

(21) **No. Permohonan DI :** A00202406735

(22) **Tanggal Penerimaan Permohonan DI :**
29 November 2024

(30) **Data Prioritas :**

(31) Nomor	(32) Tanggal	(33) Negara
2024303328243	31 Mei 2024	China (CN)

(43) **Tanggal Pengumuman DI :**
03 Juni 2025

(71) **Nama dan Alamat Pemohon Desain Industri:**
BYD COMPANY LIMITED
No. 3009, BYD Road, Pingshan, Shenzhen, Guangdong 518118, China (CN)

(72) **Nama Pendesain :**
LIAN, Yubo,CN EGGER, Wolfgang Josef,DE
FAN, Jihan,CN ESTEBAN BUSTOS, Alejandro,ES
XU, Qian,CN

(74) **Nama dan Alamat Konsultan Desain Industri :**
Melinda
PT. Tilleke & Gibbins Indonesia Lippo Kuningan Lantai 12, Unit A Jalan H.R. Rasuna Said Kavling B-12 Kuningan

(54) **Judul Desain Industri :** MOBIL

(57) **Klaim :**
Bentuk,Konfigurasi

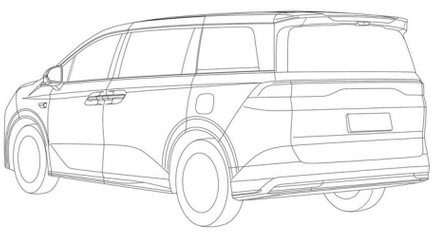

Tampak Perspektif

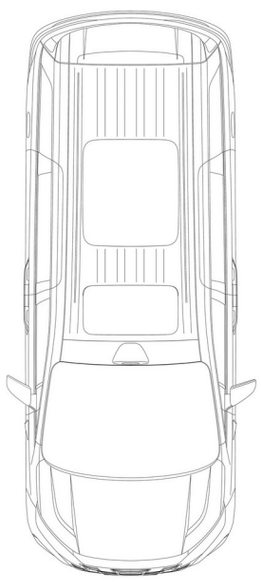

Tampak Atas

Tampak Bawah

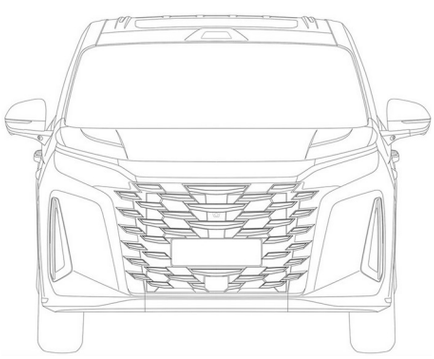

Tampak Depan

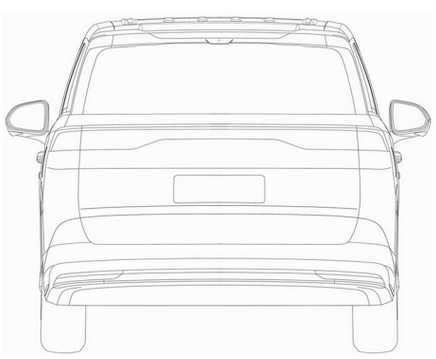

Tampak Belakang

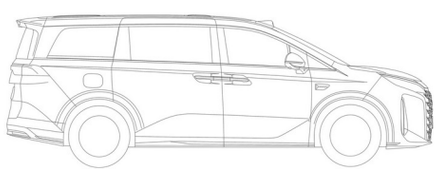

Tampak Samping

(19) **ID**

(51) **Klasifikasi Locarno : 12-16**

(21) **No. Permohonan DI :** A00202406737

(22) **Tanggal Penerimaan Permohonan DI :**
29 November 2024

(30) **Data Prioritas :**

(31) Nomor	(32) Tanggal	(33) Negara
202430333198X	31 Mei 2024	China (CN)#DELIMETERPRIOR#202430347706X

(43) **Tanggal Pengumuman DI :**
03 Juni 2025

(71) **Nama dan Alamat Pemohon Desain Industri:**
BYD COMPANY LIMITED
No. 3009, BYD Road, Pingshan, Shenzhen, Guangdong 518118, China (CN)

(72) **Nama Pendesain :**
Qian XU,CN Yifeng ZHOU,CN Xingkai LIU,CN Zongfu LIU,CN Yulin ZHOU,CN Geng ZHANG,CN

(74) **Nama dan Alamat Konsultan Desain Industri :**
Melinda
PT. Tilleke & Gibbins Indonesia Lippo Kuningan Lantai 12, Unit A Jalan H.R. Rasuna Said Kavling B-12 Kuningan

(54) **Judul Desain Industri :** POROS RODA MOBIL

(57) **Klaim :**
Bentuk,Konfigurasi

Tampak Perspektif

Tampak Atas

Tampak Bawah

Tampak Depan

Tampak Belakang

Tampak Samping

(19) **ID**

(51) **Klasifikasi Locarno : 12-16**

(21) **No. Permohonan DI :** A00202406736

(22) **Tanggal Penerimaan Permohonan DI :**
29 November 2024

(30) **Data Prioritas :**

(31) Nomor	(32) Tanggal	(33) Negara
2024303332022	31 Mei 2024	China (CN)#DELIMETERPRIOR#2024303477055

(43) **Tanggal Pengumuman DI :**
03 Juni 2025

(71) **Nama dan Alamat Pemohon Desain Industri:**
BYD COMPANY LIMITED
No. 3009, BYD Road, Pingshan, Shenzhen, Guangdong 518118, China (CN)

(72) **Nama Pendesain :**
ALEJANDRO ESTEBAN BUSTOS,ES Fanwen ZENG,CN Zhiwei ZHOU,CN Qizhu LUO,CN Junming WU,CN Bin TANG,CN

(74) **Nama dan Alamat Konsultan Desain Industri :**
Melinda
PT. Tilleke & Gibbins Indonesia Lippo Kuningan Lantai 12, Unit A Jalan H.R. Rasuna Said Kavling B-12 Kuningan

(54) **Judul Desain Industri :** BUMPER BELAKANG

(57) **Klaim :**
Konfigurasi,Bentuk

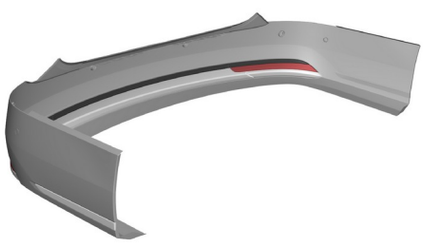

Tampak Perspektif

Tampak Atas

Tampak Bawah

Tampak Depan

Tampak Belakang

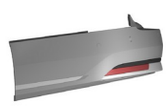

Tampak Samping

(19) **ID**

(51) **Klasifikasi Locarno : 03-04**

(21) **No. Permohonan DI :** A00202501604

(22) **Tanggal Penerimaan Permohonan DI :**
19 Maret 2025

(30) **Data Prioritas :**

(31) Nomor	(32) Tanggal	(33) Negara
202430657470.X	18 Oktober 2024	China (CN)

(43) **Tanggal Pengumuman DI :**
03 Juni 2025

(71) **Nama dan Alamat Pemohon Desain Industri:**
Shenzhen Huachuang Shangpin Technology Co., Ltd.
5th Floor, Building E, Suojia Technology Park, Sanwei Community, Hangcheng Road, Bao'an District, Shenzhen City, Guangdong Province, China (CN)

(72) **Nama Pendesain :**
Shaoming Wang,CN

(74) **Nama dan Alamat Konsultan Desain Industri :**
Marodin Sijabat
Adastra An Intellectual Property Firm Epi Walk Building 3 rd Floor Jl. HR Rasuna Said No. 306, Rt 2/Rw 5 Karet Kuningan Setia Budi

(54) **Judul Desain Industri :** KIPAS ANGIN GENGGAM

(57) **Klaim :**
Bentuk,Konfigurasi

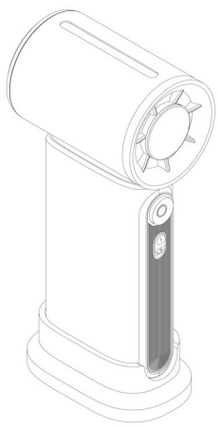

Tampak Perspektif

Tampak Atas

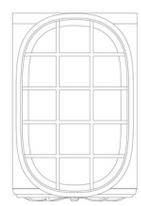

Tampak Bawah

Tampak Depan

Tampak Belakang

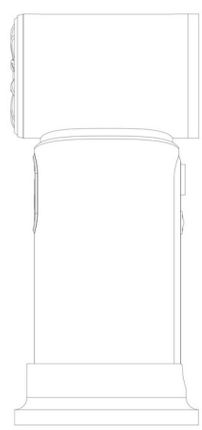

Tampak Samping

(19) **ID**

(51) **Klasifikasi Locarno : 12-16**

(21) **No. Permohonan DI :** A00202501750

(22) **Tanggal Penerimaan Permohonan DI :**
26 Maret 2025

(30) **Data Prioritas :**

(31) Nomor	(32) Tanggal	(33) Negara
2024-0159	08 Oktober 2024	Sweden (SE)

(43) **Tanggal Pengumuman DI :**
03 Juni 2025

(71) **Nama dan Alamat Pemohon Desain Industri:**
SCANIA CV AB
SE-151 87 Södertälje, Sweden, Sweden (SE)

(72) **Nama Pendesain :**
Victor BRANDT,SE Jayden CHEN,SE

(74) **Nama dan Alamat Konsultan Desain Industri :**
Selly Lusina Sitanggang
LSP Partnership, Graha Simatupang Tower 2C Lantai 3, Jalan TB. Simatupang Kavling 38

(54) **Judul Desain Industri :** PANEL KENDARAAN

(57) **Klaim :**
Bentuk,Konfigurasi

Gbr. 1

Tampak Perspektif

Gbr. 6

Tampak Atas

Gbr. 7

Tampak Bawah

Gbr. 2

Tampak Depan

Gbr. 3

Tampak Belakang

Gbr. 5

Tampak Samping

(19) **ID**

(51) **Klasifikasi Locarno : 12-16**

(21) **No. Permohonan DI :** A00202501730

(22) **Tanggal Penerimaan Permohonan DI :**
26 Maret 2025

(30) **Data Prioritas :**

(31) Nomor	(32) Tanggal	(33) Negara
2024-0166	08 Oktober 2024	Sweden (SE)

(43) **Tanggal Pengumuman DI :**
03 Juni 2025

(71) **Nama dan Alamat Pemohon Desain Industri:**
SCANIA CV AB
SE-151 87 Södertälje, Sweden, Sweden (SE)

(72) **Nama Pendesain :**
Dos Santos ROBSON,SE Allen CHEN,SE
Maunabasava PANNUR,SE Kevin ZHANG,SE

(74) **Nama dan Alamat Konsultan Desain Industri :**
Selly Lusina Sitanggang
LSP Partnership, Graha Simatupang Tower 2C Lantai 3, Jalan TB. Simatupang Kavling 38

(54) **Judul Desain Industri :** PANEL KENDARAAN

(57) **Klaim :**
Bentuk,Konfigurasi

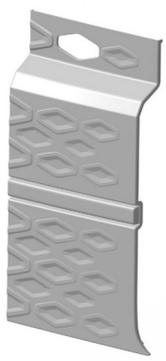

Gbr. 1

Tampak Perspektif

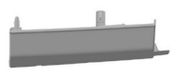

Gbr. 6

Tampak Atas

Gbr. 7

Tampak Bawah

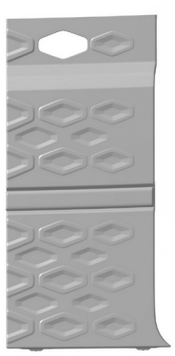

Gbr. 2

Tampak Depan

Gbr. 3

Tampak Belakang

Gbr. 4

Tampak Samping

(19) **ID**

(51) **Klasifikasi Locarno : 12-16**

(21) **No. Permohonan DI :** A00202501733

(22) **Tanggal Penerimaan Permohonan DI :**
26 Maret 2025

(30) **Data Prioritas :**

(31) Nomor	(32) Tanggal	(33) Negara
2024-0163	08 Oktober 2024	Sweden (SE)

(43) **Tanggal Pengumuman DI :**
03 Juni 2025

(71) **Nama dan Alamat Pemohon Desain Industri:**
SCANIA CV AB
SE-151 87 Södertälje, Sweden, Sweden (SE)

(72) **Nama Pendesain :**
Dos Santos ROBSON,SE Allen CHEN,SE
Maunabasava PANNUR,SE Kevin ZHANG,SE

(74) **Nama dan Alamat Konsultan Desain Industri :**
Selly Lusina Sitanggang
LSP Partnership, Graha Simatupang Tower 2C Lantai 3, Jalan TB. Simatupang Kavling 38

(54) **Judul Desain Industri :** PENUTUP BEMPER

(57) **Klaim :**
Konfigurasi,Bentuk

Gbr. 1

Tampak Perspektif

Gbr. 6

Tampak Atas

Gbr. 7

Tampak Bawah

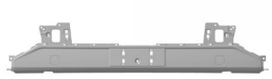

Gbr. 2

Tampak Depan

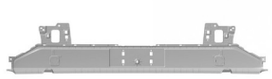

Gbr. 3

Tampak Belakang

Gbr. 4

Tampak Samping

(19) **ID**

(51) **Klasifikasi Locarno : 12-16**

(21) **No. Permohonan DI :** A00202501744

(22) **Tanggal Penerimaan Permohonan DI :**
26 Maret 2025

(30) **Data Prioritas :**

(31) Nomor	(32) Tanggal	(33) Negara
2024-0155	08 Oktober 2024	Sweden (SE)

(43) **Tanggal Pengumuman DI :**
03 Juni 2025

(71) **Nama dan Alamat Pemohon Desain Industri:**
SCANIA CV AB
SE-151 87 Södertälje, Sweden, Sweden (SE)

(72) **Nama Pendesain :**
Tim DENG,SE Tejas JADHAV,SE

(74) **Nama dan Alamat Konsultan Desain Industri :**
Selly Lusina Sitanggang
LSP Partnership, Graha Simatupang Tower 2C Lantai 3, Jalan TB. Simatupang Kavling 38

(54) **Judul Desain Industri :** PELAT LANGKAH

(57) **Klaim :**
Bentuk,Konfigurasi

Gbr. 1

Tampak Perspektif

Gbr. 6

Tampak Atas

Gbr. 7

Tampak Bawah

Gbr. 2

Tampak Depan

Gbr. 3

Tampak Belakang

Gbr. 5

Tampak Samping

(19) **ID**

(51) **Klasifikasi Locarno : 12-16**

(21) **No. Permohonan DI :** A00202501742

(22) **Tanggal Penerimaan Permohonan DI :**
26 Maret 2025

(30) **Data Prioritas :**

(31) Nomor	(32) Tanggal	(33) Negara
2024-0172	08 Oktober 2024	Sweden (SE)

(43) **Tanggal Pengumuman DI :**
03 Juni 2025

(71) **Nama dan Alamat Pemohon Desain Industri:**
SCANIA CV AB
SE-151 87 Södertälje, Sweden, Sweden (SE)

(72) **Nama Pendesain :**
Kapil VAIDYA,SE Joey SUN,SE

(74) **Nama dan Alamat Konsultan Desain Industri :**
Selly Lusina Sitanggang
LSP Partnership, Graha Simatupang Tower 2C Lantai 3, Jalan TB. Simatupang Kavling 38

(54) **Judul Desain Industri :** VENTILASI UDARA KENDARAAN

(57) **Klaim :**
Bentuk,Konfigurasi

Gbr. 1

Tampak Perspektif

Gbr. 6

Tampak Atas

Gbr. 7

Tampak Bawah

Gbr. 2

Tampak Depan

Gbr. 3

Tampak Belakang

Gbr. 5

Tampak Samping

(19) **ID**

(51) **Klasifikasi Locarno : 12-16**

(21) **No. Permohonan DI :** A00202501737

(22) **Tanggal Penerimaan Permohonan DI :**
26 Maret 2025

(30) **Data Prioritas :**

(31) Nomor	(32) Tanggal	(33) Negara
2024-0170	08 Oktober 2024	Sweden (SE)

(43) **Tanggal Pengumuman DI :**
03 Juni 2025

(71) **Nama dan Alamat Pemohon Desain Industri:**
SCANIA CV AB
SE-151 87 Södertälje, Sweden, Sweden (SE)

(72) **Nama Pendesain :**
Henrik KARLSSON,SE Jun ZHU,SE

(74) **Nama dan Alamat Konsultan Desain Industri :**
Selly Lusina Sitanggang
LSP Partnership, Graha Simatupang Tower 2C Lantai 3, Jalan TB. Simatupang Kavling 38

(54) **Judul Desain Industri :** SKIRT SAMPING

(57) **Klaim :**
Konfigurasi,Bentuk

Gbr. 1

Tampak Perspektif

Gbr. 6

Tampak Atas

Gbr. 7

Tampak Bawah

Gbr. 2

Tampak Depan

Gbr. 3

Tampak Belakang

Gbr. 5

Tampak Samping

(19) **ID**

(51) **Klasifikasi Locarno : 12-16**

(21) **No. Permohonan DI :** A00202501729

(22) **Tanggal Penerimaan Permohonan DI :**
26 Maret 2025

(30) **Data Prioritas :**

(31) Nomor	(32) Tanggal	(33) Negara
2024-0167	08 Oktober 2024	Sweden (SE)

(43) **Tanggal Pengumuman DI :**
03 Juni 2025

(71) **Nama dan Alamat Pemohon Desain Industri:**
SCANIA CV AB
SE-151 87 Södertälje, Sweden, Sweden (SE)

(72) **Nama Pendesain :**
Dos Santos ROBSON,SE Allen CHEN,SE
Swapnil SONAR,SE Kevin ZHANG,SE

(74) **Nama dan Alamat Konsultan Desain Industri :**
Selly Lusina Sitanggang
LSP Partnership, Graha Simatupang Tower 2C Lantai 3, Jalan TB. Simatupang Kavling 38

(54) **Judul Desain Industri :** PANEL PENYEGEL RUMAH LAMPU

(57) **Klaim :**
Bentuk,Konfigurasi

Gbr. 1

Tampak Perspektif

Gbr. 6

Tampak Atas

Gbr. 7

Tampak Bawah

Gbr. 2

Tampak Depan

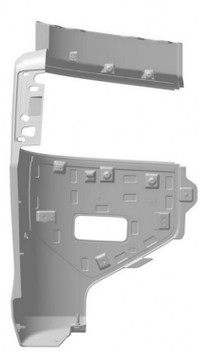

Gbr. 3

Tampak Belakang

Gbr. 4

Tampak Samping

(19) **ID**

(51) **Klasifikasi Locarno : 12-16**

(21) **No. Permohonan DI :** A00202501748

(22) **Tanggal Penerimaan Permohonan DI :**
26 Maret 2025

(30) **Data Prioritas :**

(31) Nomor	(32) Tanggal	(33) Negara
2024-0152	08 Oktober 2024	Sweden (SE)

(43) **Tanggal Pengumuman DI :**
03 Juni 2025

(71) **Nama dan Alamat Pemohon Desain Industri:**
SCANIA CV AB
SE-151 87 Södertälje, Sweden, Sweden (SE)

(72) **Nama Pendesain :**
Mattias HALVARSSON,SE Göran FOHLIN,SE Kent YU,SE Armstrong LIU,SE

(74) **Nama dan Alamat Konsultan Desain Industri :**
Selly Lusina Sitanggang
LSP Partnership, Graha Simatupang Tower 2C Lantai 3, Jalan TB. Simatupang Kavling 38

(54) **Judul Desain Industri :** PANEL SAMPING

(57) **Klaim :**
Bentuk,Konfigurasi

Gbr. 1

Tampak Perspektif

Gbr. 6

Tampak Atas

Gbr. 7

Tampak Bawah

Gbr. 2

Tampak Depan

Gbr. 3

Tampak Belakang

Gbr. 5

Tampak Samping

(19) **ID**

(51) **Klasifikasi Locarno : 12-16**

(21) **No. Permohonan DI :** A00202501745

(22) **Tanggal Penerimaan Permohonan DI :**
26 Maret 2025

(30) **Data Prioritas :**

(31) Nomor	(32) Tanggal	(33) Negara
2024-0153	08 Oktober 2024	Sweden (SE)

(43) **Tanggal Pengumuman DI :**
03 Juni 2025

(71) **Nama dan Alamat Pemohon Desain Industri:**
SCANIA CV AB
SE-151 87 Södertälje, Sweden, Sweden (SE)

(72) **Nama Pendesain :**
Victor BRANDT,SE Quan WANG,SE

(74) **Nama dan Alamat Konsultan Desain Industri :**
Selly Lusina Sitanggang
LSP Partnership, Graha Simatupang Tower 2C Lantai 3, Jalan TB. Simatupang Kavling 38

(54) **Judul Desain Industri :** SUDUT KABIN

(57) **Klaim :**
Bentuk,Konfigurasi

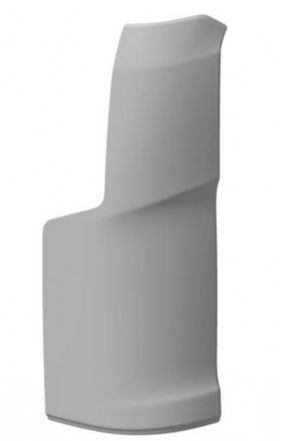

Tampak Perspektif

Tampak Atas

Tampak Bawah

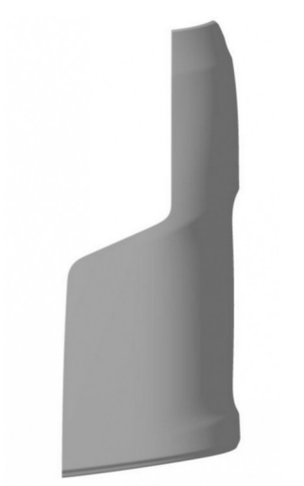

Tampak Depan

Tampak Belakang

Tampak Samping

(19) **ID**

(51) **Klasifikasi Locarno : 12-16**

(21) **No. Permohonan DI :** A00202501749

(22) **Tanggal Penerimaan Permohonan DI :**
26 Maret 2025

(30) **Data Prioritas :**

(31) Nomor	(32) Tanggal	(33) Negara
2024-0168	08 Oktober 2024	Sweden (SE)

(43) **Tanggal Pengumuman DI :**
03 Juni 2025

(71) **Nama dan Alamat Pemohon Desain Industri:**
SCANIA CV AB
SE-151 87 Södertälje, Sweden, Sweden (SE)

(72) **Nama Pendesain :**
Dos Santos ROBSON,SE Allen CHEN,SE
Oscar JÖNBRINK,SE Kevin ZHANG,SE

(74) **Nama dan Alamat Konsultan Desain Industri :**
Selly Lusina Sitanggang
LSP Partnership, Graha Simatupang Tower 2C Lantai 3, Jalan TB. Simatupang Kavling 38

(54) **Judul Desain Industri :** PELAT PENUTUP RADAR

(57) **Klaim :**
Bentuk,Konfigurasi

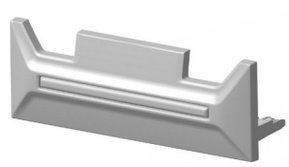

Gbr. 1

Tampak Perspektif

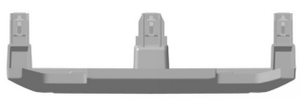

Gbr. 6

Tampak Atas

Gbr. 7

Tampak Bawah

Gbr. 2

Tampak Depan

Gbr. 3

Tampak Belakang

Gbr. 4

Tampak Samping

(19) **ID**

(51) **Klasifikasi Locarno : 12-16**

(21) **No. Permohonan DI :** A00202501740

(22) **Tanggal Penerimaan Permohonan DI :**
26 Maret 2025

(30) **Data Prioritas :**

(31) Nomor	(32) Tanggal	(33) Negara
2024-0156	08 Oktober 2024	Sweden (SE)

(43) **Tanggal Pengumuman DI :**
03 Juni 2025

(71) **Nama dan Alamat Pemohon Desain Industri:**
SCANIA CV AB
SE-151 87 Södertälje, Sweden, Sweden (SE)

(72) **Nama Pendesain :**
Tim DENG,SE Tejas JADHAV,SE

(74) **Nama dan Alamat Konsultan Desain Industri :**
Selly Lusina Sitanggang
LSP Partnership, Graha Simatupang Tower 2C Lantai 3, Jalan TB. Simatupang Kavling 38

(54) **Judul Desain Industri :** PELAT LANGKAH

(57) **Klaim :**
Bentuk,Konfigurasi

Gbr. 1

Tampak Perspektif

Gbr. 6

Tampak Atas

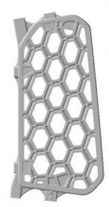

Gbr. 7

Tampak Bawah

Gbr. 2

Tampak Depan

Gbr. 3

Tampak Belakang

Gbr. 5

Tampak Samping

(19) **ID**

(51) **Klasifikasi Locarno : 12-16**

(21) **No. Permohonan DI :** A00202501751

(22) **Tanggal Penerimaan Permohonan DI :**
26 Maret 2025

(30) **Data Prioritas :**

(31) Nomor	(32) Tanggal	(33) Negara
2024-0185	08 Oktober 2024	Sweden (SE)

(43) **Tanggal Pengumuman DI :**
03 Juni 2025

(71) **Nama dan Alamat Pemohon Desain Industri:**
SCANIA CV AB
SE-151 87 Södertälje, Sweden, Sweden (SE)

(72) **Nama Pendesain :**
Victor BRANDT,SE Quan WANG,SE

(74) **Nama dan Alamat Konsultan Desain Industri :**
Selly Lusina Sitanggang
LSP Partnership, Graha Simatupang Tower 2C Lantai 3, Jalan TB. Simatupang Kavling 38

(54) **Judul Desain Industri :** PANEL KENDARAAN

(57) **Klaim :**
Bentuk,Konfigurasi

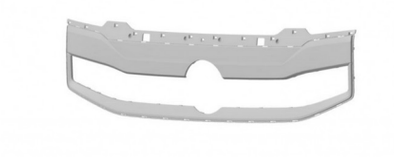

Gbr. 1

Tampak Perspektif

Gbr. 6

Tampak Atas

Gbr. 7

Tampak Bawah

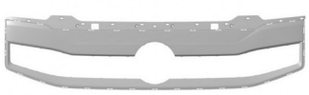

Gbr. 2

Tampak Depan

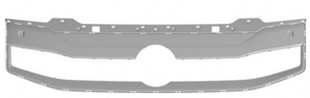

Gbr. 3

Tampak Belakang

Gbr. 5

Tampak Samping

(19) **ID**

(51) **Klasifikasi Locarno : 12-16**

(21) **No. Permohonan DI :** A00202501738

(22) **Tanggal Penerimaan Permohonan DI :**
26 Maret 2025

(30) **Data Prioritas :**

(31) Nomor	(32) Tanggal	(33) Negara
2024-0178	08 Oktober 2024	Sweden (SE)

(43) **Tanggal Pengumuman DI :**
03 Juni 2025

(71) **Nama dan Alamat Pemohon Desain Industri:**
SCANIA CV AB
SE-151 87 Södertälje, Sweden, Sweden (SE)

(72) **Nama Pendesain :**
Dos Santos ROBSON,SE Allen CHEN,SE
Kevin ZHANG,SE

(74) **Nama dan Alamat Konsultan Desain Industri :**
Selly Lusina Sitanggang
LSP Partnership, Graha Simatupang Tower 2C Lantai 3, Jalan TB. Simatupang Kavling 38

(54) **Judul Desain Industri :** PANEL PIJAKAN KAKI

(57) **Klaim :**
Bentuk,Konfigurasi

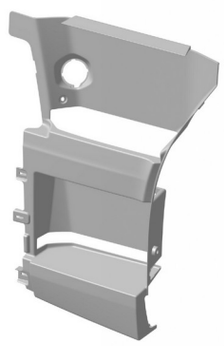

Gbr. 1

Tampak Perspektif

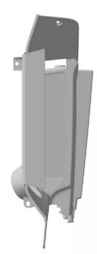

Gbr. 6

Tampak Atas

Gbr. 7

Tampak Bawah

Gbr. 2

Tampak Depan

Gbr. 3

Tampak Belakang

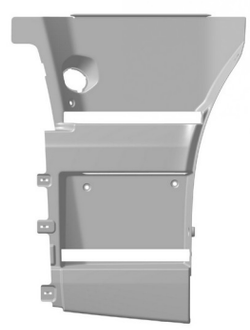

Gbr. 4

Tampak Samping

(19) **ID**

(51) **Klasifikasi Locarno : 12-16**

(21) **No. Permohonan DI :** A00202501734

(22) **Tanggal Penerimaan Permohonan DI :**
26 Maret 2025

(30) **Data Prioritas :**

(31) Nomor	(32) Tanggal	(33) Negara
2024-0165	08 Oktober 2024	Sweden (SE)

(43) **Tanggal Pengumuman DI :**
03 Juni 2025

(71) **Nama dan Alamat Pemohon Desain Industri:**
SCANIA CV AB
SE-151 87 Södertälje, Sweden, Sweden (SE)

(72) **Nama Pendesain :**
Dos Santos ROBSON,SE Allen CHEN,SE
Oscar JÖNBRINK,SE Kevin ZHANG,SE

(74) **Nama dan Alamat Konsultan Desain Industri :**
Selly Lusina Sitanggang
LSP Partnership, Graha Simatupang Tower 2C Lantai 3, Jalan TB. Simatupang Kavling 38

(54) **Judul Desain Industri :** PENUTUP GRIL

(57) **Klaim :**
Konfigurasi,Bentuk

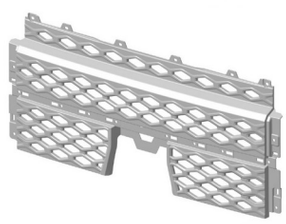

Gbr. 1

Tampak Perspektif

Gbr. 6

Tampak Atas

Gbr. 7

Tampak Bawah

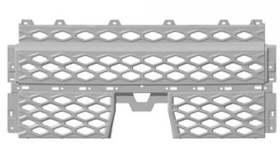

Gbr. 2

Tampak Depan

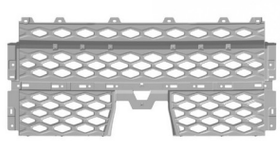

Gbr. 3

Tampak Belakang

Gbr. 4

Tampak Samping

(19) **ID**

(51) **Klasifikasi Locarno : 12-16**

(21) **No. Permohonan DI :** A00202501732

(22) **Tanggal Penerimaan Permohonan DI :**
26 Maret 2025

(30) **Data Prioritas :**

(31) Nomor	(32) Tanggal	(33) Negara
2024-0160	08 Oktober 2024	Sweden (SE)

(43) **Tanggal Pengumuman DI :**
03 Juni 2025

(71) **Nama dan Alamat Pemohon Desain Industri:**
SCANIA CV AB
SE-151 87 Södertälje, Sweden, Sweden (SE)

(72) **Nama Pendesain :**
Henrik KARLSSON,SE Jun ZHU,SE

(74) **Nama dan Alamat Konsultan Desain Industri :**
Selly Lusina Sitanggang
LSP Partnership, Graha Simatupang Tower 2C Lantai 3, Jalan TB. Simatupang Kavling 38

(54) **Judul Desain Industri :** DEFLEKTOR UDARA

(57) **Klaim :**
Bentuk,Konfigurasi

Gbr. 1

Tampak Perspektif

Gbr. 6

Tampak Atas

Gbr. 7

Tampak Bawah

Gbr. 2

Tampak Depan

Gbr. 3

Tampak Belakang

Gbr. 5

Tampak Samping

(19) **ID**

(51) **Klasifikasi Locarno : 12-16**

(21) **No. Permohonan DI :** A00202501741

(22) **Tanggal Penerimaan Permohonan DI :**
26 Maret 2025

(30) **Data Prioritas :**

(31) Nomor	(32) Tanggal	(33) Negara
2024-0154	08 Oktober 2024	Sweden (SE)

(43) **Tanggal Pengumuman DI :**
03 Juni 2025

(71) **Nama dan Alamat Pemohon Desain Industri:**
SCANIA CV AB
SE-151 87 Södertälje, Sweden, Sweden (SE)

(72) **Nama Pendesain :**
Tim DENG,SE Tejas JADHAV,SE

(74) **Nama dan Alamat Konsultan Desain Industri :**
Selly Lusina Sitanggang
LSP Partnership, Graha Simatupang Tower 2C Lantai 3, Jalan TB. Simatupang Kavling 38

(54) **Judul Desain Industri :** PELAT LANGKAH

(57) **Klaim :**
Bentuk,Konfigurasi

Gbr. 1

Tampak Perspektif

Gbr. 6

Tampak Atas

Gbr. 7

Tampak Bawah

Gbr. 2

Tampak Depan

Gbr. 3

Tampak Belakang

Gbr. 5

Tampak Samping

(19) **ID**

(51) **Klasifikasi Locarno : 12-16**

(21) **No. Permohonan DI :** A00202501747

(22) **Tanggal Penerimaan Permohonan DI :**
26 Maret 2025

(30) **Data Prioritas :**

(31) Nomor	(32) Tanggal	(33) Negara
2024-0164	08 Oktober 2024	Sweden (SE)

(43) **Tanggal Pengumuman DI :**
03 Juni 2025

(71) **Nama dan Alamat Pemohon Desain Industri:**
SCANIA CV AB
SE-151 87 Södertälje, Sweden, Sweden (SE)

(72) **Nama Pendesain :**
Henrik KARLSSON,SE Jun ZHU,SE

(74) **Nama dan Alamat Konsultan Desain Industri :**
Selly Lusina Sitanggang
LSP Partnership, Graha Simatupang Tower 2C Lantai 3, Jalan TB. Simatupang Kavling 38

(54) **Judul Desain Industri :** DEFLEKTOR UDARA

(57) **Klaim :**
Bentuk,Konfigurasi

Gbr. 1

Tampak Perspektif

Gbr. 6

Tampak Atas

Gbr. 7

Tampak Bawah

Gbr. 2

Tampak Depan

Gbr. 3

Tampak Belakang

Gbr. 5

Tampak Samping

(19) **ID**

(51) **Klasifikasi Locarno : 12-16**

(21) **No. Permohonan DI :** A00202501736

(22) **Tanggal Penerimaan Permohonan DI :**
26 Maret 2025

(30) **Data Prioritas :**

(31) Nomor	(32) Tanggal	(33) Negara
2024-0162	08 Oktober 2024	Sweden (SE)

(43) **Tanggal Pengumuman DI :**
03 Juni 2025

(71) **Nama dan Alamat Pemohon Desain Industri:**
SCANIA CV AB
SE-151 87 Södertälje, Sweden, Sweden (SE)

(72) **Nama Pendesain :**
Ann-Sofie ENGSTRÖM,SE Peter MATTSSON,SE Fan ZHANG,SE

(74) **Nama dan Alamat Konsultan Desain Industri :**
Selly Lusina Sitanggang
LSP Partnership, Graha Simatupang Tower 2C Lantai 3, Jalan TB. Simatupang Kavling 38

(54) **Judul Desain Industri :** GAGANG PINTU

(57) **Klaim :**
Bentuk,Konfigurasi

Gbr. 1

Tampak Perspektif

Gbr. 6

Tampak Atas

Gbr. 7

Tampak Bawah

Gbr. 2

Tampak Depan

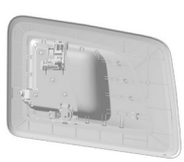

Gbr. 3

Tampak Belakang

Gbr. 5

Tampak Samping

(19) **ID**

(51) **Klasifikasi Locarno : 26-06**

(21) **No. Permohonan DI :** A00202501731

(22) **Tanggal Penerimaan Permohonan DI :**
26 Maret 2025

(30) **Data Prioritas :**

(31) Nomor	(32) Tanggal	(33) Negara
2024-0176	08 Oktober 2024	Sweden (SE)

(43) **Tanggal Pengumuman DI :**
03 Juni 2025

(71) **Nama dan Alamat Pemohon Desain Industri:**
SCANIA CV AB
SE-151 87 Södertälje, Sweden, Sweden (SE)

(72) **Nama Pendesain :**
Patrick JIANG,SE

(74) **Nama dan Alamat Konsultan Desain Industri :**
Selly Lusina Sitanggang
LSP Partnership, Graha Simatupang Tower 2C Lantai 3, Jalan TB. Simatupang Kavling 38

(54) **Judul Desain Industri :** LAMPU DEPAN

(57) **Klaim :**
Bentuk,Konfigurasi

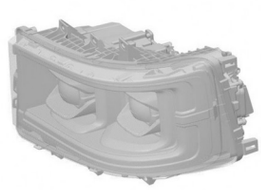

Gbr. 1

Tampak Perspektif

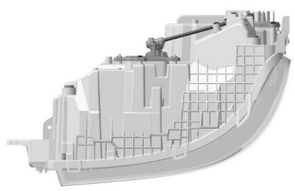

Gbr. 6

Tampak Atas

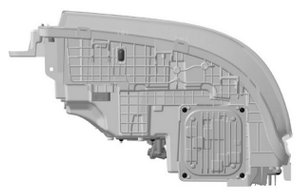

Gbr. 7

Tampak Bawah

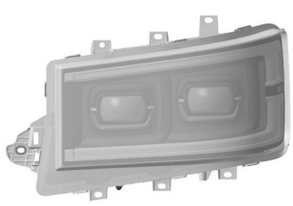

Gbr. 2

Tampak Depan

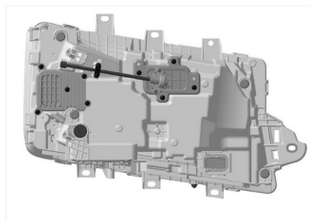

Gbr. 3

Tampak Belakang

Gbr. 5

Tampak Samping

(19) **ID**

(51) **Klasifikasi Locarno : 12-16**

(21) **No. Permohonan DI :** A00202501739

(22) **Tanggal Penerimaan Permohonan DI :**
26 Maret 2025

(30) **Data Prioritas :**

(31) Nomor	(32) Tanggal	(33) Negara
2024-0158	08 Oktober 2024	Sweden (SE)

(43) **Tanggal Pengumuman DI :**
03 Juni 2025

(71) **Nama dan Alamat Pemohon Desain Industri:**
SCANIA CV AB
SE-151 87 Södertälje, Sweden, Sweden (SE)

(72) **Nama Pendesain :**
Victor BRANDT,SE Jayden CHEN,SE

(74) **Nama dan Alamat Konsultan Desain Industri :**
Selly Lusina Sitanggang
LSP Partnership, Graha Simatupang Tower 2C Lantai 3, Jalan TB. Simatupang Kavling 38

(54) **Judul Desain Industri :** PENUTUP GRIL

(57) **Klaim :**
Bentuk,Konfigurasi

Gbr. 1

Tampak Perspektif

Gbr. 6

Tampak Atas

Gbr. 7

Tampak Bawah

Gbr. 2

Tampak Depan

Gbr. 3

Tampak Belakang

Gbr. 5

Tampak Samping

(19) **ID**

(51) **Klasifikasi Locarno : 12-16**

(21) **No. Permohonan DI :** A00202501753

(22) **Tanggal Penerimaan Permohonan DI :**
26 Maret 2025

(30) **Data Prioritas :**

(31) Nomor	(32) Tanggal	(33) Negara
2024-0171	08 Oktober 2024	Sweden (SE)

(43) **Tanggal Pengumuman DI :**
03 Juni 2025

(71) **Nama dan Alamat Pemohon Desain Industri:**
SCANIA CV AB
SE-151 87 Södertälje, Sweden, Sweden (SE)

(72) **Nama Pendesain :**
Kapil VAIDYA,SE Joey SUN,SE

(74) **Nama dan Alamat Konsultan Desain Industri :**
Selly Lusina Sitanggang
LSP Partnership, Graha Simatupang Tower 2C Lantai 3, Jalan TB. Simatupang Kavling 38

(54) **Judul Desain Industri :** VENTILASI UDARA KENDARAAN

(57) **Klaim :**
Bentuk,Konfigurasi

Gbr. 1

Tampak Perspektif

Gbr. 6

Tampak Atas

Gbr. 7

Tampak Bawah

Gbr. 2

Tampak Depan

Gbr. 3

Tampak Belakang

Gbr. 5

Tampak Samping

(19) **ID**

(51) **Klasifikasi Locarno : 26-06**

(21) **No. Permohonan DI :** A00202501735

(22) **Tanggal Penerimaan Permohonan DI :**
26 Maret 2025

(30) **Data Prioritas :**

(31) Nomor	(32) Tanggal	(33) Negara
2024-0177	08 Oktober 2024	Sweden (SE)

(43) **Tanggal Pengumuman DI :**
03 Juni 2025

(71) **Nama dan Alamat Pemohon Desain Industri:**
SCANIA CV AB
SE-151 87 Södertälje, Sweden, Sweden (SE)

(72) **Nama Pendesain :**
Tammy HU,SE

(74) **Nama dan Alamat Konsultan Desain Industri :**
Selly Lusina Sitanggang
LSP Partnership, Graha Simatupang Tower 2C Lantai 3, Jalan TB. Simatupang Kavling 38

(54) **Judul Desain Industri :** LAMPU BELAKANG

(57) **Klaim :**
Bentuk,Konfigurasi

Gbr. 1

Tampak Perspektif

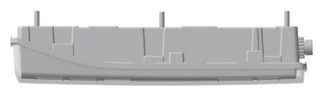

Gbr. 6

Tampak Atas

Gbr. 7

Tampak Bawah

Gbr. 2

Tampak Depan

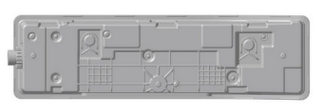

Gbr. 3

Tampak Belakang

Gbr. 5

Tampak Samping

(19) **ID**

(51) **Klasifikasi Locarno : 12-16**

(21) **No. Permohonan DI :** A00202501728

(22) **Tanggal Penerimaan Permohonan DI :**
26 Maret 2025

(30) **Data Prioritas :**

(31) Nomor	(32) Tanggal	(33) Negara
2024-0173	08 Oktober 2024	Sweden (SE)

(43) **Tanggal Pengumuman DI :**
03 Juni 2025

(71) **Nama dan Alamat Pemohon Desain Industri:**
SCANIA CV AB
SE-151 87 Södertälje, Sweden, Sweden (SE)

(72) **Nama Pendesain :**
Kapil VAIDYA,SE Joey SUN,SE

(74) **Nama dan Alamat Konsultan Desain Industri :**
Selly Lusina Sitanggang
LSP Partnership, Graha Simatupang Tower 2C Lantai 3, Jalan TB. Simatupang Kavling 38

(54) **Judul Desain Industri :** VENTILASI UDARA KENDARAAN

(57) **Klaim :**
Bentuk,Konfigurasi

Gbr. 1

Tampak Perspektif

Gbr. 6

Tampak Atas

Gbr. 7

Tampak Bawah

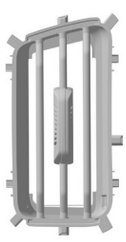

Gbr. 2

Tampak Depan

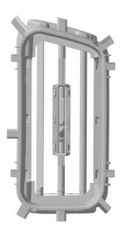

Gbr. 3

Tampak Belakang

Gbr. 5

Tampak Samping

(19) **ID**

(51) **Klasifikasi Locarno : 12-16**

(21) **No. Permohonan DI :** A00202501746

(22) **Tanggal Penerimaan Permohonan DI :**
26 Maret 2025

(30) **Data Prioritas :**

(31) Nomor	(32) Tanggal	(33) Negara
2024-0184	08 Oktober 2024	Sweden (SE)

(43) **Tanggal Pengumuman DI :**
03 Juni 2025

(71) **Nama dan Alamat Pemohon Desain Industri:**
SCANIA CV AB
SE-151 87 Södertälje, Sweden, Sweden (SE)

(72) **Nama Pendesain :**
Henrik KARLSSON,SE Zhu JUN,SE

(74) **Nama dan Alamat Konsultan Desain Industri :**
Selly Lusina Sitanggang
LSP Partnership, Graha Simatupang Tower 2C Lantai 3, Jalan TB. Simatupang Kavling 38

(54) **Judul Desain Industri :** DEFLEKTOR UDARA

(57) **Klaim :**
Bentuk,Konfigurasi

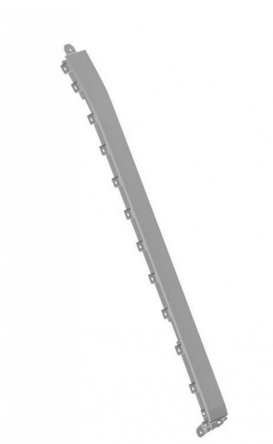

Gbr. 1

Tampak Perspektif

Gbr. 6

Tampak Atas

Gbr. 7

Tampak Bawah

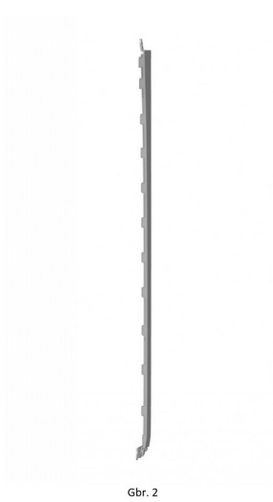

Gbr. 2

Tampak Depan

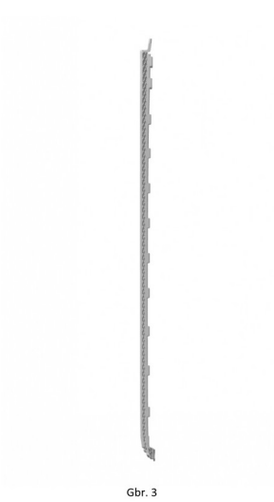

Gbr. 3

Tampak Belakang

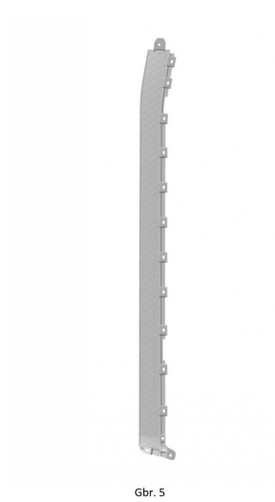

Gbr. 5

Tampak Samping

(19) **ID**

(51) **Klasifikasi Locarno : 26-06**

(21) **No. Permohonan DI :** A00202501754

(22) **Tanggal Penerimaan Permohonan DI :**
26 Maret 2025

(30) **Data Prioritas :**

(31) Nomor	(32) Tanggal	(33) Negara
2024-0175	08 Oktober 2024	Sweden (SE)

(43) **Tanggal Pengumuman DI :**
03 Juni 2025

(71) **Nama dan Alamat Pemohon Desain Industri:**
SCANIA CV AB
SE-151 87 Södertälje, Sweden, Sweden (SE)

(72) **Nama Pendesain :**
Patrick JIANG,SE

(74) **Nama dan Alamat Konsultan Desain Industri :**
Selly Lusina Sitanggang
LSP Partnership, Graha Simatupang Tower 2C Lantai 3, Jalan TB. Simatupang Kavling 38

(54) **Judul Desain Industri :** LAMPU KABUT

(57) **Klaim :**
Bentuk,Konfigurasi

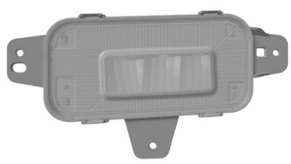

Gbr. 1

Tampak Perspektif

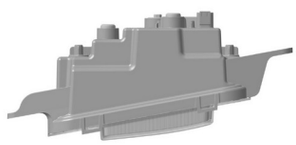

Gbr. 6

Tampak Atas

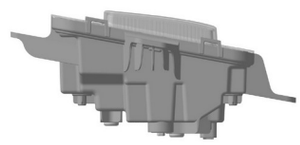

Gbr. 7

Tampak Bawah

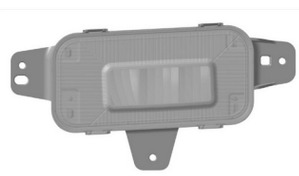

Gbr. 2

Tampak Depan

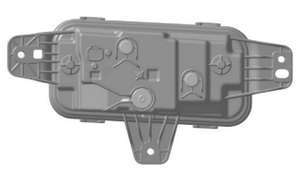

Gbr. 3

Tampak Belakang

Gbr. 5

Tampak Samping

(19) **ID**

(51) **Klasifikasi Locarno : 12-16**

(21) **No. Permohonan DI :** A00202501766

(22) **Tanggal Penerimaan Permohonan DI :**
27 Maret 2025

(30) **Data Prioritas :**

(31) Nomor	(32) Tanggal	(33) Negara
2024-0169	08 Oktober 2024	Sweden (SE)

(43) **Tanggal Pengumuman DI :**
03 Juni 2025

(71) **Nama dan Alamat Pemohon Desain Industri:**
SCANIA CV AB
SE-151 87 Södertälje, Sweden (SE)

(72) **Nama Pendesain :**
Ann- Sofie ENGSTRÖM,SE Fan ZHANG,SE
Fernandes DEEPAK,SE Joseph JOBI,SE

(74) **Nama dan Alamat Konsultan Desain Industri :**
Selly Lusina Sitanggang
LSP Partnership, Graha Simatupang Tower 2C Lantai 3, Jalan TB. Simatupang Kavling 38

(54) **Judul Desain Industri :** SEPATBOR

(57) **Klaim :**
Bentuk,Konfigurasi

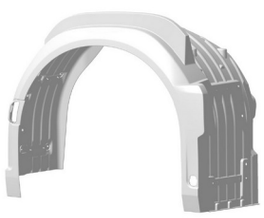

Gbr. 1

Tampak Perspektif

Gbr. 6

Tampak Atas

Gbr. 7

Tampak Bawah

Gbr. 2

Tampak Depan

Gbr. 3

Tampak Belakang

Gbr. 5

Tampak Samping

(19) **ID**

(51) **Klasifikasi Locarno : 12-16**

(21) **No. Permohonan DI :** A00202501763

(22) **Tanggal Penerimaan Permohonan DI :**
27 Maret 2025

(30) **Data Prioritas :**

(31) Nomor	(32) Tanggal	(33) Negara
2024-0169	08 Oktober 2024	Sweden (SE)

(43) **Tanggal Pengumuman DI :**
03 Juni 2025

(71) **Nama dan Alamat Pemohon Desain Industri:**
SCANIA CV AB
SE-151 87 Södertälje,, Sweden (SE)

(72) **Nama Pendesain :**
Ann- Sofie ENGSTRÖM,SE Fan ZHANG,SE
Fernandes DEEPAK,SE Joseph JOBI,SE

(74) **Nama dan Alamat Konsultan Desain Industri :**
Selly Lusina Sitanggang
LSP Partnership, Graha Simatupang Tower 2C Lantai 3, Jalan TB. Simatupang Kavling 38

(54) **Judul Desain Industri :** SEPATBOR

(57) **Klaim :**
Bentuk,Konfigurasi

Gbr. 1

Tampak Perspektif

Gbr. 6

Tampak Atas

Gbr. 7

Tampak Bawah

Gbr. 2

Tampak Depan

Gbr. 3

Tampak Belakang

Gbr. 5

Tampak Samping

(19) **ID**

(51) **Klasifikasi Locarno : 12-16**

(21) **No. Permohonan DI :** A00202501764

(22) **Tanggal Penerimaan Permohonan DI :**
27 Maret 2025

(30) **Data Prioritas :**

(31) Nomor	(32) Tanggal	(33) Negara
2024-0182	08 Oktober 2024	Sweden (SE)

(43) **Tanggal Pengumuman DI :**
03 Juni 2025

(71) **Nama dan Alamat Pemohon Desain Industri:**
SCANIA CV AB
SE-151 87 Södertälje, Sweden (SE)

(72) **Nama Pendesain :**
Ann-Sofie ENGSTRÖM,SE Peter MATTSSON,SE Fan ZHANG,SE

(74) **Nama dan Alamat Konsultan Desain Industri :**
Selly Lusina Sitanggang
LSP Partnership, Graha Simatupang Tower 2C Lantai 3, Jalan TB. Simatupang Kavling 38

(54) **Judul Desain Industri :** KACA SPION

(57) **Klaim :**
Bentuk,Konfigurasi

Gbr. 1

Tampak Perspektif

Gbr. 6

Tampak Atas

Gbr. 7

Tampak Bawah

Gbr. 2

Tampak Depan

Gbr. 3

Tampak Belakang

Gbr. 5

Tampak Samping

(19) **ID**

(51) **Klasifikasi Locarno : 12-16**

(21) **No. Permohonan DI :** A00202501767

(22) **Tanggal Penerimaan Permohonan DI :**
27 Maret 2025

(30) **Data Prioritas :**

(31) Nomor	(32) Tanggal	(33) Negara
2024-0182	08 Oktober 2024	Sweden (SE)

(43) **Tanggal Pengumuman DI :**
03 Juni 2025

(71) **Nama dan Alamat Pemohon Desain Industri:**
SCANIA CV AB
SE-151 87 Södertälje, Sweden (SE)

(72) **Nama Pendesain :**
Ann-Sofie ENGSTRÖM,SE Peter MATTSSON,SE Fan ZHANG,SE

(74) **Nama dan Alamat Konsultan Desain Industri :**
Selly Lusina Sitanggang
LSP Partnership, Graha Simatupang Tower 2C Lantai 3, Jalan TB. Simatupang Kavling 38

(54) **Judul Desain Industri :** KACA SPION

(57) **Klaim :**
Bentuk,Konfigurasi

Gbr. 1

Tampak Perspektif

Gbr. 6

Tampak Atas

Gbr. 7

Tampak Bawah

Gbr. 2

Tampak Depan

Gbr. 3

Tampak Belakang

Gbr. 5

Tampak Samping

(19) **ID**

(51) **Klasifikasi Locarno : 12-16**

(21) **No. Permohonan DI :** A00202501765

(22) **Tanggal Penerimaan Permohonan DI :**
27 Maret 2025

(30) **Data Prioritas :**

(31) Nomor	(32) Tanggal	(33) Negara
2024-0182	08 Oktober 2024	Sweden (SE)

(43) **Tanggal Pengumuman DI :**
03 Juni 2025

(71) **Nama dan Alamat Pemohon Desain Industri:**
SCANIA CV AB
SE-151 87 Södertälje, Sweden (SE)

(72) **Nama Pendesain :**
Ann-Sofie ENGSTRÖM,SE Peter MATTSSON,SE Fan ZHANG,SE

(74) **Nama dan Alamat Konsultan Desain Industri :**
Selly Lusina Sitanggang
LSP Partnership, Graha Simatupang Tower 2C Lantai 3, Jalan TB. Simatupang Kavling 38

(54) **Judul Desain Industri :** KACA SPION

(57) **Klaim :**
Bentuk,Konfigurasi

Gbr. 1

Tampak Perspektif

Gbr. 6

Tampak Atas

Gbr. 7

Tampak Bawah

Gbr. 2

Tampak Depan

Gbr. 3

Tampak Belakang

Gbr. 5

Tampak Samping

(19) **ID**

(51) **Klasifikasi Locarno : 12-16**

(21) **No. Permohonan DI :** A00202501768

(22) **Tanggal Penerimaan Permohonan DI :**
27 Maret 2025

(30) **Data Prioritas :**

(31) Nomor	(32) Tanggal	(33) Negara
2024-0182	08 Oktober 2024	Sweden (SE)

(43) **Tanggal Pengumuman DI :**
03 Juni 2025

(71) **Nama dan Alamat Pemohon Desain Industri:**
SCANIA CV AB
SE-151 87 Södertälje, Sweden (SE)

(72) **Nama Pendesain :**
Ann-Sofie ENGSTRÖM,SE Peter MATTSSON,SE Fan ZHANG,SE

(74) **Nama dan Alamat Konsultan Desain Industri :**
Selly Lusina Sitanggang
LSP Partnership, Graha Simatupang Tower 2C Lantai 3, Jalan TB. Simatupang Kavling 38

(54) **Judul Desain Industri :** KACA SPION

(57) **Klaim :**
Bentuk,Konfigurasi

Gbr. 1

Tampak Perspektif

Gbr. 6

Tampak Atas

Gbr. 7

Tampak Bawah

Gbr. 2

Tampak Depan

Gbr. 3

Tampak Belakang

Gbr. 5

Tampak Samping

(19) **ID**

(51) **Klasifikasi Locarno : 12-16**

(21) **No. Permohonan DI :** A00202501905

(22) **Tanggal Penerimaan Permohonan DI :**
14 April 2025

(30) **Data Prioritas :**

(31) Nomor	(32) Tanggal	(33) Negara
29/968,003	14 Oktober 2024	United States of America (US)

(43) **Tanggal Pengumuman DI :**
03 Juni 2025

(71) **Nama dan Alamat Pemohon Desain Industri:**
Volvo Truck Corporation
405 08 GÖTEBORG, Sweden (SE)

(72) **Nama Pendesain :**
Dejan Tomic,SE

(74) **Nama dan Alamat Konsultan Desain Industri :**
George Widjojo
Jalan Kali Besar Barat No. 5 Jakarta

(54) **Judul Desain Industri :** TANGKAI UNTUK KENDARAAN

(57) **Klaim :**
Bentuk,Konfigurasi

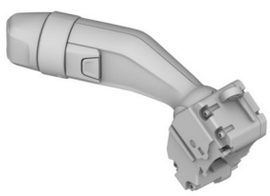

Tampak Perspektif

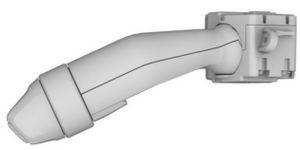

Tampak Atas

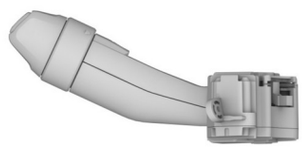

Tampak Bawah

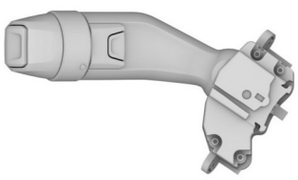

Tampak Depan

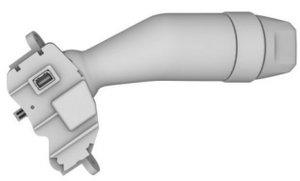

Tampak Belakang

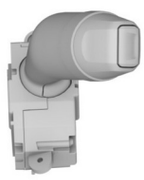

Tampak Samping

(19) **ID**

(51) **Klasifikasi Locarno : 12-16**

(21) **No. Permohonan DI :** A00202501904

(22) **Tanggal Penerimaan Permohonan DI :**
14 April 2025

(30) **Data Prioritas :**

(31) Nomor	(32) Tanggal	(33) Negara
29/968,003	14 Oktober 2024	United States of America (US)

(43) **Tanggal Pengumuman DI :**
03 Juni 2025

(71) **Nama dan Alamat Pemohon Desain Industri:**
Volvo Truck Corporation
405 08 GÖTEBORG, Sweden (SE)

(72) **Nama Pendesain :**
Dejan Tomic,SE

(74) **Nama dan Alamat Konsultan Desain Industri :**
George Widjojo
Jalan Kali Besar Barat No. 5 Jakarta

(54) **Judul Desain Industri :** TANGKAI UNTUK KENDARAAN

(57) **Klaim :**
Bentuk,Konfigurasi

Tampak Perspektif

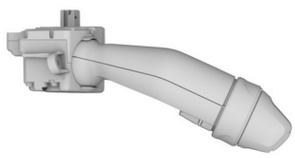

Tampak Atas

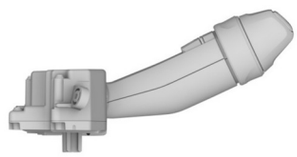

Tampak Bawah

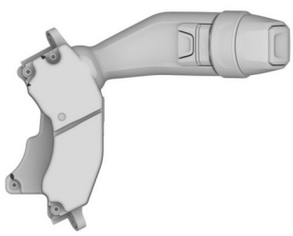

Tampak Depan

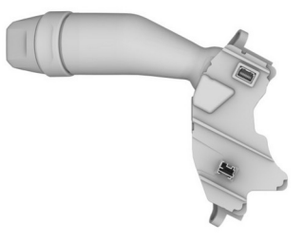

Tampak Belakang

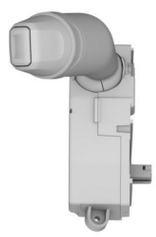

Tampak Samping

(19) **ID**

(51) **Klasifikasi Locarno : 12-16**

(21) **No. Permohonan DI :** A00202501903

(22) **Tanggal Penerimaan Permohonan DI :**
14 April 2025

(30) **Data Prioritas :**

(31) Nomor	(32) Tanggal	(33) Negara
29/968,003	14 Oktober 2024	United States of America (US)

(43) **Tanggal Pengumuman DI :**
03 Juni 2025

(71) **Nama dan Alamat Pemohon Desain Industri:**
Volvo Truck Corporation
405 08 GÖTEBORG, Sweden (SE)

(72) **Nama Pendesain :**
Dejan Tomic,SE

(74) **Nama dan Alamat Konsultan Desain Industri :**
George Widjojo
Jalan Kali Besar Barat No. 5 Jakarta

(54) **Judul Desain Industri :** TANGKAI UNTUK KENDARAAN

(57) **Klaim :**
Bentuk,Konfigurasi

Tampak Perspektif

Tampak Atas

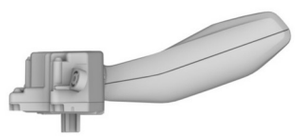

Tampak Bawah

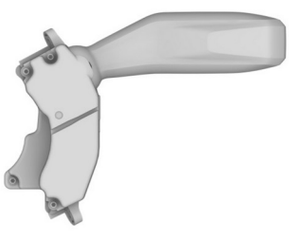

Tampak Depan

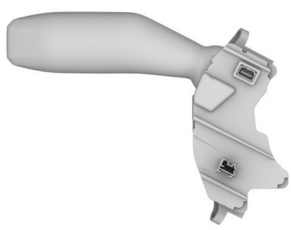

Tampak Belakang

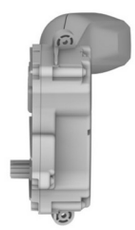

Tampak Samping

(19) **ID**

(51) **Klasifikasi Locarno : 12-11**

(21) **No. Permohonan DI :** A00202501980

(22) **Tanggal Penerimaan Permohonan DI :**
16 April 2025

(30) **Data Prioritas :**
(31) Nomor (32) Tanggal (33) Negara

(43) **Tanggal Pengumuman DI :**
03 Juni 2025

(71) **Nama dan Alamat Pemohon Desain Industri:**
SUNLIGHT POWER SDN BHD
No.1485, Jalan Seruling, Kawasan Perindustrian Valdor, 14200 Sungai Jawi, Pulau Pinang, Malaysia (MY)

(72) **Nama Pendesain :**
TAN LEAN HEAH,MY

(74) **Nama dan Alamat Konsultan Desain Industri :**
NADIRA RESYANI PUTRI
Graha Pos Indonesia, 5th Floor Block A Unit 5A-01, Jalan Banda No. 30, Bandung 40115, Indonesia

(54) **Judul Desain Industri :** SEPEDA MOTOR

(57) **Klaim :**
Bentuk,Konfigurasi

Tampak Perspektif

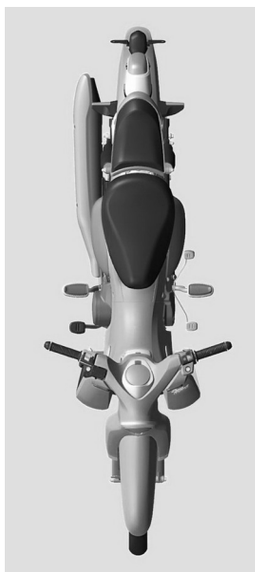

Tampak Atas

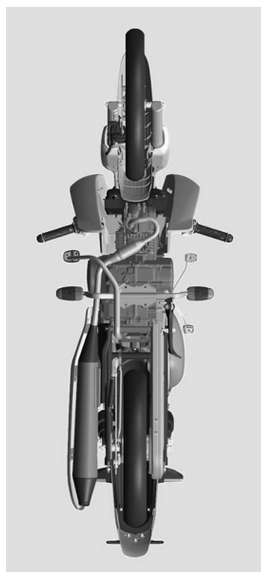

Tampak Bawah

Tampak Depan

Tampak Belakang

Tampak Samping

(19) **ID**

(51) **Klasifikasi Locarno : 03-01**

(21) **No. Permohonan DI :** A00202502094

(22) **Tanggal Penerimaan Permohonan DI :**
23 April 2025

(30) **Data Prioritas :**

(31) Nomor	(32) Tanggal	(33) Negara
2024-00525	29 Oktober 2024	Switzerland (CH)

(43) **Tanggal Pengumuman DI :**
03 Juni 2025

(71) **Nama dan Alamat Pemohon Desain Industri:**
ROLEX SA
Rue François-Dussaud 3-5-7, 1211 Genève 26, Switzerland (CH)

(72) **Nama Pendesain :**
Olivier BUERGISSER,CH

(74) **Nama dan Alamat Konsultan Desain Industri :**
Nadia Ambadar
Am Badar & Am Badar, Jl. Proklamasi No. 79, Pegangsaan, Menteng, Jakarta Pusat

(54) **Judul Desain Industri :** Kotak Jam Tangan

(57) **Klaim :**
Bentuk,Komposisi Garis,Konfigurasi

Tampak Perspektif

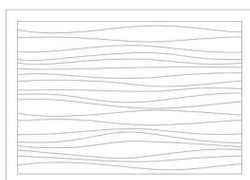

Tampak Atas

Tampak Bawah

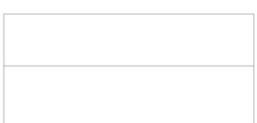

Tampak Depan

Tampak Belakang

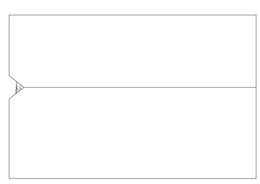

Tampak Samping

(19) **ID**

(51) **Klasifikasi Locarno : 06-01**

(21) **No. Permohonan DI :** A00202502215

(22) **Tanggal Penerimaan Permohonan DI :**
29 April 2025

(30) **Data Prioritas :**

(31) Nomor	(32) Tanggal	(33) Negara
29/971,315	01 November 2024	United States of America (US)

(43) **Tanggal Pengumuman DI :**
03 Juni 2025

(71) **Nama dan Alamat Pemohon Desain Industri:**
RH US, LLC
15 Koch Road, Suite K, Corte Madera, California 94925,, United States of America (US)

(72) **Nama Pendesain :**
Gary Friedman,US

(74) **Nama dan Alamat Konsultan Desain Industri :**
Mutiara Suseno
Mutiara Patent Gedung Nilakandi Lantai 5 Jl. Roa Malaka Utara No. 1-3, Jakarta Barat

(54) **Judul Desain Industri :** TEMPAT DUDUK

(57) **Klaim :**
Bentuk,Konfigurasi,Komposisi Garis

Tampak Perspektif

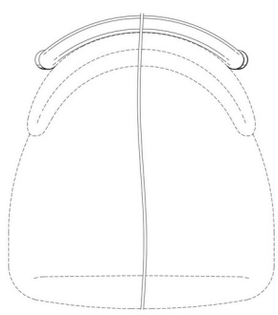

Tampak Atas

Tampak Bawah

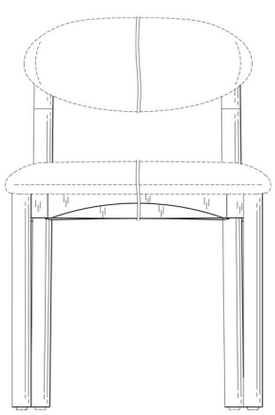

Tampak Depan

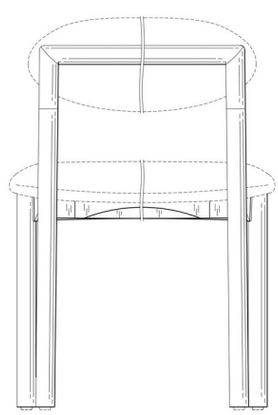

Tampak Belakang

Tampak Samping

(19) **ID**

(51) **Klasifikasi Locarno : 06-01**

(21) **No. Permohonan DI :** A00202502214

(22) **Tanggal Penerimaan Permohonan DI :**
29 April 2025

(30) **Data Prioritas :**

(31) Nomor	(32) Tanggal	(33) Negara
29/971,315	01 November 2024	United States of America (US)

(43) **Tanggal Pengumuman DI :**
03 Juni 2025

(71) **Nama dan Alamat Pemohon Desain Industri:**
RH US, LLC
15 Koch Road, Suite K, Corte Madera, California 94925,, United States of America (US)

(72) **Nama Pendesain :**
Gary Friedman,US

(74) **Nama dan Alamat Konsultan Desain Industri :**
Mutiara Suseno
Mutiara Patent Gedung Nilakandi Lantai 5 Jl. Roa Malaka Utara No. 1-3, Jakarta Barat

(54) **Judul Desain Industri :** TEMPAT DUDUK

(57) **Klaim :**
Bentuk,Konfigurasi,Komposisi Garis

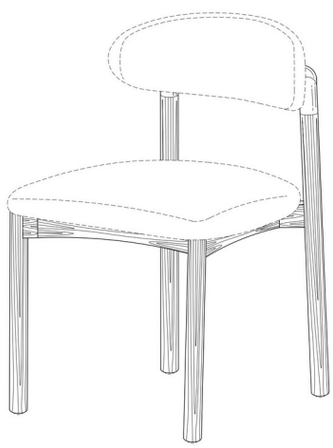

Tampak Perspektif

Tampak Atas

Tampak Bawah

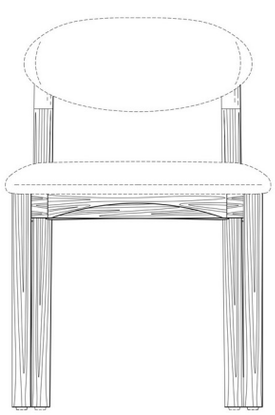

Tampak Depan

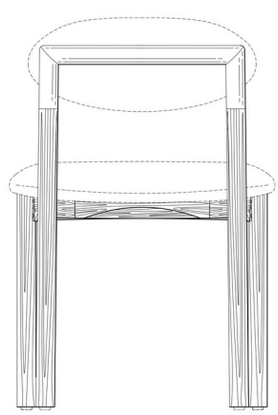

Tampak Belakang

Tampak Samping

(19) **ID**

(51) **Klasifikasi Locarno : 06-01**

(21) **No. Permohonan DI :** A00202502216

(22) **Tanggal Penerimaan Permohonan DI :**
29 April 2025

(30) **Data Prioritas :**

(31) Nomor	(32) Tanggal	(33) Negara
29/971,315	01 November 2024	United States of America (US)

(43) **Tanggal Pengumuman DI :**
03 Juni 2025

(71) **Nama dan Alamat Pemohon Desain Industri:**
RH US, LLC
15 Koch Road, Suite K, Corte Madera, California 94925,, United States of America (US)

(72) **Nama Pendesain :**
Gary Friedman,US

(74) **Nama dan Alamat Konsultan Desain Industri :**
Mutiara Suseno
Mutiara Patent Gedung Nilakandi Lantai 5 Jl. Roa Malaka Utara No. 1-3, Jakarta Barat

(54) **Judul Desain Industri :** TEMPAT DUDUK

(57) **Klaim :**
Bentuk,Konfigurasi,Komposisi Garis

Tampak Perspektif

Tampak Atas

Tampak Bawah

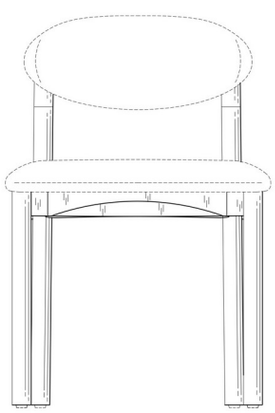

Tampak Depan

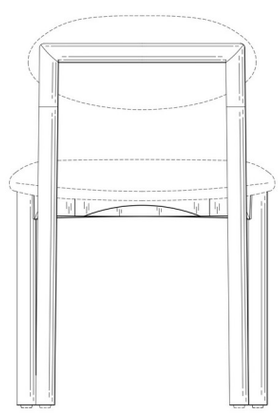

Tampak Belakang

Tampak Samping

(19) **ID**

(51) **Klasifikasi Locarno : 06-01**

(21) **No. Permohonan DI :** A00202502218

(22) **Tanggal Penerimaan Permohonan DI :**
29 April 2025

(30) **Data Prioritas :**

(31) Nomor	(32) Tanggal	(33) Negara
29/971,315	01 November 2024	United States of America (US)

(43) **Tanggal Pengumuman DI :**
03 Juni 2025

(71) **Nama dan Alamat Pemohon Desain Industri:**
RH US, LLC
15 Koch Road, Suite K, Corte Madera, California 94925,, United States of America (US)

(72) **Nama Pendesain :**
Gary Friedman,US

(74) **Nama dan Alamat Konsultan Desain Industri :**
Mutiara Suseno
Mutiara Patent Gedung Nilakandi Lantai 5 Jl. Roa Malaka Utara No. 1-3, Jakarta Barat

(54) **Judul Desain Industri :** TEMPAT DUDUK

(57) **Klaim :**
Bentuk,Konfigurasi,Komposisi Garis

Tampak Perspektif

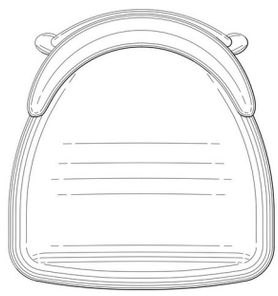

Tampak Atas

Tampak Bawah

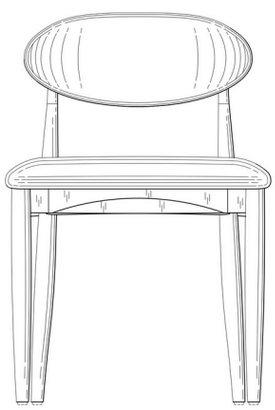

Tampak Depan

Tampak Belakang

Tampak Samping

(19) **ID**

(51) **Klasifikasi Locarno : 06-01**

(21) **No. Permohonan DI :** A00202502219

(22) **Tanggal Penerimaan Permohonan DI :**
29 April 2025

(30) **Data Prioritas :**

(31) Nomor	(32) Tanggal	(33) Negara
29/971,315	01 November 2024	United States of America (US)

(43) **Tanggal Pengumuman DI :**
03 Juni 2025

(71) **Nama dan Alamat Pemohon Desain Industri:**
RH US, LLC
15 Koch Road, Suite K, Corte Madera, California 94925,, United States of America (US)

(72) **Nama Pendesain :**
Gary Friedman,US

(74) **Nama dan Alamat Konsultan Desain Industri :**
Mutiara Suseno
Mutiara Patent Gedung Nilakandi Lantai 5 Jl. Roa Malaka Utara No. 1-3, Jakarta Barat

(54) **Judul Desain Industri :** TEMPAT DUDUK

(57) **Klaim :**
Bentuk,Konfigurasi,Komposisi Garis

Tampak Perspektif

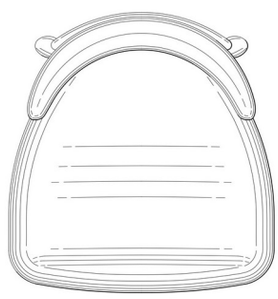

Tampak Atas

Tampak Bawah

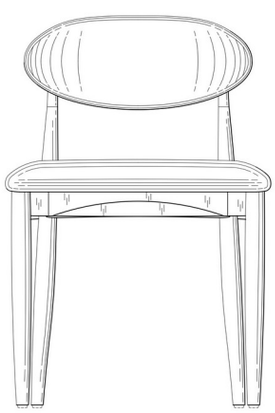

Tampak Depan

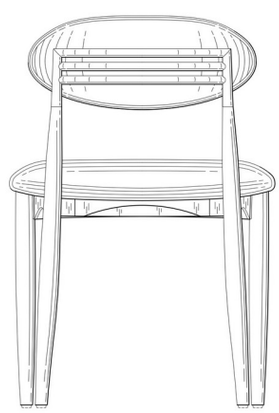

Tampak Belakang

Tampak Samping

(19) **ID**

(51) **Klasifikasi Locarno : 06-01**

(21) **No. Permohonan DI :** A00202502220

(22) **Tanggal Penerimaan Permohonan DI :**
29 April 2025

(30) **Data Prioritas :**

(31) Nomor	(32) Tanggal	(33) Negara
29/971,315	01 November 2024	United States of America (US)

(43) **Tanggal Pengumuman DI :**
03 Juni 2025

(71) **Nama dan Alamat Pemohon Desain Industri:**
RH US, LLC
15 Koch Road, Suite K, Corte Madera, California 94925,, United States of America (US)

(72) **Nama Pendesain :**
Gary Friedman,US

(74) **Nama dan Alamat Konsultan Desain Industri :**
Mutiara Suseno
Mutiara Patent Gedung Nilakandi Lantai 5 Jl. Roa Malaka Utara No. 1-3, Jakarta Barat

(54) **Judul Desain Industri :** TEMPAT DUDUK

(57) **Klaim :**
Bentuk,Konfigurasi,Komposisi Garis

Tampak Perspektif

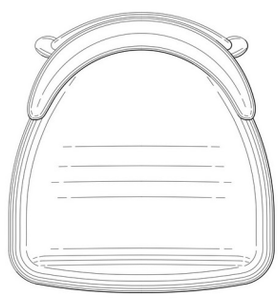

Tampak Atas

Tampak Bawah

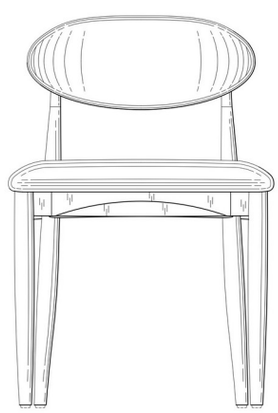

Tampak Depan

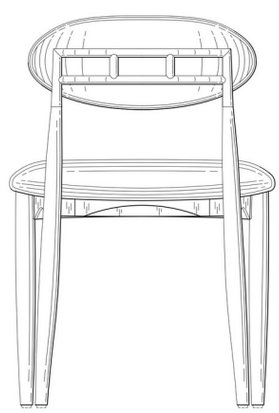

Tampak Belakang

Tampak Samping

(19) **ID**

(51) **Klasifikasi Locarno : 06-01**

(21) **No. Permohonan DI :** A00202502222

(22) **Tanggal Penerimaan Permohonan DI :**
29 April 2025

(30) **Data Prioritas :**

(31) Nomor	(32) Tanggal	(33) Negara
29/971,315	01 November 2024	United States of America (US)

(43) **Tanggal Pengumuman DI :**
03 Juni 2025

(71) **Nama dan Alamat Pemohon Desain Industri:**
RH US, LLC
15 Koch Road, Suite K, Corte Madera, California 94925,, United States of America (US)

(72) **Nama Pendesain :**
Gary Friedman,US

(74) **Nama dan Alamat Konsultan Desain Industri :**
Mutiara Suseno
Mutiara Patent Gedung Nilakandi Lantai 5 Jl. Roa Malaka Utara No. 1-3, Jakarta Barat

(54) **Judul Desain Industri :** TEMPAT DUDUK

(57) **Klaim :**
Bentuk,Konfigurasi,Komposisi Garis

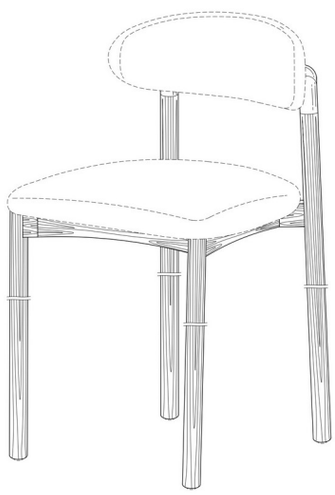

Tampak Perspektif

Tampak Atas

Tampak Bawah

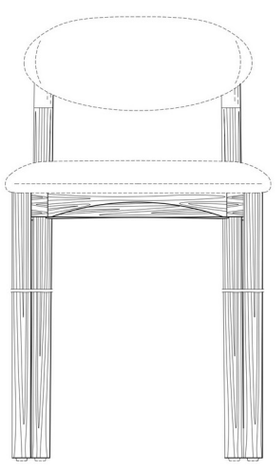

Tampak Depan

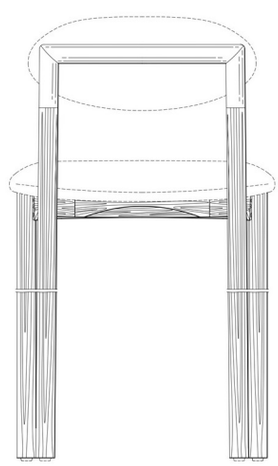

Tampak Belakang

Tampak Samping

(19) **ID**

(51) **Klasifikasi Locarno : 06-01**

(21) **No. Permohonan DI :** A00202502223

(22) **Tanggal Penerimaan Permohonan DI :**
29 April 2025

(30) **Data Prioritas :**

(31) Nomor	(32) Tanggal	(33) Negara
29/971,315	01 November 2024	United States of America (US)

(43) **Tanggal Pengumuman DI :**
03 Juni 2025

(71) **Nama dan Alamat Pemohon Desain Industri:**
RH US, LLC
15 Koch Road, Suite K, Corte Madera, California 94925,, United States of America (US)

(72) **Nama Pendesain :**
Gary Friedman,US

(74) **Nama dan Alamat Konsultan Desain Industri :**
Mutiara Suseno
Mutiara Patent Gedung Nilakandi Lantai 5 Jl. Roa Malaka Utara No. 1-3, Jakarta Barat

(54) **Judul Desain Industri :** TEMPAT DUDUK

(57) **Klaim :**
Bentuk,Konfigurasi,Komposisi Garis

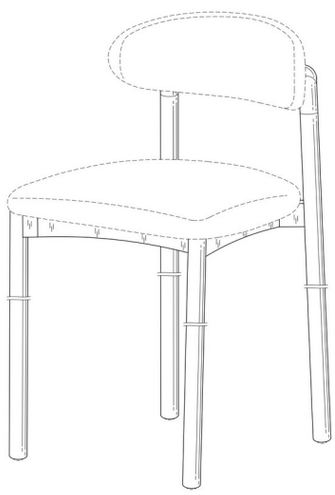

Tampak Perspektif

Tampak Atas

Tampak Bawah

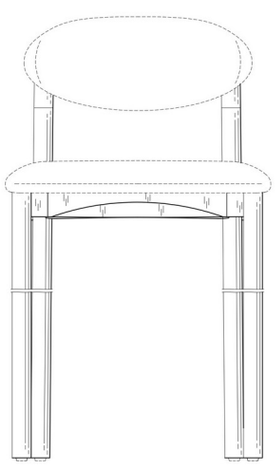

Tampak Depan

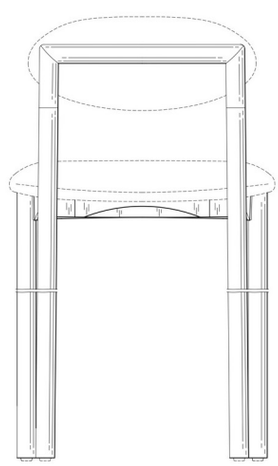

Tampak Belakang

Tampak Samping

(19) **ID**

(51) **Klasifikasi Locarno : 06-01**

(21) **No. Permohonan DI :** A00202502221

(22) **Tanggal Penerimaan Permohonan DI :**
29 April 2025

(30) **Data Prioritas :**

(31) Nomor	(32) Tanggal	(33) Negara
29/971,315	01 November 2024	United States of America (US)

(43) **Tanggal Pengumuman DI :**
03 Juni 2025

(71) **Nama dan Alamat Pemohon Desain Industri:**
RH US, LLC
15 Koch Road, Suite K, Corte Madera, California 94925,, United States of America (US)

(72) **Nama Pendesain :**
Gary Friedman,US

(74) **Nama dan Alamat Konsultan Desain Industri :**
Mutiara Suseno
Mutiara Patent Gedung Nilakandi Lantai 5 Jl. Roa Malaka Utara No. 1-3, Jakarta Barat

(54) **Judul Desain Industri :** TEMPAT DUDUK

(57) **Klaim :**
Bentuk,Konfigurasi,Komposisi Garis

Tampak Perspektif

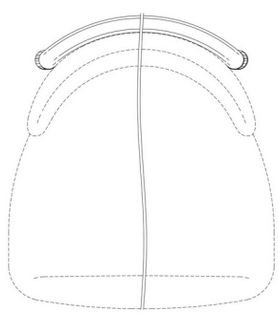

Tampak Atas

Tampak Bawah

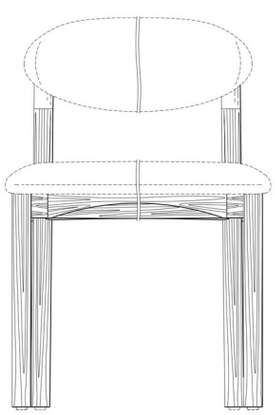

Tampak Depan

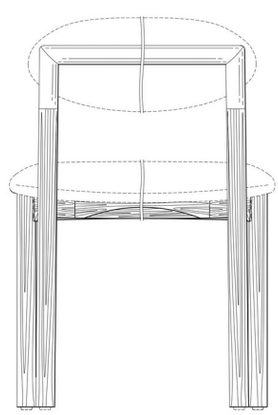

Tampak Belakang

Tampak Samping

(19) **ID**

(51) **Klasifikasi Locarno : 23-02**

(21) **No. Permohonan DI :** A00202502670

(22) **Tanggal Penerimaan Permohonan DI :**
21 Mei 2025

(30) **Data Prioritas :**
(31) Nomor (32) Tanggal (33) Negara

(43) **Tanggal Pengumuman DI :**
03 Juni 2025

(71) **Nama dan Alamat Pemohon Desain Industri:**
Universitas Muhammadiyah Purwokerto
Indonesia Dukuhwaluh, Kembaran, Kab. Banyumas, Jawa Tengah 53182, Indonesia (ID)

(72) **Nama Pendesain :**
Ika Nurzijah, M.Sc,ID Muhammad Aris Darmansah,ID

(74) **Nama dan Alamat Konsultan Desain Industri :**

(54) **Judul Desain Industri :** Foot bath untuk ruminansia kecil

(57) **Klaim :**
Bentuk,Konfigurasi

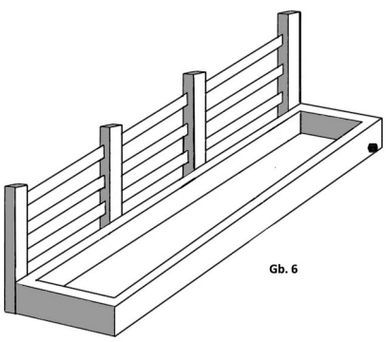

Tampak Perspektif

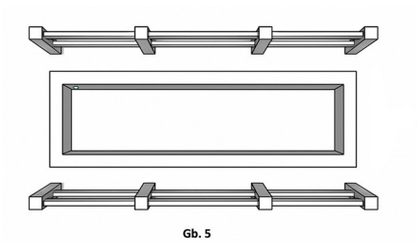

Tampak Atas

Tampak Bawah

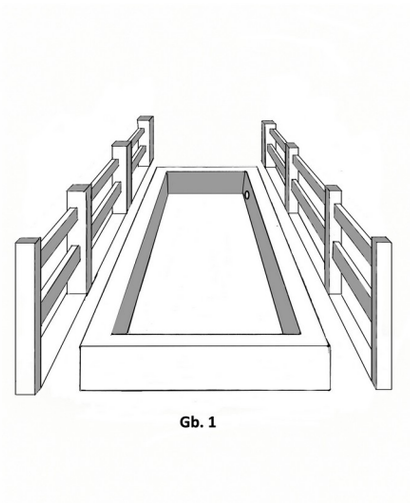

Tampak Depan

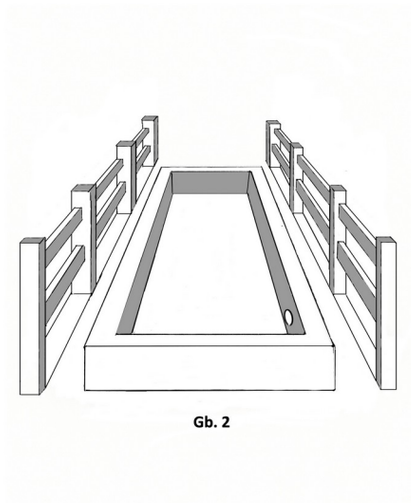

Tampak Belakang

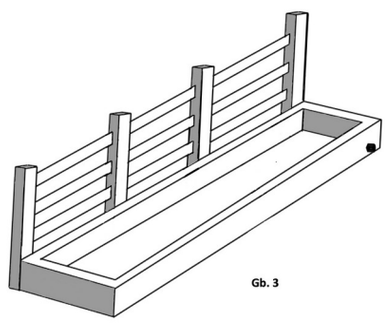

Tampak Samping

(19) **ID**

(51) **Klasifikasi Locarno : 27-07**

(21) **No. Permohonan DI :** A00202502756

(22) **Tanggal Penerimaan Permohonan DI :**
26 Mei 2025

(30) **Data Prioritas :**

(31) Nomor	(32) Tanggal	(33) Negara
202530191752X	10 April 2025	China (CN)

(43) **Tanggal Pengumuman DI :**
03 Juni 2025

(71) **Nama dan Alamat Pemohon Desain Industri:**
SHENZHEN FUTURE TECH CO., LIMITED
Room 601, Building 1, Wanting Building, Laodong Community, Xixiang street, Baoan District, shenzhen 518000, China, China (CN)

(72) **Nama Pendesain :**
DONG, Jingjun,CN LAI, Yongcong,CN CHEN, Lin,CN XIAO, Xichun,CN

(74) **Nama dan Alamat Konsultan Desain Industri :**
Abdul Karim
Arcadianpatent Law Firm, Jalan Pedati 1 6/10 No. 29, Bidaracina, Jakarta Timur

(54) **Judul Desain Industri :** PERANGKAT CATU DAYA ROKOK ELEKTRONIK

(57) **Klaim :**
Bentuk,Konfigurasi

Tampak Perspektif

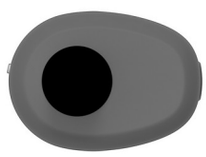

Tampak Atas

Tampak Bawah

Tampak Depan Tampak Belakang Tampak Samping

(19) **ID**

(51) **Klasifikasi Locarno : 31-00**

(21) **No. Permohonan DI :** A00202502767

(22) **Tanggal Penerimaan Permohonan DI :**
26 Mei 2025

(30) **Data Prioritas :**
(31) Nomor (32) Tanggal (33) Negara

(43) **Tanggal Pengumuman DI :**
03 Juni 2025

(71) **Nama dan Alamat Pemohon Desain Industri:**
PT Dawey Etech Indonesia
Kawasan Industri Terpadu Indonesia China (KITIC), Kaveling No.49, Lantai 4, Ruang 101 Nagasari, Serang Baru, Kab. Bekasi, Jawa Barat 17330, Indonesia (ID)

(72) **Nama Pendesain :**
Yessy,ID

(74) **Nama dan Alamat Konsultan Desain Industri :**

(54) **Judul Desain Industri :** Ecentio Slow Juicer Pintar dengan Layar Sentuh Digital

(57) **Klaim :**
Bentuk,Konfigurasi

Tampak Perspektif

Tampak Atas

Tampak Bawah

Tampak Depan

Tampak Belakang

Tampak Samping

(19) **ID**

(51) **Klasifikasi Locarno : 12-16**

(21) **No. Permohonan DI :** A00202502771

(22) **Tanggal Penerimaan Permohonan DI :**
26 Mei 2025

(30) **Data Prioritas :**
(31) Nomor (32) Tanggal (33) Negara

(43) **Tanggal Pengumuman DI :**
03 Juni 2025

(71) **Nama dan Alamat Pemohon Desain Industri:**
AKADEMI INOVASI INDONESIA
Jalan Hasanuddin Gg Mangga Mangunsari, Sidomukti, Kota Salatiga, Jawa Tengah 50721, Indonesia (ID)

PT BAKTI MAJU INOVASI
Dk. Nobowetan, Noborejo Noborejo, Argomulyo, Kota Salatiga, Jawa Tengah 50736, Indonesia (ID)

(72) **Nama Pendesain :**
NUR WAHID PANJI ANGGORO,ID MUHAMMAD YUSUF,ID FERIAN RIZKI ARBIANTO,ID

(74) **Nama dan Alamat Konsultan Desain Industri :**

(54) **Judul Desain Industri :** RING KOMSTIR RX KING

(57) **Klaim :**
Bentuk,Konfigurasi

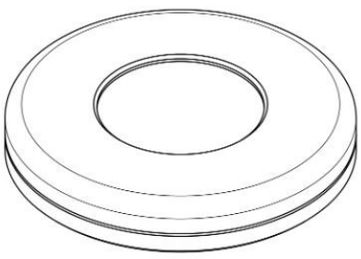

Tampak Perspektif

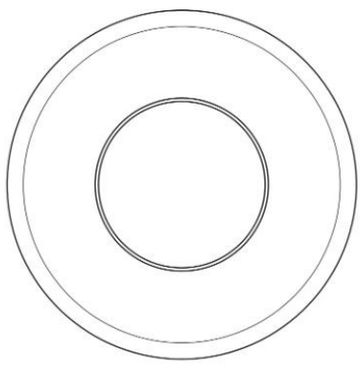

Tampak Atas

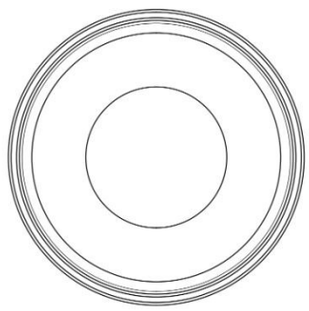

Tampak Bawah

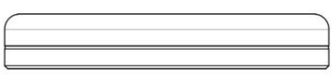

Tampak Depan

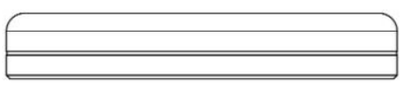

Tampak Belakang

Tampak Samping

(19) **ID**

(51) **Klasifikasi Locarno : 12-16**

(21) **No. Permohonan DI :** A00202502772

(22) **Tanggal Penerimaan Permohonan DI :**
26 Mei 2025

(30) **Data Prioritas :**
(31) Nomor (32) Tanggal (33) Negara

(43) **Tanggal Pengumuman DI :**
03 Juni 2025

(71) **Nama dan Alamat Pemohon Desain Industri:**
AKADEMI INOVASI INDONESIA
Jalan Hasanuddin Gg Mangga Mangunsari, Sidomukti, Kota Salatiga, Jawa Tengah 50721, Indonesia (ID)

PT BAKTI MAJU INOVASI
Dk. Nobowetan, Noborejo Noborejo, Argomulyo, Kota Salatiga, Jawa Tengah 50736, Indonesia (ID)

(72) **Nama Pendesain :**
NUR WAHID PANJI ANGGORO,ID MUHAMMAD YUSUF,ID FERIAN RIZKI ARBIANTO,ID

(74) **Nama dan Alamat Konsultan Desain Industri :**

(54) **Judul Desain Industri :** RING PEMANIS BAUT SHOCK BELAKANG RX KING

(57) **Klaim :**
Konfigurasi,Bentuk

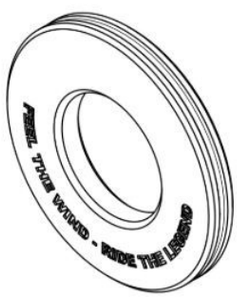

Tampak Perspektif

Tampak Atas

Tampak Bawah

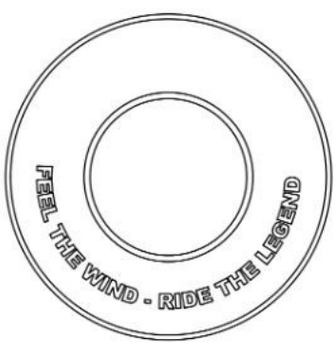

Tampak Depan

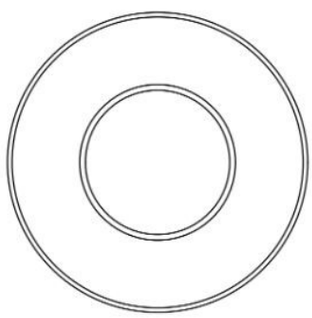

Tampak Belakang

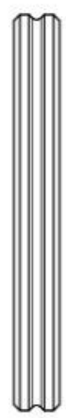

Tampak Samping

(19) **ID**

(51) **Klasifikasi Locarno : 12-16**

(21) **No. Permohonan DI :** A00202502770

(22) **Tanggal Penerimaan Permohonan DI :**
26 Mei 2025

(30) **Data Prioritas :**
(31) Nomor (32) Tanggal (33) Negara

(43) **Tanggal Pengumuman DI :**
03 Juni 2025

(71) **Nama dan Alamat Pemohon Desain Industri:**
AKADEMI INOVASI INDONESIA
Jalan Hasanuddin Gg Mangga Mangunsari, Sidomukti, Kota Salatiga, Jawa Tengah 50721, Indonesia (ID)

PT BAKTI MAJU INOVASI
Dk. Nobowetan, Noborejo Noborejo, Argomulyo, Kota Salatiga, Jawa Tengah 50736, Indonesia (ID)

(72) **Nama Pendesain :**
NUR WAHID PANJI ANGGORO,ID MUHAMMAD YUSUF,ID FERIAN RIZKI ARBIANTO,ID

(74) **Nama dan Alamat Konsultan Desain Industri :**

(54) **Judul Desain Industri :** BUSHING DUDUKAN JOK RX KING

(57) **Klaim :**
Konfigurasi,Bentuk

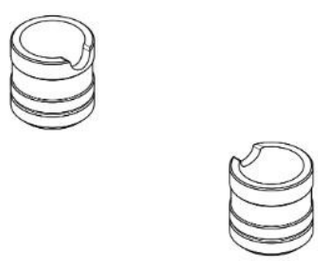

Tampak Perspektif

Tampak Atas

Tampak Bawah

Tampak Depan

Tampak Belakang

Tampak Samping

(19) **ID**

(51) **Klasifikasi Locarno : 12-16**

(21) **No. Permohonan DI :** A00202502773

(22) **Tanggal Penerimaan Permohonan DI :**
26 Mei 2025

(30) **Data Prioritas :**
(31) Nomor (32) Tanggal (33) Negara

(43) **Tanggal Pengumuman DI :**
03 Juni 2025

(71) **Nama dan Alamat Pemohon Desain Industri:**
AKADEMI INOVASI INDONESIA
Jalan Hasanuddin Gg Mangga Mangunsari, Sidomukti, Kota Salatiga, Jawa Tengah 50721, Indonesia (ID)

PT BAKTI MAJU INOVASI
Dk. Nobowetan, Noborejo Noborejo, Argomulyo, Kota Salatiga, Jawa Tengah 50736, Indonesia (ID)

(72) **Nama Pendesain :**
NUR WAHID PANJI ANGGORO,ID MUHAMMAD YUSUF,ID FERIAN RIZKI ARBIANTO,ID

(74) **Nama dan Alamat Konsultan Desain Industri :**

(54) **Judul Desain Industri :** TUTUP OLI SAMPING RX KING

(57) **Klaim :**
Konfigurasi,Bentuk

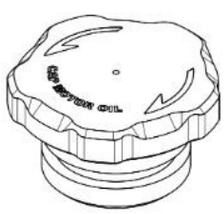

Tampak Perspektif

Tampak Atas

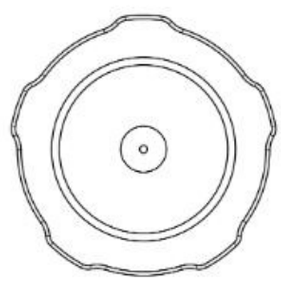

Tampak Bawah

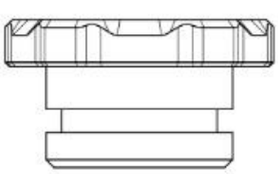

Tampak Depan

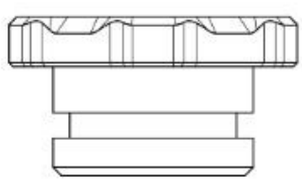

Tampak Belakang

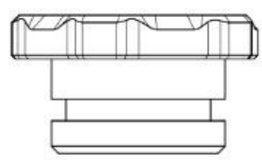

Tampak Samping

(19) **ID**

(51) **Klasifikasi Locarno : 23-02**

(21) **No. Permohonan DI :** A00202502794

(22) **Tanggal Penerimaan Permohonan DI :**
26 Mei 2025

(30) **Data Prioritas :**
(31) Nomor (32) Tanggal (33) Negara

(43) **Tanggal Pengumuman DI :**
03 Juni 2025

(71) **Nama dan Alamat Pemohon Desain Industri:**
Rabi Wijaya
Indonesia Kamal, Kalideres, Kota Adm. Jakarta Barat, DKI Jakarta 11810, Indonesia (ID)

(72) **Nama Pendesain :**
Rabi Wijaya,ID

(74) **Nama dan Alamat Konsultan Desain Industri :**

(54) **Judul Desain Industri :** TOILET PORTABLE

(57) **Klaim :**
Konfigurasi,Bentuk,Komposisi Warna,Komposisi Garis

Tampak Perspektif

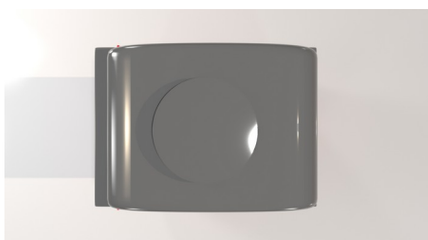

Tampak Atas

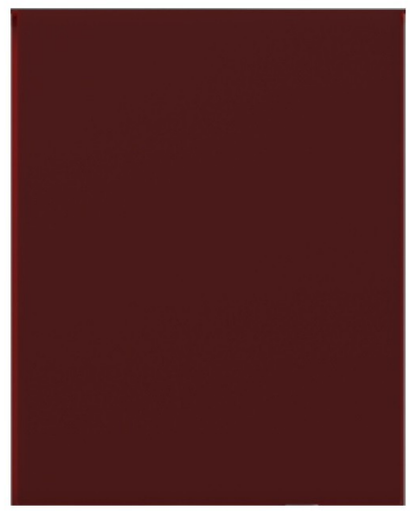

Tampak Bawah

Tampak Depan

Tampak Belakang

Tampak Samping

(19) **ID**

(51) **Klasifikasi Locarno : 23-07**

(21) **No. Permohonan DI :** A00202502803

(22) **Tanggal Penerimaan Permohonan DI :**
26 Mei 2025

(30) **Data Prioritas :**
(31) Nomor (32) Tanggal (33) Negara

(43) **Tanggal Pengumuman DI :**
03 Juni 2025

(71) **Nama dan Alamat Pemohon Desain Industri:**
RABI WIJAYA
KP. BELAKANG RT. 001 / RW. 005 Kamal, Kalideres, Kota Adm. Jakarta Barat, DKI Jakarta 11810, Indonesia (ID)

(72) **Nama Pendesain :**
RABI WIJAYA,ID

(74) **Nama dan Alamat Konsultan Desain Industri :**

(54) **Judul Desain Industri :** TOILET PORTABLE

(57) **Klaim :**
Bentuk,Konfigurasi,Komposisi Garis,Komposisi Warna

Tampak Perspektif

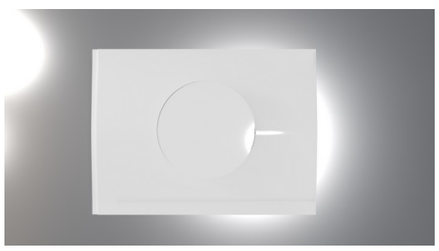

Tampak Atas

Tampak Bawah

Tampak Depan

Tampak Belakang

Tampak Samping

(19) **ID**

(51) **Klasifikasi Locarno : 10-05**

(21) **No. Permohonan DI :** A00202502805

(22) **Tanggal Penerimaan Permohonan DI :**
27 Mei 2025

(30) **Data Prioritas :**
(31) Nomor (32) Tanggal (33) Negara

(43) **Tanggal Pengumuman DI :**
03 Juni 2025

(71) **Nama dan Alamat Pemohon Desain Industri:**
Universitas Pembangunan Jaya
Jalan Cendrawasih Raya Blok B7/P Bintaro Jaya Sawah Baru, Ciputat, Kota Tangerang Selatan, Banten 15413, Indonesia (ID)

(72) **Nama Pendesain :**
Agustinus Agus Setiawan,ID Cindy Ayu Selly Kinasih,ID

(74) **Nama dan Alamat Konsultan Desain Industri :**

(54) **Judul Desain Industri :** Meja Uji Beban Prototype Jembatan Kayu

(57) **Klaim :**
Konfigurasi

Gambar 6 dari 6

Gambar 4 : Perspektif

Tampak Perspektif

Gambar 4 dari 6

Gambar 4 : Tampak Samping Kiri

Tampak Atas

Tampak Bawah

Gambar 1 dari 6

Gambar 1 : Tampak Depan

Gambar 2 dari 6

Gambar 2 : Tampak Belakang

Gambar 4 dari 6

Gambar 4 : Tampak Samping Kiri

Tampak Depan Tampak Belakang Tampak Samping

(19) **ID**

(51) **Klasifikasi Locarno : 07-04**

(21) **No. Permohonan DI :** A00202502806

(22) **Tanggal Penerimaan Permohonan DI :**
27 Mei 2025

(30) **Data Prioritas :**
(31) Nomor (32) Tanggal (33) Negara

(43) **Tanggal Pengumuman DI :**
03 Juni 2025

(71) **Nama dan Alamat Pemohon Desain Industri:**
Universitas Pembangunan Jaya
Jalan Cendrawasih Raya Blok B7/P Sawah Baru, Ciputat, Kota Tangerang Selatan, Banten 15413, Indonesia (ID)

(72) **Nama Pendesain :**
Donna Angelina Sugianto,ID Toufiq Panji Wisesa,ID

(74) **Nama dan Alamat Konsultan Desain Industri :**

(54) **Judul Desain Industri :** Cangkir Seduh Hangat

(57) **Klaim :**
Bentuk

Gambar 6 dari 6

Gambar 6 : Perspektif

Gambar 3 dari 6

Gambar 3 : Tampak Atas

Tampak Perspektif

Tampak Atas

Tampak Bawah

Gambar 1 dari 6

Gambar 1 : Tampak Depan

Gambar 2 dari 6

Gambar 2 : Tampak Belakang

Gambar 5 dari 6

Gambar 5 : Tampak Samping Kiri

Tampak Depan Tampak Belakang Tampak Samping

(19) **ID**

(51) **Klasifikasi Locarno : 28-02**

(21) **No. Permohonan DI :** A00202502807

(22) **Tanggal Penerimaan Permohonan DI :**
27 Mei 2025

(30) **Data Prioritas :**
(31) Nomor (32) Tanggal (33) Negara

(43) **Tanggal Pengumuman DI :**
03 Juni 2025

(71) **Nama dan Alamat Pemohon Desain Industri:**
PT. Garland Cantik Indonesia
Jl, KH Wahid Hasyim No. 220 A-B, Lt.7 rt 009 rw 007 Kampung Bali, Tanah Abang, Kota Adm. Jakarta Pusat, DKI Jakarta 10250, Indonesia (ID)

(72) **Nama Pendesain :**
FELICIA,ID

(74) **Nama dan Alamat Konsultan Desain Industri :**
Bambang Suryowidodo
Jalan Hidup Baru Raya No. 27 Gandaria Utara, Kebayoran Baru, Jakarta Selatan

(54) **Judul Desain Industri :** Botol Kemasan Dear Me Beauty Hydraglow Lip Stain

(57) **Klaim :**
Bentuk,Komposisi Warna,Konfigurasi,Komposisi Garis

Tampak Perspektif

Tampak Atas

Tampak Bawah

Tampak Depan Tampak Belakang Tampak Samping

(19) **ID**

(51) **Klasifikasi Locarno : 23-04**

(21) **No. Permohonan DI :** A00202502808

(22) **Tanggal Penerimaan Permohonan DI :**
27 Mei 2025

(30) **Data Prioritas :**

(31) Nomor	(32) Tanggal	(33) Negara
2024-026462	23 Desember 2024	Japan (JP)

(43) **Tanggal Pengumuman DI :**
03 Juni 2025

(71) **Nama dan Alamat Pemohon Desain Industri:**
SHARP KABUSHIKI KAISHA
1 Takumi-cho, Sakai-ku, Sakai City, Osaka 590-8522, Japan, Japan (JP)

(72) **Nama Pendesain :**
Yuki OKA,JP

(74) **Nama dan Alamat Konsultan Desain Industri :**
Yenny Halim
ACEMARK, Jl. Cikini Raya No. 58 G-H, Jakarta 10330, Indonesia

(54) **Judul Desain Industri :** ALAT PENGURANG KELEMBABAN UDARA

(57) **Klaim :**
Bentuk,Konfigurasi

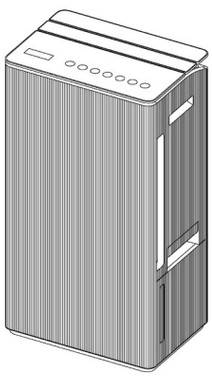

Tampak Perspektif

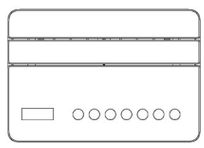

Tampak Atas

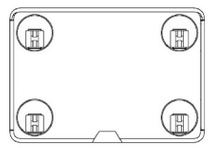

Tampak Bawah

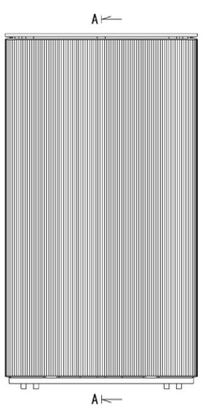

Tampak Depan

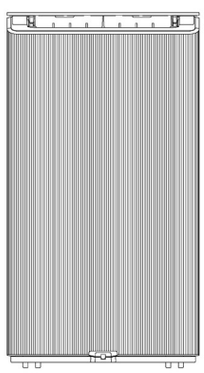

Tampak Belakang

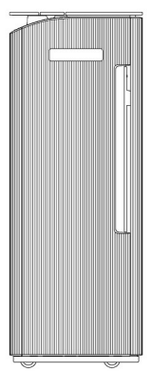

Tampak Samping

(19) **ID**

(51) **Klasifikasi Locarno : 24-01**

(21) **No. Permohonan DI :** A00202502809

(22) **Tanggal Penerimaan Permohonan DI :**
27 Mei 2025

(30) **Data Prioritas :**
(31) Nomor (32) Tanggal (33) Negara

(43) **Tanggal Pengumuman DI :**
03 Juni 2025

(71) **Nama dan Alamat Pemohon Desain Industri:**
PT. ASTRA OTOPARTS Tbk Engineering Development Center (EDC) Division
Kawasan Industri GIIC Kav. AA No.25 Deltamas Hegarmukti, Cikarang Pusat, Kab. Bekasi, Jawa Barat 17530, Indonesia (ID)

(72) **Nama Pendesain :**
Arifin,ID Dimas Christianto,ID Singgih Setyo Budi,ID

(74) **Nama dan Alamat Konsultan Desain Industri :**

(54) **Judul Desain Industri :** MESIN ULTRASONOGRAFI EMPAT DIMENSI

(57) **Klaim :**
Bentuk,Konfigurasi,Komposisi Garis,Komposisi Warna

Tampak Perspektif

Tampak Atas

Tampak Bawah

Tampak Depan

Tampak Belakang

Tampak Samping

(19) **ID**

(51) **Klasifikasi Locarno : 02-02**

(21) **No. Permohonan DI :** A00202502810

(22) **Tanggal Penerimaan Permohonan DI :**
27 Mei 2025

(30) **Data Prioritas :**
(31) Nomor (32) Tanggal (33) Negara

(43) **Tanggal Pengumuman DI :**
03 Juni 2025

(71) **Nama dan Alamat Pemohon Desain Industri:**
MAJELIS ADAT ACEH KABUPATEN PIDIE
Jalan. Keunire-samping MPU No 2, Kelurahan Cot Teungoh, Kecamatan Pidie Cot Teungoh, Pidie, Kab. Pidie, Aceh 24112, Indonesia (ID)

(72) **Nama Pendesain :**
FITRIANI,ID

(74) **Nama dan Alamat Konsultan Desain Industri :**

(54) **Judul Desain Industri :** Pakaian Khas Pidie

(57) **Klaim :**
Komposisi Warna

Tampak Perspektif

Tampak Atas

Tampak Bawah

Tampak Depan

Tampak Belakang

Tampak Samping

(19) **ID**

(51) **Klasifikasi Locarno : 09-01**

(21) **No. Permohonan DI :** A00202502813

(22) **Tanggal Penerimaan Permohonan DI :**
27 Mei 2025

(30) **Data Prioritas :**
(31) Nomor (32) Tanggal (33) Negara

(43) **Tanggal Pengumuman DI :**
03 Juni 2025

(71) **Nama dan Alamat Pemohon Desain Industri:**
PUSAT HKI LPPM UNIVERSITAS ISLAM BANDUNG
Gedung LPPM Unisba Lt. 2, Jalan Hariangbanga No. 4-6 Tamansari, Bandung Wetan, Kota Bandung, Jawa Barat 40116, Indonesia (ID)

(72) **Nama Pendesain :**
Yuktiana Kharisma, dr., M.Kes., Sp.PA,ID Meta Maulida Damayanti, drg., M.Kes,ID Dr. R. Anita Indriyanti, dr., M.Kes.,ID Dr. Lelly Yuniarti, S.Si., M.Kes.,ID

(74) **Nama dan Alamat Konsultan Desain Industri :**

(54) **Judul Desain Industri :** Botol dengan tiga kompartemen penyimpan cairan/ minyak/ larutan anti tumpah

(57) **Klaim :**
Konfigurasi,Bentuk

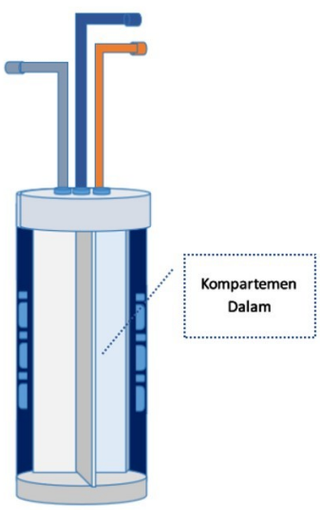

Tampak Perspektif

Tampak Atas

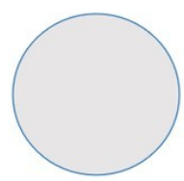

Tampak Bawah

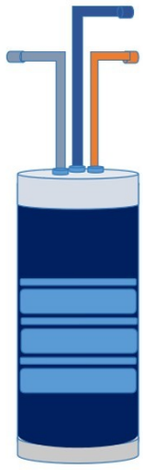

Tampak Depan

Tampak Belakang

Tampak Samping

(19) **ID**

(51) **Klasifikasi Locarno : 26-06**

(21) **No. Permohonan DI :** A00202502814

(22) **Tanggal Penerimaan Permohonan DI :**
27 Mei 2025

(30) **Data Prioritas :**
(31) Nomor (32) Tanggal (33) Negara

(43) **Tanggal Pengumuman DI :**
03 Juni 2025

(71) **Nama dan Alamat Pemohon Desain Industri:**
HOSIANTA
Jl. Krendang Selatan Rt. 003 Rw. 007, Kel. Krendang, Kec. Tambora, Jakarta Barat 11260 Krendang, Tambora, Kota Adm. Jakarta Barat, DKI Jakarta 11260, Indonesia (ID)

(72) **Nama Pendesain :**
HOSIANTA,ID

(74) **Nama dan Alamat Konsultan Desain Industri :**
Siti Hanah
S. Hanah, S.E. & Yulius Cung, S.H.,M.H. Jalan Biak No 7C

(54) **Judul Desain Industri :** LAMPU LENSA KENDARAAN

(57) **Klaim :**
Bentuk,Konfigurasi,Komposisi Garis

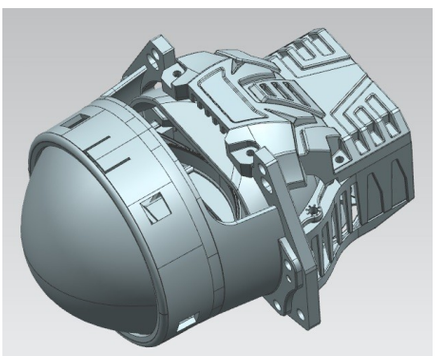

Tampak Perspektif

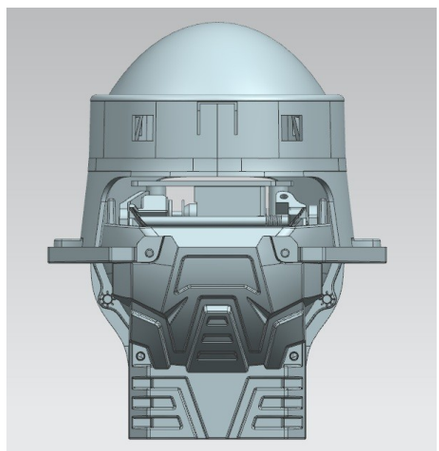

Tampak Atas

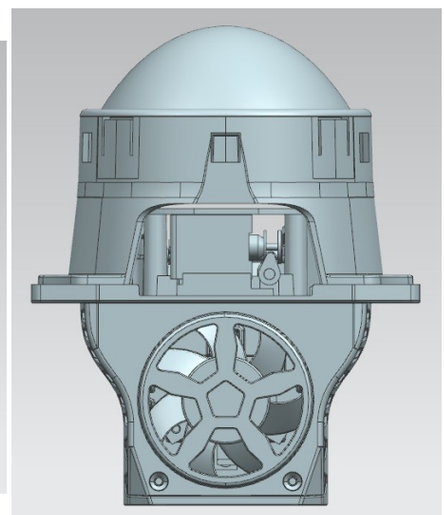

Tampak Bawah

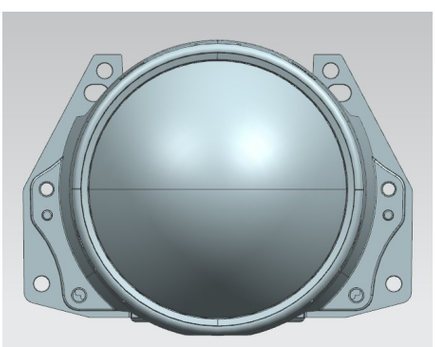

Tampak Depan

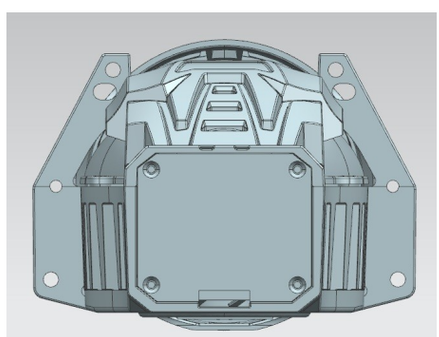

Tampak Belakang

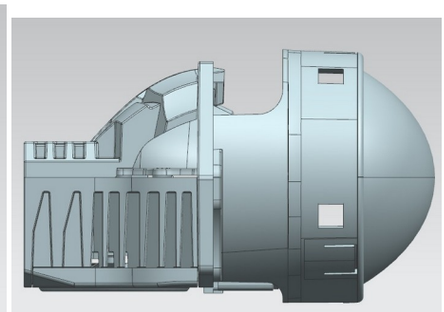

Tampak Samping

(19) **ID**

(51) **Klasifikasi Locarno : 26-06**

(21) **No. Permohonan DI :** A00202502815

(22) **Tanggal Penerimaan Permohonan DI :**
27 Mei 2025

(30) **Data Prioritas :**
(31) Nomor (32) Tanggal (33) Negara

(43) **Tanggal Pengumuman DI :**
03 Juni 2025

(71) **Nama dan Alamat Pemohon Desain Industri:**
HOSIANTA
Jl. Krendang Selatan Rt. 003 Rw. 007, Kel. Krendang, Kec. Tambora, Jakarta Barat 11260 Krendang, Tambora, Kota Adm. Jakarta Barat, DKI Jakarta 11260, Indonesia (ID)

(72) **Nama Pendesain :**
HOSIANTA,ID

(74) **Nama dan Alamat Konsultan Desain Industri :**
Siti Hanah
S. Hanah, S.E. & Yulius Cung, S.H.,M.H. Jalan Biak No 7C

(54) **Judul Desain Industri :** LAMPU LENSA KENDARAAN

(57) **Klaim :**
Bentuk,Konfigurasi,Komposisi Garis

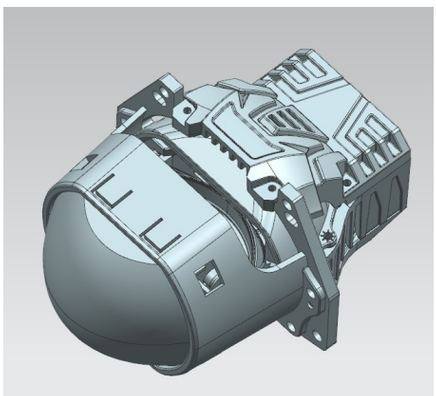

Tampak Perspektif

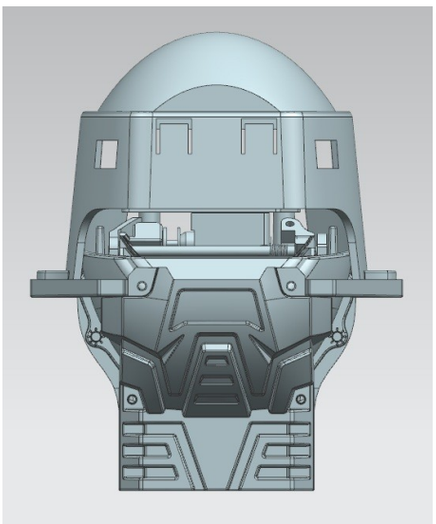

Tampak Atas

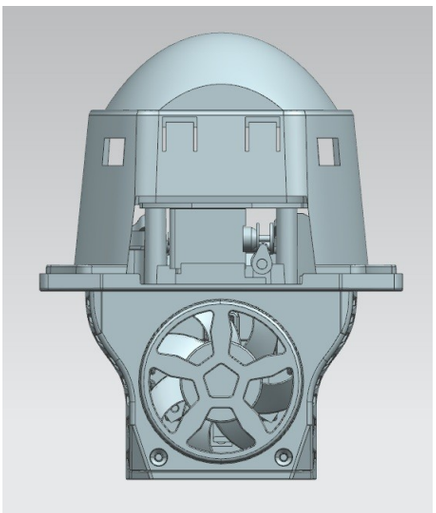

Tampak Bawah

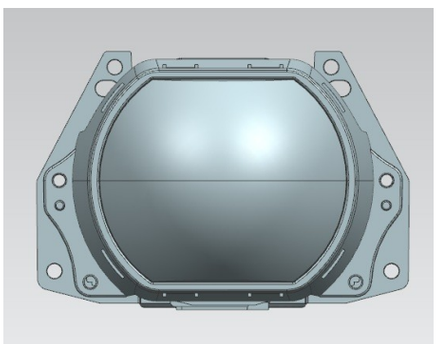

Tampak Depan

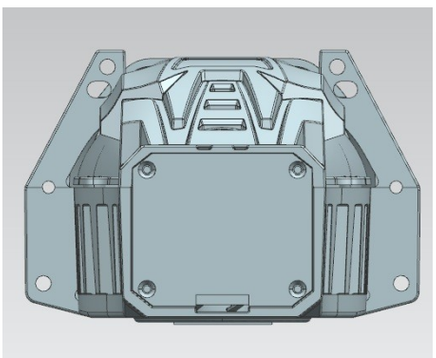

Tampak Belakang

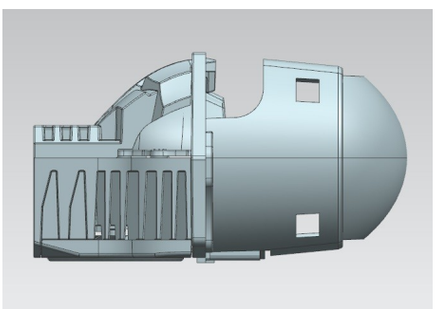

Tampak Samping

(19) **ID**

(51) **Klasifikasi Locarno : 26-06**

(21) **No. Permohonan DI :** A00202502817

(22) **Tanggal Penerimaan Permohonan DI :**
27 Mei 2025

(30) **Data Prioritas :**
(31) Nomor (32) Tanggal (33) Negara

(43) **Tanggal Pengumuman DI :**
03 Juni 2025

(71) **Nama dan Alamat Pemohon Desain Industri:**
HOSIANTA
Jl. Krendang Selatan Rt. 003 Rw. 007, Kel. Krendang, Kec. Tambora, Jakarta Barat 11260 Krendang, Tambora, Kota Adm. Jakarta Barat, DKI Jakarta 11260, Indonesia (ID)

(72) **Nama Pendesain :**
HOSIANTA,ID

(74) **Nama dan Alamat Konsultan Desain Industri :**
Siti Hanah
S. Hanah, S.E. & Yulius Cung, S.H.,M.H. Jalan Biak No 7C

(54) **Judul Desain Industri :** LAMPU LENSA KENDARAAN

(57) **Klaim :**
Bentuk,Konfigurasi,Komposisi Garis

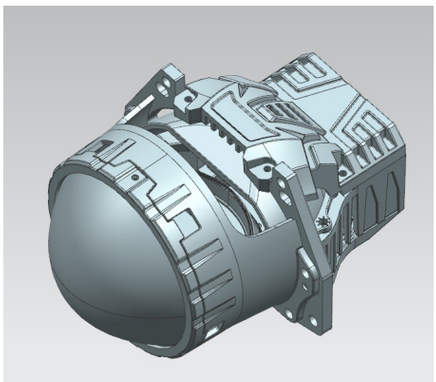

Tampak Perspektif

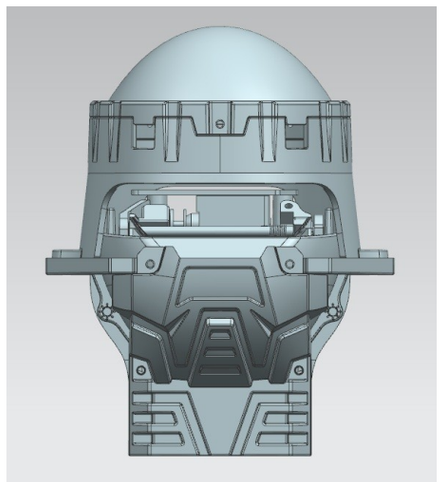

Tampak Atas

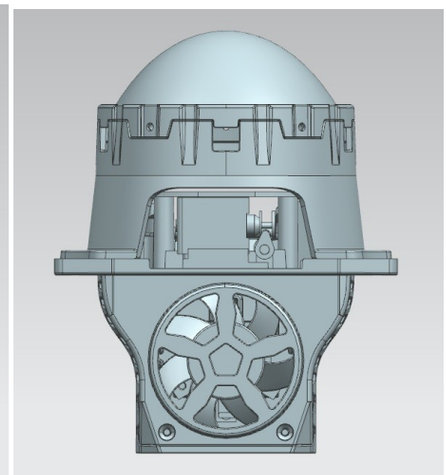

Tampak Bawah

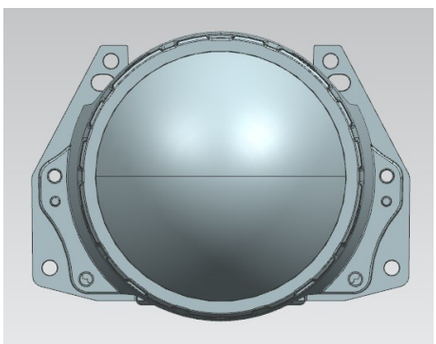

Tampak Depan

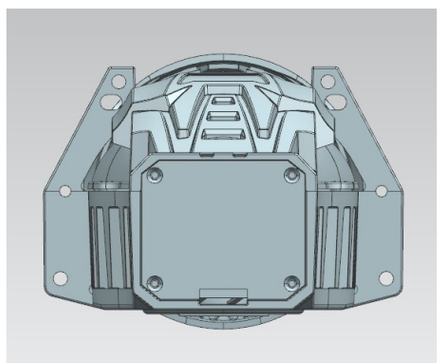

Tampak Belakang

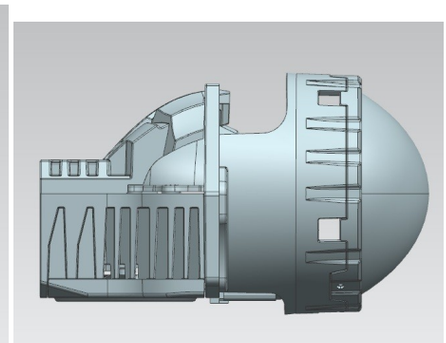

Tampak Samping

(19) **ID**

(51) **Klasifikasi Locarno : 26-06**

(21) **No. Permohonan DI :** A00202502816

(22) **Tanggal Penerimaan Permohonan DI :**
27 Mei 2025

(30) **Data Prioritas :**
(31) Nomor (32) Tanggal (33) Negara

(43) **Tanggal Pengumuman DI :**
03 Juni 2025

(71) **Nama dan Alamat Pemohon Desain Industri:**
HOSIANTA
Jl. Krendang Selatan Rt. 003 Rw. 007, Kel. Krendang, Kec. Tambora, Jakarta Barat 11260 Krendang, Tambora, Kota Adm. Jakarta Barat, DKI Jakarta 11260, Indonesia (ID)

(72) **Nama Pendesain :**
HOSIANTA,ID

(74) **Nama dan Alamat Konsultan Desain Industri :**
Siti Hanah
S. Hanah, S.E. & Yulius Cung, S.H.,M.H. Jalan Biak No 7C

(54) **Judul Desain Industri :** LAMPU LENSA KENDARAAN

(57) **Klaim :**
Bentuk,Konfigurasi,Komposisi Garis

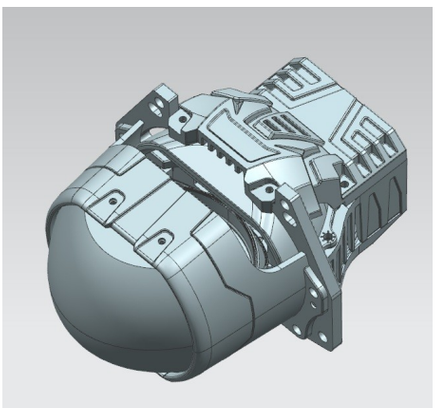

Tampak Perspektif

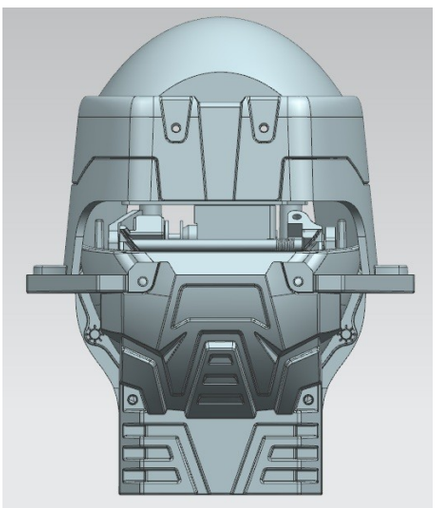

Tampak Atas

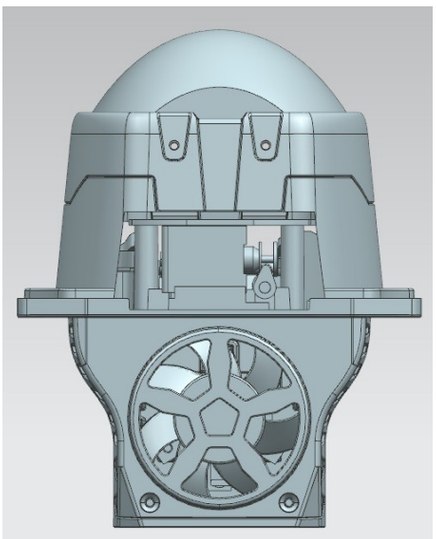

Tampak Bawah

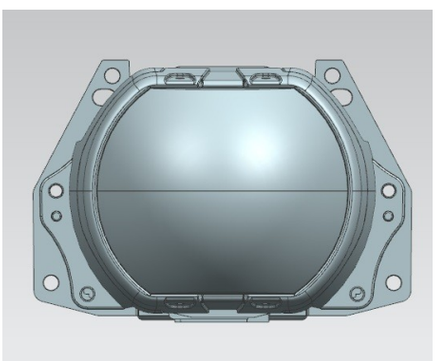

Tampak Depan

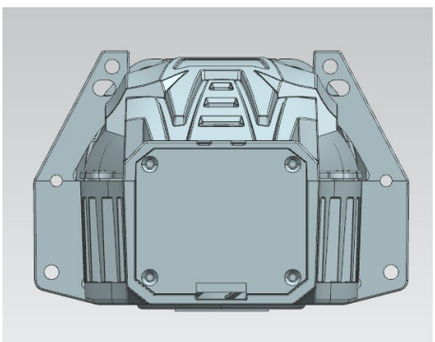

Tampak Belakang

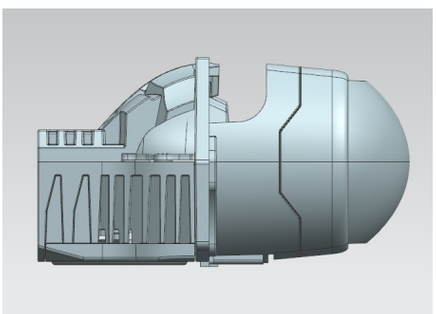

Tampak Samping

(19) **ID**

(51) **Klasifikasi Locarno : 26-06**

(21) **No. Permohonan DI :** A00202502818

(22) **Tanggal Penerimaan Permohonan DI :**
27 Mei 2025

(30) **Data Prioritas :**
(31) Nomor (32) Tanggal (33) Negara

(43) **Tanggal Pengumuman DI :**
03 Juni 2025

(71) **Nama dan Alamat Pemohon Desain Industri:**
HOSIANTA
Jl. Krendang Selatan Rt. 003 Rw. 007, Kel. Krendang, Kec. Tambora, Jakarta Barat 11260 Krendang, Tambora, Kota Adm. Jakarta Barat, DKI Jakarta 11260, Indonesia (ID)

(72) **Nama Pendesain :**
HOSIANTA,ID

(74) **Nama dan Alamat Konsultan Desain Industri :**
Siti Hanah
S. Hanah, S.E. & Yulius Cung, S.H.,M.H. Jalan Biak No 7C

(54) **Judul Desain Industri :** LAMPU LENSA KENDARAAN

(57) **Klaim :**
Bentuk,Konfigurasi,Komposisi Garis

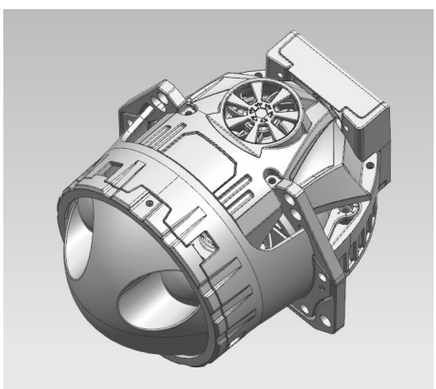

Tampak Perspektif

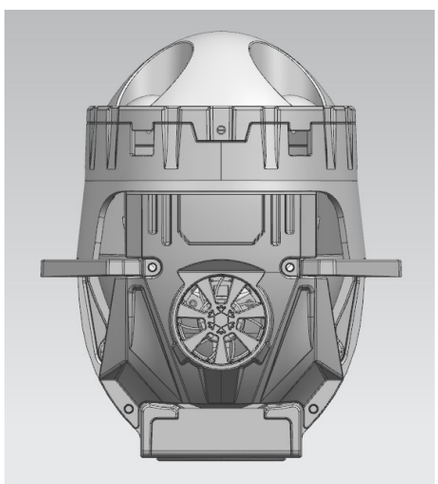

Tampak Atas

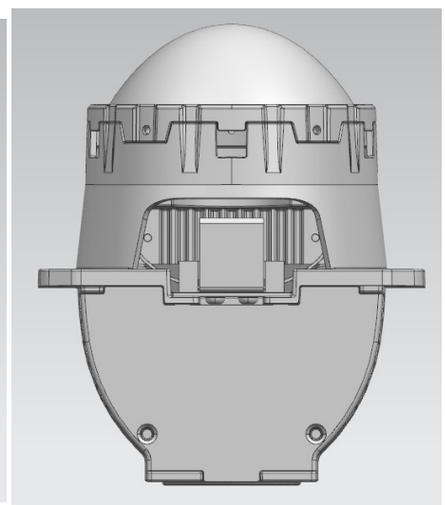

Tampak Bawah

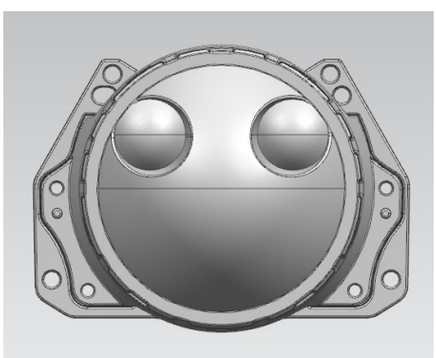

Tampak Depan

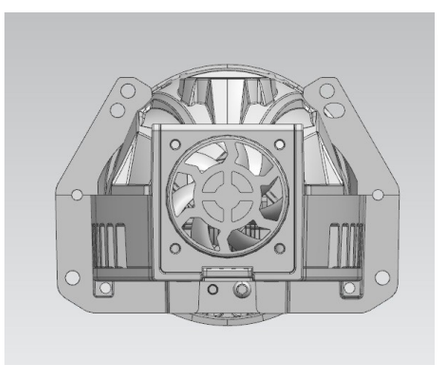

Tampak Belakang

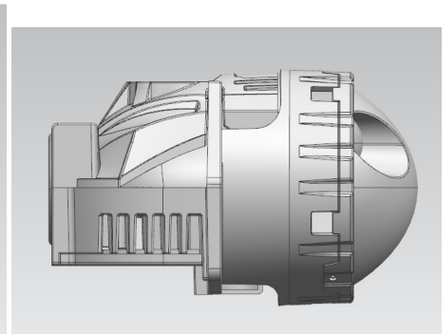

Tampak Samping

(19) **ID**

(51) **Klasifikasi Locarno : 23-07**

(21) **No. Permohonan DI :** A00202502819

(22) **Tanggal Penerimaan Permohonan DI :**
27 Mei 2025

(30) **Data Prioritas :**
(31) Nomor (32) Tanggal (33) Negara

(43) **Tanggal Pengumuman DI :**
03 Juni 2025

(71) **Nama dan Alamat Pemohon Desain Industri:**
RABI WIJAYA
KP. BELAKANG RT.001 RW.005 Kamal, Kalideres, Kota Adm. Jakarta Barat, DKI Jakarta 11810, Indonesia (ID)

(72) **Nama Pendesain :**
RABI WIJAYA,ID

(74) **Nama dan Alamat Konsultan Desain Industri :**

(54) **Judul Desain Industri :** TOILET PORTABLE

(57) **Klaim :**
Bentuk,Konfigurasi,Komposisi Garis,Komposisi Warna

Tampak Perspektif

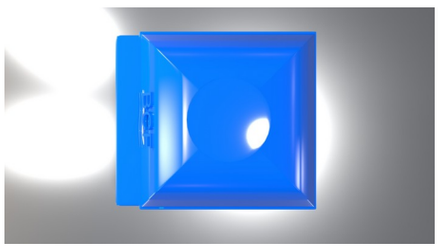

Tampak Atas

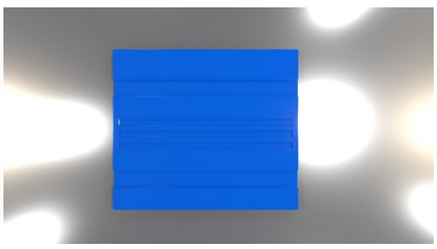

Tampak Bawah

Tampak Depan

Tampak Belakang

Tampak Samping

(19) **ID**

(51) **Klasifikasi Locarno : 23-07**

(21) **No. Permohonan DI :** A00202502821

(22) **Tanggal Penerimaan Permohonan DI :**
27 Mei 2025

(30) **Data Prioritas :**
(31) Nomor (32) Tanggal (33) Negara

(43) **Tanggal Pengumuman DI :**
03 Juni 2025

(71) **Nama dan Alamat Pemohon Desain Industri:**
RABI WIJAYA
KP. BELAKANG RT.001 / RW.005 Kamal, Kalideres, Kota Adm. Jakarta Barat, DKI Jakarta 11810, Indonesia (ID)

(72) **Nama Pendesain :**
RABI WIJAYA,ID

(74) **Nama dan Alamat Konsultan Desain Industri :**

(54) **Judul Desain Industri :** TOILET PORTABLE

(57) **Klaim :**
Bentuk,Konfigurasi,Komposisi Garis,Komposisi Warna

Tampak Perspektif

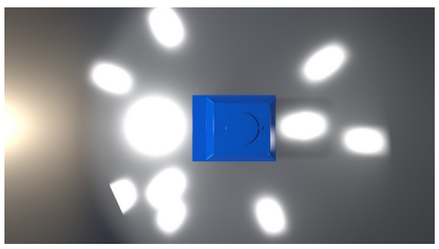

Tampak Atas

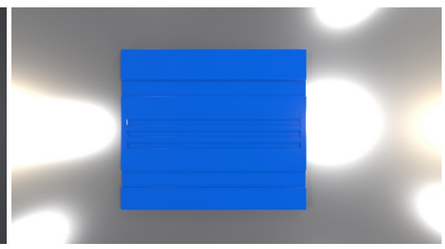

Tampak Bawah

Tampak Depan

Tampak Belakang

Tampak Samping

(19) **ID**

(51) **Klasifikasi Locarno : 06-05**

(21) **No. Permohonan DI :** A00202502822

(22) **Tanggal Penerimaan Permohonan DI :**
27 Mei 2025

(30) **Data Prioritas :**
(31) Nomor (32) Tanggal (33) Negara

(43) **Tanggal Pengumuman DI :**
03 Juni 2025

(71) **Nama dan Alamat Pemohon Desain Industri:**
Universitas Indonesia
Indonesia Pondok Cina, Beji, Kota Depok, Jawa Barat 16424, Indonesia (ID)

(72) **Nama Pendesain :**
Fatima Medina Wayarabi Alhadar,ID Khusnul Fuadah,ID Arif Wira Hadibroto Lubis,ID Arina Khansa' Nadhifah,ID Thessalonica Apriyanti Sihombing,ID Dra. Subandinah Priambodo, M.Sn.,ID Vania Dwi Amanda Surya, S.Ars., M.Ds.,ID

(74) **Nama dan Alamat Konsultan Desain Industri :**

(54) **Judul Desain Industri :** KURSI BERPUTAR

(57) **Klaim :**
Bentuk,Konfigurasi

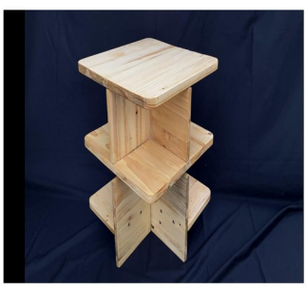

Tampak Perspektif

Tampak Atas

Tampak Bawah

Tampak Depan

Tampak Belakang

Tampak Samping

(19) **ID**

(51) **Klasifikasi Locarno : 32-00**

(21) **No. Permohonan DI :** A00202502824

(22) **Tanggal Penerimaan Permohonan DI :**
27 Mei 2025

(30) **Data Prioritas :**
(31) Nomor (32) Tanggal (33) Negara

(43) **Tanggal Pengumuman DI :**
03 Juni 2025

(71) **Nama dan Alamat Pemohon Desain Industri:**
Ayu Dyah Andari
Indonesia Ciangsana, Gunung Putri, Kab. Bogor, Jawa Barat 16968, Indonesia (ID)

(72) **Nama Pendesain :**
Ayu Dyah Andari,ID

(74) **Nama dan Alamat Konsultan Desain Industri :**

(54) **Judul Desain Industri :** Mawar bulat Ayu Dyah Andari

(57) **Klaim :**
Bentuk,Konfigurasi

Tampak Perspektif

Tampak Atas

Tampak Bawah

Tampak Depan

Tampak Belakang

Tampak Samping

(19) **ID**

(51) **Klasifikasi Locarno : 09-03**

(21) **No. Permohonan DI :** A00202502825

(22) **Tanggal Penerimaan Permohonan DI :**
27 Mei 2025

(30) **Data Prioritas :**
(31) Nomor (32) Tanggal (33) Negara

(43) **Tanggal Pengumuman DI :**
03 Juni 2025

(71) **Nama dan Alamat Pemohon Desain Industri:**
YAYASAN BINA NUSANTARA
Jl. K.H. Syahdan No. 9, Palmerah, Jakarta 11480 Palmerah, Pal Merah, Kota Adm. Jakarta Barat, DKI Jakarta 11480, Indonesia (ID)

(72) **Nama Pendesain :**
NATHANAEL EVANDRE ANINDYO ,ID VERA JENNY BASIROEN,ID

(74) **Nama dan Alamat Konsultan Desain Industri :**
Poppy
Il-Lago, Gading Serpong, Cluster Fiordini 3 No. 77, Curug Sangereng, Kec. Kelapa Dua, Tangerang

(54) **Judul Desain Industri :** KEMASAN LESTARI KOPI

(57) **Klaim :**
Komposisi Garis,Komposisi Warna

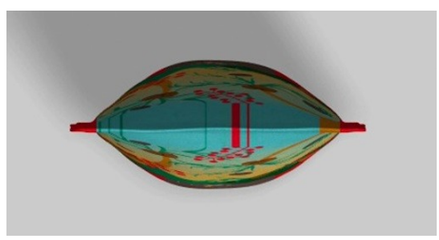

Tampak Perspektif

Tampak Atas

Tampak Bawah

Tampak Depan Tampak Belakang Tampak Samping

(19) **ID**

(51) **Klasifikasi Locarno : 09-03**

(21) **No. Permohonan DI :** A00202502826

(22) **Tanggal Penerimaan Permohonan DI :**
27 Mei 2025

(30) **Data Prioritas :**
(31) Nomor (32) Tanggal (33) Negara

(43) **Tanggal Pengumuman DI :**
03 Juni 2025

(71) **Nama dan Alamat Pemohon Desain Industri:**
YAYASAN BIINA NUSANTARA
Jl. K.H. Syahdan No. 9, Palmerah, Jakarta 11480 Palmerah, Pal Merah, Kota Adm. Jakarta Barat, DKI Jakarta 11480, Indonesia (ID)

(72) **Nama Pendesain :**
JOSEPHINE SURYADJI,ID VERA JENNY BASIROEN,ID

(74) **Nama dan Alamat Konsultan Desain Industri :**
Poppy
Il-Lago, Gading Serpong, Cluster Fiordini 3 No. 77, Curug Sangereng, Kec. Kelapa Dua, Tangerang

(54) **Judul Desain Industri :** KEMASAN JAMU BERKAH ABADI

(57) **Klaim :**
Komposisi Garis,Komposisi Warna

Tampak Perspektif

Tampak Atas

Tampak Bawah

Tampak Depan Tampak Belakang Tampak Samping

(19) **ID**

(51) **Klasifikasi Locarno : 09-03**

(21) **No. Permohonan DI :** A00202502827

(22) **Tanggal Penerimaan Permohonan DI :**
27 Mei 2025

(30) **Data Prioritas :**
(31) Nomor (32) Tanggal (33) Negara

(43) **Tanggal Pengumuman DI :**
03 Juni 2025

(71) **Nama dan Alamat Pemohon Desain Industri:**
YAYASAN BINA NUSANTARA
Jl. K.H. Syahdan No. 9, Palmerah, Jakarta 11480 Palmerah, Pal Merah, Kota Adm. Jakarta Barat, DKI Jakarta 11480, Indonesia (ID)

(72) **Nama Pendesain :**
ZHAFIRA AZZAHRA KAFFAH,ID VERA JENNY BASIROEN,ID

(74) **Nama dan Alamat Konsultan Desain Industri :**
Poppy
Il-Lago, Gading Serpong, Cluster Fiordini 3 No. 77, Curug Sangereng, Kec. Kelapa Dua, Tangerang

(54) **Judul Desain Industri :** KEMASAN MINUMAN JAHE MERAH

(57) **Klaim :**
Komposisi Garis,Komposisi Warna

Tampak Perspektif

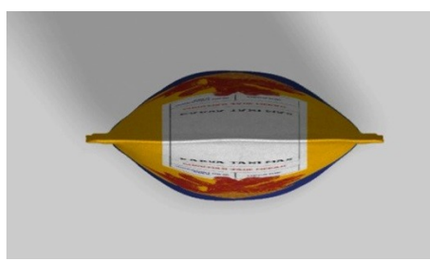

Tampak Atas

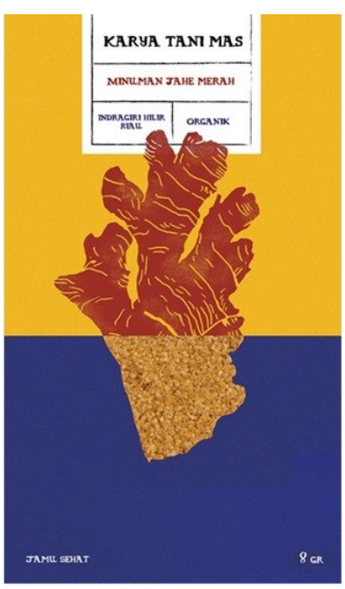

Tampak Bawah

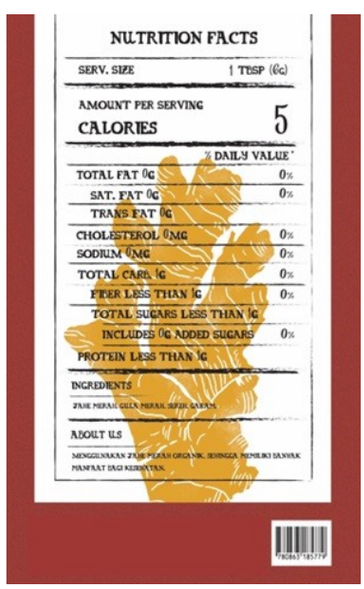

Tampak Depan Tampak Belakang Tampak Samping

(19) **ID**

(51) **Klasifikasi Locarno : 09-03**

(21) **No. Permohonan DI :** A00202502828

(22) **Tanggal Penerimaan Permohonan DI :**
27 Mei 2025

(30) **Data Prioritas :**
(31) Nomor (32) Tanggal (33) Negara

(43) **Tanggal Pengumuman DI :**
03 Juni 2025

(71) **Nama dan Alamat Pemohon Desain Industri:**
YAYASAN BINA NUSANTARA
Jl. K.H. Syahdan No. 9, Palmerah, Jakarta 11480 Palmerah, Pal Merah, Kota Adm. Jakarta Barat, DKI Jakarta 11480, Indonesia (ID)

(72) **Nama Pendesain :**
MUHAMMAD RIFQI FAUZAN,ID VERA JENNY BASIROEN,ID

(74) **Nama dan Alamat Konsultan Desain Industri :**
Poppy
Il-Lago, Gading Serpong, Cluster Fiordini 3 No. 77, Curug Sangereng, Kec. Kelapa Dua, Tangerang

(54) **Judul Desain Industri :** KEMASAN DAPUR CEVIRA STIK KEHJU

(57) **Klaim :**
Komposisi Garis,Komposisi Warna

Tampak Perspektif

Tampak Atas

Tampak Bawah

Tampak Depan Tampak Belakang Tampak Samping

(19) **ID**

(51) **Klasifikasi Locarno : 08-03**

(21) **No. Permohonan DI :** A00202502829

(22) **Tanggal Penerimaan Permohonan DI :**
28 Mei 2025

(30) **Data Prioritas :**
(31) Nomor (32) Tanggal (33) Negara

(43) **Tanggal Pengumuman DI :**
03 Juni 2025

(71) **Nama dan Alamat Pemohon Desain Industri:**
LPPMI INSTITUT TEKNOLOGI NASIONAL YOGYAKARTA
Indonesia Caturtunggal, Depok, Kab. Sleman, DI Yogyakarta 55281, Indonesia (ID)

(72) **Nama Pendesain :**
Mohammad Arsyad, S.T.,M.Kom,ID Ir. Sigit Budi Hartono, S.T.,M.T,ID

(74) **Nama dan Alamat Konsultan Desain Industri :**

(54) **Judul Desain Industri :** BLADE MESIN PENGHANCUR LIMBAH BATANG PISANG

(57) **Klaim :**
Bentuk,Konfigurasi

Tampak Perspektif

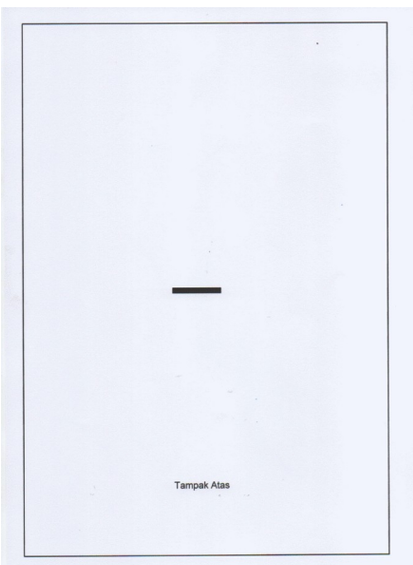

Tampak Atas

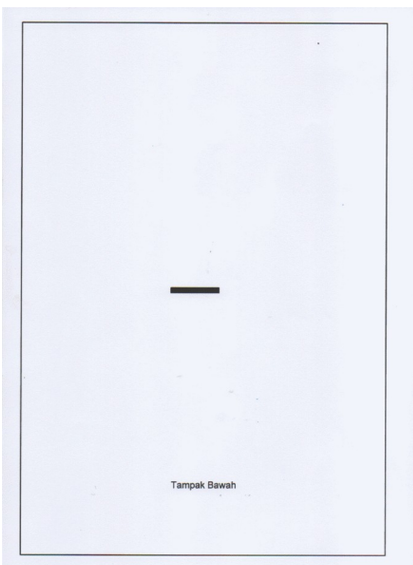

Tampak Bawah

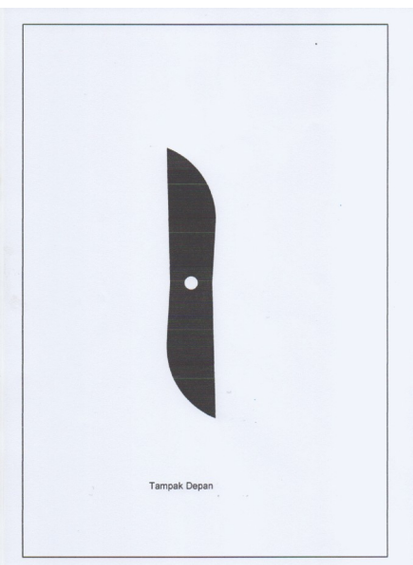

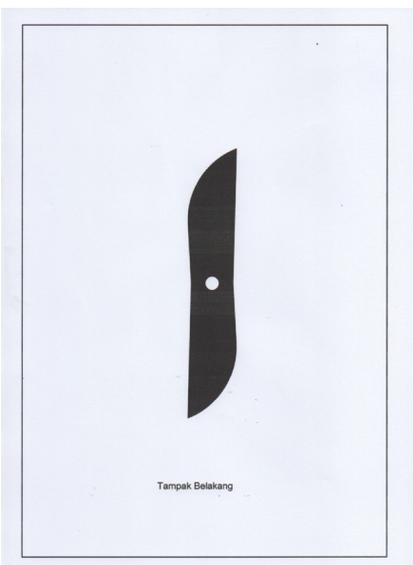

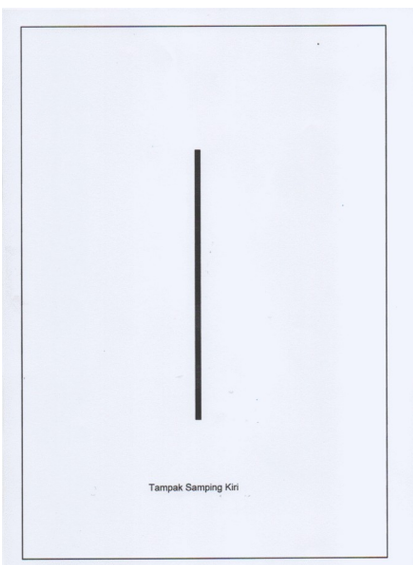

Tampak Depan Tampak Belakang Tampak Samping

(19) **ID**

(51) **Klasifikasi Locarno : 12-08**

(21) **No. Permohonan DI :** A00202502830

(22) **Tanggal Penerimaan Permohonan DI :**
28 Mei 2025

(30) **Data Prioritas :**

(31) Nomor	(32) Tanggal	(33) Negara
2024307730531	05 Desember 2024	China (CN)

(43) **Tanggal Pengumuman DI :**
03 Juni 2025

(71) **Nama dan Alamat Pemohon Desain Industri:**
BYD COMPANY LIMITED
No. 3009, BYD Road, Pingshan, Shenzhen, Guangdong 518118, China (CN)

(72) **Nama Pendesain :**
EGGER, Wolfgang Josef,DE FAN, Jihan,CN XIE, Weisi,CN DING, Bin,CN ZHANG, Xiaolei,CN

(74) **Nama dan Alamat Konsultan Desain Industri :**
Irene Kurniati Djalim
Jalan Raya Penggilingan No 99

(54) **Judul Desain Industri :** MOBIL

(57) **Klaim :**
Bentuk,Konfigurasi

Tampak Perspektif

Tampak Atas

Tampak Bawah

Tampak Depan

Tampak Belakang

Tampak Samping

(19) **ID**

(51) **Klasifikasi Locarno : 09-03**

(21) **No. Permohonan DI :** A00202502831

(22) **Tanggal Penerimaan Permohonan DI :**
28 Mei 2025

(30) **Data Prioritas :**
(31) Nomor (32) Tanggal (33) Negara

(43) **Tanggal Pengumuman DI :**
03 Juni 2025

(71) **Nama dan Alamat Pemohon Desain Industri:**
LIBERTY GOLD FRUIT COMPANY LP
500 Eccles Avenue, South San Francisco, CA 94080, United States of America (US)

(72) **Nama Pendesain :**
ROBERT SCHWARTZ,US

(74) **Nama dan Alamat Konsultan Desain Industri :**
Donald Halasan Siahaan
Jalan Nusantara Raya No. 288/108 Depok I

(54) **Judul Desain Industri :** KEMASAN

(57) **Klaim :**
Komposisi Garis,Komposisi Warna

Tampak Perspektif

Tampak Atas

Tampak Bawah

Tampak Depan

Tampak Belakang

Tampak Samping

(19) **ID**

(51) **Klasifikasi Locarno : 09-03**

(21) **No. Permohonan DI :** A00202502832

(22) **Tanggal Penerimaan Permohonan DI :**
28 Mei 2025

(30) **Data Prioritas :**
(31) Nomor (32) Tanggal (33) Negara

(43) **Tanggal Pengumuman DI :**
03 Juni 2025

(71) **Nama dan Alamat Pemohon Desain Industri:**
LIBERTY GOLD FRUIT COMPANY LP
500 Ecclesn Avenue, South San Francisco, CA 94080, United States of America (US)

(72) **Nama Pendesain :**
LIBERTY GOLD FRUIT COMPANY LP,US

(74) **Nama dan Alamat Konsultan Desain Industri :**
Donald Halasan Siahaan
Jalan Nusantara Raya No. 288/108 Depok I

(54) **Judul Desain Industri :** KEMASAN

(57) **Klaim :**
Komposisi Garis,Komposisi Warna

Tampak Perspektif

Tampak Atas

Tampak Bawah

Tampak Depan

Tampak Belakang

Tampak Samping

(19) **ID**

(51) **Klasifikasi Locarno : 15-01**

(21) **No. Permohonan DI :** A00202502834

(22) **Tanggal Penerimaan Permohonan DI :**
28 Mei 2025

(30) **Data Prioritas :**
(31) Nomor (32) Tanggal (33) Negara

(43) **Tanggal Pengumuman DI :**
03 Juni 2025

(71) **Nama dan Alamat Pemohon Desain Industri:**
Institut Teknologi Sepuluh Nopember (ITS)
Kantor Transfer Teknologi Direktorat Inovasi dan Kawasan Sains Teknologi Gedung Pusat Riset Lantai 6 Kampus ITS Sukolilo, Surabaya 60111 Jawa Timur Keputih, Sukolilo, Kota Surabaya, Jawa Timur 60111, Indonesia (ID)

(72) **Nama Pendesain :**
Fahmi Mubarok ST, MSc, PhD,ID Yuris Sarifudin, ST,ID Dr. Ing. Sugeng Waluyo, ST, MSc.,ID Indro Prakoso, ST, MT,ID Satria Fajar Arif,ID Raditya Hendra Pamungkas,ID Achmad Aric Pratama Ally,ID Muhammad Athillah Nur,ID

(74) **Nama dan Alamat Konsultan Desain Industri :**

(54) **Judul Desain Industri :** Alat Rotary Pengering dan Pemisah Sampah Residu Multiplastik

(57) **Klaim :**
Bentuk,Konfigurasi

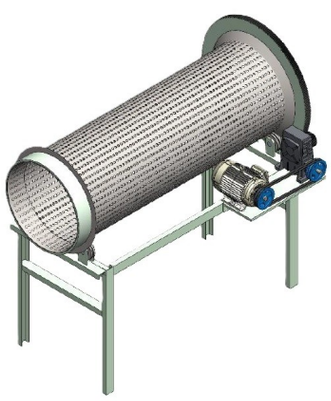

Tampak Perspektif

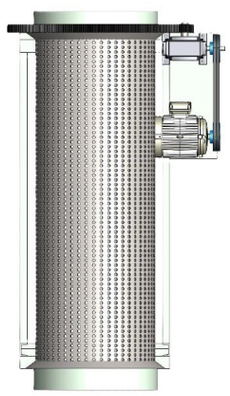

Tampak Atas

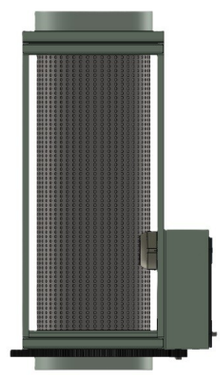

Tampak Bawah

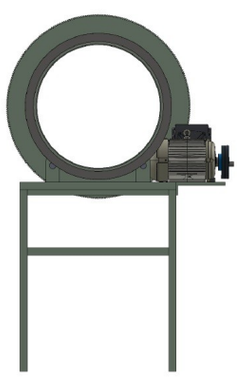

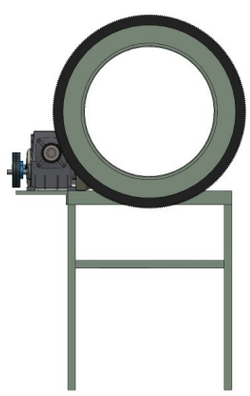

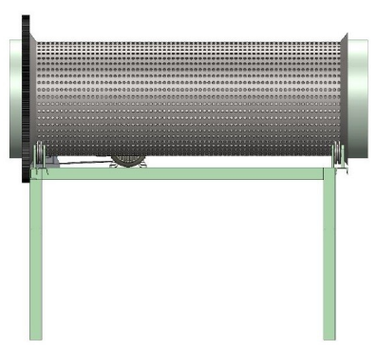

Tampak Depan Tampak Belakang Tampak Samping

(19) **ID**

(51) **Klasifikasi Locarno : 15-01**

(21) **No. Permohonan DI :** A00202502833

(22) **Tanggal Penerimaan Permohonan DI :**
28 Mei 2025

(30) **Data Prioritas :**
(31) Nomor (32) Tanggal (33) Negara

(43) **Tanggal Pengumuman DI :**
03 Juni 2025

(71) **Nama dan Alamat Pemohon Desain Industri:**
Institut Teknologi Sepuluh Nopember (ITS)
Kantor Transfer Teknologi Direktorat Inovasi dan Kawasan Sains Teknologi Gedung Pusat Riset Lantai 6 Kampus ITS Sukolilo, Surabaya 60111 Jawa Timur Keputih, Sukolilo, Kota Surabaya, Jawa Timur 60111, Indonesia (ID)

(72) **Nama Pendesain :**
Fahmi Mubarok ST, MSc, PhD,ID Yuris Sarifudin, ST,ID Dr. Ing. Sugeng Waluyo, ST, MSc.,ID Indro Prakoso, ST, MT,ID Deaz Luqmanal Hikmata Aniskurlillah,ID Achmad Aric Pratama Ally,ID Farhan Hawari Maznan,ID Muhammad Athillah Nur,ID Muhammad Bahreisy Salim,ID

(74) **Nama dan Alamat Konsultan Desain Industri :**

(54) **Judul Desain Industri :** Alat Screw Conveyor Shaft sebagai Pengangkut dan Penyaring Sampah Residu Multiplastik

(57) **Klaim :**
Bentuk,Konfigurasi

Tampak Perspektif

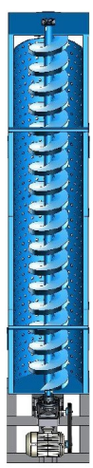

Tampak Atas

Tampak Bawah

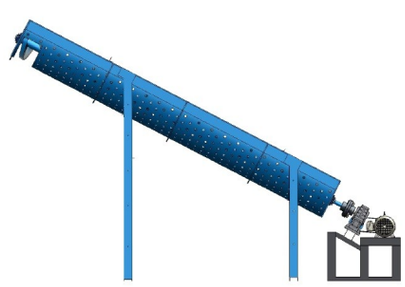

Tampak Depan Tampak Belakang Tampak Samping

(19) **ID**

(51) **Klasifikasi Locarno : 15-01**

(21) **No. Permohonan DI :** A00202502835

(22) **Tanggal Penerimaan Permohonan DI :**
28 Mei 2025

(30) **Data Prioritas :**
(31) Nomor (32) Tanggal (33) Negara

(43) **Tanggal Pengumuman DI :**
03 Juni 2025

(71) **Nama dan Alamat Pemohon Desain Industri:**
Institut Teknologi Sepuluh Nopember (ITS)
Kantor Transfer Teknologi Direktorat Inovasi dan Kawasan Sains Teknologi Gedung Pusat Riset Lantai 6 Kampus ITS Sukolilo, Surabaya 60111 Jawa Timur Keputih, Sukolilo, Kota Surabaya, Jawa Timur 60111, Indonesia (ID)

(72) **Nama Pendesain :**
Fahmi Mubarok ST, MSc, PhD,ID Yuris Sarifudin, ST,ID Dr. Ing. Sugeng Waluyo, ST, MSc.,ID Indro Prakoso, ST, MT,ID Muhammad Bahreisy Salim,ID Satria Fajar Arif,ID Raditya Hendra Pamungkas,ID Farhan Hawari Maznan,ID Deaz Luqmanal Hikmata Aniskurlillah,ID

(74) **Nama dan Alamat Konsultan Desain Industri :**

(54) **Judul Desain Industri :** Alat Shredder Double Shaft untuk Penghancur Sampah Residu Multiplastik

(57) **Klaim :**
Bentuk,Konfigurasi

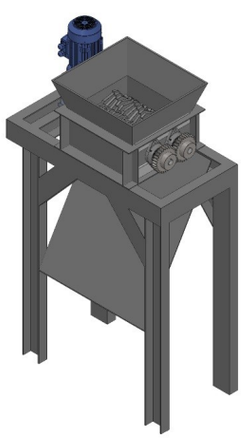

Tampak Perspektif

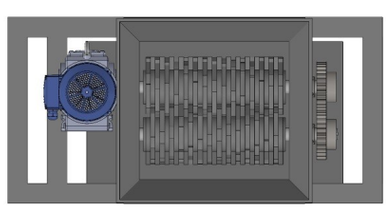

Tampak Atas

Tampak Bawah

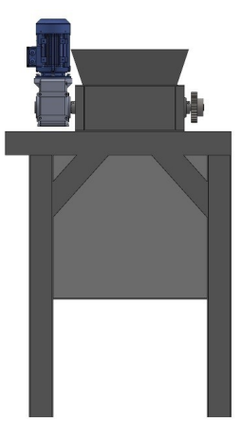

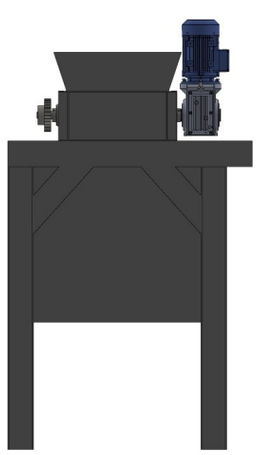

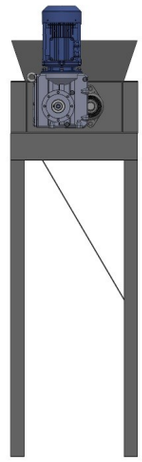

Tampak Depan

Tampak Belakang

Tampak Samping

(19) **ID**

(51) **Klasifikasi Locarno : 05-05**

(21) **No. Permohonan DI :** A00202502837

(22) **Tanggal Penerimaan Permohonan DI :**
28 Mei 2025

(30) **Data Prioritas :**
(31) Nomor (32) Tanggal (33) Negara

(43) **Tanggal Pengumuman DI :**
03 Juni 2025

(71) **Nama dan Alamat Pemohon Desain Industri:**
YOGA PRADITYA
Jl. Raya Ragunan Perum Royal Spring No. 19 Rt. 008/006, Kel. Jati Padang, Kec. Pasar Minggu, Jakarta Selatan 12540 Jati Padang, Pasar Minggu, Kota Adm. Jakarta Selatan, DKI Jakarta 12540, Indonesia (ID)

(72) **Nama Pendesain :**
YOGA PRADITYA,ID

(74) **Nama dan Alamat Konsultan Desain Industri :**
Siti Hanah
S. Hanah, S.E. & Yulius Cung, S.H.,M.H. Jalan Biak No 7C

(54) **Judul Desain Industri :** KAIN MOTIF LORENG

(57) **Klaim :**
Konfigurasi,Komposisi Garis

Tampak Perspektif Tampak Atas Tampak Bawah

Tampak Depan Tampak Belakang Tampak Samping

(19) **ID**

(51) **Klasifikasi Locarno : 13-03**

(21) **No. Permohonan DI :** A00202502838

(22) **Tanggal Penerimaan Permohonan DI :**
28 Mei 2025

(30) **Data Prioritas :**
(31) Nomor (32) Tanggal (33) Negara

(43) **Tanggal Pengumuman DI :**
03 Juni 2025

(71) **Nama dan Alamat Pemohon Desain Industri:**
EDI SUDIANTO
Apt. Teluk Intan Blok Saphire. Lt. 20 AQ Rt. 012 RW. 013, Pejagalan, Penjaringan, Jakarta Utara Pejagalan, Penjaringan, Kota Adm. Jakarta Utara Pejagalan, Penjaringan, Kota Adm. Jakarta Utara, DKI Jakarta 14450, Indonesia (ID)

(72) **Nama Pendesain :**
EDI SUDIANTO,ID

(74) **Nama dan Alamat Konsultan Desain Industri :**
Agus Nasrudin
UNITED PATENT OFFICE Jl. Celebration Boulevard Blok AA15 No. 29, Grand Wisata Bekasi 17510

(54) **Judul Desain Industri :** PELINDUNG PENGISI DAYA TELEPON GENGGAM

(57) **Klaim :**
Bentuk,Konfigurasi,Komposisi Garis

Tampak Perspektif

Tampak Atas

Tampak Bawah

Tampak Depan Tampak Belakang Tampak Samping

(19) **ID**

(51) **Klasifikasi Locarno : 06-03**

(21) **No. Permohonan DI :** A00202502839

(22) **Tanggal Penerimaan Permohonan DI :**
28 Mei 2025

(30) **Data Prioritas :**
(31) Nomor (32) Tanggal (33) Negara

(43) **Tanggal Pengumuman DI :**
03 Juni 2025

(71) **Nama dan Alamat Pemohon Desain Industri:**
LPPM Universitas Pembangunan Nasional "Veteran" Jawa Timur
Indonesia Gunung Anyar, Gunung Anyar, Kota Surabaya, Jawa Timur 60294, Indonesia (ID)

(72) **Nama Pendesain :**
Nurul Aliya Isnatul Nadlifah,ID Dian Kartika Santoso,ID Rizka Tiara Maharani,ID

(74) **Nama dan Alamat Konsultan Desain Industri :**

(54) **Judul Desain Industri :** MEJA ERGONOMIS L-SHAPE

(57) **Klaim :**
Bentuk,Konfigurasi,Komposisi Garis,Komposisi Warna

Tampak Perspektif

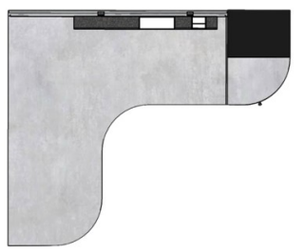

Tampak Atas

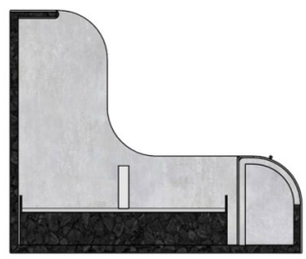

Tampak Bawah

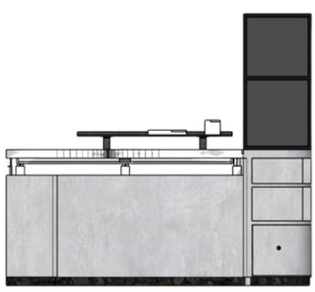

Tampak Depan

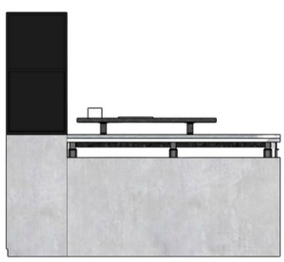

Tampak Belakang

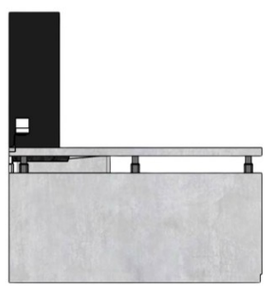

Tampak Samping

(19) **ID**

(51) **Klasifikasi Locarno : 09-01**

(21) **No. Permohonan DI :** A00202502843

(22) **Tanggal Penerimaan Permohonan DI :**
28 Mei 2025

(30) **Data Prioritas :**
(31) Nomor (32) Tanggal (33) Negara

(43) **Tanggal Pengumuman DI :**
03 Juni 2025

(71) **Nama dan Alamat Pemohon Desain Industri:**
HERLINA DIHARDJO
GANDARIA HEIGHTS APARTEMEN TOWER B, RT. 001/RW.001 Kebayoran Lama Utara, Kebayoran Lama, Kota Adm. Jakarta Selatan, DKI Jakarta 12240, Indonesia (ID)

(72) **Nama Pendesain :**
HERLINA DIHARDJO,ID

(74) **Nama dan Alamat Konsultan Desain Industri :**

(54) **Judul Desain Industri :** BOTOL

(57) **Klaim :**
Bentuk,Konfigurasi,Komposisi Garis,Komposisi Warna

TAMPAK PERSPEKTIF

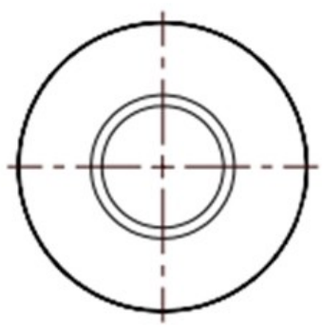

TAMPAK ATAS

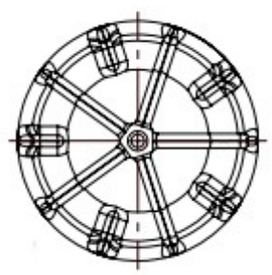

TAMPAK BAWAH

Tampak Perspektif

Tampak Atas

Tampak Bawah

TAMPAK DEPAN

TAMPAK BELAKANG

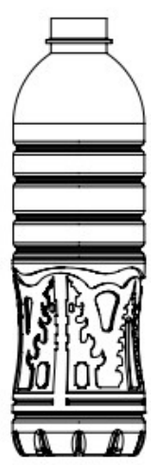

TAMPAK SAMPING KIRI

Tampak Depan Tampak Belakang Tampak Samping

(19) **ID**

(51) **Klasifikasi Locarno : 12-16**

(21) **No. Permohonan DI :** A00202502845

(22) **Tanggal Penerimaan Permohonan DI :**
28 Mei 2025

(30) **Data Prioritas :**
(31) Nomor (32) Tanggal (33) Negara

(43) **Tanggal Pengumuman DI :**
03 Juni 2025

(71) **Nama dan Alamat Pemohon Desain Industri:**
ANNA
JL. KRENDANG RAYA NO. 39 B Duri Utara, Tambora, Kota Adm. Jakarta Barat, DKI Jakarta 11220, Indonesia (ID)

(72) **Nama Pendesain :**
ANNA,ID

(74) **Nama dan Alamat Konsultan Desain Industri :**
Moelyono Karmayana
Modeka/PT Persada Modeka Centurindo Alamat : Srigading I Nomor 26 Puspita Loka BSD City Serpong Kota Tangerang Selatan Banten

(54) **Judul Desain Industri :** GAS PONTAN V2

(57) **Klaim :**
Bentuk,Konfigurasi,Komposisi Garis

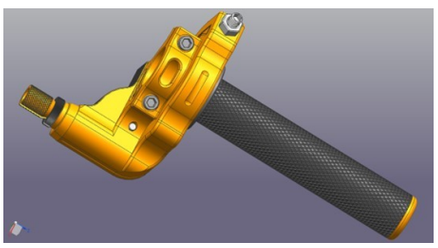

Tampak Perspektif

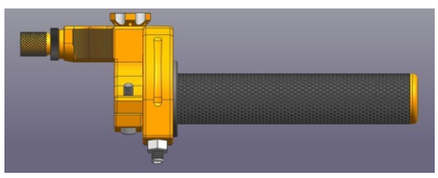

Tampak Atas

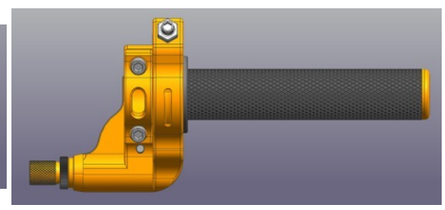

Tampak Bawah

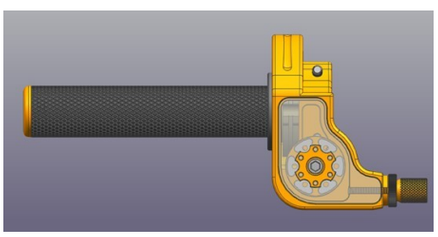

Tampak Depan

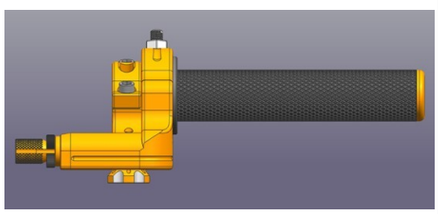

Tampak Belakang

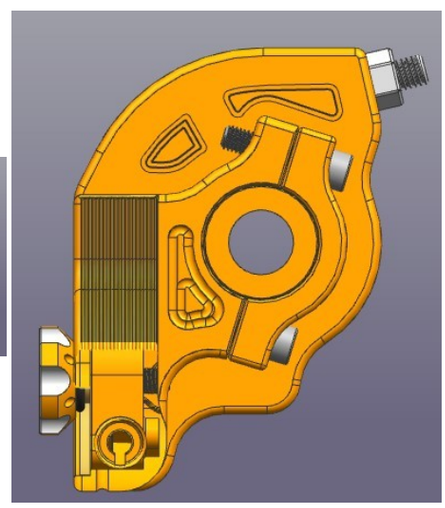

Tampak Samping

(19) **ID**

(51) **Klasifikasi Locarno : 05-05**

(21) **No. Permohonan DI :** A00202502854

(22) **Tanggal Penerimaan Permohonan DI :**
28 Mei 2025

(30) **Data Prioritas :**
(31) Nomor (32) Tanggal (33) Negara

(43) **Tanggal Pengumuman DI :**
03 Juni 2025

(71) **Nama dan Alamat Pemohon Desain Industri:**
Ayu Dyah Andari
Indonesia Ciangsana, Gunung Putri, Kab. Bogor, Jawa Barat 16968, Indonesia (ID)

(72) **Nama Pendesain :**
Ayu Dyah Andari,ID

(74) **Nama dan Alamat Konsultan Desain Industri :**

(54) **Judul Desain Industri :** Mawar sudut lengkung (kantong, pita)

(57) **Klaim :**
Bentuk,Konfigurasi

Tampak Perspektif

Tampak Atas

Tampak Bawah

Tampak Depan

Tampak Belakang

Tampak Samping

(19) **ID**

(51) **Klasifikasi Locarno : 05-05**

(21) **No. Permohonan DI :** A00202502856

(22) **Tanggal Penerimaan Permohonan DI :**
28 Mei 2025

(30) **Data Prioritas :**
(31) Nomor (32) Tanggal (33) Negara

(43) **Tanggal Pengumuman DI :**
03 Juni 2025

(71) **Nama dan Alamat Pemohon Desain Industri:**
Ayu Dyah Andari
Indonesia Ciangsana, Gunung Putri, Kab. Bogor, Jawa Barat 16968, Indonesia (ID)

(72) **Nama Pendesain :**
Ayu Dyah Andari,ID

(74) **Nama dan Alamat Konsultan Desain Industri :**

(54) **Judul Desain Industri :** Mawar leher

(57) **Klaim :**
Bentuk,Konfigurasi

Tampak Perspektif

Tampak Atas

Tampak Bawah

Tampak Depan

Tampak Belakang

Tampak Samping

(19) **ID**

(51) **Klasifikasi Locarno : 05-05**

(21) **No. Permohonan DI :** A00202502855

(22) **Tanggal Penerimaan Permohonan DI :**
28 Mei 2025

(30) **Data Prioritas :**
(31) Nomor (32) Tanggal (33) Negara

(43) **Tanggal Pengumuman DI :**
03 Juni 2025

(71) **Nama dan Alamat Pemohon Desain Industri:**
Ayu Dyah Andari
Villa Nusa Indah 5 Blok SG.2/6, RT 005 RW 013, Ciangsana, Gunung Putri, Kabupaten Bogor, Jawa Barat. Ciangsana, Gunung Putri, Kab. Bogor, Jawa Barat 16968, Indonesia (ID)

(72) **Nama Pendesain :**
Ayu Dyah Andari,ID

(74) **Nama dan Alamat Konsultan Desain Industri :**

(54) **Judul Desain Industri :** Font Lady Of Rose

(57) **Klaim :**
Bentuk,Konfigurasi

Tampak Perspektif | Tampak Atas | Tampak Bawah

Tampak Depan | Tampak Belakang | Tampak Samping

(19) **ID**

(51) **Klasifikasi Locarno : 05-05**

(21) **No. Permohonan DI :** A00202502853

(22) **Tanggal Penerimaan Permohonan DI :**
28 Mei 2025

(30) **Data Prioritas :**
(31) Nomor (32) Tanggal (33) Negara

(43) **Tanggal Pengumuman DI :**
03 Juni 2025

(71) **Nama dan Alamat Pemohon Desain Industri:**
Ayu Dyah Andari
Ayu Dyah Andari Ciangsana, Gunung Putri, Kab. Bogor, Jawa Barat 16968, Indonesia (ID)

(72) **Nama Pendesain :**
Ayu Dyah Andari,ID

(74) **Nama dan Alamat Konsultan Desain Industri :**

(54) **Judul Desain Industri :** Lady of rose

(57) **Klaim :**
Bentuk,Konfigurasi

Tampak Perspektif

Tampak Atas

Tampak Bawah

Tampak Depan

Tampak Belakang

Tampak Samping

(19) **ID**

(51) **Klasifikasi Locarno : 14-02**

(21) **No. Permohonan DI :** A00202502857

(22) **Tanggal Penerimaan Permohonan DI :**
28 Mei 2025

(30) **Data Prioritas :**
(31) Nomor (32) Tanggal (33) Negara

(43) **Tanggal Pengumuman DI :**
03 Juni 2025

(71) **Nama dan Alamat Pemohon Desain Industri:**
drh. Rahmad Dwi Ardhiansyah, M.Sc.
Jl. Kalimantan no. 24, Purwosari, Sinduadi, Mlati, Sleman Sinduadi, Mlati, Kab. Sleman, DI Yogyakarta 55284, Indonesia (ID)

drh. Ika Nindya Irianti, M.Sc.
Jl. Kalimantan no. 24, Purwosari, Sinduadi, Mlati, Sleman Sinduadi, Mlati, Kab. Sleman, DI Yogyakarta 55284, Indonesia (ID)

(72) **Nama Pendesain :**
drh. Rahmad Dwi Ardhiansyah, M.Sc.,ID drh. Ika Nindya Irianti, M.Sc.,ID

(74) **Nama dan Alamat Konsultan Desain Industri :**

(54) **Judul Desain Industri :** Sertifikat Hewan / Sertifikat Silsilah Hewan (Animal Certificate)

(57) **Klaim :**
Bentuk,Konfigurasi,Komposisi Garis,Komposisi Warna

Tampak Perspektif

Tampak Atas

Tampak Bawah

Tampak Depan

Tampak Belakang

Tampak Samping

(19) **ID**

(51) **Klasifikasi Locarno : 02-03**

(21) **No. Permohonan DI :** A00202502859

(22) **Tanggal Penerimaan Permohonan DI :**
29 Mei 2025

(30) **Data Prioritas :**
(31) Nomor (32) Tanggal (33) Negara

(43) **Tanggal Pengumuman DI :**
03 Juni 2025

(71) **Nama dan Alamat Pemohon Desain Industri:**
OEY TEDY CAHYADI
KP. KRENDANG PULO III, RT. 003 RW. 001 Duri Utara, Tambora, Kota Adm. Jakarta Barat, DKI Jakarta 11260, Indonesia (ID)

(72) **Nama Pendesain :**
OEY TEDY CAHYADI,ID

(74) **Nama dan Alamat Konsultan Desain Industri :**

(54) **Judul Desain Industri :** HELM

(57) **Klaim :**
Bentuk,Konfigurasi,Komposisi Garis,Komposisi Warna

TAMPAK PERSPEKTIF

Tampak Perspektif

TAMPAK ATAS

Tampak Atas

TAMPAK BAWAH

Tampak Bawah

TAMPAK DEPAN

TAMPAK BELAKANG

TAMPAK SAMPING KIRI

Tampak Depan Tampak Belakang Tampak Samping

(19) **ID**

(51) **Klasifikasi Locarno : 23-04**

(21) **No. Permohonan DI :** A00202502863

(22) **Tanggal Penerimaan Permohonan DI :**
30 Mei 2025

(30) **Data Prioritas :**

(31) Nomor	(32) Tanggal	(33) Negara
25-E0064-0103	07 Januari 2025	Malaysia (MY)

(43) **Tanggal Pengumuman DI :**
03 Juni 2025

(71) **Nama dan Alamat Pemohon Desain Industri:**
Daikin Research & Development Malaysia Sdn. Bhd.
Jalan BRP 8/2, Persiaran Bukit Rahman Putra 3, PO BOX 79, 47000 Sungai Buloh, Selangor, Malaysia (MY)

(72) **Nama Pendesain :**
Nicholas Ee Cao Cin,MY Ong Seow Yan,MY

(74) **Nama dan Alamat Konsultan Desain Industri :**
Emirsyah Dinar
Gedung Graha Pratama Lantai 15 Jalan MT. Haryono Kavling 15

(54) **Judul Desain Industri :** PENDINGIN RUANGAN

(57) **Klaim :**
Bentuk,Konfigurasi

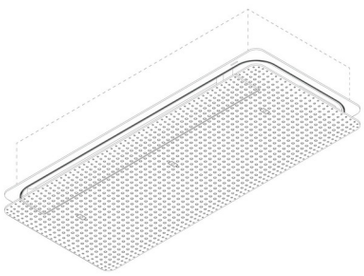

Tampak Perspektif

Tampak Atas

Tampak Bawah

Tampak Depan

Tampak Belakang

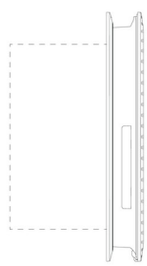

Tampak Samping