ISSN : 0854-6789

BERITA RESMI PATEN SEDERHANA SERI-A

No. BRPS 921/IX/2025

PENGUMUMAN PATEN TANGGAL 08 September 2025 s/d 12 September 2025

PENGUMUMAN BERLANGSUNG SELAMA 14 HARI
SESUAI DENGAN KETENTUAN CIPTA KERJA
UNDANG-UNDANG NOMOR 11 TAHUN 2020

DITERBITKAN TANGGAL 12 September 2025

DIREKTORAT PATEN, DTLST, DAN RD
DIREKTORAT JENDERAL KEKAYAAN INTELEKTUAL
KEMENTERIAN HUKUM REPUBLIK INDONESIA

BERITA RESMI PATEN SEDERHANA SERI-A

No. 921 TAHUN 2025

PELINDUNG
MENTERI HUKUM
REPUBLIK INDONESIA

TIM REDAKSI

Penasehat	:	**Direktur Jenderal Kekayaan Intelektual**
Penanggung Jawab	:	**Direktur Paten, DTLST, dan RD**
Ketua	:	Kepala Subdirektorat Permohonan dan Pelayanan
Sekretaris	:	Ketua Tim Kerja Publikasi Paten, DTLST, dan RD
Anggota	:	Anggota Tim Kerja Publikasi Paten, DTLST, dan RD

Penyelenggara

Direktorat Paten, DTLST, dan RD
Direktorat Jenderal Kekayaan Intelektual

Alamat Redaksi dan Tata Usaha

Jl. H.R. Rasuna Said Kav. 8-9
Jakarta Selatan 12190

Telepon: (021) 57905611 Faksimili: (021) 57905611
Website : www.dgip.go.id

INFORMASI UMUM

Berita Resmi Paten Sederhana **Nomor 921 Tahun Ke-35** ini berisi segala kegiatan yang berkaitan dengan pengajuan Permintaan Paten ke Kantor Paten dan memuat lembar halaman pertama (front page) dari dokumen Paten.

Daftar Bibliografi yang tertera dalam lembar halaman pertama (front page) adalah sesuai dengan INID Code (Internationally agreed Number of the Identification of Date Code).

Penjelasan **Nomor Kode** pada halaman pertama (front page) Paten adalah sebagai berikut :

(11) : Nomor Dokumen

(20) : Jenis Publikasi (Paten atau Permohonan Paten)

(13) : Pengumuman Paten (pertama)

(19) : Negara dimana tempat diajukan Permohonan Paten

(21) : Nomor Permohonan Paten

(22) : Tanggal Penerimaan Permohonan Paten

(30) : Data Prioritas

(31) : Nomor Prioritas

(32) : Tanggal / Bulan / Tahun diberikan Hak Prioritas

(33) : Negara yang memberikan Hak Prioritas

(43) : Tanggal Pengumuman Permohonan Paten

(51) : International Patent Classification (IPC)

(54) : Judul Invensi

(57) : Abstrak atau Klaim

(71) : Nama dan Alamat yang Mengajukan Permohonan Paten

(72) : Nama Penemu (Inventor)

(74) : Nama dan Alamat Konsultan Paten

(20) **RI Permohonan Paten**

(19) **ID** **(11)** **No Pengumuman : 2025/S/02693** **(13) A**

(51) **I.P.C : A 61B 5/1455,A 61B 5/145,G 16H 50/00**

(21) **No. Permohonan Paten :** S00202507735

(22) **Tanggal Penerimaan Permohonan Paten :**
14 Agustus 2025

(30) **Data Prioritas :**
(31) Nomor (32) Tanggal (33) Negara

(43) **Tanggal Pengumuman Paten :**
08 September 2025

(71) **Nama dan Alamat yang Mengajukan Permohonan Paten :**
Poltekkes Kemenkes Surabaya
Jl. Pucang Jajar Tengah No. 56 Surabaya Indonesia

(72) **Nama Inventor :**
Bedjo Utomo,ID
Triwiyanto,ID
Sari Luthfiyah,ID

(74) **Nama dan Alamat Konsultan Paten :**
Poltekkes Kemenkes Surabaya
Jl Pucang jajar Tengah No. 56 Surabaya

(54) **Judul Invensi :** HEMOGLOBIN NON-INVASIF: DETEKSI ANEMIA MENGGUNAKAN DATA SENSOR OPTIK DAN MODEL KLASIFIKASI PEMBELAJARAN MESIN

(57) **Abstrak :**

Invensi ini mengenai metode untuk mendeteksi kadar hemoglobin (Hb) secara non-invasif menggunakan data sensor optik dan model klasifikasi pembelajaran mesin(Machine Learning). Penemuan ini termasuk dalam bidang teknik biomedis dan model sistem klasifikasi berbasis pembelajaran mesin. Tujuannya adalah untuk menyediakan metode non-invasif untuk mendeteksi kadar hemoglobin (Hb) dengan memanfaatkan sensor optik Photoplethysmography (PPG) dan model klasifikasi cerdas. Metode ini terdiri dari tahapan penangkapan sinyal PPG mulai dari permukaan kulit, pra-pemrosesan sinyal untuk mengurangi noise, ekstraksi fitur statistik dari sinyal, dan pengolahan data untuk klasifikasi menggunakan beberapa model machine learning (Support Vector Machine (SVM), Random Forest, dan Convolutional Neural Network (CNN)). Dalam pemrosesan data, sistem akan secara otomatis memilih model dengan kinerja terbaik untuk menghasilkan klasifikasi tingkat Hb ke dalam kategori: rendah, normal, atau tinggi. Dan pada akhirnya, ditemukan cara yang dapat mendeteksi timbulnya anemia dengan cepat, murah, dan nyaman tanpa pengambilan darah, terutama pada ibu hamil, anak sekolah maupun anak remaja, yang membutuhkan intervensi untuk gejala anemia. Manfaat lain dari Penemuan ini dapat diterapkan pada skrining kesehatan di fasilitas kesehatan primer serta alat kesehatan portabel yang efisien dan nyaman digunakan.

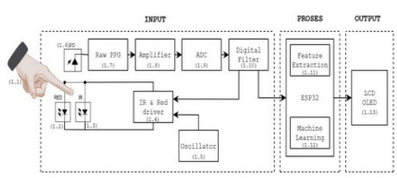

Gambar 1, adalah blok diagram

(20) RI Permohonan Paten

(19) ID (11) No Pengumuman : 2025/S/02712 (13) A

(51) I.P.C : B 01J 3/00,C 09F 5/08,C 10L 1/00

(21) No. Permohonan Paten : S00202507789

(22) Tanggal Penerimaan Permohonan Paten :
15 Agustus 2025

(30) Data Prioritas :
(31) Nomor (32) Tanggal (33) Negara

(43) Tanggal Pengumuman Paten :
09 September 2025

(71) Nama dan Alamat yang Mengajukan Permohonan Paten :
Politeknik Negeri Medan
Jl. Almamater No. 1 Kampus USU Medan Indonesia

(72) Nama Inventor :
Surya Dharma,ID
Rihat Sebayang,ID
Rahmawaty,ID
Ulfa hasnita,ID
Efri Debby Ekinola,ID
Idham Kamil,ID

(74) Nama dan Alamat Konsultan Paten :

(54) Judul Invensi : METODE PEMBUATAN BIODIESEL MENGGUNAKAN DOUBLE JACKET REAKTOR BERPEMANAS UDARA LANGSUNG

(57) Abstrak :
Invensi ini berkaitan dengan metode pembuatan biodiesel menggunakan reaktor double jacket dengan pemanasan udara langsung. Sistem ini dirancang untuk meningkatkan efisiensi termal dan keseragaman suhu selama proses transesterifikasi. Reaktor ini memanfaatkan udara panas langsung untuk pemanasan lapisan mantel luar (double jacket), memungkinkan kontrol suhu yang presisi dan konsumsi energi yang rendah. Alat ini menghasilkan biodiesel dengan tingkat kemurnian tinggi menggunakan berbagai jenis minyak nabati, termasuk minyak jelantah. Adapun alat produksi biodiesel ini menggunakan kompressor sebagai penghasil udara dan menggunakan pemanas elektrik sebagai alat pemanas udara hingga mencapai suhu 100oC. Proses produksi biodiesel dengan sistem pemanas udara ini juga dapat digunakan untuk optimasi pada proses esterifikasi dan transesterifikasi. Hasil produksi biodiesel memenuhi Standar Nasional Indonesia (SNI 7182:2015) standard ASTM D6761 dan EN 14214.

(20) RI Permohonan Paten

(19) ID (11) No Pengumuman : 2025/S/02801 (13) A

(51) I.P.C : C 01F 17/00,C 22B 3/00,C 22B 59/00

(21) No. Permohonan Paten : S00202508137

(22) Tanggal Penerimaan Permohonan Paten :
26 Agustus 2025

(30) Data Prioritas :
(31) Nomor (32) Tanggal (33) Negara

(43) Tanggal Pengumuman Paten :
11 September 2025

(71) Nama dan Alamat yang Mengajukan Permohonan Paten :
Badan Riset dan Inovasi Nasional (BRIN)
Gedung B.J. Habibie, Jalan M.H. Thamrin Nomor 8
Indonesia

(72) Nama Inventor :

Nofriady Aziz, S.ST., M.Eng,ID
Irvan Dwi Junianto, S.T,ID
Yogi Priasetyono, S.Si., M.Si,ID
Intan Nurhimawati, A.Md.Si,ID
Ir. Agus Sumaryanto, M.S.M,ID
Imam Abdurrosyid, M.T,ID
Fajar Muhammad Ramadhan, S.T,ID
Septian Hardi Prasetya, A.Md.T,ID
Muhammad Faiz Nurhadi, S.Tr.T,ID
Dr. R. Mohammad Subekti,ID

(74) Nama dan Alamat Konsultan Paten :

(54) Judul Invensi : METODE PEMISAHAN DISPROSIUM (DY) DENGAN OPTIMASI PROSES PELARUTAN DAN STRIPPING

(57) Abstrak :

Invensi ini mengenai pemisahan Disprosium (Dy) didalam mineral LTJ. Dy dapat digunakan sebagai bahan yang didoping untuk detektor radiasi dalam pemantauan klinis dan lingkungan dari radiasi pengion. Dy dapat diperoleh dari pasir monasit hasil olah mineral yang terlibat dalam proses penambangan timah di Bangka. Kehadiran unsur lain yang ada di dalam Dy dapat mempengaruhi sifat maupun efisiensi dalam penggunaannya, sehingga perlu dilakukan pemisahan dengan pelarutan dan stripping. Proses pelarutan dilakukan dengan HNO3 5 M dan proses stripping dengan menggunakan HNO3 2 M. Berdasarkan hasil analisis data, didapatkan proses pelarutan menggunakan HNO3 diperoleh konsentrasi Dy sebesar 201,2 ppm, sedangkan pada proses stripping menggunakan HNO3 2 M diperoleh dengan efisiensi pemisahan Dy sebesar 89,42 %.

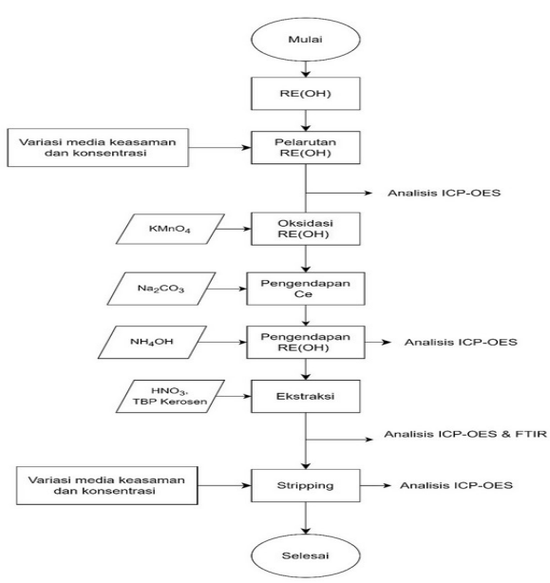

(20) **RI Permohonan Paten**

(19) **ID** (11) **No Pengumuman : 2025/S/02807** (13) **A**

(51) **I.P.C : C 04B 18/18**

(21) **No. Permohonan Paten :** S00202508243

(22) **Tanggal Penerimaan Permohonan Paten :**
28 Agustus 2025

(30) **Data Prioritas :**
(31) Nomor (32) Tanggal (33) Negara

(43) **Tanggal Pengumuman Paten :**
12 September 2025

(71) **Nama dan Alamat yang Mengajukan Permohonan Paten :**
DRPM UNY
JL. Colombo No. 1 Karangmalang Yogyakarta Indonesia

(72) **Nama Inventor :**
Jaslin Ikhsan,ID
Erfan Priyambodo,ID
Isti Yunita,ID
Joko Sumiyanto,ID
Suhandoyo,ID

(74) **Nama dan Alamat Konsultan Paten :**

(54) **Judul Invensi :** PROSES PEMBUATAN BATAKO ECO-MATERIAL BERBASIS FILLER CANGKANG MAGGOT (Hermetia Illucens)

(57) **Abstrak :**

Invensi ini mengungkapkan suatu proses pembuatan batako eco-material yang memanfaatkan serbuk cangkang maggot (Hermetia illucens) sebagai filler berkelanjutan dalam campuran semen dan pasir. Proses ini meliputi tahapan kegiatan: membersihkan cangkang maggot dari kotoran/sampah, dan mengeringkannya pada suhu 110 oC selama 24 jam; menggiling dengan grinder dan mengayak hingga lolos 100 mesh. Campuran dibuat dengan menambahkan filler serbuk cangkang maggot ke dalam semen sebesar 7,5% dari massa kering semen, dan selanjutnya menambahkan pasir dengan rasio sebesar 2:7 secara massa (semen+cangkang):pasir, dan mengaduknya dalam air sebanyak 6,5% dari total massa kering semua bahan hingga homogen, dan mencetaknya dalam cetakan standar berukuran panjang x lebar x tinggi = 30cm x 15cm x 10cm, menekannya menggunakan metode dry pressing. Produk kemudian dikeringkan di ruangan terbuka di bawah sinar matahari dan selanjutnya menyiramankan air (curing) setiap hari pada jam 15.00 WIB selama 28 hari secara merata ke permukaan batako menyerupai tetesan air hujan ringan, sehingga kelembaban tetap terjaga tanpa merusak bentuk fisik batako. Hasil proses ini berupa batako yang kemudian diuji sifat fisik dan kimianya. Hasil uji menunjukkan kekuatan mekanik memenuhi SNI yaitu uji tekan tinggi 20,645 N/mm2 daya serap air rendah, 1,901%, kritalinitas sebesar 51,730%; memiliki struktur mikro pori; kaya oksida reaktif (Al, Si, Ca, Na); serta memiliki luas permukaan tinggi, 6,388 m2/g. Sifat mekanik mendukung kualitas batako sebagai bangunan yang baik memenuhi SNI, sifat kimia menunjukkan sifat tambajan sebagai stabilisator polutan yang ramah lingkungan dan mendukung ekonomi sirkular.

(20) **RI Permohonan Paten**

(19) **ID** **(11)** **No Pengumuman : 2025/S/02734** **(13) A**

(51) **I.P.C : A 21D 13/80,A 21D 2/36,A 23L 19/10,A 23L 33/00**

(21) **No. Permohonan Paten :** S00202507915

(22) **Tanggal Penerimaan Permohonan Paten :**
20 Agustus 2025

(30) **Data Prioritas :**
(31) Nomor (32) Tanggal (33) Negara

(43) **Tanggal Pengumuman Paten :**
10 September 2025

(71) **Nama dan Alamat yang Mengajukan Permohonan Paten :**
UNIVERSITAS DIPONEGORO
Jl. Prof. Soedarto, SH Tembalang Indonesia

(72) **Nama Inventor :**
Dr. Ir. Fahmi Arifan, S.T., M.Eng., M.M., IPM., ASEAN Eng.,ID
Nayaka Raissa Audra Kirana,ID

(74) **Nama dan Alamat Konsultan Paten :**

(54) **Judul Invensi :** KOMPOSISI BISKUIT DENGAN TEPUNG KULIT SINGKONG DAN PASTA KURMA UNTUK PENINGKATAN MUTU SENSORIS

(57) **Abstrak :**

Invensi ini berkaitan dengan komposisi biskuit melalui substitusi sebagian tepung terigu dengan tepung kulit singkong sebagai peningkatan mutu sensori dan penambahan pasta kurma sebagai pemanis alami dan sumber antioksidan. Penggunaan kulit singkong dipilih karena kandungan proteinnya sebesar 8,11 g/100 g, serat kasar 15,20 g, pektin, dan mineral, serta sebagai alternatif lokal yang potensial untuk mengurangi ketergantungan terhadap impor gandum, yang tercatat mencapai 8,44 juta ton pada periode Januari–Agustus 2024 (BPS). Komposisi dilakukan dengan variasi rasio tepung, kadar pasta kurma, dan suhu pemanggangan. Pengujian meliputi analisis sensorik (warna, aroma, tekstur, rasa), dan aktivitas antioksidan sesudah pemanggangan. Variabel sampel didapatkan dengan menggunakan Response Surface Methodology (RSM) dengan tiga faktor dan satu blok dalam 16 kali percobaan untuk memperoleh komposisi optimum.

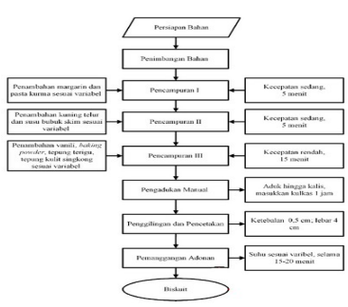

Gambar 1.

(20) RI Permohonan Paten

(19) ID (11) No Pengumuman : 2025/S/02720 (13) A

(51) I.P.C : A 61P 3/10,A 61P 3/04,A 61P 1/00

(21) No. Permohonan Paten : S00202507738

(22) Tanggal Penerimaan Permohonan Paten :
15 Agustus 2025

(30) Data Prioritas :
(31) Nomor (32) Tanggal (33) Negara

(43) Tanggal Pengumuman Paten :
09 September 2025

(71) Nama dan Alamat yang Mengajukan Permohonan Paten :
Universitas Padjadjaran
Jl. Ir. Soekarno, Km. 21, Jatinangor-Sumedang Indonesia

(72) Nama Inventor :
Yana Cahyana, STP., DEA., Ph.D ,ID
Dr Herlina Marta, STP., M.Si ,ID
Dr. Dewi Sondari, MS,ID
Dwi Ajias Pramasari, STP., MSi ,ID

(74) Nama dan Alamat Konsultan Paten :

(54) Judul Invensi : Metode Pembuatan Pati Lambat Cerna untuk Weight Management dan Diabetes type-2

(57) Abstrak :
Metode Pembuatan Pati Lambat Cerna untuk Weight Management dan Diabetes type-2 Invensi ini berhubungan dengan proses pembuatan pati dengan karakteristik kandungan pati lambat cerna yang tinggi dengan metode oksidasi ozon. Invensi ini bertujuan memperbaiki kelemahan pati resisten bagi penderita diabetes dan untuk menghasilkan tepung untuk bahan baku produk pangan yang cocok untuk para penderita diabetes untuk menghindari hiperglikemia dan sekaligus hipoglikemia. Pati ini juga mampu menggantikan terigu sehingga aman untuk penderita celiac disease ketika digunakan sebagai pengganti terigu pada berbagai macam produk pangan. Pati ini karena dapat digunakan untuk produk pangan untuk menghasilkan karakteristik long lasting energy, maka sangat sesuai juga digunakan pada produk sarapan untuk membantu mempertahankan fokus belajar para siswa selama di kelas, weight management dan mitigasi diabetes type-2.Penggunaan bahan baku umbi garut yang berlimpah di negara tropis, akan menghasilkan bahan baku yang relatif lebih murah sekaligus meningkatkan perekonomian masyaratkat. Selanjutnya, modifikasi ozonasi yang dilakukan pada pati ini, jauh lebih ramah lingkungan dan lebih aman dibandingkan dengan metode yang pernah ada dan di-paten-kan.

(20) **RI Permohonan Paten**

(19) **ID** **(11)** **No Pengumuman : 2025/S/02786** **(13) A**

(51) **I.P.C : G 06Q 30/02,G 09F 21/04**

(21) **No. Permohonan Paten :** S00202507952

(22) **Tanggal Penerimaan Permohonan Paten :**
21 Agustus 2025

(30) **Data Prioritas :**
(31) Nomor (32) Tanggal (33) Negara

(43) **Tanggal Pengumuman Paten :**
11 September 2025

(71) **Nama dan Alamat yang Mengajukan Permohonan Paten :**
PT. PARAGON PRATAMA TEKNOLOGI
Jl. Letjen Suprapto No. 400 Indonesia

(72) **Nama Inventor :**
GARRY LIMANATA ,ID

(74) **Nama dan Alamat Konsultan Paten :**
Martinus Hermawan S.H.
Legalcare Consulting, Bintaro Business Center, Jl. R.C. Veteran Raya No. 1-i Kel. Bintaro, Kec. Pesanggrahan, Kota Jakarta Selatan

(54) **Judul Invensi :** SISTEM PENGELOLAAN MEDIA IKLAN DIGITAL PADA KENDARAAN

(57) **Abstrak :**

Invensi ini berhubungan dengan sistem pengelolaan media iklan digital pada kendaraan yang dapat menentukan jumlah pasti pengamat iklan bergerak tersebut serta perubahan konten iklan yang sedang tayang pada kendaraan tersebut. Sistem ini akan mempermudah pengumpulan informasi data secara akurat dan transparan dari konsumen iklan termasuk kendaraan di sekitar serta dapat menentukan pergerakan kendaraan yang dilengkapi media iklan tersebut, dan juga menghitung jarak tempuh dari kendaraan tersebut.

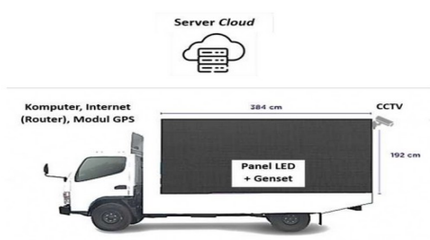

Gambar 2
Komponen-Komponen Sistem Pengelolaan Media Iklan Digital pada Kendaraan

(20) **RI Permohonan Paten**

(19) **ID** (11) **No Pengumuman : 2025/S/02767** (13) **A**

(51) **I.P.C : F 23G 7/05,F 24S 20/20**

(21) **No. Permohonan Paten :** S00202508251

(22) **Tanggal Penerimaan Permohonan Paten :**
28 Agustus 2025

(30) **Data Prioritas :**
(31) Nomor (32) Tanggal (33) Negara

(43) **Tanggal Pengumuman Paten :**
11 September 2025

(71) **Nama dan Alamat yang Mengajukan Permohonan Paten :**
Universitas Ahmad Dahlan
Jl. Pramuka 5F, Pandeyan. Umbulharjo, Yogyakarta, DI Yogyakarta Indonesia

(72) **Nama Inventor :**
Dr. Adi Permadi, S.T., M.T ,ID
Barry Nur Setyanto,ID
Abdul Aziz,ID

(74) **Nama dan Alamat Konsultan Paten :**

(54) **Judul Invensi :** BURNER MINYAK JELANTAH BERTENAGA SURYA

(57) **Abstrak :**

Invensi ini mengenai burner minyak jelantah bertenaga surya. Lebih khusus lagi, invensi ini berhubungan dengan pengembangan sebuah burner yang memanfaatkan minyak jelantah (minyak goreng bekas) sebagai bahan bakar utama, dengan sumber energi operasional yang krusial berasal dari energi surya. Invensi ini menyediakan sebuah burner minyak jelantah bertenaga surya yang inovatif, dirancang untuk mengoptimalkan proses pembakaran minyak jelantah melalui pasokan udara yang kuat dan terkontrol, didukung sepenuhnya oleh energi terbarukan. Secara ringkas, invensi ini terdiri dari blower mini untuk aliran udara terkontrol, tangki minyak jelantah, tungku pembakaran, potensiometer untuk mengatur kecepatan blower dan intensitas api, serta panel surya sebagai pemasok energi listrik utama bagi blower. Pengaturan daya blower melalui potensiometer adalah kunci untuk mencapai efisiensi pembakaran optimal, terbukti dengan laju pembakaran yang lebih cepat dan suhu tinggi, menjadikan sistem ini mandiri energi, efisien, dan ramah lingkungan.

(20) **RI Permohonan Paten**

(19) **ID** **(11)** **No Pengumuman : 2025/S/02776** **(13) A**

(51) **I.P.C : A 61Q 5/12,A 61Q 5/02,A 61Q 5/00**

(21) **No. Permohonan Paten :** S00202508089

(22) **Tanggal Penerimaan Permohonan Paten :**
26 Agustus 2025

(30) **Data Prioritas :**
(31) Nomor (32) Tanggal (33) Negara

(43) **Tanggal Pengumuman Paten :**
11 September 2025

(71) **Nama dan Alamat yang Mengajukan Permohonan Paten :**
Universitas Ahmad Dahlan
Jl. Pramuka 5F, Pandeyan, Umbulharjo, Yogyakarta, DI Yogyakarta Indonesia

(72) **Nama Inventor :**
Dr. Adi Permadi, S.T., M.T ,ID
Dra. Siti Salamah. M.Si,ID
Abdul Aziz,ID

(74) **Nama dan Alamat Konsultan Paten :**

(54) **Judul Invensi :** FORMULASI SHAMPO DENGAN EKSTRAK CHAMOMILE

(57) **Abstrak :**
Invensi ini mengenai formulasi shampo dengan ekstrak chamomile sebagai bahan aktif, yang berguna untuk perawatan rambut. Shampo berwarna putih kekuningan dengan tekstur kental dan aroma jasmine ini menawarkan perlindungan dari cemaranlingkungan dan sinar UV, menyuburkan rambut, mengatasi ketombe, serta memberikan efek kilau. Formulasi ini menghasilkan shampoo yang stabil secara fisik, berwarna putih kekuningan mengkilat, berbau melati, homogen dan tidak ada perubahan warna atau bau. Inovasi ini memberikan solusi efektif dan terpercaya dalam industri perawatan rambut dengan memanfaatkan ekstrak chamomile untuk kesehatan dan kecantikan rambut. Selain itu, formulasi ini bertujuan membuat shampo yang ramah lingkungan dengan mengurangi bahan kimia berbahaya dan menggantinya dengan bahan alami yang aman.

(20) **RI Permohonan Paten**

(19) **ID** (11) **No Pengumuman : 2025/S/02707** (13) **A**

(51) **I.P.C : G 06F 3/01,G 06F 17/00,G 06Q 50/20,G 09B 5/00**

(21) **No. Permohonan Paten :** S00202507786

(22) **Tanggal Penerimaan Permohonan Paten :**
15 Agustus 2025

(30) **Data Prioritas :**

(31) Nomor	(32) Tanggal	(33) Negara
3578070302800001	15 Agustus 2025	ID

(43) **Tanggal Pengumuman Paten :**
09 September 2025

(71) **Nama dan Alamat yang Mengajukan Permohonan Paten :**
PT Sentra Vidya Utama
MA-2, Jl. Medokan Asri Tengah No.12 Blok Q, Medokan Ayu, Kec. Rungkut, Surabaya, Jawa Timur 60295 Indonesia

(72) **Nama Inventor :**
Felix Pasila,ID

(74) **Nama dan Alamat Konsultan Paten :**
PT Sentra Vidya Utama
MA-2, Jl. Medokan Asri Tengah No.12 Blok Q, Medokan Ayu, Kec. Rungkut, Surabaya, Jawa Timur 60295

(54) **Judul Invensi :** METODE PERSONALISASI JALUR BELAJAR ADAPTIF BERBASIS KOMPETENSI DAN DETEKSI DINI RISIKO AKADEMIK PADA PLATFORM PEMBELAJARAN DARING

(57) **Abstrak :**
Invensi ini mengungkapkan suatu metode personalisasi jalur belajar adaptif berbasis kompetensi dan deteksi dini risiko akademik yang dirancang khusus untuk platform pembelajaran daring. Metode ini mengintegrasikan teknologi kecerdasan buatan (AI) untuk mengoptimalkan pengalaman belajar mahasiswa secara individual dan proaktif. Metode ini meliputi pengumpulan data interaksi mahasiswa secara real-time dari platform Learning Management System (LMS), termasuk hasil asesmen dan preferensi belajar. Data tersebut dianalisis menggunakan algoritma Machine Learning untuk memetakan capaian kompetensi mahasiswa secara granular. Sistem secara otomatis merekomendasikan modul pembelajaran dalam format microlearning yang paling relevan berdasarkan kesenjangan kompetensi yang teridentifikasi. Keunggulan utama metode ini terletak pada kemampuan deteksi dini risiko dropout melalui analisis prediktif terhadap tingkat keterlibatan dan performa akademik mahasiswa. Metode ini juga mengintegrasikan teknologi Natural Language Processing (NLP) untuk melakukan penilaian esai otomatis yang kontekstual, memberikan umpan balik instan kepada mahasiswa, dan menyesuaikan jalur pembelajaran secara dinamis.Sistem terintegrasi penuh dengan infrastruktur operasional perguruan tinggi, termasuk Sistem Informasi Akademik (SIAKAD), memberikan solusi pembelajaran adaptif yang komprehensif dan berbasis data untuk meningkatkan efektivitas pendidikan tinggi di Indonesia

(20) **RI Permohonan Paten**

(19) **ID** (11) **No Pengumuman : 2025/S/02796** (13) **A**

(51) **I.P.C : B 42F 19/04,B 65B 5/04**

(21) **No. Permohonan Paten :** S00202508276

(22) **Tanggal Penerimaan Permohonan Paten :**
28 Agustus 2025

(30) **Data Prioritas :**
(31) Nomor (32) Tanggal (33) Negara

(43) **Tanggal Pengumuman Paten :**
11 September 2025

(71) **Nama dan Alamat yang Mengajukan Permohonan Paten :**
Raymond Lie
Jl. Pinisi Permai 5, No. 2A, Rt. 005/ Rw. 007, Kel. Kapuk Muara, Kec. Penjaringan, Jakarta Utara, Provinsi DKI Jakarta Indonesia

(72) **Nama Inventor :**
Raymond Lie,ID

(74) **Nama dan Alamat Konsultan Paten :**

(54) **Judul Invensi :** PROSES OPTIMALISASI PEMBUATAN TEMPAT/SELUBUNG KARTU IDENTITAS DENGAN MESIN CETAKAN FREKUENSI TINGGI YANG DISEMPURNAKAN

(57) **Abstrak :**

Invesi ini berhubungan dengan suatu optimalisasi pembuatan tempat/selubung kartu identitas berbahan plastik polyvinyl chloride (PVC) dengan mesin cetakan pemanasan dan penggetaran frekuensi tinggi yang disempurnakan sehingga lebih cepat, dan efisien yang terdiri dari tahap-tahap: memanaskan cetakan dari mesin pres frekuensi tinggi, meletakkan 2 lembaran plastik polyvinyl chloride (PVC) di atas alas cetakan mesin pres frekuensi tinggi tersebut, menurunkan cetakan frekuensi tinggi tersebut hingga menyentuh lembaran plastik polyvinyl chloride (PVC) tersebut, menggetarkan dalam frekuensi frekuensi tinggi bagian keliling dari 2 lembaran plastik polyvinyl chloride (PVC) tersebut untuk menyatukan 2 lembaran plastik yang telah dipanaskan sebelumnya tersebut, memotong pada sisi keliling cetakan sesuai dengan pola yang sudah ada sesuai ukuran yang diinginkan bersamaan dengan memotong bagian tengah lembaran plastik polyvinyl chloride (PVC) untuk menghasilkan celah sebagai tempat masukan kartu identitas sekaligus merapihkan sudut-sudut pada lembaran plastik polyvinyl chloride (PVC)sehingga tidak runcing dan lebih rapi, mengeluarkan lembaran plastik polyvinyl chloride (PVC) yang sudah berbentuk tempat/selubung kartu identitas dari cetakan, membuat 3 lubang yaitu pada bagian kiri, kanan dan tengahnya di bagian atas celah tempat/selubung kartu identitas berbahan polyvinyl chloride (PVC) tersebut.

(20) **RI Permohonan Paten**

(19) **ID** **(11)** **No Pengumuman : 2025/S/02686** **(13) A**

(51) **I.P.C : B 29C 33/74,E 04B 5/38,E 04C 5/16**

(21) **No. Permohonan Paten :** S00202507791

(22) **Tanggal Penerimaan Permohonan Paten :**
15 Agustus 2025

(30) **Data Prioritas :**
(31) Nomor (32) Tanggal (33) Negara

(43) **Tanggal Pengumuman Paten :**
08 September 2025

(71) **Nama dan Alamat yang Mengajukan Permohonan Paten :**
PT. DEXIN STEEL INDONESIA
Gedung IMIP, Jalan Batu Mulia 8 RT. 007 RW. 007 Indonesia

(72) **Nama Inventor :**
NIU YUEWEI ,CN
ZHAO ZHENG,CN
PEI XIANGBAO,CN
LI CHAO,CN

(74) **Nama dan Alamat Konsultan Paten :**
Damaiyani S.E.
Plaza Kaha No.20 A, Lt.4 Ruang 402, Jl. K.H Abdullah Syafi'ie No. 20 A-B, Kel. Bukit Duri, Tebet, Jakarta Selatan

(54) **Judul Invensi :** PERALATAN PERBAIKAN CACAT PERMUKAAN SLAB SECARA ONLINE

(57) **Abstrak :**
Abstrak PERALATAN PERBAIKAN CACAT PERMUKAAN SLAB SECARA ONLINE Peralatan perbaikan cacat permukaan slab secara online ini mencakup suatu unit identifikasi yang menggunakan alat pemeriksa permukaan untuk mendeteksi cacat secara online; suatu unit perbaikan cacat yang terdiri dari alat penggerak, alat pemandu, dan pistol peniup, yang memposisikan dan meniup cacat berdasarkan sinyal; suatu unit pembersih untuk membersihkan terak menggunakan rol permukaan digerakkan hidraulik (3-3) dan rol tepi bergerak transversal (3-9). Peralatan memungkinkan perbaikan dan pembersihan otomatis pada kondisi panas slab, mengurangi intervensi manual, meningkatkan tingkat pengiriman panas, dan menurunkan konsumsi energi.

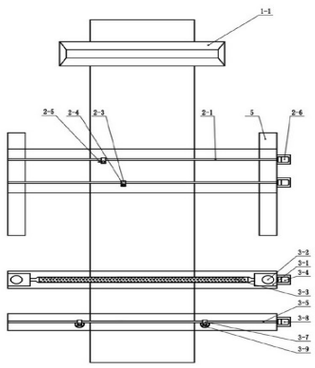

Gambar 2

(20) RI Permohonan Paten

(19) ID (11) No Pengumuman : 2025/S/02759 (13) A

(51) I.P.C : G 16H 40/67,G 16H 10/60,G 16H 50/30

(21) No. Permohonan Paten : S00202507815

(22) Tanggal Penerimaan Permohonan Paten :
18 Agustus 2025

(30) Data Prioritas :
(31) Nomor (32) Tanggal (33) Negara

(43) Tanggal Pengumuman Paten :
10 September 2025

(71) Nama dan Alamat yang Mengajukan Permohonan Paten :
Poltekkes Kemenkes Surabaya
Jl. Pucang Jajar No. 56 Indonesia

(72) Nama Inventor :
Sari Luthfiyah,ID
Triwiyanto Triwiyanto,ID
Levana Forra Wakidi,ID

(74) Nama dan Alamat Konsultan Paten :

(54) Judul Invensi : APLIKASI PREDIKTOR SERANGAN JANTUNG BERBASIS ANDROID DENGAN INTEGRASI PARAMETER KESEHATAN

(57) Abstrak :

Invensi ini mengenai sistem pemantauan kesehatan berbasis Android yang mengintegrasikan berbagai parameter vital, seperti detak jantung (BPM), laju pernapasan (RR), suhu tubuh, dan respons galvanik kulit (GSR), untuk mendeteksi kondisi kesehatan pasien secara real-time. Sistem ini terdiri dari alat yang menggunakan mikrokontroler ESP32 yang terhubung dengan sensor-sensor medis, termasuk sensor EKG AD8232 untuk deteksi detak jantung, sensor suhu MLX90614 untuk pengukuran suhu tubuh, dan sensor piezoelektrik untuk memantau laju pernapasan. Data yang dikumpulkan dari sensor-sensor ini dikirimkan ke aplikasi Android dan LCD Nextion, memungkinkan pemantauan kondisi pasien oleh tenaga medis secara jarak jauh. Sistem ini dilengkapi dengan algoritma machine learning yang menganalisis data untuk memberikan prediksi risiko serangan jantung dan kondisi kesehatan lainnya. Dengan kemampuan untuk mendeteksi perubahan signifikan dalam parameter vital, sistem ini membantu memberikan peringatan dini kepada pasien dan tenaga medis. Diharapkan, modul prediksi ini dapat meningkatkan akurasi diagnosis dan pengelolaan risiko kardiovaskular, serta berperan dalam upaya pencegahan penyakit jantung dengan cara yang lebih efisien dan efektif.

(20) **RI Permohonan Paten**

(19) **ID** (11) **No Pengumuman : 2025/S/02751** (13) **A**

(51) **I.P.C : B 65D 41/22,B 65D 41/00**

(21) **No. Permohonan Paten :** S00202508035

(22) **Tanggal Penerimaan Permohonan Paten :**
22 Agustus 2025

(30) **Data Prioritas :**
(31) Nomor (32) Tanggal (33) Negara

(43) **Tanggal Pengumuman Paten :**
10 September 2025

(71) **Nama dan Alamat yang Mengajukan Permohonan Paten :**
PT. ASIA PRAMULIA
Jl. Raya Kedung Asem No.9 Indonesia

(72) **Nama Inventor :**
RICKY WINOTO,ID

(74) **Nama dan Alamat Konsultan Paten :**
Liah Anggraeni Basuki S.H., M.H.
PT. BNL Patent, BNL Patent Building Jalan Ngagel Jaya No. 40, Kel. Pucang Sewu, Kec. Gubeng, Surabaya

(54) **Judul Invensi :** TUTUP GALON AIR TANPA ULIR YANG DITINGKATKAN

(57) **Abstrak :**
Suatu tutup galon air tanpa ulir yang ditingkatkan (1) yang memiliki penampang berbentuk lingkaran, yang meliputi lubang tengah (2), lidah pembuka bodi (3), dan alur sobekan (6). Bahan untuk membuat tutup galon air ini yaitu plastik jenis LDPE (Low Density Polyethylene) yang mempunyai sifat elastis. Tutup galon air tanpa ulir yang ditingkatkan (1) ini memiliki diameter dalam yang sesuai dengan diameter luar leher galon air. Tutup galon air tanpa ulir yang ditingkatkan (1) ini memiliki sifat yang elastis sehingga dapat dengan mudah dipasangkan pada mulut galon air.

(20) RI Permohonan Paten

(19) ID (11) No Pengumuman : 2025/S/02774 (13) A

(51) I.P.C : B 65G 41/00,E 02B 15/10

(21) No. Permohonan Paten : S00202507981

(22) Tanggal Penerimaan Permohonan Paten :
21 Agustus 2025

(30) Data Prioritas :
(31) Nomor (32) Tanggal (33) Negara

(43) Tanggal Pengumuman Paten :
11 September 2025

(71) Nama dan Alamat yang Mengajukan Permohonan Paten :
Politeknik Negeri Manado
Kampus Politeknik, Jl. Raya Politeknik, Ds. Buha, Mapanget, Manado Indonesia

(72) Nama Inventor :

Winda Sanni Slat,ID
Steven Johny Runtuwene,ID
Yollanda Lydia Lagarens,ID
Niko Pinangkaan,ID
Artian Sirun,ID
Nodi Poluan Sompie,ID
Fransiscus Josep Tulung,ID
Paul Maarthen Rumagit,ID
Marthen Pua,ID
Gratia Venindi Runtuwene,ID

(74) Nama dan Alamat Konsultan Paten :

(54) Judul Invensi : KONVEYOR PENGANGKUT SAMPAH PLASTIK DIPERMUKAAN AIR DENGAN PENGATURAN PENGAIT YANG DISEMPURNAKAN

(57) Abstrak :

Invensi ini berhubungan dengan konveyor pengangkut sampah plastik di permukaan air dengan pengaturan bilah pengait yang disempurnakan untuk meningkatkan efisiensi penangkapan dan pengangkutan sampah. Konveyor terdiri dari rangka berbahan stainless steel yang tahan korosi, belt karet yang bergerak secara kontinu, serta bilah-bilah pengait berbahan stainless steel yang dipasang pada belt dengan jarak horizontal antar bilah dalam satu barisan sebesar 7,5 cm dan jarak vertikal antar barisan sebesar 47 cm. Setiap bilah memiliki tinggi 9,75 cm dan lebar 3,70 cm serta dilengkapi jari pengait dengan kemiringan 124 derajat dan tinggi 3 cm untuk memaksimalkan daya tangkap sampah plastik.Digerakkan oleh motor listrik 1 phasa berdaya 2 HP yang terhubung melalui pully dan poros belt, dilengkapi dengan panel kontrol Variable Speed Drive (VSD) untuk pengaturan kecepatan belt sesuai kebutuhan operasional. Sudut kemiringan konveyor dapat diatur antara 20–45 derajat melalui tiang pengatur kemiringan, sehingga mampu beradaptasi dengan berbagai kondisi lapangan di perairan seperti sungai, kanal, dan danau. Yang memungkinkan konveyor menangkap dan menahan sampah plastik secara efektif tanpa terlepas kembali ke air selama proses pengangkutan menuju tempat penampungan. Invensi ini memberikan solusi otomatis, efisien, dan berkelanjutan dalam pembersihan sampah plastik di perairan, serta mengurangi ketergantungan pada metode manual yang kurang efektif.

(20) RI Permohonan Paten

(19) ID (11) No Pengumuman : 2025/S/02702 (13) A

(51) I.P.C : A 01G 33/00,B 01D 35/00,B 65D 90/00

(21) No. Permohonan Paten : S00202507783

(22) Tanggal Penerimaan Permohonan Paten :
15 Agustus 2025

(30) Data Prioritas :
(31) Nomor (32) Tanggal (33) Negara

(43) Tanggal Pengumuman Paten :
09 September 2025

(71) Nama dan Alamat yang Mengajukan Permohonan Paten :
Direktorat Inovasi dan KI UNHAS
Gedung Rektorat lt. 6 Kantor HKI Jl. Perintis Kemerdekaan KM.10 Indonesia

(72) Nama Inventor :
Dr. Irma Andriani S.Pi., M.Si.,ID
Asmi Citra Malina, S.Pi., M.Agr., Ph.D.,ID
Dr. Lideman S.Pi., M.Sc,ID
Dr. Asda Laining,ID

(74) Nama dan Alamat Konsultan Paten :

(54) Judul Invensi : BAK BUDIDAYA SELADA LAUT SEMI SILINDER DENGAN SISTEM SIRKULASI BAWAH

(57) Abstrak :
Invensi ini berhubungan dengan bentuk bak pemeliharaan, sistem sirkulasi oksigen dan sistem pergerakan air dalam bak untuk hasil panen budidaya selada laut (Ulva sp) yang optimal. Bak budidaya dikonstruksi berbentuk semi silinder dengan sistem sirkulasi bawah mengakibatkan selada laut tidak mudah menempel di bagian wadah menjaga selada laut dapat terus bergerak melayang di kolom air sehingga selada laut dapat efisien melakukan proses fotosintesis dan juga menghindari terjadi penumpukan kotoran pada badan selada laut. Metode budidaya selada laut ini menggunakan teknologi sederhana, dapat dilakukan di pekarangan rumah, rendah biaya, mudah dioperasikan, singkat dalam waktu pertumbuhan bibit, baik dalam efek budidaya dan tinggi dalam hasil budidaya.

(20) RI Permohonan Paten

(19) ID (11) No Pengumuman : 2025/S/02794 (13) A

(51) I.P.C : B 01F 33/452,B 01J 19/12,H 02M 1/00

(21) No. Permohonan Paten : S00202508184

(22) Tanggal Penerimaan Permohonan Paten :
27 Agustus 2025

(30) Data Prioritas :
(31) Nomor (32) Tanggal (33) Negara

(43) Tanggal Pengumuman Paten :
11 September 2025

(71) Nama dan Alamat yang Mengajukan Permohonan Paten :
Universitas Ahmad Dahlan
Jl. Pramuka 5F, Pandeyan, Umbuljo, Yogyakarta, DI Yogyakarta Indonesia

(72) Nama Inventor :
Dr. Adi Permadi, S.T., M.T,ID
Arief Syamsuddin,ID
Abdul Aziz,ID

(74) Nama dan Alamat Konsultan Paten :

(54) Judul Invensi : MICROWAVE EKSTRAKSI MULTI-REAKTOR DENGAN LUBANG AKSES OVAL GESER DAN PENGADUK MAGNETIK INDEPENDEN

(57) Abstrak :
Invensi ini mengenai Microwave Ekstraksi Multi-Reaktor dengan Lubang Akses Oval Geser dan Pengaduk Magnetik Independen. Invensi ini berhubungan dengan pengembangan alat ekstraksi berbasis microwave yang dirancang untuk skala laboratorium dan UMKM. Tujuan utamanya adalah menyediakan alat yang mengatasi keterbatasan alat sebelumnya dengan efisien dan praktis. Alat ini memiliki ruang microwave kompak yang mampu menampung tiga labu ukur secara bersamaan. Fitur kunci meliputi tiga lubang atas berbentuk oval panjang dengan sistem penutup geser dan seal karet tahan panas, memungkinkan pemasukan labu ukur berleher tinggi secara miring lalu ditegakkan, sambil menjaga stabilitas suhu dan tekanan. Tiga unit magnetic stirrer dapat dikontrol secara independen. Alat ini juga dilengkapi sensor suhu, tekanan, dan pengatur gelombang microwave terintegrasi untuk optimasi proses. Invensi ini memberikan solusi ekstraksi yang hemat ruang dan waktu, meningkatkan efisiensi tanpa perlu modifikasi labu ukur.

(20) RI Permohonan Paten

(19) ID (11) No Pengumuman : 2025/S/02728 (13) A

(51) I.P.C : A 61K 35/74,B 29C 73/34,C 12N 15/03

(21) No. Permohonan Paten : S00202507670

(22) Tanggal Penerimaan Permohonan Paten :
13 Agustus 2025

(30) Data Prioritas :
(31) Nomor (32) Tanggal (33) Negara

(43) Tanggal Pengumuman Paten :
10 September 2025

(71) Nama dan Alamat yang Mengajukan Permohonan Paten :
Institut Pertanian Bogor (IPB)
Ged. Manajemen STP IPB Jl. Taman Kencana No. 3, Babakan, Bogor - 16128 Indonesia

(72) Nama Inventor :
Yuni Puji Hastuti,ID
Shabrina Nurul Fatimah,ID
Nisa Salsabila Fardah,ID
Fina Oktaviana Tanjung,ID

(74) Nama dan Alamat Konsultan Paten :

(54) Judul Invensi : EFEKTIVITAS BAKTERI PELARUT FOSFAT TERHADAP PERTUMBUHAN FITOPLANKTON

(57) Abstrak :
Pemaparan yang diungkapkan disini adalah komposisi penambahan bakteri pelarut fosfat yang efektif untuk pertumbuhan fitoplankton pada lingkungan budidaya udang vaname. Keberadaan bakteri pelarut fosfat di lingkungan perairan sangat diperlukan. Bakteri pelarut fosfat berperan dalam proses dekomposisi senyawa fosfat tidak terlarut menjadi senyawa fosfat terlarut yang dapat dimanfaatkan sebagai nutrien bagi fitoplankton. Peningkatan ketersediaan fitoplankton dapat memberikan dampak positif bagi komoditas budidaya karena fitoplankton menghasilkan glukosa dan oksigen dari proses fotosintesis yang dimanfaatkan oleh bakteri sebagai sumber nutrisi. Selain itu, oksigen yang dihasilkan juga dimanfaatkan udang untuk proses respirasi. Penambahan bakteri pelarut fosfat pada budidaya udang vaname dengan komposisi efektif terbukti mampu menghasilkan total kelimpahan fitoplankton mencapai 1.072.500 sel mL-1 yang terdiri dari Chlorella sp., Oscillatoria sp. Anabaena, Lyngbya, dan Thalassiosira, dengan indeks keberagaman 1,55; indeks keseragaman 0,96; dan indeks dominansi sebesar 0,67.

(20) **RI Permohonan Paten**

(19) **ID** **(11)** **No Pengumuman : 2025/S/02746** **(13) A**

(51) **I.P.C : A 01N 65/00**

(21) **No. Permohonan Paten :** S00202508146

(22) **Tanggal Penerimaan Permohonan Paten :**
26 Agustus 2025

(30) **Data Prioritas :**
(31) Nomor (32) Tanggal (33) Negara

(43) **Tanggal Pengumuman Paten :**
10 September 2025

(71) **Nama dan Alamat yang Mengajukan Permohonan Paten :**
Badan Riset dan Inovasi Nasional (BRIN)
Gedung B.J. Habibie Jalan M.H. Thamrin Nomor 8
Indonesia

(72) **Nama Inventor :**

Herwita Idris,ID
Catur Hermanto,ID
Nurmansyah,ID
Mutia Erti Dwiastuti,ID
Anang Triwiratno,ID
Muh. Asaad,ID
Warda,ID
Nurjanani,ID
Sri Widyaningsih,ID
Jumjunidang,ID
Sigid Handoko,ID
Riska,ID
Baiq Nurul Hidayah,ID
Hermawati Cahyaningrum,ID
Unun Triasih,ID

(74) **Nama dan Alamat Konsultan Paten :**

(54) **Judul Invensi :** FORMULA PESTISIDA BERBAHAN BAKU EKSTRAK TANAMAN SAMBILOTO (Andrographis paniculata) UNTUK MENGURANGI PEMAKAIAN PESTISIDA SINTETIS DALAM PENGENDALIAN PATOGEN

(57) **Abstrak :**
invensi ini mengenai suatu formulasi ekstrak Sambiloto (Andrographis paniculata) sebagai fungisida botani, mulai dari persiapan ekstrak etanolnya untuk pembuatan formulasi serta aplisainya secara in vitro. Fungisida yang berasal dari metabolit sekunder berupa ekstrak etanol mempunyai spektrum yang luas yaitu selain sebagai fungisida juga sebagai insektisida, bakterisida serta larvasida. Formulasi fungisida terdiri ekstrak tanaman sambiloto (Andrographis paniculata) sebanyak 25% ditambah pelarut terpentin 63%, ditambah tween 80 sebagai pengemulsi 10 %, ditambah perata teepol 2% diperoleh dengan jalan ekstraksi tanaman Sambiloto dengan etanol selanjutnya dilakukan penambahan pelarut, pengemulsi dan pelembab setelah itu baru dilakukan aplikasi secara in vitro terhadap jamur uji Neoscytalidium diminiatum. Dari hasil ini terbukti bahwa formulasi ekstrak etanol tanaman Sambiloto dapat menghambat pertumbuhan dan biomassa dari jamur uji sampai 100%. Untuk itu formulasi ekstrak Sambiloto dapat digunakan sebagai fungisida botani untuk mengurangi pemakaian pestisida sintetis.

(20) RI Permohonan Paten

(19) ID (11) No Pengumuman : 2025/S/02782 (13) A

(51) I.P.C : A 23K 10/30,A 23K 50/10,A 23K 20/00

(21) No. Permohonan Paten : S00202507962

(22) Tanggal Penerimaan Permohonan Paten :
21 Agustus 2025

(30) Data Prioritas :
(31) Nomor (32) Tanggal (33) Negara

(43) Tanggal Pengumuman Paten :
11 September 2025

(71) Nama dan Alamat yang Mengajukan Permohonan Paten :
Lembaga Inovasi Penulisan Ilmiah dan Hak Kekayaan Intelektual-Universitas Sumatera Utara
Jl. Universitas No. 8-10 Kampus USU, Medan Indonesia

(72) Nama Inventor :
Yunilas ,ID
Elvira Ningsih,ID
Shari Fahriza,ID
Sri Ruwandani,ID

(74) Nama dan Alamat Konsultan Paten :

(54) Judul Invensi : FORMULASI PAKAN BLOK UNTUK MITIGASI STRES OKSIDATIF PADA TERNAK DOMBA

(57) Abstrak :
Produk pakan blok mengandung kulit kopi fermentasi untuk mitigasi stres oksidatif pada ternak domba. Kulit kopi kaya akan senyawa fenolik, berfungsi untuk mengurangi kerusakan sel akibat radikal bebas, sehingga dapat menekan stres oksidatif pada ternak domba. Komposisi utama produk pakan blok ini meliputi tepung kulit kopi fermentasi sebagai sumber antioksidan, urea sebagai sumber nitrogen non-protein, molases sebagai sumber energi, dan bahan pengisi sebagai sumber nutrisi tambahan antara lain bungkil kedelai, dedak halus, vit-mix, mineral mix, garam, kapur, dan semen. Produk pakan blok ini mengandung phenol 0,552 – 1,566 mgGAE/240g, tanin 1,43 – 4,296%, protein 20.78 – 23.83%, serat kasar 20,44 – 22,65% dan berat kering 84,68 – 86,62%. Pemberian pakan blok berbasis kulit kopi mampu menekan tingkat stres pada domba selama transfortasi dengan kadar hemoglobin darah berkisar 9,60 – 10,60 g/dL, kadar glukosa 40,08 – 51,57 mg/dL, total 20 protein 5,04 – 6,93 g/dL dan kreatinin 0,79 - 1,39 mg/dL.

(20) RI Permohonan Paten

(19) ID (11) No Pengumuman : 2025/S/02781 (13) A

(51) I.P.C : C 05F 17/60,C 05F 17/20,C 05F 11/00,C 10L 5/44

(21) No. Permohonan Paten : S00202507969

(22) Tanggal Penerimaan Permohonan Paten :
21 Agustus 2025

(30) Data Prioritas :
(31) Nomor (32) Tanggal (33) Negara

(43) Tanggal Pengumuman Paten :
11 September 2025

(71) Nama dan Alamat yang Mengajukan Permohonan Paten :
Lembaga Inovasi Penulisan Ilmiah dan Hak Kekayaan Intelektual-Universitas Sumatera Utara
Jl. Universitas No. 8-10 Kampus USU, Medan Indonesia

(72) Nama Inventor :
Taufiq Bin Nur,ID
Rulianda Purnomo Wibowo,ID
Mariani Br. Sembiring,ID

(74) Nama dan Alamat Konsultan Paten :

(54) Judul Invensi : SISTEM PIROLISIS BIOMASSA PENGOLAH LIMBAH INDUSTRI PERKEBUNAN MENJADI BIOCHAR SEBAGAI PUPUK ORGANIK PEMBENAH TANAH

(57) Abstrak :

Invensi ini mengenai suatu sistem pirolisis biomassa yang dapat bekerja pada temperatur hingga 600 C, lebih disukai pada temperatur 500 – 550 C, untuk menghasilkan biochar sebagai pupuk organik pembenah tanah, syngas, dan bio-oil, menggunakan bahan baku biomassa terutama yang lebih disukai berupa tandan kosong kelapa sawit (TKKS). Panas untuk reaktor pirolisis diperoleh dari pembakaran biomassa. Pada temperatur kerja pirolisis mencapai 400 - 450 C, maka syngas yang dihasilkan dapat digunakan sebagai bahan bakar sehingga dapat mengurangi pemakaian biomassa hingga 50%. Pengoperasian sistem produksi biochar ini dapat berlangsung selama 4 – 5 jam, atau sampai dengan syngas tidak terbentuk lagi. Pada kondisi temperatur kerja pirolisis 550 C, sistem ini dapat menghasilkan biochar sebanyak 28%, syngas 50 %, dan bio-oil 20 22%, dari total bahan baku pirolisis. Biochar yang dihasilkan memiliki kandungan karbon tetap berkisar 57,61% - 64,2% untuk TKKS, dengan rasio karbon terhadap nitrogen (C:N) berkisar antara 57,83 – 61,95. Kondisi ini akan berdampak pada kesuburan tanah dan pertumbuhan tanaman, yaitu membantu dalam penyimpanan nutrisi, karena karbon berfungsi sebagai sumber energi bagi mikroorganisme tanah sehingga membantu dalam menjaga ketersediaan nitrogen dalam tanah, dapat meningkatkan kesehatan tanah, memperbaiki aerasi dan retensi air, serta mendukung aktivitas mikroba yang bermanfaat untuk peningkatan kesehatan tanah.

(20) **RI Permohonan Paten**

(19) **ID** (11) **No Pengumuman : 2025/S/02758** (13) **A**

(51) **I.P.C : A 23K 10/30**

(21) **No. Permohonan Paten :** S00202507800

(22) **Tanggal Penerimaan Permohonan Paten :**
16 Agustus 2025

(30) **Data Prioritas :**
(31) Nomor (32) Tanggal (33) Negara

(43) **Tanggal Pengumuman Paten :**
10 September 2025

(71) **Nama dan Alamat yang Mengajukan Permohonan Paten :**
SMP DARUL ULUM 1 PETERONGAN
JL. Rejoso, Peterongan, Jombang Indonesia

(72) **Nama Inventor :**
Astri Faizah,ID
Belinda Shiva Naura,ID
Shifwa Haura NIsrina Zalfa,ID

(74) **Nama dan Alamat Konsultan Paten :**
SMP DARUL ULUM 1 PETERONGAN
Jl. Rejoso, Peterongan, Jombang

(54) **Judul Invensi :** Pindang Ketepung - Pakan Ikan Nila dan Bandeng dengan Kalsium Cangkang Kerang Darah (Anadara granosa) dan Protein Tepung Maggot (Hermetia illucens)

(57) **Abstrak :**

Pakan merupakan komponen penting dalam keberhasilan budidaya ikan, terutama dalam meningkatkan pertumbuhan, kesehatan, serta efisiensi produksi. Penelitian ini menghasilkan formulasi pakan inovatif bernama PINDANG KETEPUNG yang diformulasikan dari kombinasi bahan alami berupa tepung ikan, tepung kerang darah sebagai sumber kalsium, tepung maggot sebagai sumber protein, dedak, tepung kedelai, tepung jagung, ragi, vitamin, molase, dan EM4 perikanan. Pemilihan bahan ini bertujuan untuk memenuhi kebutuhan nutrisi ikan nila (Oreochromis niloticus) dan bandeng (Chanos chanos) dengan komposisi yang seimbang, mudah dicerna, serta ramah lingkungan. Formulasi pakan melalui proses fermentasi menggunakan EM4 dan molase diharapkan mampu meningkatkan kecernaan nutrisi, menekan pertumbuhan mikroba patogen, serta memperbaiki kualitas pakan. Hasil uji proksimat menunjukkan bahwa produk ini mengandung kadar protein dan kalsium tinggi, lemak, serat kasar, abu, dan kadar air dalam kisaran standar pakan ikan budidaya. Selain itu, pakan diformulasikan agar memiliki daya serap air optimal sehingga tidak mudah hancur serta dapat mengapung lebih lama di permukaan, sehingga efisiensi pemberian pakan meningkat. Inovasi pakan PINDANG KETEPUNG tidak hanya memanfaatkan limbah organik bernilai tambah, tetapi juga menawarkan alternatif pakan fungsional yang terjangkau, bernutrisi tinggi, serta berpotensi mendukung keberlanjutan budidaya ikan di Indonesia.

(20) RI Permohonan Paten

(19) ID (11) No Pengumuman : 2025/S/02736 (13) A

(51) I.P.C : A 01C 21/00,A 01G 18/10,C 05F 11/08,C 05F 17/00

(21) No. Permohonan Paten : S00202507888

(22) Tanggal Penerimaan Permohonan Paten :
20 Agustus 2025

(30) Data Prioritas :
(31) Nomor (32) Tanggal (33) Negara

(43) Tanggal Pengumuman Paten :
10 September 2025

(71) Nama dan Alamat yang Mengajukan Permohonan Paten :
LPPM Universitas Mataram
Jl. Pendidikan No. 37 Mataram Indonesia

(72) Nama Inventor :
Prof. Dr. Wahyu Astiko, MP.,ID
Prof. Ir. Muhammad Taufik Fauzi, M.Sc., Ph.D.,ID
Prof. Dr. Ir. Lolita Endang Susilowati, MS.,ID
Drs. Lalu Zulkifli, M.Si., Ph.D.,ID

(74) Nama dan Alamat Konsultan Paten :

(54) Judul Invensi : PROSES PEMBUATAN BUBUK BIOAMELIORAN BERBASIS MIKORIZA INDIGENUS SEBAGAI BAHAN PENYUBUR TANAH

(57) Abstrak :

Invensi ini berkaitan dengan proses pembuatan bubuk bioamelioran berbahan baku lokal sebagai bahan penyubur tanah. Bahan dasar yang digunakan adalah isolat mikoriza arbuskular indigenus isolat MAA-01 yang diperoleh dari Desa Akar-Akar, Kabupaten Lombok Utara. Bahan pembawa yang digunakan adalah bubuk kompos, bubuk pupuk kandang sapi, dan bubuk arang sekam padi. Proses pembuatan bubuk bioamelioran dilakukan dengan mencampurkan 25% substrat biakan mikoriza MAA-01 dengan 25% bubuk kompos, 25% bubuk pupuk kandang sapi, dan 25% bubuk arang sekam padi. Substrat campuran ini dicampur hingga homogen menggunakan mesin pencampur. Mengayak substrat bubuk pada ayakan 10 mesh, lalu dikemas dalam kemasan aluminium foil berisi 5000 g. Invensi ini menghasilkan bubuk bioameloran berbahan baku lokal sebagai bahan baku penyubur tanah yang memiliki kualitas tinggi, jumlah spora dan tingkat kolonisasi akar yang tinggi. Invensi ini cocok untuk petani karena proses pembuatannya menggunakan teknologi sederhana dan mudah. Berdasarkan hasil uji laboratorium, bubuk bioamelioran ini terbukti mampu meningkatkan pertumbuhan dan hasil tanaman, serta memperbaiki karakteristik fisik, kimia, dan biologi tanah di lahan suboptimal yang memiliki keterbatasan kesuburan tanah.

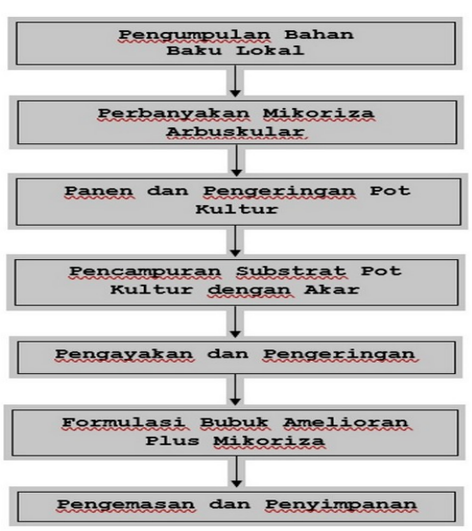

(20) RI Permohonan Paten

(19) ID (11) No Pengumuman : 2025/S/02732 (13) A

(51) I.P.C : A 01K 5/02,A 01K 61/00

(21) No. Permohonan Paten : S00202507929

(22) Tanggal Penerimaan Permohonan Paten :
20 Agustus 2025

(30) Data Prioritas :

(31) Nomor	(32) Tanggal	(33) Negara
113131541	22 Agustus 2024	TW

(43) Tanggal Pengumuman Paten :
10 September 2025

(71) Nama dan Alamat yang Mengajukan Permohonan Paten :
EZAQUACULTURE COMPANY
2F., NO. 12, LN. 50, CHONGWEN ST., BEIGANG TOWNSHIP, YUNLIN COUNTY 651, TAIWAN Taiwan, Republic of China

(72) Nama Inventor :
Hung-Te HSU,TW

(74) Nama dan Alamat Konsultan Paten :
Nadira Resyani Putri S.S.
Menara Asia Afrika, Lantai 9, Jl. Asia Afrika No. 133–137, Kel. Kebon Pisang, Kec. Sumur Bandung, Kota Bandung

(54) Judul Invensi : PERANGKAT PENGELUARAN PAKAN OTOMATIS YANG DAPAT DIPISAHKAN

(57) Abstrak :
Disediakan perangkat pengeluaran pakan otomatis yang dapat dipisahkan, yang terdiri dari rakitan lambung dan rakitan elektromekanis. Rakitan lambung terdiri dari unit badan apung. Unit badan apung ini memiliki penyangga penyimpanan material dan bagian kopling pertama. Penyangga penyimpanan material ini memiliki bagian penyimpanan material. Bagian penyimpanan material ini memiliki ruang penyimpanan material. Rakitan elektromekanis ini memiliki selubung. Selubung ini memiliki baterai dan papan sirkuit yang terhubung secara elektrik. Selubung ini dilengkapi dengan bagian kopling kedua. Bagian kopling pertama dan bagian kopling kedua terhubung secara terpisah. Selubung ini terhubung dengan mekanisme pelepasan muatan. Mekanisme pelepasan muatan terhubung dengan ruang penyimpanan material. Selubung ini terhubung dengan setidaknya satu dudukan. Dudukan ini terhubung ke unit propulsi. Baterai dan unit propulsi terhubung secara elektrik.

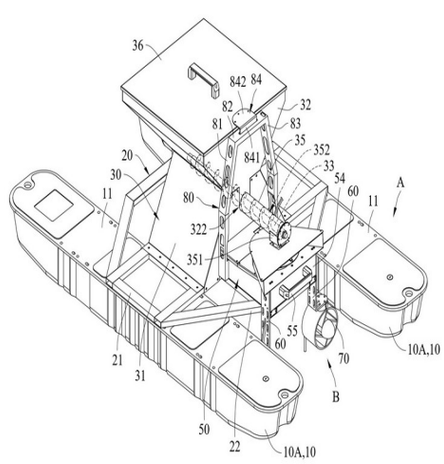

(20) RI Permohonan Paten

(19) ID (11) No Pengumuman : 2025/S/02726 (13) A

(51) I.P.C : G 06Q 10/0875,G 06Q 20/06

(21) No. Permohonan Paten : S00202507925

(22) Tanggal Penerimaan Permohonan Paten :
20 Agustus 2025

(30) Data Prioritas :
(31) Nomor (32) Tanggal (33) Negara

(43) Tanggal Pengumuman Paten :
09 September 2025

(71) Nama dan Alamat yang Mengajukan Permohonan Paten :
Politeknik Negeri Manado
Kampus Politeknik, Jl. Raya Politeknik, Ds. Buha, Kec. Mapanget, Manado. Indonesia

(72) Nama Inventor :
Sintia Nurani Korompis,ID
Hedy Desiree Rumambi,ID
Steve Wilben Macquarie Supit,ID
Raykes Hinrich Tuerah,ID
Andreuw Kristian Pantow,ID
Oldi Malfri Lambonan,ID
Fandel Maluw,ID
Dandi Apriadi Mamonto,ID

(74) Nama dan Alamat Konsultan Paten :

(54) Judul Invensi : METODE PENENTUAN HARGA POKOK PRODUKSI BETON RENDAH KARBON TERINTEGRASI DENGAN BIAYA DAMPAK LINGKUNGAN BERBASIS WEB

(57) Abstrak :
Invensi ini mengungkapkan sebuah metode dan sistem berbasis web untuk penentuan harga pokok produksi (HPP) terintegrasi biaya akuntansi lingkungan, khusus untuk produk beton rendah karbon. Metode ini bekerja dengan cara mengkalkulasi biaya produksi konvensional (bahan, tenaga kerja, overhead) dan secara otomatis menghitung biaya dampak lingkungan, yang mencakup biaya emisi karbon berdasarkan konsumsi energi serta biaya pengelolaan limbah. Data produksi dan parameter lingkungan diolah oleh sebuah mesin kalkulasi untuk menghasilkan satu nilai HPP terintegrasi yang akurat. Dengan invensi ini, perusahaan konstruksi dapat menghitung HPP secara lebih efektif, efisien, dan transparan, yang mendukung pengambilan keputusan bisnis serta praktik keberlanjutan.

(20) RI Permohonan Paten

(19) ID (11) No Pengumuman : 2025/S/02788 (13) A

(51) I.P.C : F 26B 3/28

(21) No. Permohonan Paten : S00202507948

(22) Tanggal Penerimaan Permohonan Paten :
21 Agustus 2025

(30) Data Prioritas :

(31) Nomor	(32) Tanggal	(33) Negara
113137060	27 September 2024	TW

(43) Tanggal Pengumuman Paten :
11 September 2025

(71) Nama dan Alamat yang Mengajukan Permohonan Paten :
TZU CHI UNIVERSITY
No. 701, Sec. 3, Zhongyang Rd., Hualien City, Hualien County 970 Taiwan, Republic of China

(72) Nama Inventor :
WEN-CHU CHANG,TW
MEI-HUI SU,TW
CHANG-HSIEN TAI,TW

(74) Nama dan Alamat Konsultan Paten :
Emirsyah Dinar B.Com., M.H.
Graha Pratama Jl. MT Haryono Kav. 15, Building Lv 15, Kel. Tebet Barat, Kec. Tebet, Kota Jakarta Selatan

(54) Judul Invensi : PERANGKAT MULTIFUNGSI UNTUK DISTILASI DAN PENGERINGAN BERTEKANAN RENDAH DENGAN MENGGUNAKAN ENERGI TERMAL SURYA

(57) Abstrak :
Suatu perangkat multifungsi untuk distilasi dan pengeringan bertekanan rendah dengan menggunakan energi termal surya terdiri dari suatu unit pengumpul panas (1). Unit pengumpul panas (1) ini memiliki suatu saluran masuk (11), suatu daerah pertemuan (121), suatu daerah pertemuan penyimpanan energi (151, 151A), sejumlah tabung vakum (13), suatu ruang penyimpanan energi (141, 141A), suatu pipa penyimpanan energi pertama (16, 16A), dan suatu pipa penyimpanan energi kedua (17, 17A). Masing-masing tabung vakum (13) memiliki tabung pengumpul panas (131) di dalamnya. Tabung pengumpul panas (131) ini terhubung dengan saluran masuk (111). Saluran aliran tabung pengumpul panas (132) di dalam tabung pengumpul panas (131) terhubung dengan saluran aliran tabung vakum (133, 133A) di dalam tabung vakum (13). Energi termal kemudian disimpan di daerah konfluensi penyimpanan energi (151, 151A), atau energi termal langsung dikeluarkan dari daerah konfluensi (121) ke wadah pengering (2) dan/atau wadah distilasi (10) untuk digunakan.

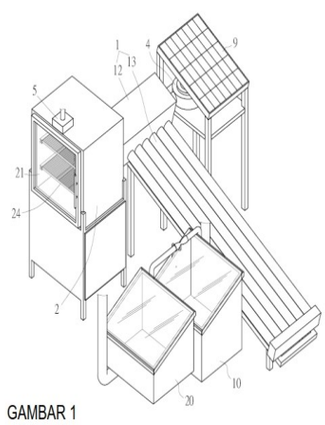

GAMBAR 1

(20) RI Permohonan Paten

(19) ID (11) No Pengumuman : 2025/S/02756 (13) A

(51) I.P.C : G 06F 3/048,G 06N 5/00,G 09B 5/02,G 09B 5/00

(21) No. Permohonan Paten : S00202508114

(22) Tanggal Penerimaan Permohonan Paten :
26 Agustus 2025

(30) Data Prioritas :
(31) Nomor (32) Tanggal (33) Negara

(43) Tanggal Pengumuman Paten :
10 September 2025

(71) Nama dan Alamat yang Mengajukan Permohonan Paten :
UNIVERSITAS TELKOM
Bandung Techno Park, Jl. Telekomunikasi, Terusan Buah Batu Indonesia

(72) Nama Inventor :
BAYU RIMA ADITYA,ID
GRACIELA NOLA ANGELICA MANALU,ID
YENSI SALSABILA,ID
RISKOTUL,ID

(74) Nama dan Alamat Konsultan Paten :

(54) Judul Invensi : METODE EDUKASI PEMILAHAN SAMPAH MENGGUNAKAN DIGITAL SIGNAGE INTERACTIVE

(57) Abstrak :
Invensi ini mengungkapkan suatu metode edukasi pemilahan sampah menggunakan digital signage interactive yang bertujuan meningkatkan pemahaman masyarakat terhadap pemilahan sampah melalui pendekatan interaktif berbasis teknologi. Sistem ini memanfaatkan layar sentuh untuk menyajikan informasi edukatif berupa visual, suara, animasi, dan permainan simulasi drag-and-drop, di mana pengguna diminta memindahkan gambar sampah ke tempat sampah yang sesuai. Sistem memberikan umpan balik secara langsung berupa suara, teks, atau animasi untuk memperkuat pemahaman pengguna. Materi edukasi disusun secara adaptif berdasarkan tingkat pemahaman pengguna (kurang, sedang, tinggi), dengan evaluasi berulang hingga pengguna merasa paham. Metode ini dapat diimplementasikan di ruang publik, sekolah, dan fasilitas layanan masyarakat sebagai sarana edukasi lingkungan berbasis teknologi yang interaktif, menarik, dan mudah dipahami.

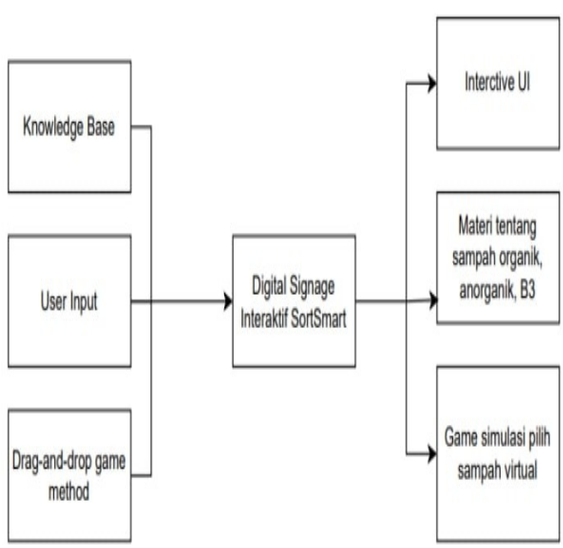

(20) RI Permohonan Paten

(19) ID (11) No Pengumuman : 2025/S/02743 (13) A

(51) I.P.C : A 23L 33/105,A 61K 36/81,A 61P 1/16

(21) No. Permohonan Paten : S00202507963

(22) Tanggal Penerimaan Permohonan Paten :
21 Agustus 2025

(30) Data Prioritas :
(31) Nomor (32) Tanggal (33) Negara

(43) Tanggal Pengumuman Paten :
10 September 2025

(71) Nama dan Alamat yang Mengajukan Permohonan Paten :
Lembaga Inovasi Penulisan Ilmiah dan Hak Kekayaan Intelektual-Universitas Sumatera Utara
Jl. Universitas No. 8-10 Kampus USU, Medan Indonesia

(72) Nama Inventor :
Rusdiana,ID
Sry Suryani Widjaja,ID
Dwi Rita Anggraini,ID
Maya Savira,ID

(74) Nama dan Alamat Konsultan Paten :

(54) Judul Invensi : EKSTRAK ETANOL 70% DAUN BINAHONG SEBAGAI OBAT HERBAL PENURUN PERLEMAKAN HATI

(57) Abstrak :
Perlemakan hati atau steatosis hati, adalah kondisi di mana terjadi penumpukan lemak berlebih di dalam sel-sel hati. menunjukkan penurunan perlemakan hati yang menunjukkan penurunan Non alkohaolik Steatosis (NAS) skore merupakan skor untuk diagnosa suatu sel hepar mengalami perlemakan. PPARγ 10 (Peroxisome Proliferator Activated Reseptor) merupakan salah satu faktor transkripsi yang berperan sebagai regulasi pada proses proliferasi dan differensiasi sel adiposit.Tata laksana perlemakan hati atau fatty liver serangkaian langkah yang dilakukan untuk mengelola kondisi hati yang mengalami penumpukan lemak. Tidak ada pengobatan dengan obat khusus untuk perlemakan hati namun penggunaan ekstrak etanol 70% daun binahong dapat menurunkan berat badan juga perlemakan hati.

(20) **RI Permohonan Paten**

(19) **ID** **(11)** **No Pengumuman : 2025/S/02804** **(13) A**

(51) **I.P.C : C 10B 57/06,C 10L 5/44,C 10L 5/00**

(21) **No. Permohonan Paten :** S00202508100

(22) **Tanggal Penerimaan Permohonan Paten :**
26 Agustus 2025

(30) **Data Prioritas :**
(31) Nomor (32) Tanggal (33) Negara

(43) **Tanggal Pengumuman Paten :**
11 September 2025

(71) **Nama dan Alamat yang Mengajukan Permohonan Paten :**
UNIVERSITAS DIPONEGORO
Jl. Prof. Soedarto, SH Tembalang Indonesia

(72) **Nama Inventor :**
Prof. Dr-Ing. Ir. Silviana, S.T., M.T., IPM, ASEAN Eng.,ID
Intan Kristianingsih,ID
Kholifatul Aliyahtun Nisa'a,ID

(74) **Nama dan Alamat Konsultan Paten :**

(54) **Judul Invensi :** PERBANDINGAN KOMPOSISI SEKAM PADI TERTOREFAKSI DENGAN MINYAK JELANTAH SEBAGAI BAHAN BAKAR CO-FIRING BATU BARA

(57) **Abstrak :**

Invensi ini mengenai perbandingan komposisi sekam padi tertorefaksi dengan minyak jelantah sebagai bahan bakar co-firing batu bara, lebih khusus lagi, invensi ini berhubungan dengan pengaruh penambahan jumlah minyak jelantah terhadap nilai kalor campuran . Tujuan utama dari proses ini adalah untuk mengatasi permasalahan yang telah ada sebelumnya khususnya perbandingan komposisi sekam padi tertorefaksi dengan minyak jelantah sebagai bahan bakar co-firing batu bara. Proses ini meliputi tahap menimbang sekam padi tertorefaksi terhadap berat total campuran, menimbang batu bara terhadap berat total campuran, menimbang zat aditif terhadap berat total sekam padi tertorefaksi, dan mencampur campuran sekam padi tertorefaksi dan zat aditif dengan batu bara pada komposisi tertentu. Bahan bakar sekam padi tertorefaksi berbantukan minyak jelantah ini memiliki nilai kalor 5540,55 kal/kg lebih tinggi dari hanya sekam padi yang memiliki nilai kalor 3.587 kal/kg. Dengan demikian invensi ini menjadi pilihan yang menjanjikan untuk berbagai aplikasi industri. Dengan memanfaatkan sekam padi, invensi ini tidak hanya memanfaatkan nilai sekam padi, tetapi juga berkontribusi pada aplikasi industri menuju pengurangan emisi.

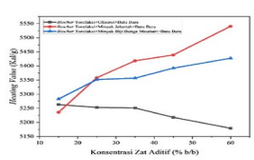

Gambar 1.

(20) RI Permohonan Paten

(19) ID (11) No Pengumuman : 2025/S/02742 (13) A

(51) I.P.C : G 06N 3/08,G 06N 10/00,G 06T 7/00

(21) No. Permohonan Paten : S00202507964

(22) Tanggal Penerimaan Permohonan Paten :
21 Agustus 2025

(30) Data Prioritas :
(31) Nomor (32) Tanggal (33) Negara

(43) Tanggal Pengumuman Paten :
10 September 2025

(71) Nama dan Alamat yang Mengajukan Permohonan Paten :
Lembaga Inovasi Penulisan Ilmiah dan Hak Kekayaan Intelektual-Universitas Sumatera Utara
Jl. Universitas Sumatera Utara No. 8-10 Kampus USU, Medan Indonesia

(72) Nama Inventor :
Pitu Wulandari,ID
Nismah Panjaitan,ID
Cek Dara Manja,ID
Farhan Doli Fadhiil Siagian ,ID
Julia Maharani,ID
Teruna Tegar Matondang ,ID
Maria Anggraini Natio,ID

(74) Nama dan Alamat Konsultan Paten :

(54) Judul Invensi : SISTEM PENDETEKSIAN OTOMATIS KEHILANGAN TULANG PENDUKUNG GIGI PADA RADIOGRAFI PERIAPIKAL MENGGUNAKAN YOLOV8 BERBASIS DEEP LEARNING

(57) Abstrak :
Invensi ini mengungkapkan sebuah sistem untuk mendeteksi kehilangan tulang pendukung gigi pada radiografi periapikal secara otomatis menggunakan algoritma berbasis deep learning YOLOv8. Sistem ini melibatkan alur proses seperti pengumpulan data, image preprocessing (resizing, normalization, dan augmentation), pelatihan model kecerdasan buatan yang telah di- fine-tuning dengan dataset berlabel lalu mengklasifikasikan gambar ke dalam kategori normal, kehilangan tulang ringan (coronal), sedang (tengah), dan berat (apikal), serta integrasi pada antarmuka aplikasi berbasis web menggunakan framework Flask untuk inferensi online. Keunggulan invensi ini terletak pada kecepatan, akurasi tinggi, dan kemudahan integrasi ke sistem klinis, sehingga meningkatkan objektivitas dan efisiensi diagnosis periodontitis dibandingkan metode konvensional.

(20) RI Permohonan Paten

(19) ID

(11) No Pengumuman : 2025/S/02780

(13) A

(51) I.P.C : B 01L 3/00,G 01N 35/10,G 05B 19/042

(21) No. Permohonan Paten : S00202508187

(22) Tanggal Penerimaan Permohonan Paten :
27 Agustus 2025

(30) Data Prioritas :
(31) Nomor (32) Tanggal (33) Negara

(43) Tanggal Pengumuman Paten :
11 September 2025

(71) Nama dan Alamat yang Mengajukan Permohonan Paten :
LPPM Universitas Negeri Padang
Jl. Prof. Dr.Hamka Indonesia

(72) Nama Inventor :
Dr.rer.nat Deski Beri, S.Si, M.Si,ID
Asnil, S.Pd, M,Eng,ID
Olland Nugraha,ID
Syahrul Al Rasyid,ID

(74) Nama dan Alamat Konsultan Paten :

(54) Judul Invensi : ALAT PENETES LARUTAN OTOMATIS

(57) Abstrak :
Alat penetes larutan otomatis terdiri dari: box/kotak (10) berbentuk persegi yang mencakup tata letak komponen seperti arduino uno (3) toogle swutch (1), dan LCD 20X4 (2) tersebut dipasangkan pada bagian atas/layout kotak; arduino uno (3) yang ditempatkan dalam box/kotak (10), arduino uno (1) tersebut berfunsi sebagai controller utama untuk mengatur keseluruhan proses alat, dan servo (4) yang berfungsi sebagai aktuator utama untuk menggerakkan mekanisme gear dan gigi rack (5) agar dapat mendorong plunger (6) sehingga larutan berhasil menetes dari dalam syringe (7) dan dilengkapi buzzer sebagai alarm (8) sebagai sinyal atau pertanda apabila adanya kegagalan servo untuk berputar.

(20) RI Permohonan Paten

(19) ID (11) No Pengumuman : 2025/S/02763 (13) A

(51) I.P.C : G 01N 33/574,G 01N 35/50,G 02B 21/34

(21) No. Permohonan Paten : S00202507884

(22) Tanggal Penerimaan Permohonan Paten :
19 Agustus 2025

(30) Data Prioritas :
(31) Nomor (32) Tanggal (33) Negara

(43) Tanggal Pengumuman Paten :
10 September 2025

(71) Nama dan Alamat yang Mengajukan Permohonan Paten :
Badan Riset dan Inovasi Nasional (BRIN)
Gedung B.J. Habibie, Jalan M.H. Thamrin Nomor 8 Indonesia

(72) Nama Inventor :
Dr. Ria Fajarwati Kastian, M.Bio.Sci.,ID
Dr. Adi Santoso,ID
Dr. Endah Puji Septisetyani, M.Sc.,ID

(74) Nama dan Alamat Konsultan Paten :

(54) Judul Invensi : METODE PREPARASI COVERSLIP UNTUK ANALISIS IMMUNOSTAINING PROTEIN PENANDA METASTASIS PADA SEL KANKER KOLOREKTAL

(57) Abstrak :

Invensi ini bertujuan menyediakan metode preparasi coverslip (kaca penutup) untuk analisis immunostaining (pewarnaan) protein penanda metastasis pada sel kanker kolorektal. Khususnya, metode preparasi coverslip menggunakan sterilisasi dan pelapisan dengan Poli-D-Lisin (PDL) dan laminin sedemikian hingga coverslip dapat digunakan untuk mendeteksi protein penanda metastasis pada sel kanker kolorektal melalui analisis immunostaining. Metode preparasi coverslip menurut invensi ini dilakukan melalui tahapan mencuci coverslip dalam air air ultra murni, mencuci coverslip dalam etanol 70%, mencuci kembali coverslip dalam air ultra murni, merendam coverslip dalam asam nitrat (HNO3), melakukan sterilisasi panas, melapisi permukaan coverslip dengan PDL ((Poli-D-Lisin Hidrobromida) dan mengingkubasi, mencuci coverslip dengan PBS, melapisi permukaan coverslip dengan larutan laminin dan mengingkubasi, dan mencuci coverslip dengan PBS sehingga diperoleh coverslip terlapis yang siap digunakan untuk analisis immunostaining. Coverslip yang telah dipersiapkan melalui metode menurut invensi ini dapat digunakan dalam analisis immunostaining dan dapat mendeteksi protein penanda metastasis, yaitu E-cadherin dan N-cadherin pada sel kanker kolorektal.

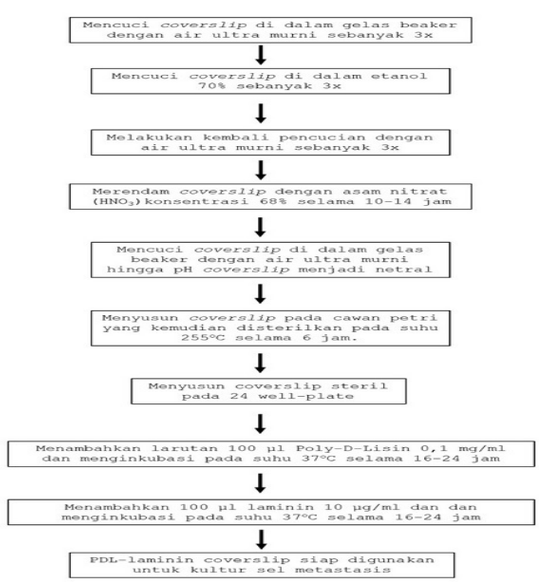

(20) RI Permohonan Paten

(19) ID (11) No Pengumuman : 2025/S/02762 (13) A

(51) I.P.C : G 08G 5/27,H 04B 1/38,H 04W 72/04

(21) No. Permohonan Paten : S00202508045

(22) Tanggal Penerimaan Permohonan Paten :
22 Agustus 2025

(30) Data Prioritas :
(31) Nomor (32) Tanggal (33) Negara

(43) Tanggal Pengumuman Paten :
10 September 2025

(71) Nama dan Alamat yang Mengajukan Permohonan Paten :
Politeknik Elektronika Negeri Surabaya
Kampus PENS, Jalan Raya ITS Indonesia

(72) Nama Inventor :
FATWA AULIA AL HAQ,ID
NOFRIA HANAFI,ID
EKO BUDI UTOMO,ID
ENY KUSUMAWATI,ID
FARIDA GAMAR,ID

(74) Nama dan Alamat Konsultan Paten :

(54) Judul Invensi : SISTEM KOMUNIKASI JARAK JAUH UNTUK KENDARAAN UDARA TANPA AWAK (UAV) MENGGUNAKAN ESP32 MODE 802.11 LR DAN PROTOKOL ESP-NOW

(57) Abstrak :
Diungkapkan sebuah sistem komunikasi nirkabel untuk Kendaraan Udara Tanpa Awak (UAV) yang menggunakan mikrokontroler ESP32. Sistem ini memanfaatkan mode Wi-Fi jarak jauh 802.11 LR yang dipadukan dengan protokol ESP-NOW dari Espressif Systems untuk transmisi data dengan latensi rendah dan jangkauan jauh. Konfigurasi komunikasi terdiri dari remote controller berbasis ESP32 yang terhubung ke stasiun kendali darat melalui USB dan flight controller berbasis ESP32 yang dilengkapi dengan antena Moxon. Data telemetri yang dikirim dan diterima memiliki laju pengiriman hingga 20 Hz. Pengujian menunjukkan komunikasi yang andal hingga jarak 4,8 kilometer, dengan kekuatan sinyal terendah -97 dBm dan total kehilangan paket sebesar 62,24%.

(20) RI Permohonan Paten

(19) ID (11) No Pengumuman : 2025/S/02730 (13) A

(51) I.P.C : B 29C 73/34,C 07C 15/54,C 07C 15/52

(21) No. Permohonan Paten : S00202507669

(22) Tanggal Penerimaan Permohonan Paten :
13 Agustus 2025

(30) Data Prioritas :
(31) Nomor (32) Tanggal (33) Negara

(43) Tanggal Pengumuman Paten :
10 September 2025

(71) Nama dan Alamat yang Mengajukan Permohonan Paten :
Institut Pertanian Bogor (IPB)
Ged. Manajemen STP IPB Jl. Taman Kencana No. 3, Babakan, Bogor - 16128 Indonesia

(72) Nama Inventor :
Prof. Dr. Ir. Sumiati, M.Sc.,ID
Prof. Dr. Ir. Cece Sumantri, M.Sc.,ID
Rizky Nadia, S.Pt., M.Si.,ID

(74) Nama dan Alamat Konsultan Paten :

(54) Judul Invensi : FORMULA PAKAN FUNGSIONAL UNTUK AYAM LOKAL IPB-D1

(57) Abstrak :
Formula pakan yang dihasilkan dari invensi ini terdiri dari minyak ikan lemuru, jagung, dedak padi, tepung ikan, bungkil kedelai, dikalsium fosfat, kalsium karbonat, garam, premiks ungags, metionin dan triptopan, mineral zn, mineral Fe dan mineral Cr 0,8 mg/kg pakan. Uji formula pakan fungsional IPB-D1 dilakukan dengan pengujian secara langsung ke ayam IPB-D1 sejak fase starter, grower, dan finisher selama 12 minggu. Formula ini mengandung minyak ikan lemuru dengan suplementasi mineral Zn 120 ppm, mineral Fe 40 ppm, mineral Cr 0,8 ppm. Formula ini menghasilkan omega 3 yang lebih tinggi dengan rasio omega 3:omega 6 yang baik, yaitu 1:9,35. Hasil uji laboratorium terhadap kandungan nutrien pada formula pakan ini juga menunjukkan bahwa pakan memiliki mutu I jika dibandingkan dengan SNI 2023. Formula ini menghasilkan mineral yang lebih tinggi karena adanya penambahan mineral Zn, Fe, dan Cr. Hasil pengujian pada ayam IPB-D1 menunjukkan bahwa formula pakan signifikan meningkatkan bobot badan ayam, meningkatkan kandungan omega 3 pada daging ayam IPB-D1, dan tidak memengaruhi kesehatan ayam IPB-D1.

(20) RI Permohonan Paten

(19) ID (11) No Pengumuman : 2025/S/02753 (13) A

(51) I.P.C : A 61K 47/32,A 61K 9/28,A 61P 7/02

(21) No. Permohonan Paten : S00202508002

(22) Tanggal Penerimaan Permohonan Paten :
22 Agustus 2025

(30) Data Prioritas :
(31) Nomor (32) Tanggal (33) Negara

(43) Tanggal Pengumuman Paten :
10 September 2025

(71) Nama dan Alamat yang Mengajukan Permohonan Paten :
PT AMAROX PHARMA GLOBAL
JL. SOKA F18 NO 10, CICAU, CIKARANG PUSAT, BEKASI Indonesia

(72) Nama Inventor :
Dr. K. Rathnakar Reddy,IN

(74) Nama dan Alamat Konsultan Paten :

(54) Judul Invensi : SEDIAAN ORAL SALUT (S)-RIVAROKSABAN DENGAN DISTRIBUSI PELUMAS INTRA–EKSTRAGRANULAR DAN PENGENDALIAN IMPURITAS

(57) Abstrak :
Diungkapkan sediaan oral salut film yang mengandung (S)-rivaroksaban Modifikasi 1. Komposisi menerapkan distribusi pelumas pada fasa intra- dan ekstra-granular serta sistem dua pengisi dengan perbandingan yang diatur untuk meningkatkan alir dan kompresibilitas, sehingga terbentuk tablet dengan kekuatan mekanik memadai dan friabilitas rendah. Rancangan tersebut turut menekan pembentukan serta akumulasi impuritas terkait bahan aktif, menghasilkan tingkat kemurnian organik yang rendah dan stabil selama penyimpanan. Invensi memberikan profil fisikokimia yang terkontrol dan kinerja proses yang andal untuk sediaan rivaroksaban oral, dengan ruang lingkup yang mencakup penggunaan bahan bantu ekuivalen selama prinsip distribusi pelumas dua-fase dan sistem pengisi ganda dipertahankan

(20) **RI Permohonan Paten**

(19) **ID** **(11)** **No Pengumuman : 2025/S/02689** **(13) A**

(51) **I.P.C : C 07F 7/28,C 30B 29/12,H 01L 33/26**

(21) **No. Permohonan Paten :** S00202507728

(22) **Tanggal Penerimaan Permohonan Paten :**
14 Agustus 2025

(30) **Data Prioritas :**
(31) Nomor (32) Tanggal (33) Negara

(43) **Tanggal Pengumuman Paten :**
08 September 2025

(71) **Nama dan Alamat yang Mengajukan Permohonan Paten :**
Universitas Pertamina
Jl. Teuku Nyak Arief, RT.7/RW.8, Simprug, Kec. Kby. Lama, Kota Jakarta Selatan, Daerah Khusus Ibukota Jakarta 12220 Indonesia

(72) **Nama Inventor :**
Gede Widia Pratama Adhyaksa,ID
Arramel ,ID
Tobias Haposan,ID
Alinda Anggraini,ID
Shilpya Kurniasih,ID

(74) **Nama dan Alamat Konsultan Paten :**

(54) **Judul Invensi :** MODIFIKASI PEROVSKIT SEBAGAI MATERIAL AKTIF PEMANCAR CAHAYA MELALUI INTERAKSI DIELEKTRIK

(57) **Abstrak :**

Invensi ini mengenai pemancar cahaya berbasis perovskit yang dimodifikasi dengan material dielektrik untuk meningkatkan efisiensi dan kestabilan, menyederhanakan cara pengoperasian. Perovskit dielektrik dibuat dengan menggunakan gabungan metode presipitasi berbantuan ligan, doping, integrasi dengan polimer dielektrik, dan teknik deposisi. Pengujian elektroluminesensi menunjukkan material perovskit dielektrik memiliki jangkauan spektrum yang luas mencakup ultraviolet hingga inframerah (300-1000 nm), dengan stabilitas emisi yang tinggi meskipun terdapat variasi spektrum dalam waktu singkat (~1 μs). Material perovskit dielektrik ini digunakan dalam arsitektur pemancar cahaya yang terdiri dari satu lapisan perovskit dielektrik (MA), satu atau lebih lapisan insulator dielektrik (DI), dan dua elektroda. Arsitektur ini dapat dioperasikan menggunakan arus listrik bolak-balik (AC), dan dapat juga dikombinasikan dengan arus langsung (DC). Arsitektur ini memanfaatkan perubahan medan listrik yang cepat, memungkinkan pembawa muatan di lapisan insulator dielektrik (DI) bergerak langsung ke lapisan perovskit dielektrik (MA) tanpa injeksi listrik. Lapisan insulator dielektrik (DI) yang terbuat dari material berkonstanta tinggi, memungkinkan arsitektur ini beroperasi dengan input daya besar tanpa mengganggu stabilitas. Invensi ini dapat diterapkan pada bidang energi, kesehatan, transportasi, keamanan, dan kemaritiman. Keunggulan teknologi pada invensi ini juga dapat membuka peluang bagi pengembangan LED yang lebih efisien, berdaya rendah, dan tahan lama.

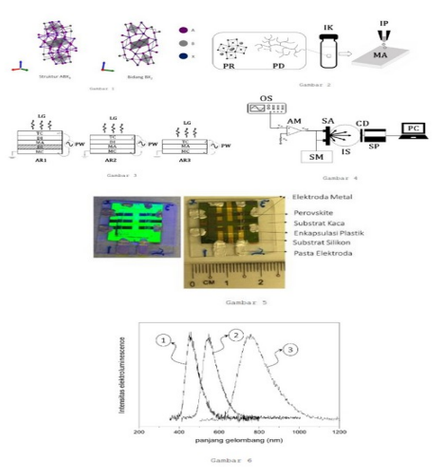

(20) **RI Permohonan Paten**

(19) **ID** **(11)** **No Pengumuman : 2025/S/02697** **(13) A**

(51) **I.P.C : A 61K 8/67,A 61K 8/06,A 61Q 17/04,A 61Q 19/00**

(21) **No. Permohonan Paten :** S00202507913

(22) **Tanggal Penerimaan Permohonan Paten :**
20 Agustus 2025

(30) **Data Prioritas :**
(31) Nomor (32) Tanggal (33) Negara

(43) **Tanggal Pengumuman Paten :**
09 September 2025

(71) **Nama dan Alamat yang Mengajukan Permohonan Paten :**
UNIVERSITAS DIPONEGORO
Jl. Prof. Soedarto, SH Tembalang Indonesia

(72) **Nama Inventor :**
Laela Nur'Aini,ID
Yunita Dwi Asari,ID
Dr. Eng. Vita Paramita, S.T., M.M., M.Eng.,ID

(74) **Nama dan Alamat Konsultan Paten :**

(54) **Judul Invensi :** FORMULASI EMULSI MINYAK ALPUKAT (Persea americana oil) SEBAGAI PEMBAWA VITAMIN E DENGAN ANALISIS SUN PROTECTION FACTOR

(57) **Abstrak :**

Invensi ini berhubungan dengan penelitian mengenai emulsi. Lebih khusus lagi, invensi ini berhubungan dengan proses pembuatan emulsi menggunakan minyak alpukat sebagai fase minyak dan menggunakan surfaktan berupa Tween 80 dan fase air yaitu ko-surfaktan (setil alkohol) dan aquades yang akan dioptimasi menggunakan RSM sebanyak 16 run dengan menggunakan variabel bebas lama pengadukan, kecepatan pengadukan dan ratio tween 80 terhadap minyak alpukat. Selanjutnya dilakukan pengujian kadar vitamin E, nilai SPF, homogenitas, densitas, viskositas, pH, dan sentrifugasi. Pada variabel tersebut diperoleh bahwa sampel yang paling optimum terdapat pada variabel waktu pengadukan selama 4 menit, kecepatan pengadukan 3.000 rpm serta rasio tween terhadap minyak alpukat sebesar 0,25 yang mendapatkan kadar vitamin E sebesar 0,0783% dan nilai SPF sebesar 14,06.

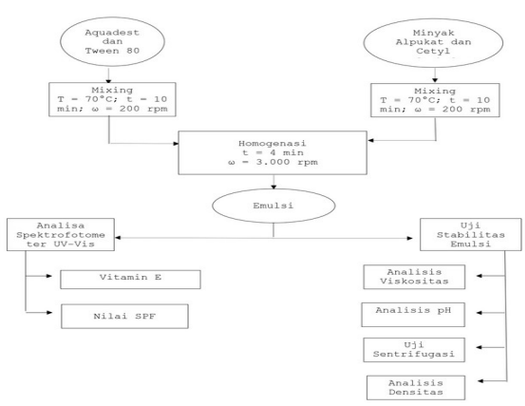

Gambar 1

(20) **RI Permohonan Paten**

(19) **ID** (11) **No Pengumuman : 2025/S/02748** (13) **A**

(51) **I.P.C : F 23G 5/12**

(21) **No. Permohonan Paten :** S00202508037

(22) **Tanggal Penerimaan Permohonan Paten :**
22 Agustus 2025

(30) **Data Prioritas :**
(31) Nomor (32) Tanggal (33) Negara

(43) **Tanggal Pengumuman Paten :**
10 September 2025

(71) **Nama dan Alamat yang Mengajukan Permohonan Paten :**
UNIVERSITAS PEMBANGUNAN NASIONAL "VETERAN" JAWA TIMUR
Jl. Raya Rungkut Madya Indonesia

(72) **Nama Inventor :**
Wiliandi Saputro,ID
Radissa Dzaky Issafira,ID

(74) **Nama dan Alamat Konsultan Paten :**

(54) **Judul Invensi :** MESIN INSINERATOR BERKAPASITAS 25 KG BERBAHAN BAKAR BIODIESEL DENGAN SISTEM FILTRASI WET SCRUBBER

(57) **Abstrak :**

Invensi ini mengungkapkan suatu insinerator beremisi rendah berbasis biodiesel dengan sistem filtrasi optimal, yang dirancang untuk memusnahkan limbah padat secara efisien dan ramah lingkungan. Insinerator ini terdiri atas ruang bakar utama dengan burner berbahan bakar biodiesel untuk pembakaran limbah dengan emisi karbon yang lebih rendah dibanding bahan bakar fosil. Di bagian dasar ruang bakar dipasang meshing penyaring abu bawah, yang memungkinkan abu halus lolos ke ruang abu sementara residu yang belum terbakar tertahan untuk proses pembakaran lanjutan. Gas buang hasil pembakaran dialirkan ke sistem filtrasi dengan bantuan blower tambahan, sehingga mempercepat aliran gas ke sistem filtrasi dan meningkatkan efisiensi pembersihan gas. Sistem filtrasi terdiri atas wet scrubber bertekanan dengan pompa air, bak air, dan filter udara tambahan yang mampu menyerap partikulat halus serta gas beracun sebelum dilepaskan ke lingkungan melalui cerobong. Invensi ini memberikan solusi insinerator skala kecil dengan kapasitas pembakaran ±25 kg per siklus yang mudah dioperasikan, hemat energi, dan menghasilkan gas buang yang lebih bersih.

(20) RI Permohonan Paten

(19) ID (11) No Pengumuman : 2025/S/02800 (13) A

(51) I.P.C : A 01C 1/00,G 06N 3/00,G 06T 7/00,G 06V 10/764

(21) No. Permohonan Paten : S00202508138

(22) Tanggal Penerimaan Permohonan Paten :
26 Agustus 2025

(30) Data Prioritas :
(31) Nomor (32) Tanggal (33) Negara

(43) Tanggal Pengumuman Paten :
11 September 2025

(71) Nama dan Alamat yang Mengajukan Permohonan Paten :
Badan Riset dan Inovasi Nasional BRIN
Gedung B.J. Habibie Jalan M.H. Thamrin Nomor 8
Indonesia

(72) Nama Inventor :

Yuniswan Darna,ID
Sensus Wijonarko,ID
Edi Kurniawan,ID
Purwowibowo,ID
Tatik Maftukhah,ID
Dadang Rustandi,ID
Jalu Ahmad Prakosa,ID
Jusvita,ID

(74) Nama dan Alamat Konsultan Paten :

(54) Judul Invensi : METODE AUGMENTASI WARNA DAN MODEL NISBAH TERBAIKNYA DENGAN ALGORITMA YOLOv8 UNTUK MENINGKATKAN AKURASI KLASIFIKASI KUALITAS BENIH KEDELAI

(57) Abstrak :

Invensi ini berupa suatu metode augmentasi warna dan komposisi nisbah antara pelatihan dan validasi dengan pengujian dari dataset yang sudah diaugmentasi dengan algoritma YOLOv8 untuk meningkatkan akurasi klasifikasi kualitas benih kedelai yang dicirikan melalui modifikasi kecerahan, kekontrasan, kejenuhan, dan corak warna pada citra dalam dataset, sehingga dapat meningkatkan akurasi klasifikasi kualitas benih kedelai sampai maksimum (1). Nilai parameter augmentasi warna yang digunakan yaitu kecerahan 0,3, kekontrasan 0,2, kejenuhan 0,3, dan corak warna 0,1. Peningkatan akurasi tersebut dilakukan dengan membandingkan beberapa nisbah antara pelatihan dan validasi dari dataset yang sudah diaugmentasi. Proses ini dilakukan dengan cara mengimpor berbagai library yang mendukung analisis data, visualisasi dan pelatihan model Deep Learning, seperti Pandas, Numpy, Matplotlib dan Ultralytics untuk mengakses model YOLOv8; menganalisis dataset untuk menghitung jumlah file gambar, mengidentifikasi dimensi dan mode warna gambar; menginstalasi dan menginisialisasi Model YOLOv8; melatih Model; menyimpan hasil pelatihan; memvalidasi Model; mengevaluasi data uji; dan memprediksi klasifikasi gambar tunggal. Metode tersebut direalisasikan dengan suatu sistem yang terdiri dari kamera (1), laptop (2), algoritma YOLOv8 yang dilengkapi dengan augmentasi warna dan komposisi nisbah(3), dan hasil klasifikasi kualitas benih kedelai (4)

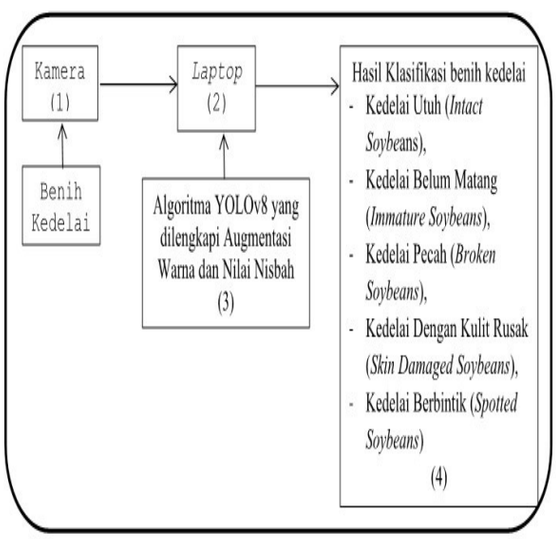

(20) **RI Permohonan Paten**

(19) **ID** (11) **No Pengumuman : 2025/S/02791** (13) **A**

(51) **I.P.C : A 61K 47/22,A 61K 9/08,A 61K 9/00**

(21) **No. Permohonan Paten :** S00202508084

(22) **Tanggal Penerimaan Permohonan Paten :**
25 Agustus 2025

(30) **Data Prioritas :**
(31) Nomor (32) Tanggal (33) Negara

(43) **Tanggal Pengumuman Paten :**
11 September 2025

(71) **Nama dan Alamat yang Mengajukan Permohonan Paten :**
DONNY HARDIANA
Jalan Pungkur No. 41, RT.005 RW.003 Indonesia

(72) **Nama Inventor :**
DONNY HARDIANA,ID

(74) **Nama dan Alamat Konsultan Paten :**

(54) **Judul Invensi :** SEDIAAN TETES MATA MULTIDOSIS YANG MENGANDUNG TETRAHIDROZOLIN DAN GARAM KLORIDA SEBAGAI BAHAN PENGATUR TONISITAS

(57) **Abstrak :**
Invensi ini berhubungan dengan suatu sediaan farmasi tetes mata multidosis yang terdiri dari tetrahidrozolin, poliheksametilen biguanida sebagai bahan pengawet dengan konsentrasi 0,001-0,01 mg/ml dan garam klorida sebagai bahan pengatur tonisitas dalam wadah dengan volume 5-15 ml.

(20) RI Permohonan Paten

(19) ID (11) No Pengumuman : 2025/S/02793 (13) A

(51) I.P.C : F 42B 3/10,G 01N 27/416,G 01N 27/00,G 06F 9/00,H 04W 4/00

(21) No. Permohonan Paten : S00202508185

(22) Tanggal Penerimaan Permohonan Paten :
27 Agustus 2025

(30) Data Prioritas :
(31) Nomor (32) Tanggal (33) Negara

(43) Tanggal Pengumuman Paten :
11 September 2025

(71) Nama dan Alamat yang Mengajukan Permohonan Paten :
Universitas Telkom
Jl. Daan Mogot No.KM. 11 1, RT.12/RW.4, Kedaung Kali Angke, Kecamatan Cengkareng, Kota Jakarta Barat, Daerah Khusus Ibukota Jakarta Indonesia

(72) Nama Inventor :
SUYATNO,ID

(74) Nama dan Alamat Konsultan Paten :

(54) Judul Invensi : ALAT UKUR MULTI FUNGSI YANG DAPAT MENGIRIMKAN HASIL PENGUKURAN JARAK JAUH MENGGUNAKAN LORA

(57) Abstrak :
Invensi ini mengenai Alat Ukur Multi Fungsi Yang Dapat Mengirimkan Hasil Pengukuran Jarak Jauh Menggunakan LORA merupakan Alat Ukur Multi Fungsi dengan beberapa Port Inputan Analog dan Digital terdiri (1) Antena untuk memancarkan dan menangkap sinyal dengan frekuensi radio, (2) Box Casing untuk melindungi rangkaian elektronik,(3) Layar LCD OLED untuk menampilkan data pengukuran, (4) Modul LORA untuk mengirimkan dan menerima data pengukuran menggunakan komunikasi radio, (5) Mikrokontroler untuk mengontrol sensor, mengontrol modul LORA, membaca sensor pengukuran, dan mengirimkan data pengukuran menggunakan modul LORA, mikrokontroler membaca semua port masukan dimana inputan analog pada port A0,A1,A2 dan A3, sedangkan inputan digital pada port D2,D3,D4,D5, D6 dan D7, mengumpulkannya dan mengirimkan data pengukuran tersebut ke modul LORA, (7) Multiport sensor input untuk menyambungkan dengan sensor analog dan sensor digital, (8) Buzzer untuk indikator alat ukur menggunakan bunyi, (9) Baterai untuk menyimpan energi Listrik serta dengan memberikan respon keluaran berupa Tampilan LCD OLED dan keluaran Buzzer.

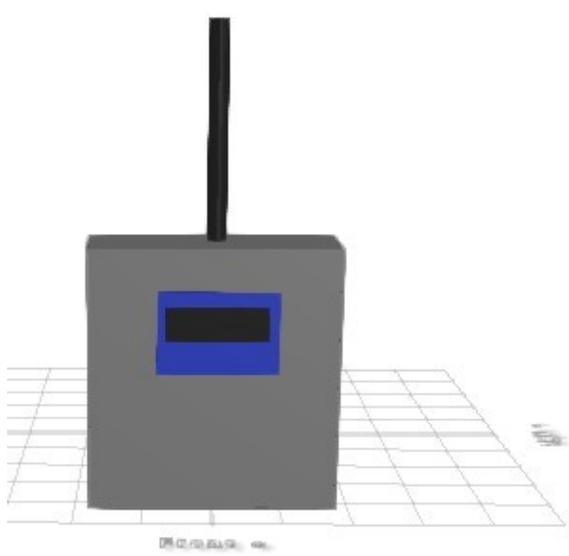

(20) RI Permohonan Paten

(19) ID

(11) No Pengumuman : 2025/S/02799

(13) A

(51) I.P.C : G 06F 7/00,G 06Q 50/22

(21) No. Permohonan Paten : S00202508153

(22) Tanggal Penerimaan Permohonan Paten :
26 Agustus 2025

(30) Data Prioritas :
(31) Nomor (32) Tanggal (33) Negara

(43) Tanggal Pengumuman Paten :
11 September 2025

(71) Nama dan Alamat yang Mengajukan Permohonan Paten :
Universitas Telkom
Bandung Techno Park, Jl. Telekomunikasi Terusan Buah Batu, Sukapura, Dayeuhkolot, Kabupaten Bandung 40257 Indonesia

(72) Nama Inventor :

DIMAS ADIPUTRA,ID
KHARISMA MONIKA DIAN PERTIWI,ID
ANNISA RIZKY PRIHASTIWI,ID
GEDE SATYAMAHINSA PRASTITA UTTAMA,ID
REZA DWI SEPTIANTO,ID
MUH. AZZAM IZZADIN,ID

(74) Nama dan Alamat Konsultan Paten :

(54) Judul Invensi : METODE DISTRIBUSI OBAT OTOMATIS MENGGUNAKAN VENDING MACHINE MODULAR DENGAN VALIDASI PENGELUARAN PRODUK

(57) Abstrak :

Invensi ini mengembangkan metode distribusi obat otomatis menggunakan mesin penjual (vending machine) modular yang terintegrasi dengan sistem informasi manajemen rumah sakit (SIM RS). Sistem ini menerima data resep digital dari SIM RS, melakukan identifikasi nomor modul vending machine dan nomor slot spiral tempat obat disimpan, dan memverifikasi ketersediaan stok. Jika stok tersedia, aktuator mengaktifkan spiral untuk mendorong obat keluar. Sensor inframerah digunakan untuk memvalidasi keberhasilan pengeluaran obat secara fisik. Setelah validasi berhasil, sistem mencetak struk pengambilan obat dan memperbarui log data stok per slot yang kemudian disinkronkan kembali ke SIM RS. Invensi ini dikembangkan untuk meningkatkan kemudahan dalam pelayanan farmasi, mengurangi kesalahan distribusi, dan mempercepat proses pengambilan obat secara mandiri oleh pasien, khususnya di lingkungan fasilitas kesehatan dengan antrian tinggi dan keterbatasan tenaga farmasi.

(20) RI Permohonan Paten

(19) ID

(11) No Pengumuman : 2025/S/02798

(13) A

(51) I.P.C : G 01V 11/00,G 08B 21/10

(21) No. Permohonan Paten : S00202508245

(22) Tanggal Penerimaan Permohonan Paten :
28 Agustus 2025

(30) Data Prioritas :
(31) Nomor (32) Tanggal (33) Negara

(43) Tanggal Pengumuman Paten :
11 September 2025

(71) Nama dan Alamat yang Mengajukan Permohonan Paten :
PT. Diffana Vira Powerindo
Jl. Sunan Ampel TWI F A 35 RT 005 RW 005, Kel. Warnasari, Kec. Citangkil, Kota Cilegon, Banten Indonesia

(72) Nama Inventor :
Mona Arif Muda Batubara,ID
Melvi,ID
Ardian Ulvan,ID

(74) Nama dan Alamat Konsultan Paten :

(54) Judul Invensi : Pelampung Pendeteksi Tsunami

(57) Abstrak :
Invensi ini memperkenalkan Pelampung U-TEWS (Universal Tsunami Early Warning System), sebuah sistem pelampung cerdas model spar-buoy yang berfungsi sebagai pendeteksi dini tsunami multi-sensor. Pelampung ini terdiri dari: (a) Modul Sensor Terpadu (anemometer, wind direction, submersible water pressure) untuk mengukur dan mendeteksi perubahan parameter oseanografi; (b) Subsistem navigasi GPS/GNSS, sensor gyroscope, dan sensor accelerometer untuk mengukur dan mendeteksi posisi dan orientasi gerakan pelampung, serta akselerasi naik-turun gelombang; (c) Subsistem catu daya listrik tenaga matahari; (d) Program firmware untuk mengatur proses dan kerapatan akuisisi data seluruh sensor; (e) Program software pemrosesan data berbasis machine learning untuk mempelajari pola gelombang dan mendeteksi gejala tsunami; (f) Komunikasi data dari pelampung ke server database di jaringan cloud internet; dan (g) Subsistem dashboard untuk visualisasi data dan informasi. Perangkat pelampung ini mengakuisisi data dengan kerapatan 1 Hz, agar memberikan respon cepat terhadap indikasi potensi tsunami, sehingga memungkinkan tindakan mitigasi yang lebih dini dan efektif. Struktur pelampung dirancang bersifat modular agar lebih mudah dan murah saat proses fabrikasi, instalasi dan pemeliharaan, namun tetap handal dan robust dalam operasional. Pelampung ini dirancang untuk beroperasi diperairan laut dangkal (< 100 meter), tidak jauh dari garis pantai (< 10 Km), dan dapat mendeteksi potensi tsunami tektonik dan non-tektonik.

(20) RI Permohonan Paten

(19) ID (11) No Pengumuman : 2025/S/02735 (13) A

(51) I.P.C : A 23L 33/105,A 61K 36/185,A 61K 9/14,B 01J 13/02

(21) No. Permohonan Paten : S00202507892

(22) Tanggal Penerimaan Permohonan Paten :
20 Agustus 2025

(30) Data Prioritas :
(31) Nomor (32) Tanggal (33) Negara

(43) Tanggal Pengumuman Paten :
10 September 2025

(71) Nama dan Alamat yang Mengajukan Permohonan Paten :
Direktorat Inovasi dan Kawasan Sains dan Teknologi Universitas Brawijaya
Gedung Layanan Bersama Lantai 2 Universitas Brawijaya, Jl. Veteran Malang 65145, Indonesia Indonesia

(72) Nama Inventor :
ANNA SAFITRI, S.Si., M.Sc., Ph.D.,ID
Drs. SUTRISNO, M.Si.,ID
IZAZ AQEILUZ ZAHARA,ID
Rahmi Izza Royyani,ID

(74) Nama dan Alamat Konsultan Paten :

(54) Judul Invensi : OPTIMASI METODE MIKROENKAPSULASI EKSTRAK ETANOL DAUN BELIMBING WULUH (Averrhoa blimbi L) SEBAGAI ANTI-OKSIDAN DENGAN RESPONSE SURFACE METHODOLOGY

(57) Abstrak :
Invensi ini mengungkapkan metode mikroenkapsulasi untuk meningkatkan stabilitas dan efektivitas senyawa bioaktif dari tanaman herbal daun belimbing wuluh (Averrhoa blimbi L.) dalam mengobati maupun mencegah beragam penyakit. Tujuan dari invensi ini untuk memperbaiki bioavaibilitas senyawa bioaktif yang terkdanung dalam tanaman. Kitosan dipilih sebagai polimer alami untuk melindungi dan mempertahankan aktivitas antioksidan danri ekstrak. Fokus utama terletak pada optimasi yang ditentukan oleh dua parameter kunci yakni konsentrasi penyalut kitosan 0,07%-0,28% (b/v) dan waktu pengadukan (30-120 menit) yang desainya dimodelkan menggunakan bantuan Response Surface Methodology (RSM). Proses formulasi melibatkan pelarutan ekstrak dalam etanol 96% (1:4 b/v),permodelan variasi konsentrasi kitosan dan durasi pengadukan, pencampuran ekstrak dengan larutan kitosan dalam asam asetat pH 4 mengguanakan variasi konsentrasi, penambahan Na-TTP 0,1%(b/v) secara bertahap dengan kecepatan stabil selama variasi waktu pengadukan dan pengeringan koloid mikrokapsul dengan metode semprot kering pada suhu inlet 105 ºC dan suhu outlet 85 ºC hingga diperoleh serbuk kering mikrokapsul. Evaluasi mikrokapsul dalam penentuan kondisi optimum menggunakan nilai efisiensi enkapsulasi (%EE) dan nilai aktivitas antioksidan dengan metode DPPH. Mikrokapsul optimum didapatkan pada konsentrasi penyalut 0,07% dan waktu pengadukan 120 menit dengan nilai %EE sebesar 87,69%. Hasil aktivitas antioksidan pada mikrokapsul optimum sebesar 75,09 µg/mL yang termasuk dalam kategori kuat.

(20) **RI Permohonan Paten**

(19) **ID** (11) **No Pengumuman : 2025/S/02691** (13) **A**

(51) **I.P.C : A 61B 5/16,G 06Q 50/22**

(21) **No. Permohonan Paten :** S00202507813

(22) **Tanggal Penerimaan Permohonan Paten :**
18 Agustus 2025

(30) **Data Prioritas :**
(31) Nomor (32) Tanggal (33) Negara

(43) **Tanggal Pengumuman Paten :**
08 September 2025

(71) **Nama dan Alamat yang Mengajukan Permohonan Paten :**
UNIVERSITAS ESA UNGGUL
Jl. Arjuna Utara No. 9 Indonesia

(72) **Nama Inventor :**
Laras Sitoayu,ID
Noni Agustina,ID
Vitria Melani,ID
Rian Adi Pamungkas,ID
Putri Azahra Sumitra,ID

(74) **Nama dan Alamat Konsultan Paten :**

(54) **Judul Invensi :** METODE UNTUK PENJARINGAN KESEHATAN MENTAL REMAJA SECARA ONLINE

(57) **Abstrak :**

Invensi ini menyajikan sebuah metode yang dijalankan oleh sistem komputer untuk penjaringan kesehatan mental secara online yang diperuntukan bagi remaja. Remaja sebagai salah satu sasaran strategis pelaksanaan program kesehatan perlu mendapatkan hak kesehatan yang sama salah satunya dengan penjaringan kesehatan mental. Invensi ini dibuat untuk mendeteksi risiko gangguan kesehatan mental pada remaja. Metode penerimaan data identitas pengguna, penerimaan jawaban self-report tentang gejala kesehatan mental, pemrosesan otomatis data gejala untuk menghitung skor risiko kesehatan mental, penyediaan fitur curhat dan penyajian laporan skrining. Metode ini dirancang untuk memudahkan pelaksanaan penjaringan kesehatan secara digital dan otomatis, sehingga diharapkan dapat deteksi dini dan menurunkan masalah kesehatan mental di kalangan remaja.

(20) RI Permohonan Paten

(19) ID (11) No Pengumuman : 2025/S/02757 (13) A

(51) I.P.C : B 29B 17/00,C 08G 18/48,C 08G 18/00,C 08J 9/228

(21) No. Permohonan Paten : S00202508174

(22) Tanggal Penerimaan Permohonan Paten :
27 Agustus 2025

(30) Data Prioritas :
(31) Nomor (32) Tanggal (33) Negara

(43) Tanggal Pengumuman Paten :
10 September 2025

(71) Nama dan Alamat yang Mengajukan Permohonan Paten :
Badan Riset dan Inovasi Nasional (BRIN)
Gedung B.J. Habibie, Jl. M.H. Thamrin no. 8, Jakarta Pusat Indonesia

(72) Nama Inventor :
Satrio Herbirowo,ID
Adhitya Trenggono,ID
Muhamad Diko Mahendra,ID

(74) Nama dan Alamat Konsultan Paten :

(54) Judul Invensi : PROSES PEMBUATAN BUSA POLIURETAN BERBASIS TERAK DENGAN LIMBAH PLASTIK POLYETHYLENE TEREPHTHALATE (PET) DAN HIGH-DENSITY POLYETHYLENE (HDPE)

(57) Abstrak :
Invensi ini berkaitan dengan suatu proses pembuatan yang memanfaatkan limbah plastik jenis PET dan HDPE yang digabung untuk menghasilkan poliol dan variasi komposisi slag yang kemudian digunakan dalam pembuatan poliuretan berbasis terak. Proses pembuatan dimulai dengan menghaluskan limbah plastik PET dan HDPE menjadi potongan-potongan kecil. Setelah itu, menyiapkan poliol dengan menggunakan masing-masing limbah PET dan HDPE. Poliol dari limbah PET dan poliol dari limbah HDPE dicampur dengan aquades, terak baja, dan methylene diphenyl diisocyanate (MDI). Campuran ini kemudian dituangkan ke dalam cetakan dan diaduk hingga homogen. Tahap terakhir adalah proses curing hingga terbentuk busa poliuretan kaku yang diinginkan.

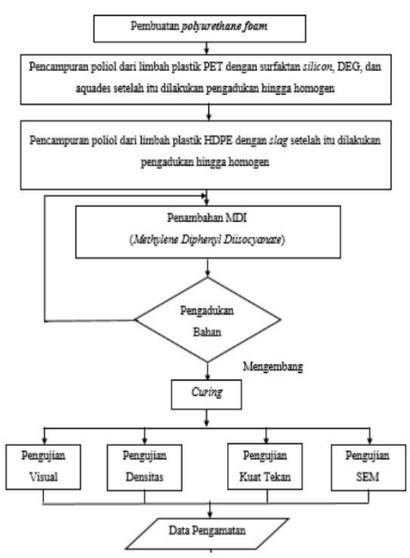

(20) RI Permohonan Paten

(19) ID (11) No Pengumuman : 2025/S/02717 (13) A

(51) I.P.C : B 60K 15/01,E 02F 9/00

(21) No. Permohonan Paten : S00202507846

(22) Tanggal Penerimaan Permohonan Paten :
19 Agustus 2025

(30) Data Prioritas :
(31) Nomor (32) Tanggal (33) Negara

(43) Tanggal Pengumuman Paten :
09 September 2025

(71) Nama dan Alamat yang Mengajukan Permohonan Paten :
PT BUMA Internasional Grup Tbk
South Quarter Tower C, Lantai 5, Jl. R.A. Kartini Kav 8, Cilandak Barat, Jakarta Selatan 12430, Indonesia Indonesia

(72) Nama Inventor :
Raden Suryo Rahmanto Wibowo ,ID
Agus Haryono ,ID
Firmansyah,ID

(74) Nama dan Alamat Konsultan Paten :
Dr., Inda Citraninda Noerhadi S.S.,M.A.,
Biro Oktroi Roosseno Kantor Taman A-9 Unit C1 & C2
Jalan DR. Ide Anak Agung Gde Agung

(54) Judul Invensi : ALAT GALI MUAT YANG DILENGKAPI SARANA PENYALURAN UNTUK PENGISIAN BAHAN BAKAR

(57) Abstrak :
Invensi ini berhubungan dengan suatu alat gali muat yang dilengkapi sarana penyaluran untuk pengisian bahan bakar, yang meliputi bodi bagian bawah yang meliputi track atau ban untuk memberikan mobilitas kepada alat gali muat, bodi bagian atas yang dipasang di atas bodi bagian bawah dan dikonfigurasi untuk dapat berputar relatif terhadap bodi bagian bawah, meliputi kabin tempat operator mengendalikan alat gali muat, mesin sebagai penggerak alat gali muat, dan tangki bahan bakar (30), rangkaian lengan yang meliputi boom (20) yang salah satu ujungnya dipasang secara dapat berputar melalui mekanisme engsel ke bodi bagian atas untuk mengayunkan stick (10), stick (10) yang salah satu ujungnya dipasang secara dapat berputar melalui mekanisme engsel ke ujung lain dari boom (20) untuk mengayunkan bucket, dan bucket pada ujung lain dari stick (10) untuk menggali dan memuat material, dan sejumlah aktuator hidraulis masing-masing untuk menggerakkan dan mengayunkan boom (20), stick (10) dan bucket, dicirikan dimana rangkaian lengan tersebut memiliki sarana penyaluran bahan bakar yang dipasang membentang mulai dari ujung stick (10) rangkaian lengan ke tangki bahan bakar (30).

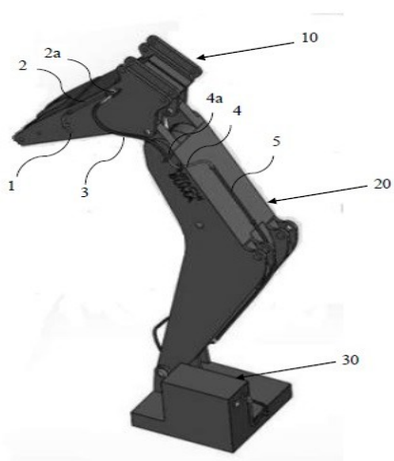

GAMBAR 1

(20) RI Permohonan Paten

(19) ID (11) No Pengumuman : 2025/S/02785 (13) A

(51) I.P.C : C 08C 1/15,C 08K 5/00

(21) No. Permohonan Paten : S00202507933

(22) Tanggal Penerimaan Permohonan Paten :
21 Agustus 2025

(30) Data Prioritas :
(31) Nomor (32) Tanggal (33) Negara

(43) Tanggal Pengumuman Paten :
11 September 2025

(71) Nama dan Alamat yang Mengajukan Permohonan Paten :
Pusat Penelitian Karet - PT Riset Perkebunan Nusantara
Jl. Palembang - Pangkalan Balai Km. 29, Sembawa, Banyuasin 30953 Indonesia

(72) Nama Inventor :
Dr. Mili Purbaya,ID
Andi Wijaya, M.Eng.,ID
Dina Eka Pranata, M.Tr.T,ID
Dr. Suroso Rahutomo,ID
Dr. Lina Fatayati Syarifa,ID
Dr. Risal Ardika,ID
Sahuri, M.Si.,ID
Yoga Bagus Setya Aji, S.P.,ID

(74) Nama dan Alamat Konsultan Paten :

(54) Judul Invensi : KOGEKO

(57) Abstrak :
Abstrak KOAGULAN LATEKS KARET ALAM YANG EKONOMIS "KOGEKO" Invensi ini berkaitan dengan koagulan lateks karet alam yang ekonomis dan ramah lingkungan, yang diberi nama KOGEKO (Koagulan Ekonomis). KOGEKO diformulasikan dari campuran asam asetat glasial 25% dan asam format 90% dalam rasio 9:1 (v/v). Formulasi ini menghasilkan koagulan yang mampu menggumpalkan lateks dalam waktu ±18 menit (1 liter lateks), setara dengan asam format murni yang direkomendasikan dalam SNI 06-2047-2002. KOGEKO terbukti menghasilkan bahan olah karet (bokar) dengan mutu minimal setara SIR 10 (SNI 1903:2017), memiliki plastisitas awal tinggi, plastisitas retensi indeks (PRI) di atas 80%, kadar zat menguap, kadar abu, dan kadar kotoran sesuai standar, serta lebih aman terhadap peralatan karena sifatnya yang kurang korosif. Dalam penggunaannya, KOGEKO diencerkan dengan air dalam rasio 1:15, dan diaplikasikan sebanyak 60 mL per liter lateks. Invensi ini menawarkan solusi praktis dan terjangkau bagi petani karet dalam meningkatkan mutu bokar sekaligus mengurangi penggunaan koagulan non-anjuran yang merusak.

(20) RI Permohonan Paten

(19) ID (11) No Pengumuman : 2025/S/02694 (13) A

(51) I.P.C : G 01N 21/78,G 01N 31/22,G 01N 33/18

(21) No. Permohonan Paten : S00202507733

(22) Tanggal Penerimaan Permohonan Paten :
14 Agustus 2025

(30) Data Prioritas :
(31) Nomor (32) Tanggal (33) Negara

(43) Tanggal Pengumuman Paten :
08 September 2025

(71) Nama dan Alamat yang Mengajukan Permohonan Paten :
LPPM Universitas Khairun
Jl. Yusuf Abdurahman, Kampus II UNKHAIR, Kotak Pos 53 Indonesia

(72) Nama Inventor :
Khusna Arif Rakhman,ID
Nurfatimah Sugrah,ID
Lia Destiarti,ID

(74) Nama dan Alamat Konsultan Paten :

(54) Judul Invensi : Metode Deteksi Merkuri dengan Koloid Nanopartikel Perak Hasil Sintesis Hijau dengan Menggunakan Ekstrak Kulit Buah Jamblang (Syzigium cumini)

(57) Abstrak :

Abstract Mercury Detection Method with Green Synthesized Silver Nanoparticle Colloids Using Jamblang Fruit (Syzigium cumini) Peel Extract This invention is related to AgNP coated cotton buds that can be applied for mercury (Hg2+) detection. AgNP coated cotton buds are made by immersing the cotton buds in green synthesized AgNP colloids using jamblang fruit peel extract as a bioreductant. Immersion is carried out at room temperature for 5 seconds, on AgNP colloids measuring ~17.5 nm. The AgNP coated cotton buds are then applied to the analysis of mercury ions (Hg2+) in their solution, which has been prepared at pH 3 using nitric acid. The process of detecting mercury (Hg2+) using AgNP coated cotton buds is carried out by dipping them into the sample solution and indicators K4[Fe(CN)6] and KI. Detection of mercury (Hg2+) will change the color of the AgNP coated cotton bud from yellow corn to brown anzac, with observation of color changes and quantitative identification using color picker software.
Mercury Detection Method with Green Synthesized Silver Nanoparticle Colloids Using Jamblang Fruit (Syzigium cumini) Peel Extract This invention is related to AgNP coated cotton buds that can be applied for mercury (Hg2+) detection. AgNP coated cotton buds are made by immersing the cotton buds in green synthesized AgNP colloids using jamblang fruit peel extract as a bioreductant. Immersion is carried out at room temperature for 5 seconds, on AgNP colloids measuring ~17.5 nm. The AgNP coated cotton buds are then applied to the analysis of mercury ions (Hg2+) in their solution, which has been prepared at pH 3 using nitric acid. The process of detecting mercury (Hg2+) using AgNP coated cotton buds is carried out by dipping them into the sample solution and indicators K4[Fe(CN)6] and KI. Detection of mercury (Hg2+) will change the color of the AgNP coated cotton bud from yellow corn to brown anzac, with observation of color changes and quantitative identification using color picker software.

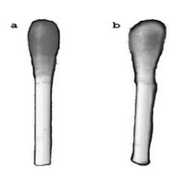

Gambar 1

(20) **RI Permohonan Paten**

(19) **ID** **(11)** **No Pengumuman : 2025/S/02789** **(13) A**

(51) **I.P.C : A 61G 12/00,B 25J 13/00,B 25J 19/00**

(21) **No. Permohonan Paten :** S00202508005

(22) **Tanggal Penerimaan Permohonan Paten :**
22 Agustus 2025

(30) **Data Prioritas :**
(31) Nomor (32) Tanggal (33) Negara

(43) **Tanggal Pengumuman Paten :**
11 September 2025

(71) **Nama dan Alamat yang Mengajukan Permohonan Paten :**
Universitas Atma Jaya Yogyakarta
Jl. Babarsari No.44, Janti, Caturtunggal, Kec. Depok, Kabupaten Sleman, Daerah Istimewa Yogyakarta 55281 Indonesia

(72) **Nama Inventor :**

Anugrah Kusumo Pamosoaji, ST, MT ,ID
Paulus Wisnu Anggoro ,ID
Tonny Yuniarto, ST, M.Eng.,ID
Bernadetta Eka Noviati,ID
Rafael Kusumo Satrio Aji,ID
Sharon Ivana Pribadi,ID
Samuel Krishna Sinu Aji,ID
Yolenta Caely Putri Kusnawati,ID

(74) **Nama dan Alamat Konsultan Paten :**

(54) **Judul Invensi :** METODE PEMBANGKITAN JALUR UNTUK AGV (Automated Guided Vehicle) PENGANTAR OBAT DAN MAKANAN PADA RUMAH SAKIT TIPE B DAN C

(57) **Abstrak :**

Invensi ini mengembangkan metode pembangkitan jalur bagi AGV (Automated Guided Vehicle) yang digunakan untuk mengantar obat dan makanan di rumah sakit tipe A, B, dan C dengan koridor berukuran minimum tertentu. Sistem ini dirancang untuk membantu perawat dalam mendistribusikan obat dan makanan ke pasien rawat inap melalui rute titik-titik singgah yang telah ditentukan, serta menetapkan target waktu untuk tiap titik tersebut. AGV ini berbentuk mobile robot dengan mekanisme manuver differential steering , bertugas mengangkut obat dan makanan dari farmasi dan dapur, kemudian mengantarkannya ke kamar pasien sesuai penugasan dari server eksternal. Rute AGV berupa rangkaian titik-ke-titik virtual yang menghubungkan titik awal ke titik tujuan melalui jaringan Local Area Network (LAN) . Penentuan titik-titik singgah dilakukan oleh dashboard pengiriman informasi yang terpusat. Keunggulan sistem ini terletak pada mekanisme perencanaan gerak yang memastikan AGV melewati titik-titik singgah sesuai target waktu, aspek yang belum dibahas secara detail dalam invensi sebelumnya. Sistem ini telah diuji dan terbukti efektif dalam penerapan pada robot pengantar obat dan makanan di rumah sakit.

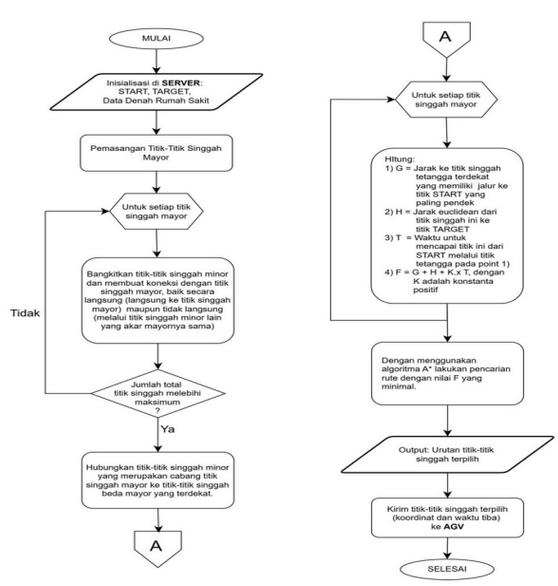

(20) **RI Permohonan Paten**

(19) **ID** **(11)** **No Pengumuman : 2025/S/02714** **(13) A**

(51) **I.P.C : A 23K 50/75,A 23K 10/30,A 23K 20/158**

(21) **No. Permohonan Paten :** S00202507878

(22) **Tanggal Penerimaan Permohonan Paten :**
19 Agustus 2025

(30) **Data Prioritas :**
(31) Nomor (32) Tanggal (33) Negara

(43) **Tanggal Pengumuman Paten :**
09 September 2025

(71) **Nama dan Alamat yang Mengajukan Permohonan Paten :**
Badan Riset dan Inovasi Nasional (BRIN)
Gedung B.J. Habibie, Jl. M. H. Thamrin No. 8, Jakarta Pusat Indonesia

(72) **Nama Inventor :**

Procula Rudlof Matitaputty,ID
Marchie Astrid da Costa,ID
Diah Tri Widayati,ID
Edwen Donald Waas,ID
I Nyoman Suyasa,ID
Sheny Sandra Kaihatu,ID
Tabita Naomi Ralahalu,ID
Maryam Nurdin,ID
Wahyuni Indah Wulansari,ID
Reni Debora Tambunan,ID
Alberth Soplanit,ID
Tri Puji Priyatno,ID
Azhar Amir,ID
Eka Triana Yuniarsih,ID
Nurhafsah,ID

(74) **Nama dan Alamat Konsultan Paten :**

(54) **Judul Invensi :** FORMULA PAKAN BERBAHAN ULAT SAGU (R. ferruginenus) UNTUK TERNAK NON-RUMINANSIA

(57) **Abstrak :**

Menyapih anak babi dari induk merupakan salah satu periode kritis dalam pertumbuhan dan kelangsungan perkembagan hidup anak babi. Tujuan penelitian ini untuk melihat kinerja pertumbuhan dan perkembangan anak babi lepas sapih yang diberi pakan berupa ulat sagu sebagai sumber protein. Anak babi lepas sapih yang digunakan sebanyak 12 ekor berumur dua setengah bulan. Bahan pakan terdiri atas tepung ikan, tepung ulat sagu, tepung ampas tahu, tepung jagung, dedak padi, mineral mix, dan sagu. Hasil penelitian menunjukkan bahwa anak babi lepas sapih dengan perlakuan: tepung ikan 10% (P0), tepung ikan 5% + tepung ulat sagu 5%(P1),dan tepung ulat sagu 10% (P2), secara statistik memperlihatkan tidak berbeda nyata antar perlakuan. Hal ini dapat dipastikan formula pakan yang disusun dengan bahan lokal ulat sagu mampu memberikan dampak yang positif terhadap pertumbuhan terutama bobot badan anak babi lepas sapih sampai umur produksi 3 bulan, tidak berbeda dengan pakan yang diberi tepung ikan 10%, juga tidak menimbulkan efek terhadap kesehatan atau gangguan pencernaan. Simpulannya bahwa dengan pemberian 5%-10% tepung ulat sagu (R. ferruginenus) dapat menjadi alternatif tepung ikan dan mampu memberikan pengaruh yang positif terhadap bobot badan dan pertambahan bobot badan anak babi lepas sapih dan tidak menimbulkan gangguan kesehatan.

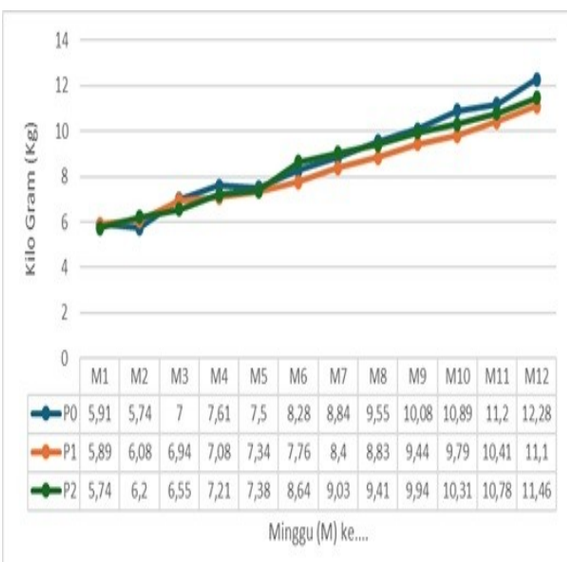

	M1	M2	M3	M4	M5	M6	M7	M8	M9	M10	M11	M12
P0	5,91	5,74	7	7,61	7,5	8,28	8,84	9,55	10,08	10,89	11,2	12,28
P1	5,89	6,08	6,94	7,08	7,34	7,76	8,4	8,83	9,44	9,79	10,41	11,1
P2	5,74	6,2	6,55	7,21	7,38	8,64	9,03	9,41	9,94	10,31	10,78	11,46

(20) RI Permohonan Paten

(19) ID (11) No Pengumuman : 2025/S/02787 (13) A

(51) I.P.C : E 02B 3/10

(21) No. Permohonan Paten : S00202507938

(22) Tanggal Penerimaan Permohonan Paten :
21 Agustus 2025

(30) Data Prioritas :

(31) Nomor	(32) Tanggal	(33) Negara
IDS000010377	29 Maret 2021	ID
IDS000007508	19 Februari 2024	ID

(43) Tanggal Pengumuman Paten :
11 September 2025

(71) Nama dan Alamat yang Mengajukan Permohonan Paten :
Dr. Denny Nugroho Sugianto
Jl. Prima Selatan E-1 Graha Estetika 002/011, Kelurahan Pedalangan, Kecamatan Banyumanik, Kota Semarang, 50268 Indonesia

(72) Nama Inventor :
Dr. Denny Nugroho Sugianto,ID

(74) Nama dan Alamat Konsultan Paten :
Dr. Denny Nugroho Sugianto
Jl. Prima Selatan E-1 Graha Estetika 002/011, Kelurahan Pedalangan, Kecamatan Banyumanik, Kota Semarang, 50268

(54) Judul Invensi : METODE PEMBANGUNAN PELINDUNG PANTAI MENGGUNAKAN KOMBINASI STRUKTUR KERAS DENGAN TANAMAN MANGROVE (HYBRID SEA WALL)

(57) Abstrak :
Invensi ini mengenai metode pembangunan pelindung pantai menggunakan kombinasi struktur keras dengan tanaman mangrove atau disebut dengan Hybrid Sea Wall. Struktur keras dalam pembuatan Hybrid Sea Wall ini diwujudkan dengan menggunakan buis beton yang berfungsi sebagai peredam gelombang ringan sebelum mencapai garis pantai dan memperlambat arus sehingga sedimen dapat tertahan dan terakumulasi. Area sedimentasi yang telah terbentuk ini selanjutnya dimanfaatkan untuk penanaman mangrove melalui pembuatan struktur media rehabilitasi mangrove atau demplot mangrove. Mangrove yang tumbuh berfungsi sebagai pelindung pantai alami sekaligus media pemulihan ekosistem pesisir secara berkelanjutan.

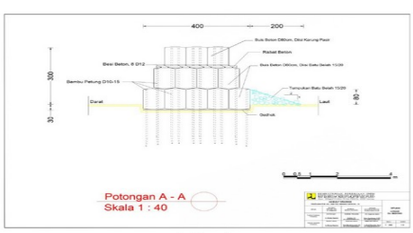

Gambar 1.

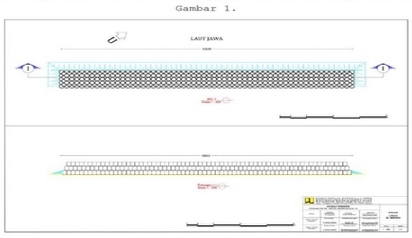

Gambar 2.

(20) RI Permohonan Paten

(19) ID (11) No Pengumuman : 2025/S/02716 (13) A

(51) I.P.C : B 29C 48/16,B 32B 21/10,B 32B 21/08,B 32B 19/04

(21) No. Permohonan Paten : S00202507860

(22) Tanggal Penerimaan Permohonan Paten :
19 Agustus 2025

(30) Data Prioritas :
(31) Nomor (32) Tanggal (33) Negara

(43) Tanggal Pengumuman Paten :
09 September 2025

(71) Nama dan Alamat yang Mengajukan Permohonan Paten :
Politeknik Negeri Manado
Kampus Politeknik, Jl. Raya Politeknik, Ds. Buha, Kampus Manado Indonesia

(72) Nama Inventor :

Winda Sanni Slat,ID
Steven Johny Runtuwene,ID
Djefry Paulus Hosang,ID
Nelson Seleman Luppa,ID
Aghnes Wakkary,ID
Harry Oktavianus Wensen,ID
Adolf Tonny Rasuh,ID
Gratia Venindi Runtuwene,ID

(74) Nama dan Alamat Konsultan Paten :

(54) Judul Invensi : METODE PEMBUATAN PANEL KONSTRUKSI RINGAN DENGAN MATERIAL KOMPOSIT BERBASIS LIMBAH PLASTIK DAN SERAT SABUT KELAPA

(57) Abstrak :

Invensi ini berhubungan dengan suatu metode pembuatan material komposit berbasis limbah plastik dan serat sabut kelapa untuk aplikasi panel konstruksi ringan yang ramah lingkungan. Produk yang dihasilkan berupa panel lembaran komposit yang dirancang untuk digunakan dalam pembuatan furniture dan elemen interior bangunan, dengan karakteristik kekuatan mekanis dan konduktivitas termal yang telah ditingkatkan. Bahan utama yang digunakan adalah limbah plastik jenis High-Density Polyethylene (HDPE) sebagai matriks dan serat sabut kelapa sebagai bahan penguat alami. Serat sabut kelapa ditambahkan dengan variasi fraksi volume sebesar 2%, 4%, 6%, 8%, 10% dan 12% terhadap total volume plastik HDPE. Komposit ini dibuat dalam tiga lapisan, yakni: lapisan pertama berupa plastik HDPE sebagai dasar, lapisan kedua berupa serat sabut kelapa sebagai inti penguat, dan lapisan ketiga berupa plastik HDPE sebagai pelapis atas. Proses pembuatan panel dimulai dengan pencampuran bahan sesuai komposisi, kemudian dimasukkan ke dalam cetakan logam berdimensi 60 x 40 cm dengan ketebalan 3 mm. Selanjutnya, cetakan dimasukkan ke dalam oven pemanas dan dipanaskan pada suhu 165°C selama 180 menit. Hasil akhir berupa panel komposit berdimensi 60 x 40 cm dengan ketebalan 1–2 cm, yang memiliki struktur yang kuat, tahan lama, serta cocok untuk aplikasi interior dan furniture ringan.

(20) **RI Permohonan Paten**

(19) **ID** **(11)** **No Pengumuman : 2025/S/02784** **(13) A**

(51) **I.P.C : B 01J 19/24,C 02F 11/12,C 10L 5/46,F 01N 3/26,F 26B 17/10,F 26B 9/06**

(21) **No. Permohonan Paten :** S00202507890

(22) **Tanggal Penerimaan Permohonan Paten :**
20 Agustus 2025

(30) **Data Prioritas :**
(31) Nomor (32) Tanggal (33) Negara

(43) **Tanggal Pengumuman Paten :**
11 September 2025

(71) **Nama dan Alamat yang Mengajukan Permohonan Paten :**
Lembaga Penelitian dan Pengabdian Masyarakat (LPPM) ITK
Kampus ITK, Karang Joang, Balikpapan Indonesia

(72) **Nama Inventor :**
Lusi Ernawati,ID
Apip Amrullah,ID
Obie Farobie,ID
Rizqy Romadhona Ginting,ID
Rizka Lestari,ID
Pandji Prawisudha,ID

(74) **Nama dan Alamat Konsultan Paten :**

(54) **Judul Invensi :** REAKTOR PENGERING BERBASIS ROTARY THERMAL UNTUK PEMBUATAN PRODUK PELLET REFUSE-DERIVED FUEL

(57) **Abstrak :**

Invensi ini mengusulkan reaktor pengering sampah organik berbasis rotary thermal untuk pembuatan produk pellet RDF dengan penambahan material CaO. Reaktor ini didesain dengan memiliki dimensi keseluruhan 1412.37 mm (tinggi) x 1042.00 mm (panjang) terdiri dari komponen utama seperti rotary drum berdiameter 516 mm dan panjang 904 mm, blower, gearbox reducer, motor, dan control panel box yang terintegrasi dalam satu sistem. Proses pengolahan dimulai dengan pemilahan sampah menggunakan mesin pemilah otomatis, diikuti dengan pengeringan menggunakan teknologi biodrying pada suhu 90-120°C. Setelah kadar air limbah dikurangi, serbuk CaO ditambahkan ke reaktor untuk higienisasi dan penstabilan. Sampah organik kemudian diproses menjadi pelet RDF berdiameter 8 mm menggunakan mesin peletisasi. Penambahan CaO berfungsi meningkatkan pH, menekan aktivitas enzim, serta mengikat logam berat sehingga stabilitas RDF meningkat. Uji kinerja menunjukkan reaktor pengering mampu menghasilkan nilai kalor hingga 4419 Kcal/kg. Desainnya sederhana dan modular, sehingga dapat diterapkan pada skala industri dengan kapasitas fleksibel mulai 50 kg/hari. Keunggulan utama teknologi ini adalah integrasi CaO sebagai katalis, yang masih jarang diterapkan di Indonesia, serta modularitas desain yang memudahkan penyesuaian kapasitas. Inovasi ini mengatasi kesenjangan dalam pengelolaan sampah organik dengan menawarkan solusi efisien, ekonomis, dan ramah lingkungan untuk konversi sampah menjadi bahan bakar alternatif.

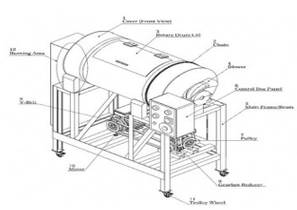

Gambar 1. Visual 3D dan komponen reaktor pengering berbasis rotary thermal

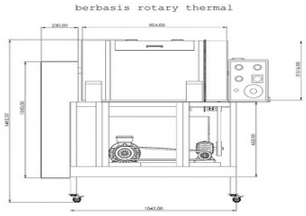

Gambar 2. Ukuran dimensi reaktor pengering berbasis rotary thermal

(20) RI Permohonan Paten

(19) ID (11) No Pengumuman : 2025/S/02773 (13) A

(51) I.P.C : A 61K 8/9717,C 12N 1/20

(21) No. Permohonan Paten : S00202507889

(22) Tanggal Penerimaan Permohonan Paten :
20 Agustus 2025

(30) Data Prioritas :
(31) Nomor (32) Tanggal (33) Negara

(43) Tanggal Pengumuman Paten :
11 September 2025

(71) Nama dan Alamat yang Mengajukan Permohonan Paten :
Direktorat Inovasi dan KI UNHAS
Gedung Rektorat lt. 6 Kantor HKI Jl. Perintis Kemerdekaan KM.10 Indonesia

(72) Nama Inventor :
Dr. Marlina Achmad, S.Pi, M.Si,ID
Prof. Alimuddin, M.Sc, Ph.D,ID
Prof. Sukenda, M.Sc, Ph.D,ID
Dr. Ir. Badraeni, MP.,ID
Asmi Citra Malina, S.Pi., M.Sc., Ph.D.,ID
Dr. Fahrul, S.Pi, M.Si,ID
Anugerah Saputra, S.Pi, M.Si,ID

(74) Nama dan Alamat Konsultan Paten :

(54) Judul Invensi : METODE PENDETEKSIAN DINI PENYAKIT ICE-ICE PADA RUMPUT LAUT Kappaphycus alvarezii MELALUI UJI PATOGENISITAS BAKTERI Stenotrophomonas maltophilia

(57) Abstrak :
Invensi ini mengenai suatu metode di bidang bioteknologi kelautan dan perikanan khususnya budidaya rumput laut yang mengungkapkan suatu cara untuk deteksi dini kerentanan rumput laut Kappaphycus alvarezii terhadap penyakit ice-ice. Metode ini didasarkan pada identifikasi bakteri Stenotrophomonas maltophilia sebagai agen pemicu utama penyakit. Metode deteksi dilaksanakan melalui serangkaian langkah: (1) Menyiapkan inokulum kultur murni S. maltophilia dengan konsentrasi 10^4 hingga 10^6 cfu/ml; (2) Melakukan uji tantang dengan menginokulasikan suspensi bakteri kepada bibit rumput laut uji; (3) Menginkubasi bibit pada suhu 28°C; dan (4) Mengamati gejala klinis. Kemunculan bleaching dalam waktu kurang dari 24 jam mengindikasikan bahwa bibit rentan terhadap penyakit. Invensi ini bermanfaat untuk seleksi bibit unggul yang resisten secara praktis dan efisien.

(20) RI Permohonan Paten

(19) ID (11) No Pengumuman : 2025/S/02772 (13) A

(51) I.P.C : E 04B 1/26,E 04B 1/24,E 04B 7/08,E 04B 1/00,E 04C 3/38,E 04H 1/12

(21) No. Permohonan Paten : S00202507901

(22) Tanggal Penerimaan Permohonan Paten :
20 Agustus 2025

(30) Data Prioritas :
(31) Nomor (32) Tanggal (33) Negara

(43) Tanggal Pengumuman Paten :
11 September 2025

(71) Nama dan Alamat yang Mengajukan Permohonan Paten :
Universitas Warmadewa
Jl. Terompong No.24, Sumerta Kelod, Kec. Denpasar Tim., Kota Denpasar, Bali Indonesia

(72) Nama Inventor :
Anak Agung Gede Raka Gunawarman, S.T., M.T.,ID
Ir. I Wayan Wirya Sastrawan, S.T., M.Sc.,ID
Dr. Wan Srihani Wan Mohamed,MY
Gede Ngurah Dana Mertajaya,ID

(74) Nama dan Alamat Konsultan Paten :

(54) Judul Invensi : SAMBUNGAN MODULAR KAYU DAN BAMBU UNTUK RUMAH PANGGUNG SEMI PERMANEN

(57) Abstrak :
Invensi ini mengenai bidang teknik konstruksi bangunan, khususnya sistem sambungan modular untuk struktur rumah panggung semi permanen berbahan kayu dan bambu yang dapat dibongkar-pasang dengan cepat, presisi, dan tanpa merusak elemen struktural. Sistem sambungan ini terdiri dari beberapa jenis penghubung berbahan logam berbentuk kotak atau persegi, yaitu sambungan pedestal, sambungan rangka tiang utama, sambungan balok atap, dan sambungan pengait ujung. Sambungan pedestal berfungsi menghubungkan tiang vertikal dengan pondasi atau umpak, sambungan rangka tiang utama mengikat kolom dengan balok lantai atau balok pengaku, sambungan balok atap menghubungkan elemen atap dengan sudut kemiringan tertentu, sedangkan sambungan pengait ujung berfungsi mengunci ujung balok ke tiang atau rangka atap. Masing-masing sambungan dirancang untuk menerima elemen kayu atau bambu berdiameter 7-8 cm, dilengkapi lubang pengunci untuk baut atau pin, serta dibuat dengan dimensi presisi untuk memastikan kekuatan sambungan. Sistem ini memungkinkan perakitan dan pembongkaran rumah panggung secara efisien, memudahkan transportasi komponen, serta mengurangi limbah material, sehingga cocok untuk hunian semi permanen di daerah pedesaan, pesisir, maupun kawasan rawan bencana.

(20) RI Permohonan Paten

(19) ID (11) No Pengumuman : 2025/S/02692 (13) A

(51) I.P.C : B 29B 17/00,F 26B 3/00,F 26B 9/00

(21) No. Permohonan Paten : S00202507682

(22) Tanggal Penerimaan Permohonan Paten :
14 Agustus 2025

(30) Data Prioritas :
(31) Nomor (32) Tanggal (33) Negara

(43) Tanggal Pengumuman Paten :
08 September 2025

(71) Nama dan Alamat yang Mengajukan Permohonan Paten :
PT Pertamina Patra Niaga Integrated Terminal Semarang
Jl. Pengapon No 14, Kemijan, Semarang Timur
Indonesia

(72) Nama Inventor :

Faris,ID
Ardi Maulana Mubarok,ID
Agustinus Yudhistira Wicaksono Setyanto,ID
Luthfi Nurwafi F,ID
Aryo Aji Asmoro,ID
Milasania Shintadewi,ID
Soepardjo,ID
Nurul Burhan,ID

(74) Nama dan Alamat Konsultan Paten :

(54) Judul Invensi : MESIN PENGERING SAMPAH PLASTIK DENGAN MEKANISME POROS-JARI

(57) Abstrak :
Invensi ini meyediakan suatu mesin pengering sampah plastik dengan mekanisme poros-jari, yang mencakup suatu rangka mesin, suatu tabung pengering, suatu mekanisme poros-jari, suatu motor listrik, dan sepasang sabuk-puli yang menghubungkan motor listrik tersebut dengan mekanisme poros-jari tersebut. Penyempurnaan teknis dari invensi ini adalah pada mekanisme poros-jari yang mencakup suatu batang poros; suatu selongsong poros yang memiliki: suatu lubang vertikal pangkal; sejumlah lubang horisontal dengan kemiringan 450; dan sejumlah lubang vertikal dengan kemiringan 450; sepasang bilah pangkal yang dipasangkan pada lubang vertikal pangkal tersebut; sejumlah bilah horisontal yang dipasangkan pada lubang horisontal tersebut; dan sejumlah bilah vertikal yang dipasangkan pada lubang vertikal tersebut. Dengan adanya penyempurnaan teknis tersebut diatas maka mesin pengering sampah plastik dengan mekanisme poros-jari yang sesuai dengan invensi ini mampu menirukan gerakan tangan manusia tetapi dengan tenaga lebih besar dan kecepatan lebih konsisten.

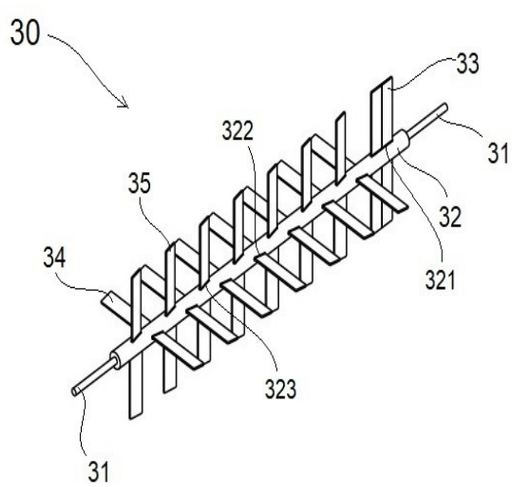

(20) RI Permohonan Paten

(19) ID (11) No Pengumuman : 2025/S/02718 (13) A

(51) I.P.C : C 02F 1/28,C 02F 1/00,C 02F 3/00

(21) No. Permohonan Paten : S00202507795

(22) Tanggal Penerimaan Permohonan Paten :
15 Agustus 2025

(30) Data Prioritas :
(31) Nomor (32) Tanggal (33) Negara

(43) Tanggal Pengumuman Paten :
09 September 2025

(71) Nama dan Alamat yang Mengajukan Permohonan Paten :
PT Arutmin Indonesia NPLCT
PT Arutmin Indonesia NPLCT, Jl. Raya Berangas KM. 11, Desa Sarang Tiung, Kecamatan Pulau Laut Sigam, Kabupaten Kotabaru, Kalimantan Selatan Indonesia

(72) Nama Inventor :
Endah Mustika,ID
Dimas Indrayanto Putra,ID

(74) Nama dan Alamat Konsultan Paten :

(54) Judul Invensi : Filter Air Bersih Sederhana Menggunakan Media Sabut Kelapa, Ijuk, Pasir Silika, Kabon Aktif dan Kerikil (FIBER SILIKA)

(57) Abstrak :

Fiber Silika adalah sebuah inovasi terbaru di bidang pengolahan air bersih berupa alat filter dengan memanfaatkan bahan organik sebagai media biofilter tambahan yang lebih ramah lingkungan dan ekonomis. Fiber Silika merupakan singkatan dari Filter Air Bersih Sederhana Menggunakan Media Sabut Kelapa, Ijuk, Pasir Silika, Kabon Aktif dan Kerikil. Fiber Silika hadir sebagai inovasi dalam memaksimalkan komoditas sabut kelapa dan ijuk yang sangat melimpah namun belum dimanfaatkan secara maksimal di wilayah Kabupaten Kotabaru tepatnya di Desa Sarang Tiung. Alat filter memanfaatkan pipa PVC bekas berukuran 4 inci dengan ketinggian 65 cm dan diisi dengan 5 jenis media filter dengan masing-masing ketebalan yang berbeda. Adapun media filter yang digunakan berurutan dari atas ke bawah yaitu sabut kelapa (10 cm), ijuk (10 cm), pasir silika (20 cm), karbon aktif (10 cm), dan kerikil (10 cm). Jenis filtrasi adalah rapid sand filter dengan metode downflow. Debit yang digunakan adalah 0,05 m3/jam atau 0,83 L/min. Selain memaksimalkan pemanfaatan komoditas sabut kelapa dan ijuk, penambahan media biofilter ini juga dimaksudkan untuk mengurangi penggunaan bahan kimia seperti PAC yang kurang ramah lingkungan dalam proses purifikasi air bersih yang ada di PT Arutmin Indonesia NPLCT.

(20) RI Permohonan Paten

(19) ID (11) No Pengumuman : 2025/S/02723 (13) A

(51) I.P.C : G 03B 15/03,G 07C 9/26,G 07C 1/10

(21) No. Permohonan Paten : S00202507776

(22) Tanggal Penerimaan Permohonan Paten :
15 Agustus 2025

(30) Data Prioritas :
(31) Nomor (32) Tanggal (33) Negara

(43) Tanggal Pengumuman Paten :
09 September 2025

(71) Nama dan Alamat yang Mengajukan Permohonan Paten :
Universitas Telkom
Jl. Daan Mogot No.KM. 11 1, RT.12/RW.4, Kedaung Kali Angke, Kecamatan Cengkareng, Kota Jakarta Barat, Daerah Khusus Ibukota Jakarta Indonesia

(72) Nama Inventor :
SUYATNO,ID
YUS NATALI,ID
ALVA NURVINA SULARSO,ID
ADE NURHAYATI,ID
ADE RAHMAT ISKANDAR,ID
LIA HAFIZA,ID

(74) Nama dan Alamat Konsultan Paten :

(54) Judul Invensi : Mesin Absensi berbasis Face Recognition

(57) Abstrak :
Invensi ini mengenai Mesin Absensi berbasis Face Recognition merupakan Mesin Absensi yang terdiri (1) Kamera yang berfungsi untuk menangkap atau mengambil obyek yang ada di depan kamera, (2) LED Pencahayaan untuk memberikan pencahayaan yang cukup untuk pengenalan obyek yang lebih baik, (3) Motor Servo yang berfungsi untuk mengarahkan kamera sesuai arah gerakan obyek, (4) Sensor Gerak yang berfungsi untuk mendeteksi Gerakan dan arah Gerakan (4), (5) Layar LCD untuk menampilkan obyek hasil tangkapan kamera, (6) Single Board Computer (SBC) Raspberry Pi untuk membaca sensor gerak dan menggerakan motor servo yang disambung dengan kamera, sehingga ketika motor bergerak, kamera juga ikut bergerak, Ethernet Port untuk menghubungkan jaringan internet menggunakan kabel UTP, (7) USB Por untuk menghubungkan perangkat kamera dan perangkat pendukung lainnya, (8) Audio Port untuk menghubungkan dengan pengeras suara, (9) HDMI Port untuk menghubungkan dengan layer yang lebih besar, (10) Power Por untu menghubungkan dengan sumber catu daya listrik, yang dicirikan dengan Mesin Absensi dengan Kamera, dan Tampilan Layar LCD dan Speaker. Mesin Absensi ini dapat melakukan Pengenalan wajah sambil berjalan tanpa perlu berhenti di depan kamera dan dapat mendeteksi Fake Face, serta dengan memberikan respon keluaran berupa Tampilan LCD dan keluaran Suara.

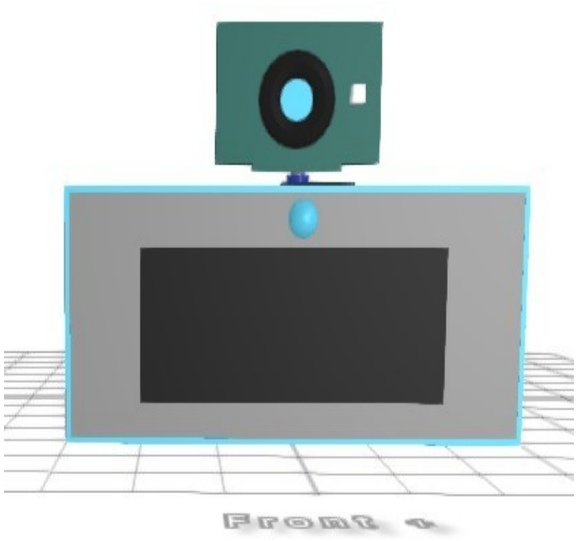

(20) **RI Permohonan Paten**

(19) **ID** **(11)** **No Pengumuman : 2025/S/02696** **(13) A**

(51) **I.P.C : B 01D 1/16,B 01J 2/02,F 26B 3/06**

(21) **No. Permohonan Paten :** S00202507917

(22) **Tanggal Penerimaan Permohonan Paten :**
20 Agustus 2025

(30) **Data Prioritas :**
(31) Nomor (32) Tanggal (33) Negara

(43) **Tanggal Pengumuman Paten :**
09 September 2025

(71) **Nama dan Alamat yang Mengajukan Permohonan Paten :**
UNIVERSITAS DIPONEGORO
Jl. Prof. Soedarto, SH Tembalang Indonesia

(72) **Nama Inventor :**
Dr. Eng. Vita Paramita, S.T., M.M., M. Eng.,ID
Hermawan Dwi Ariyanto, S.T., M.Sc., Ph.D. ,ID
Ilyas Rabbani Devanda,ID

(74) **Nama dan Alamat Konsultan Paten :**

(54) **Judul Invensi :** ALAT PENGERING SEMPROT TERINTEGRASI UNIT KONTROL DEHUMIDIFIKASI DAN TERMAL

(57) **Abstrak :**

Invensi ini berkaitan dengan alat pengering semprot yang terintegrasi dengan sistem kontrol dehumidifikasi untuk produksi partikel enkapsulasi yang mengatasi keterbatasan teknologi spray dryer konvensional dalam menjaga kestabilan suhu dan kelembapan selama proses pengeringan. Sistem terdiri dari tangki umpan (01), tangki cyclone spray dryer (02), sistem pemanas heater band 01 dan 02 (14)(15), serta sistem dehumidifikasi (11) yang beroperasi dengan kapasitas listrik 240 watt dan arus 40 ampere menggunakan kontrol panas solid state relay (SSR). Sistem dehumidifikasi menggunakan prinsip HVAC (Heating Ventilation Air Conditioning) untuk menghasilkan udara kering yang stabil, sementara dual heater band memastikan pemanasan optimal dengan keunggulan utama berupa kemampuan mengontrol kelembapan relatif dan suhu pengering secara otomatis dalam sistem closed-loop, menghasilkan partikel enkapsulasi dengan efisiensi tinggi, ukuran seragam, dan kualitas produk akhir yang stabil. Alat dengan dimensi 1,800m × 0,950m × 2,238m ini meningkatkan efisiensi laju pengeringan dibandingkan teknologi konvensional yang ada.

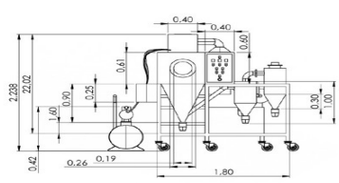

Gambar 1.

(20) RI Permohonan Paten

(19) ID (11) No Pengumuman : 2025/S/02749 (13) A

(51) I.P.C : A 23K 40/35,A 23K 10/30,A 23K 50/10

(21) No. Permohonan Paten : S00202508139

(22) Tanggal Penerimaan Permohonan Paten :
26 Agustus 2025

(30) Data Prioritas :
(31) Nomor (32) Tanggal (33) Negara

(43) Tanggal Pengumuman Paten :
10 September 2025

(71) Nama dan Alamat yang Mengajukan Permohonan Paten :
Badan Riset dan Inovasi Nasional (BRIN)
Gedung B.J. Habibie, Jl. M.H. Thamrin No. 8, Jakarta Pusat Indonesia

(72) Nama Inventor :

Gunawan,ID
Erna Winarti,ID
Harwi Kusnadi,ID
Wulandari,ID
Ririen Indriawaty Altandjung,ID
Tri Puji Priyatno,ID
Dwi Eny Djoko Setyono,ID
Asep Nurhikmat,ID
Heni Purwaningsih ,ID
Sutardi ,ID
Liliana Baskorowati ,ID
Yayan Hadiyan,ID
Astu Unadi ,ID
Heru Ponco Wardono,ID

(74) Nama dan Alamat Konsultan Paten :

(54) Judul Invensi : KOMPOSISI SUPLEMEN MINERAL DALAM BENTUK KAPSUL DAN TABLET UNTUK TERNAK DOMBA

(57) Abstrak :

Invensi ini mengungkapkan suatu komposisi suplemen mineral dalam bentuk sediaan padat, yaitu kapsul dan tablet, untuk ternak domba. Komposisi terdiri atas garam halus (42,5 – 43,3%), trikalsium silikat (26,9 – 27,7%), mineral komersial (21,0 – 21,8%), kulit buah kopi kering (4,6 – 5,4%), dan ampas bir basah (3,0 – 3,8%) berdasarkan bobot bahan kering. Kapsul dibuat dari campuran kering tanpa penambahan air, dikemas dalam selongsong gelatin keras berisi sekitar 1.000 mg per kapsul. Tablet dibuat dari adonan basah yang dicetak dan dikeringkan, dengan bobot sekitar 3.000 mg per unit. Sediaan dari komposisi ini memungkinkan pemberian suplemen mineral harian secara praktis, tepat dosis, dan mudah dikonsumsi secara sukarela oleh ternak. Invensi ini merupakan pengembangan dari bentuk suplemen mineral blok, dengan komposisi yang disesuaikan untuk bentuk sediaan dan sistem pemberian yang lebih efisien dan presisi.

(20) RI Permohonan Paten

(19) ID (11) No Pengumuman : 2025/S/02769 (13) A

(51) I.P.C : F 03B 13/10,F 03B 17/06

(21) No. Permohonan Paten : S00202508244

(22) Tanggal Penerimaan Permohonan Paten :
28 Agustus 2025

(30) Data Prioritas :
(31) Nomor (32) Tanggal (33) Negara

(43) Tanggal Pengumuman Paten :
11 September 2025

(71) Nama dan Alamat yang Mengajukan Permohonan Paten :
Universitas Negeri Malang
Jl. Semarang 5 Malang Indonesia

(72) Nama Inventor :
Prof. Aripriharta, S.T., M.T., Ph.D.,ID
Prof. Ir. Arif Nur Afandi, S.T., M.T., MIAEng, MIEEE, Ph.D.,ID
Agung Witjoro, S.Pd, M.Kes,ID
Muchamad wahyu prasetyo, S.Pd,ID
Sasmita Bagus Sang Kesuma Ananta,ID
Zenramdhanu Wahyudistyo Sunarta,ID
Nabilah Ari Adzani,ID

(74) Nama dan Alamat Konsultan Paten :

(54) Judul Invensi : SISTEM PICOHYDRO VORTEX-CHAOS DENGAN INJEKSI TEKANAN ADAPTIF

(57) Abstrak :
Invensi ini mengungkapkan suatu sistem pembangkit listrik tenaga air skala kecil (picohydro) yang dirancang untuk beroperasi secara efisien pada kondisi sumber air dengan head rendah dan debit yang tidak stabil. Sistem ini secara inovatif menggabungkan saluran masuk dengan konfigurasi vortex atau turbulensi terkontrol (chaos) dan dilengkapi dengan unit injeksi tekanan adaptif yang berfungsi untuk meningkatkan energi kinetik fluida secara signifikan sebelum diarahkan ke turbin. Melalui pemanfaatan efek pusaran dan tekanan tambahan yang disuntikkan secara presisi, aliran air menghasilkan momentum yang lebih tinggi sehingga memungkinkan konversi energi mekanik yang optimal meskipun dari aliran berpotensi rendah. Turbin yang digunakan telah dioptimalkan secara desain untuk menangkap energi dari aliran non-laminar tersebut, dan energi mekanik dari turbin kemudian dikonversi menjadi energi listrik melalui generator. Seluruh sistem dipantau dan dikendalikan oleh mikrokontroler dan sensor tekanan serta debit, yang memungkinkan penyesuaian parameter injeksi secara adaptif dan real-time guna menjaga efisiensi kerja sistem dalam berbagai kondisi hidrologi. Sistem ini cocok untuk diterapkan di wilayah terpencil yang tidak terjangkau jaringan listrik utama, pada sistem irigasi mandiri, serta pada berbagai aplikasi pembangkit mikro terbarukan, termasuk untuk mendukung perangkat elektronik berdaya rendah, sensor IoT, atau sistem pemantauan lingkungan secara berkelanjutan.

(20) RI Permohonan Paten

(19) ID (11) No Pengumuman : 2025/S/02724 (13) A

(51) I.P.C : C 12N 1/12,C 12P 19/02,C 12R 1/865

(21) No. Permohonan Paten : S00202507821

(22) Tanggal Penerimaan Permohonan Paten :
19 Agustus 2025

(30) Data Prioritas :
(31) Nomor (32) Tanggal (33) Negara

(43) Tanggal Pengumuman Paten :
09 September 2025

(71) Nama dan Alamat yang Mengajukan Permohonan Paten :
Direktorat Inovasi dan KI UNHAS
Gedung Rektorat lt. 6 Kantor HKI Jl. Perintis Kemerdekaan KM.10 Indonesia

(72) Nama Inventor :
Asmi Citra Malina SPi, M.Agr. Sc., Ph.D,ID
Dr. Sulfahri, S.Si., M.Si.,ID
St. Zaenab, S.Pi., M.Si.,ID

(74) Nama dan Alamat Konsultan Paten :

(54) Judul Invensi : OPTIMALISASI PRODUKSI BIOSUGAR DARI ALGA LAUT KAPPAPHYCUS ALVAREZII DENGAN METODE OZONOLISIS DAN FERMENTASI MENGGUNAKAN SACCHAROMYCOPSIS FIBULIGERA INACC Y595

(57) Abstrak :
Invensi ini berhubungan dengan optimalisasi produksi biosugar dari alga laut kappaphycus alvarezii dengan metode ozonolisis. Invensi ini bertujuan untuk mengetahui pengaruh jumlah enzim, konsentrasi K. alvarezii, dan durasi inkubasi terhadap kadar gula hasil hidrolisis alga laut K. alvarezii yang telah dipretreatment dengan ozon. Tujuan lain yaitu untuk mengetahui pengaruh kombinasi perlakuan konsentrasi nutrisi fermentasi dan durasi fermentasi terhadap kadar gula dan biomassa sel yang dihasilkan dari proses fermentasi alga laut K. alvarezii.

(20) RI Permohonan Paten

(19) ID (11) No Pengumuman : 2025/S/02727 (13) A

(51) I.P.C : G 06K 19/00,G 06K 7/00

(21) No. Permohonan Paten : S00202507928

(22) Tanggal Penerimaan Permohonan Paten :
20 Agustus 2025

(30) Data Prioritas :
(31) Nomor (32) Tanggal (33) Negara

(43) Tanggal Pengumuman Paten :
09 September 2025

(71) Nama dan Alamat yang Mengajukan Permohonan Paten :
PT. ANUGERAH GLOBAL SUKSES
Jl.Bratang Binangun I,73,Baratajaya,Gubeng,Surabaya Indonesia

(72) Nama Inventor :
AGUS SETIAWAN,ID
ACHMAD FACHRUDDIN,ID
SETYANTO WIBISONO,ID
ILHAM DWI RAMADHANI,ID
FAISAL MUMTAZ ASYMARA,ID
ADITYA WAHYU PANGESTU,ID

(74) Nama dan Alamat Konsultan Paten :
Dr. Amirul Mohammad Nur S.H., M.HKI.
Jl. Ngagel Wasana III No.53, Baratajaya, Kec. Gubeng, Surabaya

(54) Judul Invensi : MEJA SORTASI LINEN MEDIS DENGAN PEMBACA RFID

(57) Abstrak :
MEJA SORTASI LINEN MEDIS DENGAN PEMBACA RFID.Pengelolaan linen bersih dan bekas pakai merupakan aspek penting dalam sistem manajamen linen bersih dan bekas pakai untuk memastikan terpenuhinya persyaratan dalam Peraturan Menteri Kesehatan Nomor 27 Tahun 2017 tentang Pedoman Pencegahan dan Pengendalian Infeksi di Fasilitas Pelayanan Kesehatan. Dengan penggunaan Meja Soerasi dan unit mini Computer Raspberry, pengelolaan linen bersih dan bekas pakai dapat dipantau secara otomatis dan real-time. Komponen sistem pengelolaan linen bersih dan bekas pakai meliputi Meja Sortasi, Tag RFID, Mini Computer Raspberry, perangkat RFID reader, modul IoT, cloud server, dan aplikasi web/mobile berbasis cloud. Invensi ini diharapkan dapat meningkatkan efisiensi dan keamanan dalam manajemen linen bersih dan bekas pakai serta terpenuhinya persyaratan dalam Peraturan Menteri Kesehatan Nomor 27 Tahun 2017 tentang Pedoman Pencegahan dan Pengendalian Infeksi di Fasilitas Pelayanan Kesehatan.

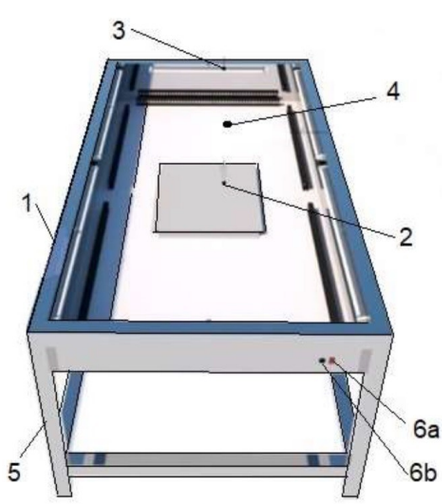

Gambar 1

(20) **RI Permohonan Paten**

(19) **ID** (11) **No Pengumuman : 2025/S/02725** (13) **A**

(51) **I.P.C : B 03B 11/00,C 10L 5/00**

(21) **No. Permohonan Paten :** S00202507926

(22) **Tanggal Penerimaan Permohonan Paten :**
20 Agustus 2025

(30) **Data Prioritas :**
(31) Nomor (32) Tanggal (33) Negara

(43) **Tanggal Pengumuman Paten :**
09 September 2025

(71) **Nama dan Alamat yang Mengajukan Permohonan Paten :**
Sentra Kekayaan Intelektual dan Inovasi Teknologi
Jl. KH. Hasyim Asy'ari Km. 03 Kalibeber, Kec. Mojotengah, Kab. Wonosobo
Indonesia

(72) **Nama Inventor :**
Dr. Sri Jumini, M.Pd,ID
Firman Ade Purnomo, S.Pd,ID
Maria Ulfah, S.Pd.,ID

(74) **Nama dan Alamat Konsultan Paten :**

(54) **Judul Invensi :** ALAT PENCETAK BRIKET LIMBAH PERTANIAN

(57) **Abstrak :**
Alat pencetak briket limbah pertanian yang mencakup tuas (1), sambungan baut (2), rangka utama (3), alas utama (4), batang penghubung (5), pencetak utama (6), penyangga cetakan (7), penekan cetakan (8), sabuk penghubung pertama(9), dan sabuk penghubung kedua (10), alat pencetak limbah pertanian sesuai dengan invensi ini, berhubungan dengan dengan penambahan jumlah pencetak utama, penekan cetakan berbentuk kotak, dan sabuk penyangga untuk meningkatkan keefisienan waktu dalam pengerjaan percetakan dan dapat mencetak beberapa arang menjadi briket dalam satu waktu tertentu pada jumlah yang banyak, desain alat pencetak limbah pertanian sesuai invensi ini dirancang dengan panjang dan lebar yang spesifik untuk menciptakan sistem yang efisien dan terstruktur sehingga mendukung pencetak briket secara optimal.

(20) RI Permohonan Paten

(19) ID (11) No Pengumuman : 2025/S/02792 (13) A

(51) I.P.C : A 61K 47/02,A 61K 9/00

(21) No. Permohonan Paten : S00202508083

(22) Tanggal Penerimaan Permohonan Paten :
25 Agustus 2025

(30) Data Prioritas :
(31) Nomor (32) Tanggal (33) Negara

(43) Tanggal Pengumuman Paten :
11 September 2025

(71) Nama dan Alamat yang Mengajukan Permohonan Paten :
DONNY HARDIANA
Jalan Pungkur No. 41, RT.005 RW.003 Indonesia

(72) Nama Inventor :
DONNY HARDIANA,ID

(74) Nama dan Alamat Konsultan Paten :

(54) Judul Invensi : SEDIAAN OFTALMIK MINIDOSIS BEBAS PENGAWET YANG MENGANDUNG TETRAHIDROZOLIN

(57) Abstrak :
Invensi ini berkaitan dengan suatu sediaan farmasi tetes mata minidosis bebas pengawet yang terdiri dari tetrahidrozolin, dimana sediaan dikemas dalam suatu wadah plastik yang dapat ditutup kembali yang masing-masing terdiri dari 0,5 ml sampai 3 ml larutan, dimana kemasan terdiri dari 3 sampai 10 wadah plastik.

(20) **RI Permohonan Paten**

(19) **ID** **(11)** **No Pengumuman : 2025/S/02709** **(13) A**

(51) **I.P.C : A 01G 25/16,G 05B 19/00,G 06F 3/00**

(21) **No. Permohonan Paten :** S00202507785

(22) **Tanggal Penerimaan Permohonan Paten :**
15 Agustus 2025

(30) **Data Prioritas :**
(31) Nomor (32) Tanggal (33) Negara

(43) **Tanggal Pengumuman Paten :**
09 September 2025

(71) **Nama dan Alamat yang Mengajukan Permohonan Paten :**
Universitas Multimedia Nusantara
Scientia Garden, Jl. Boulevard Gading Serpong, Curug Sangereng, Kelapa Dua, Tangerang Banten, 15810 Indonesia

(72) **Nama Inventor :**
Fahmy Rinanda Saputri,ID
Muhammad Salehuddin,ID
Ricardo Linelson,ID

(74) **Nama dan Alamat Konsultan Paten :**

(54) **Judul Invensi :** Sistem Pemantauan dan Kendali Irigasi Tanaman Berbasis Internet of Things (IoT)

(57) **Abstrak :**

Invensi ini berhubungan dengan bidang teknik sistem otomasi, Internet of Things (IoT), dan teknologi pertanian, khususnya mengenai sistem pemantauan dan kendali irigasi tanaman berbasis IoT. Invensi ini terdiri dari rangkaian perangkat keras dan perangkat lunak yang terintegrasi, meliputi mikrokendali NodeMCU, sensor kelembaban tanah, sensor suhu dan kelembapan udara, sensor suhu tahan air, relay, dan pompa air 5V, serta modul tampilan LCD I2C. Sistem ini dapat dikendalikan secara otomatis berdasarkan nilai ambang kelembaban tanah, dan dapat dipantau serta dikendalikan jarak jauh melalui aplikasi Blynk dan platform ThingSpeak. Data lingkungan ditampilkan secara lokal pada LCD dan disimpan di cloud untuk analisis historis. Invensi ini ditujukan untuk meningkatkan efisiensi penggunaan air dalam praktik pertanian secara real-time dan berbiaya rendah, terutama bagi petani skala kecil dan menengah.

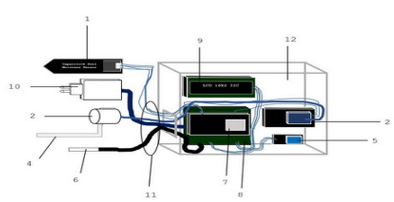

GAMBAR 1

GAMBAR 2

(20) **RI Permohonan Paten**

(19) **ID** **(11)** **No Pengumuman : 2025/S/02733** **(13) A**

(51) **I.P.C : A 23L 2/60,A 23L 27/30,A 23L 29/212,A 23P 10/30**

(21) **No. Permohonan Paten :** S00202507921

(22) **Tanggal Penerimaan Permohonan Paten :**
20 Agustus 2025

(30) **Data Prioritas :**
(31) Nomor (32) Tanggal (33) Negara

(43) **Tanggal Pengumuman Paten :**
10 September 2025

(71) **Nama dan Alamat yang Mengajukan Permohonan Paten :**
UNIVERSITAS DIPONEGORO
Jl. Prof. Soedarto, SH Tembalang Indonesia

(72) **Nama Inventor :**
Shafira Ardaneshwari Santoso,ID
Ilyas Rabbani Devanda,ID
Hermawan Dwi Ariyanto, S.T., M.Sc., Ph.D.,ID
Dr. Eng. Vita Paramita, S.T., M.M., M.Eng.,ID

(74) **Nama dan Alamat Konsultan Paten :**

(54) **Judul Invensi :** PROSES MIKROENKAPSULASI STEVIA REBAUDIANA BERTONI BERBASIS KOMBINASI BAHAN PENYALUT MALTODEKSTRIN DAN INULIN

(57) **Abstrak :**

Invensi ini berhubungan dengan penelitian mengenai karakterisasi mikroenkapsulasi Stevia rebaudiana Bertoni menggunakan kombinasi penyalut maltodekstrin dan inulin melalui metode spray drying. Mikroenkapsulasi bertujuan untuk meningkatkan kualitas dan stabilitas stevia, terutama kandungan steviosida yang terkandung dalam steviol glikosida sebagai pemanis. Proses mikroenkapsulasi dilakukan dengan menggunakan metode pengeringan semprot dengan menggunakan bahan penyalut kombinasi maltodekstrin dan inulin. Formulasi mikroenkapsulasi divariasikan pada rasio inulin:maltodekstrin (20:80, 30:70, 60:40) dengan suhu inlet spray drying 140 °C, 150 °C, 160 °C. Analisis meliputi kadar air, kelarutan, yield, morfologi mikroenkapsulasi (SEM), identifikasi gugus fungsi senyawa (FTIR). Metodologi penelitian menggunakan Rancangan Acak Lengkap (RAL).

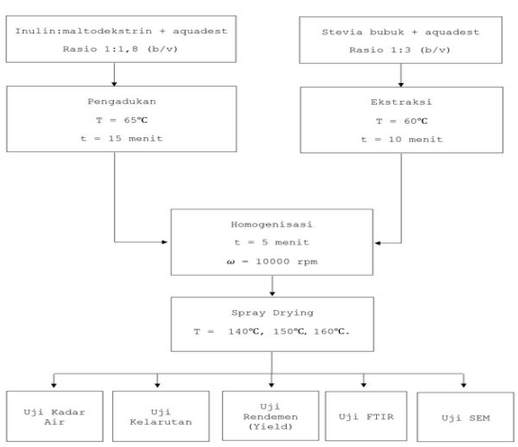

Gambar 1.

(20) **RI Permohonan Paten**

(19) **ID** **(11)** **No Pengumuman : 2025/S/02750** **(13) A**

(51) **I.P.C : B 29C 45/00**

(21) **No. Permohonan Paten :** S00202508116

(22) **Tanggal Penerimaan Permohonan Paten :**
26 Agustus 2025

(30) **Data Prioritas :**
(31) Nomor (32) Tanggal (33) Negara

(43) **Tanggal Pengumuman Paten :**
10 September 2025

(71) **Nama dan Alamat yang Mengajukan Permohonan Paten :**
Politeknik ATMI Surakarta
Jl. Mojo No.1 Karangasem, Laweyan, Surakarta, 57145 Indonesia

(72) **Nama Inventor :**

Ir. Perwita Kurniawan, S.T., M.Eng., IPP.,ID
Dr. Ir. Andreas Sugijopranoto SJ, M.Sc., IPM,ID
Ir. Adi Nugroho, S.T., M.Sc.,ID
Eko Purwanto Aribowo, S.T., M.Kom.,ID
Bondan Wiratmoko B.S., S. T., M.Eng.,ID
Ir. Adhi Setya Hutama, S.T., M.Sc.,ID
Paulinus Cherlyndo Paterias, S.Tr.T.,ID
Sutrisno, S.T., M.T.,ID

(74) **Nama dan Alamat Konsultan Paten :**

(54) **Judul Invensi :** DESAIN MESIN INJEKSI MINI V-LINE DAN MEKANISME RECIPROCATING SHUT-OFF FLOW

(57) **Abstrak :**

Invensi ini berkaitan dengan suatu desain mesin injeksi mini tipe v-line yang dilengkapi dengan unit reciprocating shut-off flow untuk memproses material biji plastik menjadi produk cetakan berukuran kecil. Mesin ini terdiri atas dua bagian utama, yaitu unit pencekam (A) yang berfungsi untuk menjepit dan menahan cetakan produk plastik, serta unit injeksi (B) yang berfungsi melelehkan material plastik di dalam barrel (B4) dan menyuntikkannya ke dalam rongga cetakan. Mesin injkesi mini v-line ini dilengkapi mekanisme reciprocating shut-off flow yang digerakkan oleh motor (B10) dan menghasilkan gerakan maju dan mundur screw (B5). Saat motor (B10) berputar searah jarum jam, screw akan mundur untuk memungkinkan pengisian material dari hopper (B11). Sebaliknya, ketika motor berputar berlawanan arah jarum jam, screw bergerak maju untuk menutup jalur material melalui shut-off valve (B3) sekaligus menahan tekanan balik (backpressure) saat proses penyuntikan berlangsung. Tujuan dari invensi ini adalah untuk mengembangkan mesin injeksi mini dengan menambahkan mekanisme reciprocating shut off flow yang mampu menghasilkan produk kecil yang seragam dan sesuai standar, meminimalkan backpressure yang terjadi saat proses injeksi serta menjadi penyempurnaan signifikan pada teknologi mesin injeksi mini v-line.

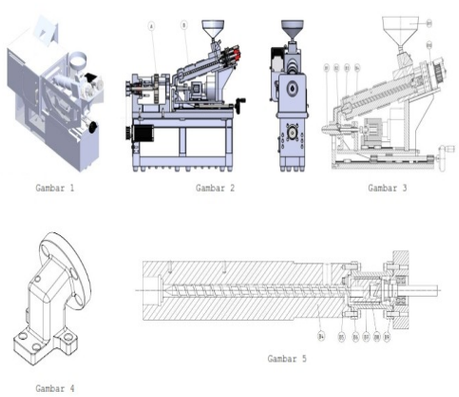

(20) RI Permohonan Paten

(19) ID (11) No Pengumuman : 2025/S/02766 (13) A

(51) I.P.C : A 23K 30/18,A 23K 10/10,C 12N 1/20,C 12R 1/225

(21) No. Permohonan Paten : S00202508129

(22) Tanggal Penerimaan Permohonan Paten :
26 Agustus 2025

(30) Data Prioritas :
(31) Nomor (32) Tanggal (33) Negara

(43) Tanggal Pengumuman Paten :
11 September 2025

(71) Nama dan Alamat yang Mengajukan Permohonan Paten :
Universitas Gadjah Mada
Intellectual Property Management Office (IPMO)
Universitas Gadjah Mada Jalan Tevesia Blok B11-12
Bulaksumur, Yogyakarta 55281 Indonesia

(72) Nama Inventor :
Ir. Dimas Hand Vidya Paradhipta, S.Pt., M.Sc., Ph.D., IPP.,ID
Ir. Cuk Tri Noviandi, S.Pt., M.Anim.St. Ph.D., IPM. ASEAN Eng,ID
Ir. Andriyani Astuti, S.Pt., M.Sc., Ph.D., IPM., ASEAN Eng.,ID
Ir. Muhammad Ardiansyah, S.Pt., M.Sc., IPP.,ID
An Nisaa Tiana, S.Pt.,ID
Wulanningtyas, S.Pt.,ID
Ir. Kharisma Taufiqa Hidayah, S.Pt.,ID

(74) Nama dan Alamat Konsultan Paten :

(54) Judul Invensi : METODE PENGERINGAN DINGIN (4oC)UNTUK PEMBUATAN KULTUR PADAT BERBASIS BAKTERI ASAM LAKTAT SEBAGAI ADITIF SILASE

(57) Abstrak :
Invensi ini mengungkap suatu metode pengeringan suhu dingin (4°C) untuk memproduksi kultur padat bakteri asam laktat (BAL) sebagai aditif silase. BAL diinokulasikan ke medium pollard dengan kadar air 35 %, kemudian difermentasi secara anaerob selama 72 jam. Hasil fermentasi kemudian dikeringkan dalam chiller yang telah disterilkan bersuhu 4°C selama 72 jam untuk menghasilkan produk dengan kadar air akhir ±14 % dan viabilitas BAL ≥ 7 log CFU g^{-1}. Nilai pH selama pengeringan tetap stabil (< 6,0), menunjukkan lingkungan tetap mendukung pertumbuhan BAL. Metode ini menawarkan alternatif murah dan efisien dibandingkan metode freeze-drying atau pengeringan suhu tinggi.

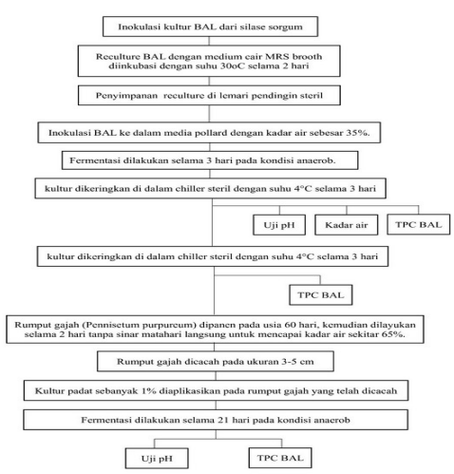

(20) **RI Permohonan Paten**

(19) **ID** **(11)** **No Pengumuman : 2025/S/02760** **(13) A**

(51) **I.P.C : B 01D 53/62,B 01D 53/00,G 01N 7/00**

(21) **No. Permohonan Paten :** S00202507820

(22) **Tanggal Penerimaan Permohonan Paten :**
19 Agustus 2025

(30) **Data Prioritas :**
(31) Nomor (32) Tanggal (33) Negara

(43) **Tanggal Pengumuman Paten :**
10 September 2025

(71) **Nama dan Alamat yang Mengajukan Permohonan Paten :**
Universitas Pertamina
Jl. Teuku Nyak Arief, RT.7/RW.8, Simprug, Kec. Kby. Lama, Kota Jakarta Selatan, Daerah Khusus Ibukota Jakarta 12220 Indonesia

(72) **Nama Inventor :**
Dr. Fayza Yulia, S.T., M.T.,ID

(74) **Nama dan Alamat Konsultan Paten :**

(54) **Judul Invensi :** SISTEM PEMISAHAN DAN PENANGKAP GAS CO2 SEBAGAI GAS BUANG DARI PASCA PEMBAKARAN DENGAN PRINSIP ADSORPSI VOLUMETRIK

(57) **Abstrak :**

Invensi ini berkaitan dengan metode penangkapan CO2 dari gas buang pembakaran atau gas alam dengan prinsip adsorpsi volumetrik. Sistem ini mencakup sistem gas umpan, sistem pencampuran gas dengan tangki pengaduk, kolom adsorben, sistem pemompaan vakum, dan reaktor water bath. Tujuannya adalah mengevaluasi keefektifan adsorben dalam menyerap CO2 dalam campuran gas CO2, N2, CH4, dan H2. Proses pengujian adsorben dilakukan mendekati kondisi aktual untuk mendapatkan data akurat dalam mengevaluasi penggunaannya sebagai sistem penangkap dan penyimpan gas. Pengujian dilakukan dalam kondisi isothermal, dengan kontrol suhu untuk mengoptimalkan lingkungan adsorpsi agar mencapai serapan gas maksimal. Sistem kontrol suhu melibatkan fluida air pada reaktor water bath. Terdapat empat chamber dengan fungsi berbeda: tangki pengaduk, chamber pengisian sebagai referensi jumlah massa gas, dan dua chamber adsorben. Gas yang tidak terserap di satu chamebr dialirkan ke chamber lain untuk mendapatkan penyerapan yang maksimal. Sensor tekanan dan suhu di setiap chamber diletakkan untuk mengukur massa gas yang masuk. Sistem ini sederhana dan dapat digunakan untuk sampel padat dan cair tanpa peralatan pendukung mahal, sehingga dapat mengurangi biaya eksperimental.

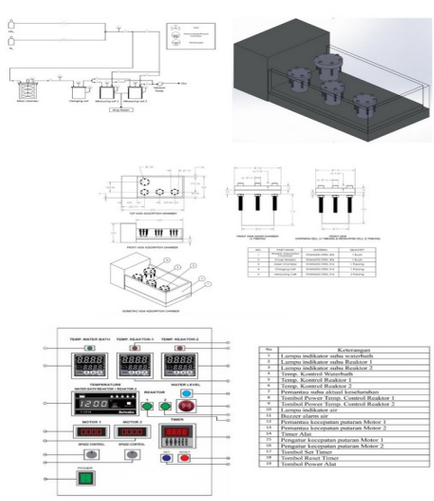

(20) **RI Permohonan Paten**

(19) **ID** (11) **No Pengumuman : 2025/S/02802** (13) **A**

(51) **I.P.C : B 01D 1/00,C 04B 35/78,C 08B 15/00,D 01F 2/00,E 04B 1/88,E 04B 1/84**

(21) **No. Permohonan Paten :** S00202508102

(22) **Tanggal Penerimaan Permohonan Paten :**
26 Agustus 2025

(30) **Data Prioritas :**
(31) Nomor (32) Tanggal (33) Negara

(43) **Tanggal Pengumuman Paten :**
11 September 2025

(71) **Nama dan Alamat yang Mengajukan Permohonan Paten :**
UNIVERSITAS DIPONEGORO
Jl. Prof. Soedarto, SH Tembalang Indonesia

(72) **Nama Inventor :**
Prof. Dr-Ing. Ir. Silviana, S.T., M.T., IPM, ASEAN Eng.,ID
Ndeasni Agnes Angelya Munthe,ID
Robin Sitorus,ID

(74) **Nama dan Alamat Konsultan Paten :**

(54) **Judul Invensi :** PEMBUATAN KERAMIK FUNGSIONAL SEBAGAI ISOLATOR PANAS DAN PENJERAP SUARA TERIMPREGNASI SILIKA MESOPORI DAN SELULOSA BERBAHAN ECENG GONDOK

(57) **Abstrak :**

Invensi ini mengenai proses pembuatan keramik fungsional sebagai isolator panas dan penjerap suara terimpregnasi silika mesopori dan selulosa berbahan eceng gondok, lebih khusus lagi, invensi ini berhubungan dengan pengaruh penambahan silika mesopori dan selulosa berukuran nano terhadap nilai konduktivitas termal dan koefisien serapan suara. Tujuan utama dari proses ini adalah untuk mengatasi permasalahan yang telah ada sebelumnya khususnya kesulitan dalam mencampurkan serbuk eceng gondok dengan bahan keramik. Proses pembuatan keramik fungsional sebagai isolator panas dan penjerap suara terimpregnasi silika mesopori dan selulosa berbahan eceng gondok sesuai dengan invensi ini terdiri dari memurnikan silika limbah geothermal, membentuk silika berukuran mesopori, menghilangkan lignin eceng gondok, membentuk selulosa berukuran nano, mencampur silika mesopori dengan nanoselulosa dari eceng gondok, mencampur silika mesopori dan nanoselulosa dengan bahan keramik, mengecor dan membakar campuran bahan keramik. Pada keramik fungsional dengan penambahan silika mesopori terjadi peningkatan nilai SAC pada frekuensi 4864 Hz yaitu sebesar 0,9801 dan terjadi penurunan nilai konduktivitas dari 1,174 W/m.K menjadi 0,601 W/m.K. Dengan demikian invensi ini menjadi pilihan yang menjanjikan untuk berbagai aplikasi keramik fungsional sebagai isolator panas dan penjerap suara.

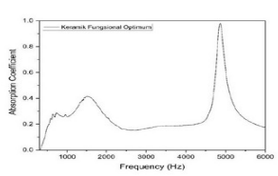

Gambar 1.

(20) RI Permohonan Paten

(19) ID (11) No Pengumuman : 2025/S/02741 (13) A

(51) I.P.C : A 61C 8/00,A 61F 2/28,A 61K 8/73

(21) No. Permohonan Paten : S00202507965

(22) Tanggal Penerimaan Permohonan Paten :
21 Agustus 2025

(30) Data Prioritas :
(31) Nomor (32) Tanggal (33) Negara

(43) Tanggal Pengumuman Paten :
10 September 2025

(71) Nama dan Alamat yang Mengajukan Permohonan Paten :
Lembaga Inovasi Penulisan Ilmiah dan Hak Kekayaan Intelektual-Universitas Sumatera Utara
Jl. Universitas No. 8-10 Kampus USU, Medan Indonesia

(72) Nama Inventor :
Irma Ervina,ID
Kristina Silaban,ID

(74) Nama dan Alamat Konsultan Paten :

(54) Judul Invensi : BONE GRAFT DENGAN KANDUNGAN KITOSAN OLIGOSAKARIDA, HYALURONIC ACID, DAN KOLAGEN UNTUK REGENERASI TULANG ALVEOLAR

(57) Abstrak :
Invensi ini berhubungan dengan bone graft yang mengandung kitosan oligosakarida, hyaluronic acid, dan kolagen sebagai scaffold yang bermanfaat untuk regenerasi tulang alveolar dengan rasio pencampuran 1:2:1. Bone graft ini mempunyai kemampuan meningkatkan proliferasi dan migrasi sel osteobalas yang diperlukan dalam regenerasi tulang alveolar. Uji FTIR menunjukan adanya ikatan kimia dari kitosan oligosakarida, hyaluronic acid, dan kolagen yang membentuk bahan bone graft. Uji proliferasi terhadap bone graft tersebut menunjukan presentase proliferasi osteoblas yang lebih tinggi dibanding kelompok kontrol positif pada hari ke-1 dan ke-3. Uji migrasi sel osteoblas pada waktu pengamatan 48 jam menunjukan tidak ada perbedaan yang signifikan antara bone graft yang mengandung kitosan oligosakarida, hyaluronic acid, dan kolagen dibanding kelompok kontrol positif.

(20) RI Permohonan Paten

(19) ID (11) No Pengumuman : 2025/S/02713 (13) A

(51) I.P.C : G 08B 5/36,H 02J 3/38,H 02J 3/32,H 02J 5/00,H 02J 7/00,H 02S 40/38

(21) No. Permohonan Paten : S00202507784

(22) Tanggal Penerimaan Permohonan Paten :
15 Agustus 2025

(30) Data Prioritas :
(31) Nomor (32) Tanggal (33) Negara

(43) Tanggal Pengumuman Paten :
09 September 2025

(71) Nama dan Alamat yang Mengajukan Permohonan Paten :
Universitas Multimedia Nusantara
Scientia Garden, Jl. Boulevard Gading Serpong, Curug Sangereng, Kelapa Dua, Tangerang Banten, Indonesia

(72) Nama Inventor :
Fahmy Rinanda Saputri, S.T., M.Eng.,ID
Muhammad Salehuddin,ID
Ricardo Linelson,ID

(74) Nama dan Alamat Konsultan Paten :

(54) Judul Invensi : KOTAK ENERGI SURYA PORTABEL TERINTEGRASI UNTUK SISTEM OFF-GRID

(57) Abstrak :
Invensi ini berhubungan dengan perangkat energi surya portabel yang menggabungkan panel surya, baterai dengan solar charge controller, inverter, proteksi listrik, sistem pemantauan real-time, dan sistem pendingin dalam satu unit kompak. Panel surya ditopang oleh rangka berbaut yang memungkinkan penyesuaian sudut kemiringan sesuai posisi matahari, sementara komponen internal dilengkapi kipas dan ventilasi untuk menjaga suhu operasional. Sistem dilengkapi MCB pada jalur DC dan AC serta modul pemantauan yang menampilkan arus, tegangan, dan daya listrik, guna memastikan keamanan dan efisiensi sistem. Unit ini juga dilengkapi pintu dengan engsel, gagang dan kunci, dan roda di bagian bawah untuk memudahkan mobilitas dan penggunaan di lokasi tanpa akses PLN, seperti daerah terpencil atau situasi darurat. Dengan desain ini, invensi menawarkan solusi energi mandiri yang praktis, aman, dan mudah dipindahkan.

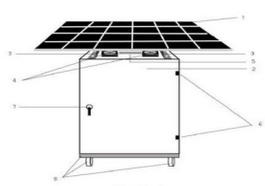

GAMBAR 1

GAMBAR 2

(20) **RI Permohonan Paten**

(19) **ID** (11) **No Pengumuman : 2025/S/02778** (13) **A**

(51) **I.P.C : G 06N 3/00,G 16H 50/20**

(21) **No. Permohonan Paten :** S00202508211

(22) **Tanggal Penerimaan Permohonan Paten :**
27 Agustus 2025

(30) **Data Prioritas :**
(31) Nomor (32) Tanggal (33) Negara

(43) **Tanggal Pengumuman Paten :**
11 September 2025

(71) **Nama dan Alamat yang Mengajukan Permohonan Paten :**
Politeknik Elektronika Negeri Surabaya
Kampus PENS, Jalan Raya ITS Indonesia

(72) **Nama Inventor :**
RIYANTO SIGIT,ID
HENY YUNIARTI,ID
TITA KARLITA,ID
RATNA KUSUMAWATI,ID
MUHAMMAD IRFAN TAM TOMO,ID

(74) **Nama dan Alamat Konsultan Paten :**

(54) **Judul Invensi :** METODE PEMBELAJARAN MENDALAM BERBASIS GRU UNTUK AUTOFOKUS CITRA TUBERKULOSIS

(57) **Abstrak :**

Invensi ini mengungkapkan suatu metode autofokus otomatis pada citra mikroskopis tuberkulosis (TB) menggunakan modeL pembelajaran mendalam berbasis Gated Recurrent Unit (GRU). Sistem ini menerimainput berupa urutan fitur ketajaman dari serangkaian citra mikroskopis yang diambil pada berbagai tingkat kedalaman fokus. Fitur yang digunakan meliputi enam metrik ketajaman: Local Variance, Brenner, Entropy, Tenengrad, Sobel, dan Laplacian. Data diformat dalam struktur sliding window berdimensi 10×6 dan diproses oleh model GRU untuk memprediksi posisi fokus optimal. Hasil pengujian menunjukkan akurasi prediksi tinggi dengan MAE sebesar 1.1782 langkah, MSE sebesar 2.5716, dan R^2 sebesar 0.9972. Invensi ini dapat diintegrasikan ke dalam sistem mikroskop digital dengan aktuator motor untuk mendukung proses pemfokusan otomatis secara objektif dan konsisten, khususnya pada fasilitas kesehatan dengan keterbatasan tenaga analis terlatih.

(20) RI Permohonan Paten

(19) ID (11) No Pengumuman : 2025/S/02705 (13) A

(51) I.P.C : A 21D 13/80,A 21D 13/6,A 21D 2/00

(21) No. Permohonan Paten : S00202507741

(22) Tanggal Penerimaan Permohonan Paten :
15 Agustus 2025

(30) Data Prioritas :
(31) Nomor (32) Tanggal (33) Negara

(43) Tanggal Pengumuman Paten :
09 September 2025

(71) Nama dan Alamat yang Mengajukan Permohonan Paten :
Direktorat Inovasi dan Kawasan Sains dan Teknologi Universitas Brawijaya
Gedung Layanan Bersama Lantai 2 Universitas Brawijaya, Jl. Veteran Malang 65145, Indonesia Indonesia

(72) Nama Inventor :
Dr. SRI MULJANINGSIH, SE., MSP.,ID

(74) Nama dan Alamat Konsultan Paten :

(54) Judul Invensi : PROSES PEMBUATAN KUKIS MOCAF JINTEN HITAM GULA AREN ORGANIK

(57) Abstrak :
Pembuatan Kukis ini berhubungan dengan proses produksi Kukis Mocaf jinten hitam gula aren organik dengan tahap-tahap sebagai berikut: Mocaf disangrai/ air frying dengan memberi daun pandan wangi; mencampur mocaf dengan gula aren organik dan jinten hitam dengan perbandingan 0,67 : 0,28 : 0,05 dengan menggunakan sendok makan; menambahkan kuning telor ayam rendah kolestrol; menambahkan mentega bebas lemak trans; mencampur hingga rata ; mencetak bentuk lingkaran; mengoven hingga matang; setelah dingin dimasukan dalam toples siap dipasarkan. Tujuan utama pembuatan Healthy Kukis Jinten Hitam Gula Aren organik ini adalah menyediakan produk makanan sehat. Tujuan lain Kukis Mocaf Jinten Hitam Gula Aren organik adalah meningkatkan nilai tambah dari produksi Kukis. Selain itu untuk ketahanan pangan dan membantu ekonomi petani singkong dan industri gula aren organik.

(20) **RI Permohonan Paten**

(19) **ID** (11) **No Pengumuman : 2025/S/02764** (13) **A**

(51) **I.P.C : A 61K 47/34,A 61K 31/196,A 61K 9/14,A 61P 29/00**

(21) **No. Permohonan Paten :** S00202507998

(22) **Tanggal Penerimaan Permohonan Paten :**
22 Agustus 2025

(30) **Data Prioritas :**
(31) Nomor (32) Tanggal (33) Negara

(43) **Tanggal Pengumuman Paten :**
10 September 2025

(71) **Nama dan Alamat yang Mengajukan Permohonan Paten :**
PT. PRATAPA NIRMALA
JALAN RADEN SALEH RAYA NO. 4 Indonesia

(72) **Nama Inventor :**
ERMAWATI,ID
AFRIANA GULTOM,ID
DECIANA GUNARSO,ID
JOHN,ID
NOVITA SARI N,ID

(74) **Nama dan Alamat Konsultan Paten :**

(54) **Judul Invensi :** PROSES PEMBUATAN SEDIAAN PADAT ORAL MENGANDUNG ASAM DIKLOFENAK TERMIKRONISASI

(57) **Abstrak :**
Invensi ini berkaitan dengan suatu proses pembuatan sediaan padat oral asam diklofenak termikronisasi kapsul, tablet, atau kaplet. Proses ini mencakup mikronisasi bahan aktif dan surfaktan, pencampuran bertahap dengan eksipien, pengayakan, dan pengisian ke dalam kapsul atau pencetakan tablet/kaplet.

(20) RI Permohonan Paten

(19) ID (11) No Pengumuman : 2025/S/02700 (13) A

(51) I.P.C : F 26B 21/10,F 26B 11/02

(21) No. Permohonan Paten : S00202508030

(22) Tanggal Penerimaan Permohonan Paten :
22 Agustus 2025

(30) Data Prioritas :
(31) Nomor (32) Tanggal (33) Negara

(43) Tanggal Pengumuman Paten :
09 September 2025

(71) Nama dan Alamat yang Mengajukan Permohonan Paten :
UNIVERSITAS PEMBANGUNAN NASIONAL "VETERAN" JAWA TIMUR
Jl. Raya Rungkut Madya Indonesia

(72) Nama Inventor :
Rosida,ID
Wiliandi Saputro,ID
Radissa Dzaky Issafira,ID
Dedin Finatsiyatull Rosida,ID
Rayesha Yuda Irawan,ID
Muchammad Rizki Firdaus,ID
Richo Ardianansyah,ID

(74) Nama dan Alamat Konsultan Paten :

(54) Judul Invensi : MESIN PENGERING BIJI-BIJIAN DENGAN SALURAN PEMANAS BERSIRIP DAN SISTEM KONTROL OTOMATIS BERKAPASITAS 100 KG

(57) Abstrak :
Invensi ini mengungkapkan sebuah mesin pengering biji-bijian dengan konfigurasi drum horizontal yang dilengkapi saluran pemanas terintegrasi di dalam ruang drum. Sumber panas berasal dari burner berbahan bakar LPG, yang dialirkan melalui pipa logam di bagian tengah drum dan diperkuat dengan sirip logam untuk meningkatkan efisiensi perpindahan panas secara merata ke seluruh isi drum. Drum berputar perlahan melalui sistem transmisi motor listrik 0,75 HP dan gearbox rasio 1:60, menghasilkan putaran sekitar 23 RPM yang ideal untuk menjaga integritas fisik biji-bijian selama proses pengeringan. Sistem ini dilengkapi panel kontrol otomatis yang mengatur suhu dan waktu pengeringan sesuai kebutuhan. Mesin ini dirancang untuk mengeringkan berbagai jenis biji-bijian seperti jagung, kedelai, dan padi hingga kapasitas 100 kg per siklus. Dengan efisiensi energi tinggi dan kontrol presisi, mesin ini sangat sesuai digunakan oleh petani kecil dan pelaku UMKM di sektor pascapanen untuk menghasilkan hasil pengeringan yang seragam, cepat, dan hemat energi.

(20) RI Permohonan Paten

(19) ID (11) No Pengumuman : 2025/S/02775 (13) A

(51) I.P.C : A 01K 1/1,A 01K 1/00,B 65h 5/00,G 06F 3/00,G 08C 17/00

(21) No. Permohonan Paten : S00202507980

(22) Tanggal Penerimaan Permohonan Paten :
21 Agustus 2025

(30) Data Prioritas :
(31) Nomor (32) Tanggal (33) Negara

(43) Tanggal Pengumuman Paten :
11 September 2025

(71) Nama dan Alamat yang Mengajukan Permohonan Paten :
Universitas Negeri Semarang
Sentra KI LPPM UNNES Gedung Prof. Dr. Retno Sriningsih Satmoko, Penelitian dan Pengabdian Masyarakat, Kampus Sekaran, Gunungpati, Semarang 50229 Indonesia

(72) Nama Inventor :
Bagus Winarko Nugroho,ID
Kholiq Budiman,ID
Setyo Bhahak Fendi Baihaqi,ID
Lutfia Nur Hadiyanti,ID

(74) Nama dan Alamat Konsultan Paten :

(54) Judul Invensi : Sistem Kandang Kambing Otomatis dengan Sabuk Ganda Konveyor Maju–Mundur dan Berlanjut

(57) Abstrak :
Invensi ini mengungkapkan sistem kandang kambing otomatis berbasis sabuk ganda conveyor. Sistem terdiri dari belt conveyor atas dengan mekanisme maju–mundur untuk distribusi pakan, dan belt conveyor bawah dengan pergerakan berlanjut untuk pembuangan kotoran. Sistem menggunakan dua motor penggerak terpisah, lantai miring bersudut 45–60°, serta filter limbah untuk memisahkan kotoran cair dan padat. Invensi dapat diintegrasikan dengan sensor IoT (suhu, kelembaban, amonia, dan load cell) yang terhubung ke aplikasi smartphone untuk monitoring dan kontrol jarak jauh. Uji coba menunjukkan sistem ini menurunkan sisa pakan hingga 70%, mengurangi kadar amonia lebih dari 50%, serta meningkatkan kesehatan dan produktivitas kambing. Invensi ini berbeda dengan paten sebelumnya karena menggabungkan distribusi pakan dan pengelolaan limbah dalam satu sistem sabuk ganda dengan integrasi IoT, sehingga memenuhi aspek kebaruan, langkah inventif, dan penerapan industri pada peternakan kambing modern.

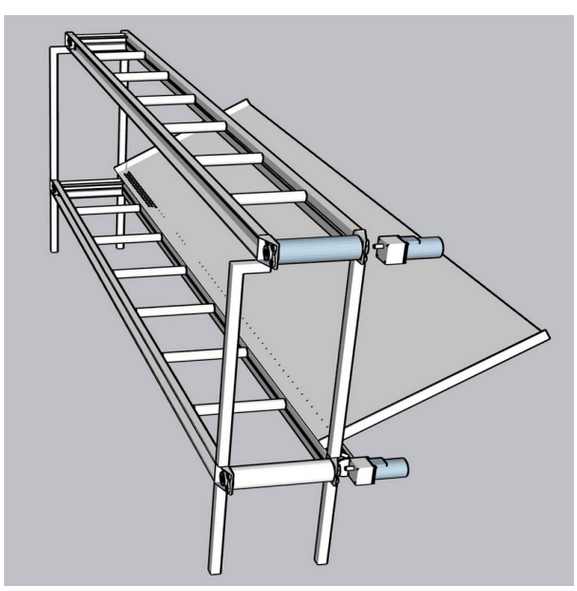

(20) **RI Permohonan Paten**

(19) **ID** (11) **No Pengumuman : 2025/S/02752** (13) **A**

(51) **I.P.C : A 61K 31/5377,A 61K 31/506,A 61K 9/28,A 61K 9/16,A 61P 7/02**

(21) **No. Permohonan Paten :** S00202508003

(22) **Tanggal Penerimaan Permohonan Paten :**
22 Agustus 2025

(30) **Data Prioritas :**
(31) Nomor (32) Tanggal (33) Negara

(43) **Tanggal Pengumuman Paten :**
10 September 2025

(71) **Nama dan Alamat yang Mengajukan Permohonan Paten :**
PT AMAROX PHARMA GLOBAL
JL SOKA F18 NO 10, DELTA SILICON 3, LIPPO CIKARANG Indonesia

(72) **Nama Inventor :**
Dr. K. Rathnakar Reddy,IN

(74) **Nama dan Alamat Konsultan Paten :**

(54) **Judul Invensi :** SEDIAAN ORAL SALUT (S)-RIVAROKSABAN LEPAS CEPAT DENGAN PERSENTASE SURFAKTAN DAN RASIO TERHADAP BAHAN AKTIF TERKONTROL SERTA KENDALI IMPURITAS B

(57) **Abstrak :**

Diungkapkan sediaan oral salut film (S)-rivaroksaban berprofil lepas cepat. Formulasi memanfaatkan surfaktan anionik dengan persentase dan rasio terhadap bahan aktif yang dikendalikan untuk meningkatkan pembasahan dan disolusi tanpa mengorbankan integritas tablet. Rancangan ini mendukung pelepasan cepat zat aktif serta kestabilan mutu kimia melalui pengendalian impuritas, khususnya Impuritas B, beserta total impuritas organik pada batas yang ditetapkan. Arsitektur formulasi kompatibel dengan berbagai kekuatan dosis dan eksipien ekuivalen, serta dapat diproduksi menggunakan proses farmasetik yang lazim. Ruang lingkup mencakup variasi surfaktan/eksipien yang setara selama prinsip pengendalian persentase–rasio surfaktan dan kendali Impuritas B dipertahankan

(20) **RI Permohonan Paten**

(19) **ID** (11) **No Pengumuman : 2025/S/02806** (13) **A**

(51) **I.P.C : C 09K 8/524,C 12H 1/10,E 21B 43/00**

(21) **No. Permohonan Paten :** S00202508233

(22) **Tanggal Penerimaan Permohonan Paten :**
28 Agustus 2025

(30) **Data Prioritas :**
(31) Nomor (32) Tanggal (33) Negara

(43) **Tanggal Pengumuman Paten :**
12 September 2025

(71) **Nama dan Alamat yang Mengajukan Permohonan Paten :**
PT Pertamina (Persero)
Grha Pertamina, Jl. Medan Merdeka Timur No. 11-13, RT 6/ RW 1 Indonesia

(72) **Nama Inventor :**

Sumadi Paryoto, S.T., M.Si.,ID
Victor Sitompul, S.Si., M.T.,ID
Denie Tirta Winata, BE, PgD.,ID
Tino Diharja, S.Si.,ID
Hartoto Nursukatmo, S.Si, M.M.,ID
Indah Kurniawaty, S.T., M.Si.,ID
Ahlul Hafizan Resha, S.Si., M.T.,ID
Dr. Kartika Fajarwati Hartoto, S.T., M.T.,ID
Prof. Ir. Asep Kurnia Permadi, M.Sc. Ph.D.,IPU,ID
Ir. Utjok W.R. Siagian, M.Sc., Ph.D.,ID
Dr. Andri Luthfi Lukman Hakim ,ID
Yudistira Adinugraha, S.Si.,ID
Michael Arya Yutaka, S.T.,ID
Abimanyu Putra Syarifudin, S.T.,ID

(74) **Nama dan Alamat Konsultan Paten :**
Direktur Utama PT Pertamina (Persero)- Up. SVP Technology Innovation & Implementation
Grha Pertamina, Jl. Medan Merdeka Timur No. 11-13, RT 6/RW 1

(54) **Judul Invensi :** Proses Penentuan Asphaltene Onset Precipitation (AOP) dengan Integrasi Rekombinasi Komposisi CO2 pada Proses Perolehan Minyak Tahap Lanjut Metode Injeksi CO2

(57) **Abstrak :**

Invensi ini berkaitan dengan proses atau metode penentuan tekanan injeksi CO2 dan konsentrasi CO2 yang mempengaruhi terjadinya presipitasi asphaltene pada proses perolehan minyak tahap lanjut dengan aparatus Solid Detection System (SDS). Tujuan utama invensi ini adalah untuk memberikan dan menyediakan suatu metode atau proses dalam penentuan parameter yang kompleks, yaitu konsentrasi dan tekanan CO2, yang akan mempengaruhi terjadinya presipitasi asphaltene sebagai efek dari proses injeksi CO2 kedalam reservoir dalam rangka peningkatan perolehan minyak. Ada lima tahapan penting terkait proses penentuan tekanan injeksi CO2 dan konsentrasi CO2 yang mempengaruhi terjadinya presipitasi asphaltene pada proses perolehan minyak tahap lanjut, yaitu rekombinasi komposisi minyak mentah dan konsentrasi CO2; analisa karakteristik fluida; analisa solid/presipitasi menggunakan SDS; penetapan tekanan presipitasi asphaltene; dan validasi dengan slim tube dan analisa SARA. Penentuan tekanan presipitasi asphaltene terlihat pada perubahan power light transmission yang sangat signifikan pada SDS, sehingga tekanan presipitasi asphaltene ditentukan dari Perpotongan atau intersection antara kedua garis linier ini yang disebut sebagai Asphaltene Onset Precipitation (AOP). Oleh karena itu, proses atau metode ini diharapkan dapat memprediksi berbagai kemungkinan permasalahan teknis yang terjadi di lapangan dalam implementasi injeksi CO2 untuk peningkatan perolehan minyak.

(20) **RI Permohonan Paten**

(19) **ID** **(11)** **No Pengumuman : 2025/S/02765** **(13) A**

(51) **I.P.C : G 06V 10/70,G 06V 20/13**

(21) **No. Permohonan Paten :** S00202507866

(22) **Tanggal Penerimaan Permohonan Paten :**
19 Agustus 2025

(30) **Data Prioritas :**
(31) Nomor (32) Tanggal (33) Negara

(43) **Tanggal Pengumuman Paten :**
11 September 2025

(71) **Nama dan Alamat yang Mengajukan Permohonan Paten :**
Badan Riset dan Inovasi Nasional (BRIN)
Gedung B.J. Habibie, Jl. M.H. Thamrin no. 8, Jakarta Pusat, 10340 Indonesia

(72) **Nama Inventor :**

Suyadi,ID
Yulizar Ihrami Rahmila,ID
Rinny Rahmania,ID
Hedi Indra Januar,ID
Izhamil Hidayah,ID
Marwan Setiawan,ID
Mira Yulianti,ID
Parlin Hotmartua Putra Pasaribu,ID
Varenna Faubiany,ID
Zilda Dona Okta Permata,ID
Munawaroh,ID
Bono Pranoto,ID
Cecep Kusmana,ID
Lilik Budi Prasetyo,ID
Muksin Purnama,ID
Mohammad Basyuni,ID

(74) **Nama dan Alamat Konsultan Paten :**

(54) **Judul Invensi :** METODE PENILAIAN KESEHATAN EKOSISTEM MANGROVE TIPE LAGUNA BERDASARKAN CITRA SATELIT

(57) **Abstrak :**

Invensi ini berhubungan dengan suatu metode penilaian kesehatan ekosistem mangrove tipe laguna berdasarkan citra satelit. Pertama, metode ini memanfaatkan citra satelit Landsat 8 yang telah melalui tahap persiapan atau pra-pemrosesan (koreksi radiometrik, koreksi geometrik, dan penggabungan citra) untuk menghasilkan citra yang berkualitas baik. Langkah kedua adalah membuat grid heksagon sebagai satuan analisis (unit analysis). Ketiga, menghasilkan klasifikasi tutupan lahan kedalam kelas-kelas tutupan lahan lalu menghitung kerapatan tajuk (canopy density) pada setiap kelas tutupan lahan sebagai indikator kesehatan mangrove pada tingkat vegetasi. Keempat, menghasilkan metrik spasial (spatial metrics) sebagai indikator kesehatan mangrove pada tingkat lansekap. Kelima, menghasilkan indek gangguan (disturbance index) berbasis citra satelit sebagai indikator terkait aktivitas antropogenik. Terakhir, indikator utama tersebut: kerapatan tajuk, metrik spasial, dan indeks gangguan di integrasikan menjadi sebuah indek kesehatan ekosistem mangrove berdasarkan citra satelit kedalam tiga kategori: buruk (poor), sedang (moderate), dan baik (excelent). Metode ini memiliki akurasi sebesar 90,91% dan koefisien Kappa sebesar 0,879.

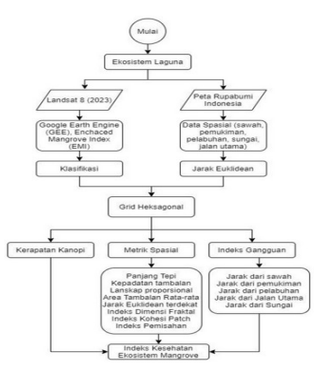

Gambar 1

(20) **RI Permohonan Paten**

(19) **ID** **(11)** **No Pengumuman : 2025/S/02803** **(13) A**

(51) **I.P.C : B 22F 1/00,C 01B 33/02,C 22B 5/04**

(21) **No. Permohonan Paten :** S00202508101

(22) **Tanggal Penerimaan Permohonan Paten :**
26 Agustus 2025

(30) **Data Prioritas :**
(31) Nomor (32) Tanggal (33) Negara

(43) **Tanggal Pengumuman Paten :**
11 September 2025

(71) **Nama dan Alamat yang Mengajukan Permohonan Paten :**
UNIVERSITAS DIPONEGORO
Jl. Prof. Soedarto, SH Tembalang Indonesia

(72) **Nama Inventor :**
Prof. Dr-Ing. Ir. Silviana, S.T., M.T., IPM, ASEAN Eng.,ID
Gemilang Idea Mida Khoirunisa,ID
Mutiara Sani,ID

(74) **Nama dan Alamat Konsultan Paten :**

(54) **Judul Invensi :** PROSES PEMBUATAN SILIKON DARI LIMBAH GEOTERMAL DENGAN METODE REDUKSI MAGNESIOTERMIK BERBANTUKAN NaCl SEBAGAI HEAT SCAVENGER

(57) **Abstrak :**

Invensi ini berkaitan mengenai proses pembuatan silikon berbantukan metode magnesiothermic reduction. Inovasi pada invensi ini dilakukan dengan pemurnian silika dari limbah geotermal melalui tahap acid leaching, metode sol-gel, dan reduksi magnesiotermik menggunakan magnesium sebagai reduktor serta NaCl sebagai heat scavenger, sehingga menghasilkan silikon dengan kemurnian lebih tinggi. Invensi ini dapat memberi manfaat dalam mengoptimalkan pemanfaatan limbah geotermal sebagai sumber silikon berkualitas tinggi dengan metode yang lebih efisien dan ramah lingkungan. Invensi ini benar-benar menyajikan suatu penyempurnaan yang sangat praktis, khususnya dalam pembuatan silikon melalui metode reduksi magnesiotermik guna meningkatkan efisiensi produksi serta memperoleh silikon dengan kemurnian yang lebih terkendali.

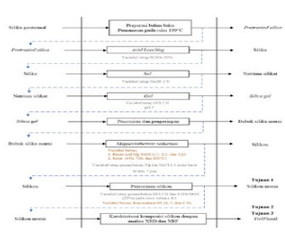

Gambar 1.

(20) RI Permohonan Paten

(19) ID (11) No Pengumuman : 2025/S/02731 (13) A

(51) I.P.C : B 09C 1/10,C 02F 3/18,G 01N 33/18

(21) No. Permohonan Paten : S00202507668

(22) Tanggal Penerimaan Permohonan Paten :
13 Agustus 2025

(30) Data Prioritas :
(31) Nomor (32) Tanggal (33) Negara

(43) Tanggal Pengumuman Paten :
10 September 2025

(71) Nama dan Alamat yang Mengajukan Permohonan Paten :
Institut Pertanian Bogor
Ged. Manajemen STP IPB Jl. Taman Kencana No. 3, Babakan, Bogor - 16128 Indonesia

(72) Nama Inventor :
Yuni Puji Hastuti ,ID
Ahmad Rizqi Mubarok,ID

(74) Nama dan Alamat Konsultan Paten :

(54) Judul Invensi : METODE FITOREMEDIASI MENGGUNAKAN AMAZON FROGBIT SEBAGAI PENINGKAT KUALITAS AIR BUDIDAYA

(57) Abstrak :

Invensi kali ini adalah metode pemanfaatan amazon frogbit (L. laevigatum) untuk memperbaiki kualitas air dalam kegiatan budidaya air tawar. Metode pengelolaan kualitas air budidaya umumnya memerlukan proses yang cukup mahal, karena membutuhkan sistem dan teknologi yang memerlukan alat dan bahan yang memiliki biaya yang relatif lebih tinggi. Invensi ini menghasilkan metode pemanfaatan amazon frogbit dengan proses yang relatif lebih cepat dan mampu menghasilkan kestabilan kualitas air yang maksimal dalam kegiatan budidaya air tawar. Keunggulan secara umum invensi metode pemanfaatan amazon frogbit ini adalah prosesnya yang lebih sederhana sehingga biaya yang dikeluarkan juga menjadi lebih rendah. Selain itu, invensi ini juga mampu membuat kualitas air yang meliputi pH, oksigen terlarut, total amonia nitrogen, nitrat, dan fosfat menjadi lebih stabil khususnya untuk kegiatan budidaya air tawar. Keunggulan lain dari invensi ini yakni mampu mengoptimalkan tingkat kelangsungan hidup serta rasaio konversi pakan.

(20) RI Permohonan Paten

(19) ID (11) No Pengumuman : 2025/S/02777 (13) A

(51) I.P.C : A 01F 12/44,A 01F 12/18,A 01F 11/06

(21) No. Permohonan Paten : S00202508088

(22) Tanggal Penerimaan Permohonan Paten :
26 Agustus 2025

(30) Data Prioritas :
(31) Nomor (32) Tanggal (33) Negara

(43) Tanggal Pengumuman Paten :
11 September 2025

(71) Nama dan Alamat yang Mengajukan Permohonan Paten :
Sentra Kekayaan Intelektual dan Inovasi Teknologi
Jl. KH. Hasyim Asy'ari Km. 03 Indonesia

(72) Nama Inventor :
Nisa Zus Hari'ahya,ID
Miftachul Huda,ID
Fatiatun. S.Si., M.Sc.,ID

(74) Nama dan Alamat Konsultan Paten :

(54) Judul Invensi : MESIN ALTERNATIF PERONTOK BIJI JAGUNG MENGGUNAKAN ENERGI DINAMO

(57) Abstrak :
Mesin alternatif perontok biji jagung menggunakan energi dinamo adalah alat pertanian yang berfungsi untuk memisahkan biji jagung dari tongkolnya secara cepat dan efisien. Mesin ini memanfaatkan energi listrik melalui dinamo sebagai penggerak utama dan dimmer sebagai pengatur kecepatan. Dengan prinsip kerja mengubah energi listrik menjadi energi mekanik, mesin ini mampu meningkatkan produktivitas perontokan jagung dengan efisiensi waktu dan tenaga. Hasil pengujian menunjukkan bahwa variasi kecepatan berpengaruh signifikan terhadap jumlah biji jagung yang dirontokkan (R^2 = 75,2%). Alat ini cocok digunakan untuk skala rumah tangga hingga industri kecil dalam bidang pertanian.

(20) RI Permohonan Paten

(19) ID (11) No Pengumuman : 2025/S/02805 (13) A

(51) I.P.C : B 82Y 40/00,C 04B 35/78,C 08B 15/00,D 21C 5/00,D 21H 11/12

(21) No. Permohonan Paten : S00202508099

(22) Tanggal Penerimaan Permohonan Paten :
26 Agustus 2025

(30) Data Prioritas :
(31) Nomor (32) Tanggal (33) Negara

(43) Tanggal Pengumuman Paten :
11 September 2025

(71) Nama dan Alamat yang Mengajukan Permohonan Paten :
UNIVERSITAS DIPONEGORO
Jl. Prof. Soedarto, SH Tembalang Indonesia

(72) Nama Inventor :
Prof. Dr-Ing. Ir. Silviana, S.T., M.T., IPM, ASEAN Eng.,ID
Ndeasni Agnes Angelya Munthe,ID
Robin Sitorus,ID

(74) Nama dan Alamat Konsultan Paten :

(54) Judul Invensi : PROSES PEMBUATAN NANOSELULOSA DENGAN HIGH ENERGY MILLING

(57) Abstrak :

Invensi ini mengenai proses pembuatan nanoselulosa dengan high energy milling, lebih khusus lagi, invensi ini berhubungan dengan proses pengolahan eceng gondok menjadi selulosa berukuran nano menggunakan alat high energy milling sebagai bahan pembentuk pori pada struktur keramik fungsional. Tujuan utama dari invensi ini adalah untuk mengatasi permasalahan yang telah ada sebelumnya khususnya proses pembuatan nanoselulosa dengan high energy milling, dimana suatu proses pembuatan nanoselulosa dengan high energy milling sesuai dengan invensi ini terdiri dari mengambil 100gram batang eceng gondok, mencuci eceng gondok dari dengan air bersih, mengeringkan eceng gondok menggunakan oven pada 110°C selama satu hari, memotong batang eceng gondok ukuran 1 cm, menggiiling batang eceng gondok hingga halus, mencampur batang eceng gondok yang sudah halus dengan NaOH 20% selama 2 jam pada suhu 60°C, mencuci selulosa eceng gondok dengan aquadest hingga pH filtrat pencucian netral, mengeringkan selulosa eceng gondok dengan oven suhu 70°C selama 24 jam, menambahkan akuades dengan rasio berat selulosa dan air 10 g/100 mL – 100 g/100 mL, mengubah selulosa menjadi nanoselulosa secara fisika menggunakan High Energy Milling selama 2 jam. Hasil memodifikasi serbuk eceng gondok secara fisika dengan menggunakan High Energy Milling meningkatkan persentase nanoselulosa yang ditambahkan pada bahan keramik hingga 20%, sehingga meningkatkan jumlah pori-pori pada struktur keramik fungsional. Dengan demikian invensi ini menjadi pilihan yang menjanjikan untuk pembentukan pori pada struktur keramik fungsional. Invensi ini juga bermanfaat untuk mengurangi limbah eceng gondok yang belum dimanfaatkan dengan baik.

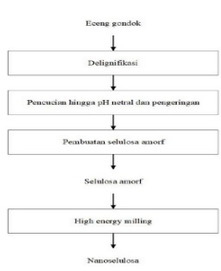

Gambar 1.

(20) **RI Permohonan Paten**

(19) **ID** (11) **No Pengumuman : 2025/S/02770** (13) **A**

(51) **I.P.C : G 06Q 10/00,G 06Q 50/00**

(21) **No. Permohonan Paten :** S00202508229

(22) **Tanggal Penerimaan Permohonan Paten :**
28 Agustus 2025

(30) **Data Prioritas :**
(31) Nomor (32) Tanggal (33) Negara

(43) **Tanggal Pengumuman Paten :**
11 September 2025

(71) **Nama dan Alamat yang Mengajukan Permohonan Paten :**
Sentra KI Universitas Sam Ratulangi
Jln. Kampus Unsrat, Kleak , Manado, Sulawesi Utara Indonesia

(72) **Nama Inventor :**
Eusebius K.M. Endoh,ID
Jolyanis Lainawa,ID

(74) **Nama dan Alamat Konsultan Paten :**

(54) **Judul Invensi :** MODEL IDENTIFIKASI RISIKO RANTAI PASOK DAGING BABI DI SULAWESI UTARA

(57) **Abstrak :**

Invensi ini mengenai cara sistematis mengidentifikasi risiko dalam jaringan rantai pasok dan aktivitas pengiriman daging babi di Sulawesi Utara dengan menggunakan FMEA atau Failure Mode and Effect Analysis DAN HRBS atau Hierarchy Breakdown Structure. Tujuan invensi untuk memetakan jaringan rantai pasok dan aktivitas pengiriman daging babi, mengidentifikasi potensi kegagalan dan merumuskan prioritas mitigasi risiko. Langkah awal yakni identifikasi jaringan rantai pasok dan aktivitas pengiriman daging babi. Membentuk tim lintas fungsi: peternak, veterinerm logistik, dan penilai kualitas dan keamanan pakan, pertukaran pikiran dalam pemetaan jaringan rantai pasok dan aktivitas pengiriman daging babi dan verifikasi lapangan berupa kunjungan peternakan dan rumah potong. Langkah-langkah FMEA yakni membuat daftar proses utama, pada tiap proses identifikasi modus kegagalan, tentukan efek, misalnya kontaminasi pakan atau kerusakan fisik, beri skor S (severity) atau tingkat keparahan efek, O (occurence) atau frekuensi kemungkinan kegagalan, D (detection) atau kemampuan mendeteksi sebelum konsumen terpengaruh dan hitung RPN (risk priority number). Urutkan proses berdasarkan nilai RPN tertinggi. Langkah-langkah HRBS yakni tentukanlah kategori risiko level 1 pada komponen: operasional, kualitas, keamanan pangan, dan regulasi. Kemudian kategori risiko dibagi menjadi sub-risiko: risiko level 2, risiko level 3 lalu divisualisasikan dalam diagram pohon.

(20) **RI Permohonan Paten**

(19) **ID** (11) **No Pengumuman : 2025/S/02744** (13) **A**

(51) **I.P.C : A 61K 8/34,A 61K 36/00,A 61Q 11/00**

(21) **No. Permohonan Paten :** S00202507959

(22) **Tanggal Penerimaan Permohonan Paten :**
21 Agustus 2025

(30) **Data Prioritas :**
(31) Nomor (32) Tanggal (33) Negara

(43) **Tanggal Pengumuman Paten :**
10 September 2025

(71) **Nama dan Alamat yang Mengajukan Permohonan Paten :**
Lembaga Inovasi Penulisan Ilmiah dan Hak Kekayaan Intelektual-Universitas Sumatera Utara
Jl. Universitas No. 8-10 Kampus USU, Medan Indonesia

(72) **Nama Inventor :**
Mersi Suriani Sinaga,ID
Daniel Pratama Tamba,ID
Devili Oktris Manalu,ID

(74) **Nama dan Alamat Konsultan Paten :**

(54) **Judul Invensi :** FORMULASI PASTA GIGI DENGAN KOMBINASI EKSTRAK DAUN SIRIH DAN BIJI KOPI ROBUSTA DAN CANGKANG TELUR AYAM

(57) **Abstrak :**
Invensi ini berkaitan dengan formulasi pasta gigi berbahan alami dari kombinasi ekstrak daun sirih dan biji kopi robusta serta cangkang telur ayam. Pasta gigi ini digunakan sebagai penghambat pertumbuhan bakteri jenis Streptococcus mutans yang menjadi penyebab karies gigi atau plak pada gigi. Cangkang telur ayam berfungsi sebagai sumber kalsium karbonat alami dan ekstrak daun sirih dan biji kopi robusta sebagai agen antibakteri. Ekstrak daun sirih dan biji kopi robusta digunakan dengan variasi perbandingan konsentrasi sebesar 1:1, 1:3 dan 3:1 (v/v) dan cangkang telur ayam dengan variasi massa sebesar 10, 20 dan 30 gram. Bahan pendukung yang digunakan meliputi sodium lauril sulfat 1,5 gram, Na.CMC 1,5 gram, gliserol 11 mL, nipagin 0,2 gram, sakarin 0,2 gram dan alkohol 5 mL. Pengujian antibakteri Streptococcus mutans menggunakan metode sumuran. Formula pasta gigi dengan sifat antibakteri terbaik dihasilkan pada variasi jumlah cangkang telur ayam sebesar 10 gram dan perbandingan konsentrasi ekstrak daun sirih dan biji kopi robusta sebesar 1:1 (v/v) dengan nilai zona hambat sebesar 13,73 mm yang termasuk kategori kuat. Pengujian ini menunjukkan bahwa penggunaan cangkang telur ayam dalam pembuatan pasta gigi melalui kombinasi ekstrak daun sirih dan biji kopi robusta efektif menghambat pertumbuhan bakteri penyebab karies gigi atau plak pada gigi.

(20) RI Permohonan Paten

(19) ID (11) No Pengumuman : 2025/S/02771 (13) A

(51) I.P.C : C 01B 33/12,C 09K 8/03,E 21B 43/00

(21) No. Permohonan Paten : S00202508234

(22) Tanggal Penerimaan Permohonan Paten :
28 Agustus 2025

(30) Data Prioritas :
(31) Nomor (32) Tanggal (33) Negara

(43) Tanggal Pengumuman Paten :
11 September 2025

(71) Nama dan Alamat yang Mengajukan Permohonan Paten :
PT Pertamina (Persero)
Grha Pertamina, Jl. Medan Merdeka Timur No. 11-13, RT 6/RW 1 Indonesia

(72) Nama Inventor :

Sumadi Paryoto,ID
Victor Sitompul ,ID
Denie Tirta Winata,ID
Tino Diharja ,ID
Michael Arya Yutaka,ID
Abimanyu Putra Syarifudin ,ID
Ahlul Hafizan Resha ,ID
Wahyu Firmansyah ,ID
Hary Koestono,ID
Agus Subagio,ID
Khasan Rowi ,ID
Ngadiwiyana,ID
Ahmad Gufron ,ID
Heydar Ruffa Taufiq ,ID
Chasbullah Hindratmo,HN
Muhammad Mufti Azis ,ID
Bayu Dedi Prasetiyo ,ID

(74) Nama dan Alamat Konsultan Paten :
Direktur Utama PT Pertamina (Persero) - Up SVP Technology Innovation & Implementation
Grha Pertamina - Jl. Medan Merdeka Timur No. 11-13, RT 6/ RW 1

(54) Judul Invensi : PROSES PEMBUATAN SILIKA NANOFLUIDA DARI LIMBAH PANAS BUMI UNTUK CHEMICAL ENHANCED OIL RECOVERY

(57) Abstrak :
Invensi ini berhubungan dengan proses sintesis nano silika berbahan dasar limbah panas bumi (panas bumi)menggunakan metode sol-gel termodifikasi. Hasil sintesis menghasilkan nano silika dengan diameter morfologi 3-4 nm,diameter agregat rata-rata 82 nm, struktur amorf, banyak mengandung gugus hidroksil dan mempunyai stabilitas yang baik. Nano silika yang dihasilkan kemudian digunakan sebagai bahan dasar pembuatan nano fluida dengan penambahan surfaktan alfa olefin sulfonate-disodium laureth sulfosuccinate. Formulasi nano fluida yang dihasilkan mempunyai thermal stability yang baik, nilai IFT kecil, penurunan nilai kebasahan bagus dan kemampuan penyapuan minyak yang baik dengan recovery factor sebesar 61% OOIP..

(20) RI Permohonan Paten

(19) ID (11) No Pengumuman : 2025/S/02721 (13) A

(51) I.P.C : A 61K 8/92,A 61K 9/107,A 61P 31/04

(21) No. Permohonan Paten : S00202507740

(22) Tanggal Penerimaan Permohonan Paten :
15 Agustus 2025

(30) Data Prioritas :
(31) Nomor (32) Tanggal (33) Negara

(43) Tanggal Pengumuman Paten :
09 September 2025

(71) Nama dan Alamat yang Mengajukan Permohonan Paten :
PUSAT HKI LPPM UNIVERSITAS ISLAM BANDUNG
Gedung LPPM Unisba Lt. 2, Jalan Hariangbanga No. 4-6
Indonesia

(72) Nama Inventor :

apt. Hanifa Rahma, M.Si.,ID
Pedriantini Iqlima Subekti, S.Farm.,ID
apt. Sani Ega Priani, S.Si., M.Si.,ID
apt. Farendina Suarantika, M. S. Farm,ID
apt. Vinda Maharani Patricia, M. Si,ID
apt. Taufik Muhammad Fakih, S.Farm., M.S.Farm.,ID
apt. Bambang Tri Laksono, S.Farm., M.S.Farm,ID
apt. Irpan Maulana, S.Farm. ,ID

(74) Nama dan Alamat Konsultan Paten :

(54) Judul Invensi : SEDIAAN SERUM NANOEMULSI MINYAK TAMANU (Calophyllum inophyllum L.) DENGAN AKTIVITAS ANTIBAKTERI

(57) Abstrak :

Invensi ini mengenai serum nanoemulsi minyak tamanu (Calophyllum inophyllum L.) dengan aktivitas antibakteri, lebih khusus lagi, invensi ini berhubungan dengan komposisi serum nanoemulsi yang mengandung minyak tamanu 1,5%, metil propanediol 1,5%, gliserin 1%, xanthan gum 0,25%, disodium EDTA 0,05%, fenoksietanol 0,4%, natrium metabisulfit, dan air suling hingga 100%. Sediaan serum nanoemulsi dicirikan dengan pH 4–6, viskositas 2500–3500 m.Ps, stabil pada suhu hingga 45°C, serta menunjukkan aktivitas antibakteri terhadap Cutibacterium acnes (15,17 mm) dan Staphylococcus epidermidis (25,25 mm)

(20) **RI Permohonan Paten**

(19) **ID** (11) **No Pengumuman : 2025/S/02779** (13) **A**

(51) **I.P.C : A 61K 36/53,A 61K 9/20,A 61P 3/04,A 61P 37/02**

(21) **No. Permohonan Paten :** S00202508205

(22) **Tanggal Penerimaan Permohonan Paten :**
27 Agustus 2025

(30) **Data Prioritas :**
(31) Nomor (32) Tanggal (33) Negara

(43) **Tanggal Pengumuman Paten :**
11 September 2025

(71) **Nama dan Alamat yang Mengajukan Permohonan Paten :**
Universitas Negeri Semarang
Sentra KI LPPM UNNES Gedung Prof. Dr. Retno Sriningsih Satmoko, Penelitian dan Pengabdian Masyarakat, Kampus Sekaran, Gunungpati, Semarang 50229 Indonesia

(72) **Nama Inventor :**
Muhammad Ryan Radix Rahardhian,ID
Mighfar Syukur,ID
Ahmad Fuad Masduqi,ID

(74) **Nama dan Alamat Konsultan Paten :**

(54) **Judul Invensi :** TABLET EFFERVESCENT EKSTRAK DAUN SUNGKAI (PERONEMA CANESCENS) SEBAGAI JAMU ANTIOBESITAS

(57) **Abstrak :**
Invensi ini berkaitan dengan formulasi tablet effervescent berbasis ekstrak etanol daun Peronema canescens Jack. (Sungkai) yang berfungsi sebagai jamu antiobesitas. Tablet effervescent ini mengandung ekstrak etanol daun Sungkai dengan konsentrasi sekitar 10%, diformulasikan bersama eksipien utama berupa asam tartrat (±13%), asam sitrat (±1%), natrium bikarbonat (±14%), sukrosa (±60%), dan PVP (±1%). Sediaan berbobot ±500 mg per unit ini larut dalam 200 mL air dingin dalam waktu 1–3 menit dan menghasilkan minuman herbal dengan rasa menyegarkan. Tablet ini dicirikan dengan sifat fisik yang baik (flow rate >18 g/det, angle of repose <30°, Hausner ratio <1.25, dan Carr's Index <15%), serta memiliki aktivitas biologis berupa penghambatan enzim lipase pankreas dan aktivitas antioksidan. Invensi ini memberikan alternatif herbal modern yang praktis, stabil, mudah didistribusikan, dan dapat digunakan sebagai bagian dari program diet sehat untuk membantu mengurangi penyerapan lemak tubuh serta menurunkan stres oksidatif pada penderita obesitas.

(20) **RI Permohonan Paten**

(19) **ID** **(11)** **No Pengumuman : 2025/S/02747** **(13) A**

(51) **I.P.C : B 01D 39/00**

(21) **No. Permohonan Paten :** S00202508147

(22) **Tanggal Penerimaan Permohonan Paten :**
26 Agustus 2025

(30) **Data Prioritas :**
(31) Nomor (32) Tanggal (33) Negara

(43) **Tanggal Pengumuman Paten :**
10 September 2025

(71) **Nama dan Alamat yang Mengajukan Permohonan Paten :**
Badan Riset dan Inovasi Nasional (BRIN)
Gd. B.J. Habibie, Jl. M.H. Thamrin no 8 Indonesia

(72) **Nama Inventor :**
Totok Kartono Waluyo,ID
Gunawan Tri Sandi Pasaribu,ID
Raden Esa Pangersa Gusti,ID
Yelin Adalina,ID
Eka Novriyanti,ID
Mody Lempang,ID
Kanti Dewi Rizqiani,ID
Ina Winarni,ID
Andianto,ID

(74) **Nama dan Alamat Konsultan Paten :**

(54) **Judul Invensi :** METODE PEMURNIAN DAMAR MATA KUCING MENGGUNAKAN PELARUT TERPENTIN

(57) **Abstrak :**
Invensi ini berkaitan dengan metode pemurnian damar mata kucing (Shorea javanica) yang berasal dari Krui, Lampung Barat. Damar mata kucing diperoleh dengan cara penyadapan yaitu membuat luka pada bagian batang pohon Shorea javanica dan damar mata kucing dipanen 2 minggu setelah perlukaan. Tujuan invensi ini untuk menyediakan metode pemurnian damar mata kucing kualitas tinggi karena dimurnikan menggunakan pelarut terpentin yang berasal dari sumberdaya alam yang dapat diperbaharui. Invensi ini berkaitan dengan perbandingan damar mata kucing (kg) dengan pelarut terpentin (liter) yaitu 1:1. Metode pemurnian diawali dengan menghaluskan damar mata kucing hingga menjadi serbuk, selanjutnya ditambahkan terpentin sambil diaduk dan dipanaskan dengan suhu maksimal 60oC hingga larutan homogen. Tahapan berikutnya adalah larutan damar mata kucing disaring menggunakan saringan berukuran 80-100 mesh. Larutan homogen yang telah disaring diuapkan untuk memisahkan damar dengan larutan terpentin menggunakan alat Rotary evaporator. Tahap terakhir adalah proses pencetakan damar mata kucing kedalam wadah yang diinginkan.

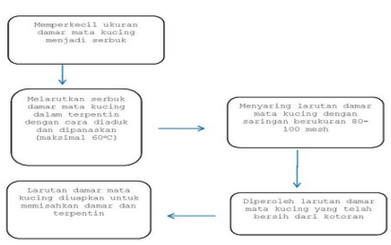

Gambar 1

(20) RI Permohonan Paten

(19) ID (11) No Pengumuman : 2025/S/02722 (13) A

(51) I.P.C : G 06F 40/44,G 06N 5/045,G 06Q 10/0637,G 06Q 10/0631

(21) No. Permohonan Paten : S00202507793

(22) Tanggal Penerimaan Permohonan Paten :
15 Agustus 2025

(30) Data Prioritas :

(31) Nomor	(32) Tanggal	(33) Negara
3578070302800001	15 Agustus 2025	ID

(43) Tanggal Pengumuman Paten :
09 September 2025

(71) Nama dan Alamat yang Mengajukan Permohonan Paten :
PT Sentra Vidya Utama
MA-2, Jl. Medokan Asri Tengah No.12 Blok Q, Medokan Ayu, Kec. Rungkut, Surabaya, Jawa Timur 60295 Indonesia

(72) Nama Inventor :
Yeni Anistyasari,ID

(74) Nama dan Alamat Konsultan Paten :
PT Sentra Vidya Utama
MA-2, Jl. Medokan Asri Tengah No.12 Blok Q, Medokan Ayu, Kec. Rungkut, Surabaya, Jawa Timur 60295

(54) Judul Invensi : SISTEM INFORMASI AKADEMIK DAN PEMBELAJARAN TERINTEGRASI BERBASIS KECERDASAN BUATAN UNTUK PENJADWALAN DAN MANAJEMEN ADMINISTRASI SEKOLAH

(57) Abstrak :
Invensi ini mengungkapkan sistem informasi akademik dan pembelajaran terintegrasi untuk institusi pendidikan, dicirikan oleh pemanfaatan kecerdasan buatan (AI) untuk mengoptimalkan operasional. Sistem ini mencakup modul penjadwalan otomatis berbasis AI yang mempertimbangkan beban mengajar guru dan ketersediaan fasilitas, serta modul manajemen administrasi dengan agen AI untuk mengelola proses sekolah, termasuk penilaian esai otomatis (auto-grading) menggunakan model Pemrosesan Bahasa Alami (NLP) yang juga memberikan umpan balik. Fitur pelacakan studi sepenuhnya otomatis. Dirancang dengan arsitektur microservice modular, sistem ini dioptimalkan untuk lingkungan cloud-native dan perangkat mobile, memastikan akses ringan bahkan di jaringan terbatas. Kemampuan integrasi dengan platform pelaporan pemerintah (DAPODIK) melalui API standar nasional juga disediakan. Sistem ini meningkatkan efisiensi, akurasi, dan memberikan dasbor analisis ROI untuk pemangku kepentingan, serta mendukung edukasi pengguna berkelanjutan.

(20) RI Permohonan Paten

(19) ID (11) No Pengumuman : 2025/S/02754 (13) A

(51) I.P.C : A 61K 47/26,A 61K 9/20,A 61K 31/196,A 61P 29/00

(21) No. Permohonan Paten : S00202507999

(22) Tanggal Penerimaan Permohonan Paten :
22 Agustus 2025

(30) Data Prioritas :
(31) Nomor (32) Tanggal (33) Negara

(43) Tanggal Pengumuman Paten :
10 September 2025

(71) Nama dan Alamat yang Mengajukan Permohonan Paten :
PT. PRATAPA NIRMALA
JALAN RADEN SALEH RAYA NO. 4 Indonesia

(72) Nama Inventor :
ERMAWATI,ID
AFRIANA GULTOM,ID
DECIANA GUNARSO,ID
JOHN,ID
NOVITA SARI N,ID

(74) Nama dan Alamat Konsultan Paten :

(54) Judul Invensi : KOMPOSISI SEDIAAN PADAT ORAL MENGANDUNG ASAM DIKLOFENAK TERMIKRONISASI

(57) Abstrak :
Invensi ini berkaitan dengan suatu komposisi sediaan padat oral yang mengandung asam diklofenak termikronisasi bersama dengan kombinasi eksipien terpilih. Komposisi ini mencakup bahan pengisi dan satu atau lebih eksipien tambahan seperti surfaktan, penghancur, glidan, atau lubrikan. Sediaan diformulasikan dalam bentuk kapsul, tablet, atau kaplet, dan ditujukan untuk meningkatkan performa penghantaran oral zat aktif.

(20) RI Permohonan Paten

(19) ID (11) No Pengumuman : 2025/S/02708 (13) A

(51) I.P.C : G 06F 40/279,G 06N 5/025,G 06Q 10/06,G 06Q 99/00

(21) No. Permohonan Paten : S00202507792

(22) Tanggal Penerimaan Permohonan Paten :
15 Agustus 2025

(30) Data Prioritas :

(31) Nomor	(32) Tanggal	(33) Negara
3578070302800001	15 Agustus 2025	ID

(43) Tanggal Pengumuman Paten :
09 September 2025

(71) Nama dan Alamat yang Mengajukan Permohonan Paten :
PT Sentra Vidya Utama
MA-2, Jl. Medokan Asri Tengah No.12 Blok Q, Medokan Ayu, Kec. Rungkut, Surabaya, Jawa Timur 60295 Indonesia

(72) Nama Inventor :
Wahyudi Agustiono,ID

(74) Nama dan Alamat Konsultan Paten :
PT Sentra Vidya Utama
MA-2, Jl. Medokan Asri Tengah No.12 Blok Q, Medokan Ayu, Kec. Rungkut, Surabaya, Jawa Timur 60295

(54) Judul Invensi : METODE TERINTEGRASI BERBASIS KECERDASAN BUATAN UNTUK SELEKSI KANDIDAT DENGAN WAWANCARA INTERAKTIF KONTEKSTUAL DAN ANALISIS MULTIMODAL

(57) Abstrak :
Invensi ini mengungkapkan suatu metode terintegrasi berbasis kecerdasan buatan (AI) untuk meningkatkan efisiensi, akurasi, dan objektivitas proses seleksi kandidat. Metode ini mencakup pengumpulan data rekrutmen dan profil kandidat dari sumber internal maupun eksternal, konversi data teks menjadi embedding vektor menggunakan Natural Language Processing (NLP) yang dioptimalkan untuk Bahasa Indonesia, serta penerimaan masukan wawancara dalam bentuk teks, audio, atau video melalui antarmuka daring atau API. Sistem menganalisis transkrip wawancara dengan NLP kontekstual dan machine learning untuk menilai kompetensi teknis dan non-teknis. Analisis multimodal pada audio dan video dilakukan untuk mengidentifikasi keterampilan komunikasi, bahasa tubuh, dan ekspresi wajah. Hasil analisis digunakan untuk menghitung skor kecocokan kandidat dengan bobot dinamis sesuai prioritas kompetensi perekrut. Metode ini memberikan umpan balik real-time dan menghasilkan laporan evaluasi digital yang dapat diintegrasikan dengan Applicant Tracking System (ATS), termasuk dashboard interaktif untuk membandingkan kandidat. Invensi ini memungkinkan pengambilan keputusan rekrutmen yang lebih cepat, tepat, dan berbasis data, dengan relevansi tinggi pada pasar tenaga kerja Indonesia.

(20) **RI Permohonan Paten**

(19) **ID** **(11)** **No Pengumuman : 2025/S/02701** **(13) A**

(51) **I.P.C : B 22F 3/00,F 27B 21/08,F 27B 17/00,F 27D 13/00**

(21) **No. Permohonan Paten :** S00202507796

(22) **Tanggal Penerimaan Permohonan Paten :**
15 Agustus 2025

(30) **Data Prioritas :**
(31) Nomor (32) Tanggal (33) Negara

(43) **Tanggal Pengumuman Paten :**
09 September 2025

(71) **Nama dan Alamat yang Mengajukan Permohonan Paten :**
PT. DEXIN STEEL INDONESIA
Gedung IMIP, Jalan Batu Mulia 8 RT. 007 RW. 007 Indonesia

(72) **Nama Inventor :**
YU XINGMING,CN
LI WEI,CN
WANG JIANFANG,CN
ZHANG CHAO,CN

(74) **Nama dan Alamat Konsultan Paten :**
Damaiyani S.E.
Plaza Kaha No.20 A, Lt.4 Ruang 402, Jl. K.H Abdullah Syafi'ie No. 20 A-B, Kel. Bukit Duri, Tebet, Jakarta Selatan

(54) **Judul Invensi :** PERALATAN EKSPERIMENTAL PROSES SINTERING SIMULASI TINGGI

(57) **Abstrak :**

Abstrak PERALATAN EKSPERIMENTAL PROSES SINTERING SIMULASI TINGGI Peralatan eksperimental proses sinter simulasi tinggi yang diungkapkan dalam utilitas model ini memiliki tiga stasiun kerja: stasiun pengisian bahan, stasiun sintas, dan stasiun pembongkaran. Ketiga stasiun ini dihubungkan oleh jalur luncur tetap yang dilengkapi pelumas gliserin untuk perapat. Peralatan uji sintas berbentuk persegi panjang berongga, dengan pelat luncur dipasang di ujung bawah dinding sampingnya. Peralatan ini dapat digerakkan oleh batang pendorong hidrolik untuk meluncur di atas jalur luncur tetap yang menghubungkan ketiga stasiun tersebut. Di atas stasiun pengisian bahan dipasang kereta pengisi yang dapat bergerak maju-mundur. Kereta pengisi melakukan pengisian sesuai dengan ketinggian lapisan bahan yang telah ditentukan. Tepat di atas stasiun sinter dipasang peralatan penyalaan sinter, dengan pembakar tersusun merata secara persegi panjang. Proses penyalaan memenuhi kebutuhan pengapian di bawah berbagai ketinggian lapisan bahan dengan mengendalikan total aliran udara dan total aliran gas. Setelah campuran bahan dalam peralatan uji sinter dinyalakan, pasokan gas diputus, dan udara panas pendingin cincin terus dialirkan untuk berpartisipasi dalam sintas, mensimulasikan proses sinter udara panas. Tepat di bawah stasiun sinter dipasang ruang vakum, yang terhubung ke saluran gas buang hisap, menyediakan tenaga penggerak untuk proses sinter.

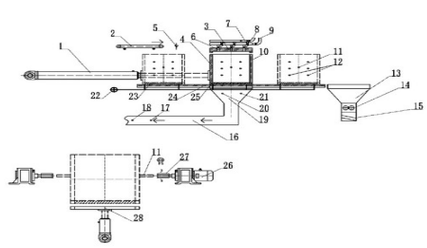

Gambar 1

(20) RI Permohonan Paten

(19) ID (11) No Pengumuman : 2025/S/02703 (13) A

(51) I.P.C : H 04N 21/81,H 04W 4/12

(21) No. Permohonan Paten : S00202507772

(22) Tanggal Penerimaan Permohonan Paten :
15 Agustus 2025

(30) Data Prioritas :
(31) Nomor (32) Tanggal (33) Negara

(43) Tanggal Pengumuman Paten :
09 September 2025

(71) Nama dan Alamat yang Mengajukan Permohonan Paten :
PT. Sinergi Bestama Indonesia
Bintaro Business Center Jl. RC Veteran No. 1-1
Indonesia

(72) Nama Inventor :
Teuku Amershah,ID

(74) Nama dan Alamat Konsultan Paten :

(54) Judul Invensi : SISTEM IKLAN VIDEO PADA PERANGKAT TELEPON SELULER DISAAT PERANGKAT TELEPON SELULER KONDISI STAND BY BERBASIS APLIKASI

(57) Abstrak :

Invensi ini mengungkapkan suatu sistem video iklan pada saat perangkat stand by atau aktivitas sesudah melakukan panggilan telepon, dengan memanfaatkan fitur izin pemberitahuan dan fitur aktifitas telepon seluler. Sistem ini bekerja melalui sebuah aplikasi yang diunduh dan digunakan oleh pengguna, di mana aplikasi tersebut terintegrasi dengan sistem manajemen konten (Content Management System atau CMS) yang dikelola oleh administrator. Pengguna akan melakukan pendaftaran, mengatur izin pemberitahuan, dan mengaktifkan fungsi pemicu agar sistem dapat menentukan kapan waktu penayangan video iklan. Administrator memiliki akses ke dalam CMS untuk mengatur, mengunggah, serta menjadwalkan distribusi konten iklan berdasarkan kategori pengguna, waktu tayang, serta preferensi segmentasi tertentu. Server pusat kemudian bertugas untuk menyimpan data penjadwalan dan mendistribusikan video iklan sesuai dengan pengaturantersebut. Sistem ini memberikan pendekatan baru dalam dunia periklanan digital yang lebih kontekstual, personal, dan efisien. Invensi ini memungkinkan pengiklan menjangkau pengguna secara lebih tepat waktu tanpa mengganggu aktivitas utama pengguna. Keunggulan sistem ini terletak pada fleksibilitas penayangan, segmentasi konten berbasis pengguna, serta dukungan distribusi konten yang tetap berjalan meskipun perangkat dalam kondisi tidak terhubung ke internet.

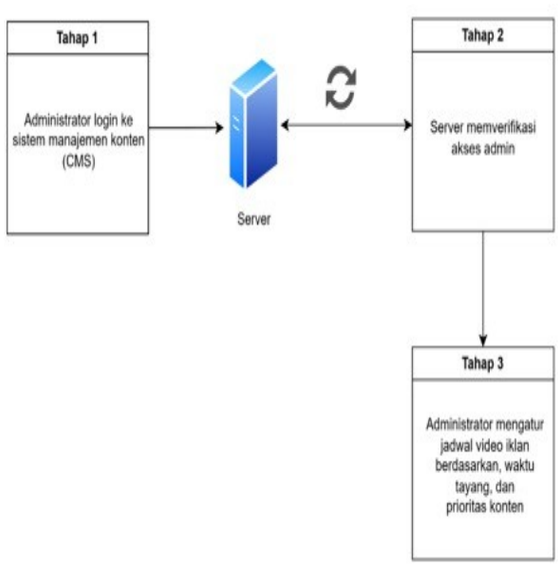

(20) RI Permohonan Paten

(19) ID (11) No Pengumuman : 2025/S/02761 (13) A

(51) I.P.C : G 06F 16/00,G 06N 3/08,G 06N 20/00

(21) No. Permohonan Paten : S00202507797

(22) Tanggal Penerimaan Permohonan Paten :
16 Agustus 2025

(30) Data Prioritas :
(31) Nomor (32) Tanggal (33) Negara

(43) Tanggal Pengumuman Paten :
10 September 2025

(71) Nama dan Alamat yang Mengajukan Permohonan Paten :
LPPM Universitas Negeri Padang
Jalan Prof. Dr. Hamka, Kampus Air Tawar, Padang, Sumatera Barat Indonesia

(72) Nama Inventor :
Dr. Ulfia Rahmi, M.Pd.,ID
Yulianto Santoso, M.Pd.,ID
Dr. Azrul, M.Pd.,ID
Rendi Saputra, S.Kom.,ID

(74) Nama dan Alamat Konsultan Paten :

(54) Judul Invensi : SISTEM EVALUASI BERBASIS ARTIFICIAL INTELLIGENCE UNTUK EARLY WARNING SYSTEM PENCAPAIAN BLENDED LEARNING OUTCOME

(57) Abstrak :

Invensi ini mengenai Sistem Evaluasi Berbasis Artificial Intelligence untuk Early Warning System Pencapaian Blended Learning Outcome, lebih khusus lagi, invensi ini berhubungan dengan model sistem evaluasi berbasis artificial intelligence yang menggunakan data aktivitas Moodle LMS yang diproses oleh Artificial Neural Network (ANN). Sistem ini menggunakan bantuan AI untuk memberikan peringatan dini dan rekomendasi terhadap pencapaian learning outcome. invensi ini terdiri dari 3 proses.a, Data preprocessing.b, Feature extraction. c,Analisis data menggunakan AI yang dicirikan dengan model sistem evaluasi dikembangkan menggunakan TensorFlow untuk mengklasifikasikan, memprediksi, atau mengelompokkan peserta didik berdasarkan keterlibatan atau kinerja akademik. Invensi ini sistem model AI, model ini dilatih,dan memproses hingga memvisualisasikan, dimana distribusi data, tren pembelajaran, dan hasil model direpresentasikan secara grafis untuk meningkatkan interpretabilitas data prediksi dan rekomendasi pencapaian learning outcome. Tujuan lain dari invensi ini adalah memberikan peringatan dini untuk dosen dan mahasiswa, serta rekomendasi intervensi berbasis data. Penemuan ini meningkatkan efektivitas pemantauan pembelajaran dan mendukung pengambilan keputusan yang lebih cepat dan berbasis bukti.

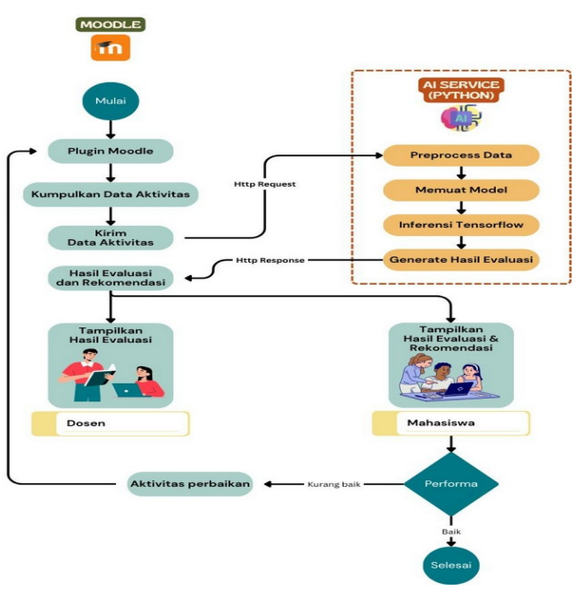

(20) RI Permohonan Paten

(19) ID (11) No Pengumuman : 2025/S/02790 (13) A

(51) I.P.C : G 06T 5/20,G 06T 7/00,H 04N 19/46

(21) No. Permohonan Paten : S00202508051

(22) Tanggal Penerimaan Permohonan Paten :
23 Agustus 2025

(30) Data Prioritas :
(31) Nomor (32) Tanggal (33) Negara

(43) Tanggal Pengumuman Paten :
11 September 2025

(71) Nama dan Alamat yang Mengajukan Permohonan Paten :
Universitas Nusa Mandiri
Jl. Raya Jatiwaringin No.2, RT.8/RW.13, Cipinang Melayu, Kec. Makasar, Kota Jakarta Timur, Daerah Khusus Ibukota Jakarta Indonesia

(72) Nama Inventor :
Sri Hadianti,ID
Dwiza Riana,ID
Muhammad Haris,ID
Daning Nur Sulistyowati,ID

(74) Nama dan Alamat Konsultan Paten :

(54) Judul Invensi : Metode Terintegrasi Berbasis Kecerdasan Buatan untuk Identifikasi Visual Hama Tanaman Kentang dan Rekomendasi Pestisida Otomatis

(57) Abstrak :
Invensi ini mengungkapkan suatu metode terintegrasi berbasis kecerdasan buatan untuk identifikasi visual hama tanaman kentang dan rekomendasi pestisida otomatis. Sistem ini terdiri dari menyiapkan sampel daripada jenis-jenis hama tanaman kentang; mengambil citra jenis-jenis hama tanaman kentang; menyimpan citra pada folder database; melakukan pra pemrosesan data dengan melakukan resize dan augmentasi dengan cara rescale, refleksi, dan rotasi; mengidentifikasi data perubahan ukuran citra dan augmentasi menggunakan metode freezing layers ensemble-based deep learning dengan cara menggabungkan metode DenseNet, EfficientNet, dan InceptionV3; memberikan rekomendasi secara otomatis pestisida yang cocok untuk menanggulangi jenis hama; melakukan evaluasi matrik berupa akurasi, presisi, recall, dan F1-skor;dan melakukan konsultasi digital dengan ahli entomologi mengenai takaran dari pestisida dan waktu yang tepat dalam menyemprotkan pestisida sebagai dukungan lanjutan bagi petani. Invensi ini meningkatkan akurasi, mengurangi risiko kesalahan dalam identifikasi hama, serta mendukung pengelolaan hama yang lebih efisien dan berkelanjutan melalui integrasi sistem berbasis mobile.

Gambar 1

(20) RI Permohonan Paten

(19) ID (11) No Pengumuman : 2025/S/02729 (13) A

(51) I.P.C : G 06F 17/00,G 06Q 50/20

(21) No. Permohonan Paten : S00202508050

(22) Tanggal Penerimaan Permohonan Paten :
23 Agustus 2025

(30) Data Prioritas :

(31) Nomor	(32) Tanggal	(33) Negara
-	23 Agustus 2025	ID

(43) Tanggal Pengumuman Paten :
10 September 2025

(71) Nama dan Alamat yang Mengajukan Permohonan Paten :
Universitas Bina Bangsa Getsempena
Jl. Tanggul Krueng Lamnyong No.34, Rukoh, Kec. Syiah Kuala, Kota Banda Aceh, Aceh 23112 Indonesia

(72) Nama Inventor :
Mik Salmina,ID
Said Munzir,ID
Mohd Iqbal Muttaqin,ID
Reza Wafdan ,ID

(74) Nama dan Alamat Konsultan Paten :
LPPM Universitas Bina Bangsa Getsempena
Jl. Tanggul Krueng Lamnyong No.34, Rukoh, Kec Syiah Kuala, Kota Banda Aceh, Aceh 23112

(54) Judul Invensi : METODE EVALUASI INDIKATOR KINERJA UTAMA (IKU) PERGURUAN TINGGI BERBASIS PEMODELAN DINAMIK DAN KONTROL OPTIMAL

(57) Abstrak :
Invensi ini berkaitandengan metode evaluasi dan optimasi pencapaian Indikator Kinerja Utama (IKU) di perguruan tinggi secara adaptif dan efesien. Metode ini terdiri dari komponen input data IKU, komponen pemodelan dinamik berbasis sistem kompartemen diskrit linier untuk memetakan perubahan IKU dari waktu ke waktu,serta komponen kontrol optimal yang memanfaatkan metode numerik seperti Interior Point atau Quasi-Newton untuk menentukan intervensi kebijakan terbaik. Metode ini dilengkapi antar muka ramah pengguna yang memungkinkan akses simulasi, prediksi, dan rekomendasi kebijakan secara langsung tanpa memerlukan keahlian teknis mendalam. Kontribusi utama invensi ini adalah penyediaan metode evaluasi kinerja perguruan tinggi yang memadukan pemodelan dinamik dan kontrol optimal dalam satu platform, mampu melakukan simulasi dan optimasi secara otomatis, serta memberikan rekomendasi kebijakan berbasis data yang dapat langsung diimplementasikan untuk mendukung pencapaian target IKU dan pendanaan secara efisien.

Gambar 1

Gambar 2

(20) RI Permohonan Paten

(19) ID (11) No Pengumuman : 2025/S/02783 (13) A

(51) I.P.C : A 23L 29/20,A 23L 19/00

(21) No. Permohonan Paten : S00202507961

(22) Tanggal Penerimaan Permohonan Paten :
21 Agustus 2025

(30) Data Prioritas :
(31) Nomor (32) Tanggal (33) Negara

(43) Tanggal Pengumuman Paten :
11 September 2025

(71) Nama dan Alamat yang Mengajukan Permohonan Paten :
Lembaga Inovasi Penulisan Ilmiah dan Hak Kekayaan Intelektual-Universitas Sumatera Utara
Jl. Universitas No. 8-10 Kampus USU, Medan Indonesia

(72) Nama Inventor :
Ismed Suhaidi,ID
Vira Nur Fadhilah,ID

(74) Nama dan Alamat Konsultan Paten :

(54) Judul Invensi : FORMULASI FRUIT LEATHER DARI CAMPURAN PUREE PEPAYA (Carica papaya L.) DENGAN PUREE NANAS (Ananas comosus L. Merr) DAN PENAMBAHAN GUM ARAB

(57) Abstrak :

Invensi ini mengenai formulasi fruit leather yang terdiri dari campuran puree pepaya dengan puree nanas dengan perbandingan 90%:10% sebanyak 78,6%; gum arab 1,2%; asam sitrat 0,2%; gula pasir 20%. Formulasi tersebut menghasilkan fruit leather dengan karakteristik : kadar air 16,1275% ; total padatan terlarut 81,4203 °Brix ; total asam 4,3500% ; total gula 28,3277% ; kadar serat kasar 3,2079%, organoleptik warna 6,3571 (oranye), organoleptik aroma 2,8476 (agak khas pepaya), organoleptik rasa 6,3000 (manis), organoleptik tekstur 6,2857 (elastis), dan organoleptik penerimaan konsumen 6,2810 (suka). Tujuan invensi ini adalah untuk menyediakan formulasi yang tepat pada pembuatan fruit leather dari campuran puree pepaya dengan puree nanas dan penambahan gum arab serta karakteristik fruit leather tersebut. Penggunaan campuran puree pepaya dengan puree nanas dimaksudkan untuk mendapatkan fruit leather dengan karakteristik mutu lebih baik serta kandungan nutrisi dan gizi lebih lengkap, serta disukai konsumen. Penambahan gum arab dapat meningkatkan plastisitas fruit leather, mempertahankan kualitas, dan sebagai pengikat rasa.

(20) RI Permohonan Paten

(19) ID (11) No Pengumuman : 2025/S/02711 (13) A

(51) I.P.C : B 01D 15/04,C 01B 32/05,C 05D 7/00,C 25B 3/26

(21) No. Permohonan Paten : S00202507883

(22) Tanggal Penerimaan Permohonan Paten :
19 Agustus 2025

(30) Data Prioritas :
(31) Nomor (32) Tanggal (33) Negara

(43) Tanggal Pengumuman Paten :
09 September 2025

(71) Nama dan Alamat yang Mengajukan Permohonan Paten :
Badan Riset dan Inovasi Nasional (BRIN)
Gedung B.J. Habibie, Jl. M.H. Thamrin No. 8, Jakarta Pusat Indonesia

(72) Nama Inventor :
Wiyanti Fransisca Simanullang,ID
Silvester Tursiloadi,ID

(74) Nama dan Alamat Konsultan Paten :

(54) Judul Invensi : PROSES PEMBUATAN MATERIAL MgO/ZEOLIT UNTUK ADSORBEN KARBON DIOKSIDA

(57) Abstrak :

Invensi ini berkaitan dengan suatu proses pembuatan material MgO/Zeolit untuk adsorben karbon dioksida, lebih khususnya proses pembuatan material MgO/Zeolit untuk adsorben karbon dioksida yang dimodifikasi dengan impregnasi MgO, sedemikian hingga dapat digunakan sebagai adsorben karbon dioksida. Proses pembuatan material MgO/Zeolit untuk adsorben karbon dioksida terdiri dari tahapan desilikasi zeolit alam dengan menggunakan larutan natrium hidroksida dan amonium klorida yang diikuti dengan proses kalsinasi pada suhu tinggi. Kemudian dilanjutkan dengan impregnasi MgO ke dalam pori-pori zeolit alam. MgO disintesis dengan metode sol gel dengan menggunakan prekursor garam magnesium nitrat heksahidrat dan natrium hidroksida yang dilarutkan dengan air atau alkohol berupa metanol atau etanol, kemudian padatan hasil impregnasi dikeringkan dan dikalsinasi pada suhu tinggi. Material adsorben MgO/zeolit yang dihasilkan memiliki kapasitas adsorpsi hingga 9,3 mmol g-1, ukuran kristal 2,8 nm, dan distribusi ukuran pori hingga 70,67 nm.

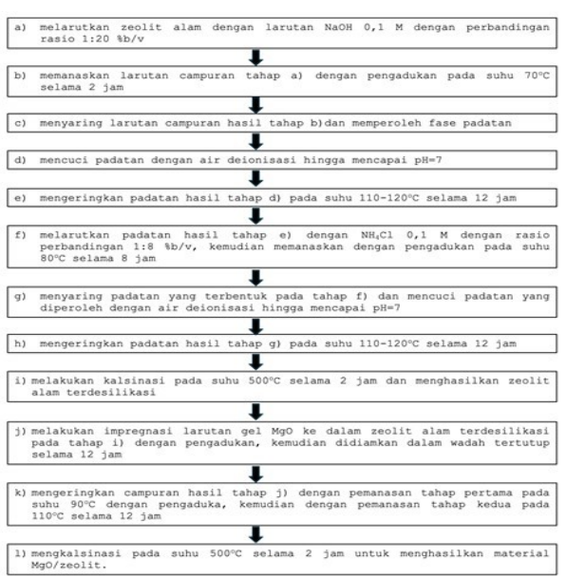

(20) **RI Permohonan Paten**

(19) **ID** (11) **No Pengumuman : 2025/S/02690** (13) **A**

(51) **I.P.C : B 63J 4/00,F 01N 3/04**

(21) **No. Permohonan Paten :** S00202507799

(22) **Tanggal Penerimaan Permohonan Paten :**
16 Agustus 2025

(30) **Data Prioritas :**
(31) Nomor (32) Tanggal (33) Negara

(43) **Tanggal Pengumuman Paten :**
08 September 2025

(71) **Nama dan Alamat yang Mengajukan Permohonan Paten :**
Muchamad Hadi Khustanto, ST
Jl. Lilium Barat VI no.1, RT.21, RW.01, Kraton, Krian, Sidoarjo Indonesia

(72) **Nama Inventor :**
Dr. Ir. Agus Budiono, MT,ID

(74) **Nama dan Alamat Konsultan Paten :**

(54) **Judul Invensi :** PERALATAN UNTUK MEMURNIKAN GAS BUANG KAPAL

(57) **Abstrak :**
Invensi ini mengungkapkan suatu peralatan untuk memurnikan gas buang kapal yang digunakan dalam sistem pengendalian emisi gas buang di kapal laut yang mencakup: suatu scrubber basah; suatu tangki penyangga; suatu pompa sirkulasi; dan suatu sarana pengatur aliran cairan pembersih untuk mengatur aliran cairan pembersih yang digunakan dalam peralatan untuk memurnikan gas buang kapal secara otomatis. Kestabilan distribusi cairan dan efisiensi pemurnian gas buang dapat dicapai, bahkan ketika kapal mengalami kemiringan akibat ombak dengan memaksimalkan kontak antara gas buang dan cair pembersih secara optimal.

(20) RI Permohonan Paten

(19) ID (11) No Pengumuman : 2025/S/02699 (13) A

(51) I.P.C : A 23L 33/105,A 23L 21/10,C 12P 19/04

(21) No. Permohonan Paten : S00202507958

(22) Tanggal Penerimaan Permohonan Paten :
21 Agustus 2025

(30) Data Prioritas :
(31) Nomor (32) Tanggal (33) Negara

(43) Tanggal Pengumuman Paten :
09 September 2025

(71) Nama dan Alamat yang Mengajukan Permohonan Paten :
Lembaga Inovasi Penulisan Ilmiah dan Hak Kekayaan Intelektual-Universitas Sumatera Utara
Jl. Universitas No. 8-10 Kampus USU, Medan Indonesia

(72) Nama Inventor :
M. Zulham Efendi Sinaga,ID
Sovia Lenny,ID
Suci Aisyah Amaturrahim,ID
Rini Hardiyanti ,ID
Ega Dhia Hafizah,ID
Abdullah Fakri Hakim,ID

(74) Nama dan Alamat Konsultan Paten :

(54) Judul Invensi : PROSES PEMBUATAN NATA TERFORTIFIKASI BAYAM MERAH UNTUK MENINGKATKAN FUNGSIONAL NATA

(57) Abstrak :
Invensi ini mengenai proses pembuatan nata terfortifikasi bayam merah untuk meningkatkan fungsional nata. Fortifikan bayam merah memberikan manfaat selama proses fermentasi maupun terhadap produk nata yang dihasilkan. Tingginya kadar protein dalam bayam merah dapat menggantikan penggunaan amonium sulfat (ZA) dan urea selama proses fermentasi oleh bakteri Komagataeibacter xylinus yang selama ini digunakan dalam pembuatan nata. Proses fortifikasi nata pada invensi ini terdiri dari 3 tahapan yaitu: (1) tahap persiapan bahan fortifikan bayam merah, (2) tahap persiapan substrat dari air cucian beras ketan putih, (3) tahap fermentasi selama 12-14 hari. Produk nata yang dihasilkan melalui proses fortifikasi bayam merah dengan konsentrasi fortifikan bayam merah (40-60% (v/v)) pada invensi ini menghasilkan nata yang memiliki ketebalan (8,15 – 8,80 mm), kadar serat (5,52 – 6,15 %), kandungan vitamin C (67,09 - 208,94 mg/100 g nata) dan kadar Fe (2,03 – 6,21 ppm) yang menunjukkan bahwa telah terbukti terjadi peningkatan fungsional nata yang dihasilkan.

(20) **RI Permohonan Paten**

(19) **ID** (11) **No Pengumuman : 2025/S/02738** (13) **A**

(51) **I.P.C : C 23G 1/02,C 23G 1/00**

(21) **No. Permohonan Paten :** S00202508164

(22) **Tanggal Penerimaan Permohonan Paten :**
26 Agustus 2025

(30) **Data Prioritas :**
(31) Nomor (32) Tanggal (33) Negara

(43) **Tanggal Pengumuman Paten :**
10 September 2025

(71) **Nama dan Alamat yang Mengajukan Permohonan Paten :**
PT. UNTUNG BERSAMA SEJAHTERA
Jl. Kenjeran No. 395-397-399 Indonesia

(72) **Nama Inventor :**
SONY DHARMAWAN,ID

(74) **Nama dan Alamat Konsultan Paten :**
Liah Anggraeni Basuki S.H., M.H.
PT. BNL Patent, BNL Patent Building Jalan Ngagel Jaya No. 40, Kel. Pucang Sewu, Kec. Gubeng, Surabaya

(54) **Judul Invensi :** KOMPOSISI LARUTAN PEMBERSIH BARANG AWAL YANG MENGAKIBATKAN HASIL SEPUH KEHITAMAN SETELAH PROSES PEWARNAAN PADA PERHIASAN EMAS

(57) **Abstrak :**
Invensi ini berhubungan dengan komposisi larutan pembersihan barang yang menyebabkan warna kehitaman setelah proses pewarnaan. Dimana dalam invensi ini dihasilkan suatu komposisi larutan yang efektif membersihkan barang awal, namun tidak merusak lapisan warna dasar perhiasan emas tersebut. Komposisi larutan ini terdiri dari NH4Cl, EDTA, KOH, dan NH4OH. Dengan invensi ini akan mempercepat proses pembersihan barang yang mengakibatkan warna kehitaman setelah proses pewarnaan. Sehingga akan meningkatkan produktivitas dalam pembuatan perhiasan emas.

(20) **RI Permohonan Paten**

(19) **ID** **(11)** **No Pengumuman : 2025/S/02795** **(13) A**

(51) **I.P.C : A 61K 36/38,A 61Q 19/00**

(21) **No. Permohonan Paten :** S00202508181

(22) **Tanggal Penerimaan Permohonan Paten :**
27 Agustus 2025

(30) **Data Prioritas :**
(31) Nomor (32) Tanggal (33) Negara

(43) **Tanggal Pengumuman Paten :**
11 September 2025

(71) **Nama dan Alamat yang Mengajukan Permohonan Paten :**
Universitas Ahmad Dahlan
Jl. Pramuka 5F, Pandeyan, Umbulharjo, Yogyakarta, DI Yogyakarta Indonesia

(72) **Nama Inventor :**
Dr. Adi Permadi, S.T., M.T ,ID
Dra. Siti Salamah. M.Si,ID
Abdul Aziz,ID

(74) **Nama dan Alamat Konsultan Paten :**

(54) **Judul Invensi :** FORMULASI SEDIAAN SERUM WAJAH ANTI AGING BERBAHAN EKSTRAK KULIT MANGGIS

(57) **Abstrak :**
Seiring berjalannya waktu dan bertambahnya usia,makhluk hidup mengalami penuaan,seperti halnya manusia mengalami proses biologis penuaan yang ditandai dengan penurunan fungsi kekencangan dan perubahan fisik kulit. Penuaan dapat diminimalisir dengan sediaan serum anti penuaan. Invensi ini mengenai formulasi serum wajah anti-aging berbahan ekstrak kulit manggis (Garcinia mangostana), yang dikenal memiliki sifat antioksidan, anti-inflamasi, dan anti-mikroba. Kulit manggis mengandung xanthone, tanin, dan polifenol yang bermanfaat untuk meremajakan kulit, mencegah jerawat, dan meningkatkan kelembaban serta kecerahan kulit. Keunggulan invensi ini menghasilkan formula serum wajah yang sesuai standar SNI 16-4399-1996 dengan kandungan antioksidan 43,747 ppm.

(20) RI Permohonan Paten

(19) ID (11) No Pengumuman : 2025/S/02797 (13) A

(51) I.P.C : A 61K 8/37,A 61K 8/34,A 61L 2/16,A 61Q 19/00

(21) No. Permohonan Paten : S00202508252

(22) Tanggal Penerimaan Permohonan Paten :
28 Agustus 2025

(30) Data Prioritas :
(31) Nomor (32) Tanggal (33) Negara

(43) Tanggal Pengumuman Paten :
11 September 2025

(71) Nama dan Alamat yang Mengajukan Permohonan Paten :
Universitas Ahmad Dahlan
Jl. Pramuka 5F, Pandeyan, Umbulharjo, Yogykarta, DI Yogyakarta Indonesia

(72) Nama Inventor :
Dr. Adi Permadi, S.T., M.T ,ID
M. Arif Lukman Hakim ,ID
Prof. Dr. Ir. Erna Astuti S.T., M.T., IPM,ID
Abdul Aziz,ID

(74) Nama dan Alamat Konsultan Paten :

(54) Judul Invensi : EFEKTIVITAS CHLORPHENESIN SEBAGAI PENGAWET PADA FORMULASI TISU BASAH

(57) Abstrak :
Invensi ini mengenai pengembangan chlorphenesin sebagai pengawet pada formulasi tisu basah untuk mencegah kontaminasi mikroorganisme patogen. dalam invensi ini digunakan tiga jenis konsentrasi chlorphenesin yaitu 0,20%; 0,25% dan 0,30% yang dilarutkan dalam dua jenis pelarut yaitu propilen glikol dan etanol. serta terdapat beberapa bahan tambahan seperti air, chamomile extract, disodium kalsium EDTA, PEG 40 hydrogenated castor oil, parfum dan asam laktat. Pengujian menunjukkan bahwa pada rentang konsentrasi 0,20% hingga 0,30% baik menggunakan pelarut etanol dan propilen glikol lolos uji challenge test, namun konsentrasi optimum chlorphenesin untuk mereduksi jumlah mikroorganisme yaitu pada konsentrasi 0,30%. Dalam hal pemilihan pelarut, etanol menawarkan efektivitas reduksi mikroorganisme patogen yang lebih baik jika dibandingkan dengan propilen glikol, sedangkan propilen glikol menawarkan stabilitas sensorik (visual, aroma dan sensasi penggunaan) jangka panjang yang lebih baik jika dibandingkan dengan etanol. Formulasi dengan konsentrasi chlorphenesin 0,30% dan pelarut propilen glikol menghasilkan tisu basah yang paling efektif, mampu mereduksi semua mikroorganisme uji hingga 100% dalam 2 hari dan mempertahankan stabilitas produk yang sangat baik dengan tidak ada perubahan visual, aroma dan sensasi penggunaan yang teramati hingga minggu ke-24 pengujian stabilitas dipercepat.

(20) RI Permohonan Paten

(19) ID (11) No Pengumuman : 2025/S/02715 (13) A

(51) I.P.C : A 61B 5/265,B 01J 23/50,G 03C 8/06

(21) No. Permohonan Paten : S00202507868

(22) Tanggal Penerimaan Permohonan Paten :
19 Agustus 2025

(30) Data Prioritas :
(31) Nomor (32) Tanggal (33) Negara

(43) Tanggal Pengumuman Paten :
09 September 2025

(71) Nama dan Alamat yang Mengajukan Permohonan Paten :
Badan Riset dan Inovasi Nasional (BRIN)
Gedung B.J. Habibie, Jalan M.H. Thamrin Nomor 8
Indonesia

(72) Nama Inventor :
Indah Miftakhul Janah,ID
Dwi Siswanta,ID
Roto,ID

(74) Nama dan Alamat Konsultan Paten :

(54) Judul Invensi : NANOPARTIKEL PERAK TERTUDUNG TARTRAT UNTUK DETEKSI KOLORIMETRI KREATININ

(57) Abstrak :
Invensi ini mengenai nanopartikel perak (AgNPs) tertudung tartrat sebagai probe untuk deteksi kreatinin secara kolorimetri. Sintesis AgNPs berhasil dilakukan pada optimum kondisi yaitu pH 11, konsentrasi asam askorbat 100 mM, konsentrasi tartrat 4 mM, konsentrasi prekursor AgNO3 10 mM, dan waktu sintesis 30 menit. AgNPs hasil sintesis memiliki puncak absorbansi resonansi plasmon permukaan (SPR) pada panjang gelombang di sekitar 400 nm dengan koloid berwarna kuning. Morfologi berbentuk bulat dan semi bulat dengan distribusi ukuran partikel rata-rata berkisar 28 nm dan nilai zeta potensial – 20,8 mV. AgNPs yang dihasilkan memiliki stabilitas yang baik terhadap perubahan pH (6-10), kekuatan ionik (NaCl dan KCl), serta waktu simpan selama 2 bulan. Hasil sintesis AgNPs digunakan untuk deteksi kreatinin dengan menghasilkan perubahan warna larutan, pergeseran absorbansi SPR ke arah panjang gelombang yang lebih besar, dan peningkatan distribusi ukuran partikel yang disebabkan oleh adanya fenomena agregasi. AgNPs tertudung tartrat memiliki nilai LOD dan LOQ yaitu 10,22 dan 34,06 μM dengan rentang konsentrasi linier 34,06 – 750,00 μM, serta waktu deteksi 60 menit.

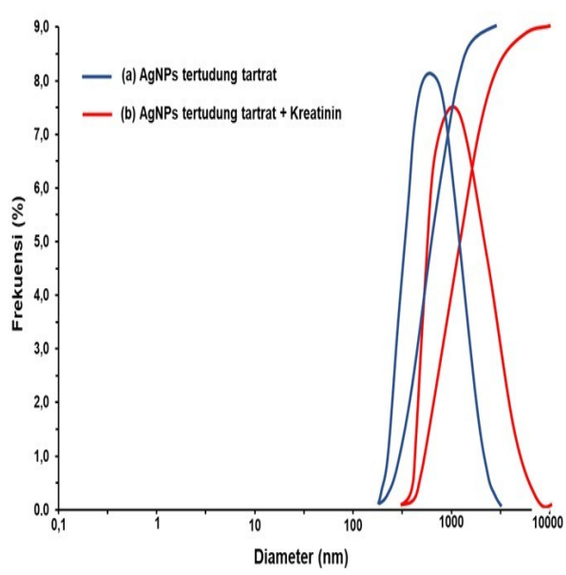

(20) RI Permohonan Paten

(19) ID (11) No Pengumuman : 2025/S/02755 (13) A

(51) I.P.C : A 23K 10/30,A 23K 10/18

(21) No. Permohonan Paten : S00202508115

(22) Tanggal Penerimaan Permohonan Paten :
26 Agustus 2025

(30) Data Prioritas :
(31) Nomor (32) Tanggal (33) Negara

(43) Tanggal Pengumuman Paten :
10 September 2025

(71) Nama dan Alamat yang Mengajukan Permohonan Paten :
UNIVERSITAS TELKOM
Bandung Techno Park, Jl. Telekomunikasi, Terusan Buah Batu Indonesia

(72) Nama Inventor :

SUWANDI,ID	AMALIYAH ROHSARI INDAH UTAMI,ID
RINO ANDIAS ANUGRAHA,ID	JAENAL HARIADI AKBAR,ID
ERSY ERVINA,ID	AGUS RIYONO,ID
RONY HARTONO,ID	MUHAMMAD FARHAN FAHREZA,ID
MUHAMMAD RAFI PRANAJA,ID	YOGA AVISENA YAZID,ID

(74) Nama dan Alamat Konsultan Paten :

(54) Judul Invensi : PROSES PEMBUATAN PAKAN ORGANIK EKSTRAK MULTI-BAHAN BERBASIS PROBIOTIK UNTUK MENEKAN FCR DAN BIAYA PRODUKSI PADA BUDIDAYA IKAN DAN UNGGAS

(57) Abstrak :

Suatu metode pembuatan pakan organik cair berbasis probiotik untuk aplikasi pada ikan dan unggas, terdiri dari tahap-tahap sebagai berikut: penyiapan bahan baku nabati lokal berupa eceng gondok, azolla microphylla, kangkung liar, dan daun katuk, serta bahan baku hewani lokal berupa maggot, keong sawah, dan cangkang telur; pencucian dan pemotongan bahan baku menjadi ukuran kecil; penghalusan seluruh bahan baku menggunakan blender atau alat penghancur hingga menjadi adonan halus dan homogen; fermentasi adonan halus dalam wadah tertutup dengan penambahan probiotik alami pada suhu ruang selama minimal 24 jam hingga terbentuk ekstrak cair; pencampuran hasil fermentasi berupa ekstrak cair dengan sumber karbohidrat murah seperti roti kadaluarsa atau dedak padi hingga membentuk pasta pakan homogen; dan aplikasi pakan organik cair hasil proses ini secara langsung pada ikan atau unggas di kolam atau kandang budidaya. Metode ini menghasilkan pakan organik cair yang menurunkan Feed Conversion Rasio (FCR), menekan biaya produksi, menjaga kualitas air, mempercepat pertumbuhan, serta meningkatkan kualitas hasil panen ikan dan unggas.

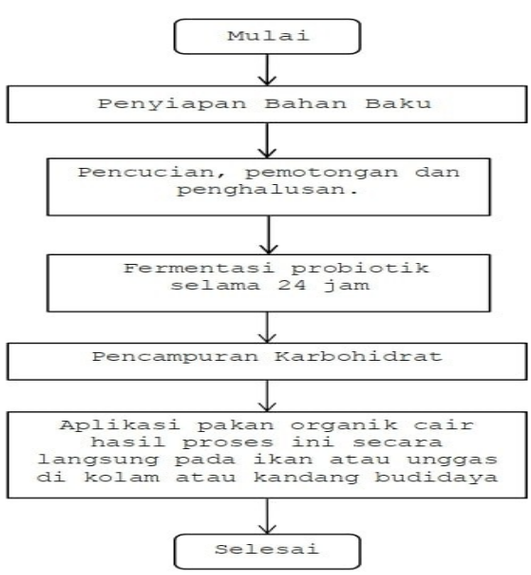

(20) RI Permohonan Paten

(19) ID (11) No Pengumuman : 2025/S/02739 (13) A

(51) I.P.C : A 01K 23/00,A 61F 13/00

(21) No. Permohonan Paten : S00202508156

(22) Tanggal Penerimaan Permohonan Paten :
26 Agustus 2025

(30) Data Prioritas :

(31) Nomor	(32) Tanggal	(33) Negara
2024-002911	30 Agustus 2024	JP

(43) Tanggal Pengumuman Paten :
10 September 2025

(71) Nama dan Alamat yang Mengajukan Permohonan Paten :
Unicharm Corporation
182, Shimobun, Kinsei-cho, Shikokuchuo-City, Ehime 799-0111 Japan

(72) Nama Inventor :
Makoto ICHIKAWA,JP

(74) Nama dan Alamat Konsultan Paten :
Arifia Jauharia Fajra S.T., S.H.
Pondok Indah Office Tower 5, Lantai 19, Kel. Pondok Pinang, Kec. Kebayoran Lama, Kota Jakarta Selatan

(54) Judul Invensi : BENDA PENYERAP UNTUK HEWAN PELIHARAAN

(57) Abstrak :
Deformasi yang tidak diinginkan dari suatu benda penyerap untuk hewan-hewan peliharaan ditekan. Dalam satu aspek, disediakan suatu benda penyerap jenis-bungkus abdominal untuk hewan-hewan peliharaan untuk dipakai dengan dibungkus di sekitar suatu batang tubuh dari seekor hewan peliharaan. Benda penyerap untuk hewan-hewan peliharaan tersebut meliputi suatu bagian bodi utama yang memiliki suatu bentuk dipanjangkan secara lateral dengan suatu arah membujur dan suatu arah lateral, dan yang meliputi suatu lembaran permukaan yang ditempatkan pada suatu sisi menghadap-kulit, suatu lembaran belakang yang ditempatkan pada suatu sisi tidak menghadap-kulit, dan suatu penyerap yang ditempatkan di antara lembaran permukaan dan lembaran belakang, bagian bodi utama tersebut yang memiliki suatu bagian ujung pertama yang ditempatkan pada satu sisi pada arah membujur terhadap penyerap, dan suatu bagian ujung kedua yang ditempatkan pada sisi lain pada arah membujur terhadap penyerap, dan suatu komponen penautan yang disediakan pada bagian ujung pertama dan yang dikonfigurasi untuk menautkan bagian ujung pertama dengan bagian ujung kedua, dimana suatu lebar dari komponen penautan pada arah lateral adalah lebih besar dari setengah suatu lebar penyerap pada arah lateral, dan penyerap tersebut memiliki suatu bagian terkompresi linear yang dikenakan pada pencetakan-timbul.

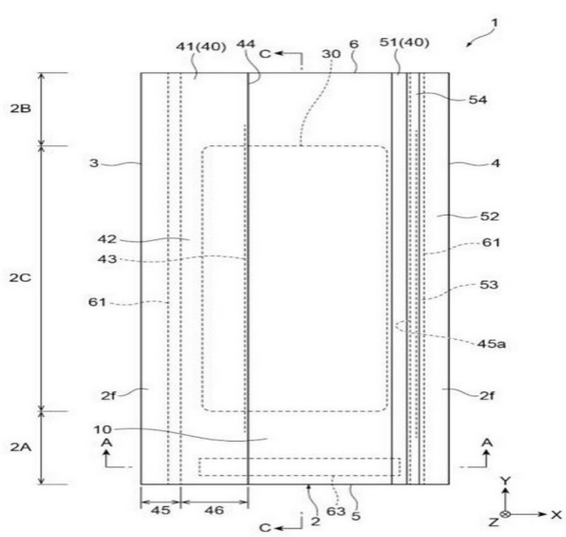

Gambar 2

(20) RI Permohonan Paten

(19) ID (11) No Pengumuman : 2025/S/02698 (13) A

(51) I.P.C : A 01G 31/02,G 05B 19/418,G 05B 19/404

(21) No. Permohonan Paten : S00202507906

(22) Tanggal Penerimaan Permohonan Paten :
20 Agustus 2025

(30) Data Prioritas :
(31) Nomor (32) Tanggal (33) Negara

(43) Tanggal Pengumuman Paten :
09 September 2025

(71) Nama dan Alamat yang Mengajukan Permohonan Paten :
Direktorat Inovasi dan KI UNHAS
Gedung Rektorat lt. 6 Kantor HKI Jl. Perintis Kemerdekaan KM. 10 Indonesia

(72) Nama Inventor :
Prof. Dr. Arifin, M.T.,ID
Ida Laila, S.Si., M.Si.,ID

(74) Nama dan Alamat Konsultan Paten :

(54) Judul Invensi : PROTOTIPE SISTEM HIDROPONIK NFT OTOMATIS BERBASIS INTERNET OF THINGS (IOT)DENGAN KENDALI LOGIKA FUZZY

(57) Abstrak :
Invensi ini berhubungan dengan prototipe sistem hidroponik Nutrient Film Technique (NFT) otomatis berbasis Internet of Things (IoT) dengan kendali logika fuzzy. Perangkat ini mengintegrasikan sensor pH, TDS, suhu, dan ketinggian air dengan mikrokontroler Arduino Nano serta ESP32. Sistem bekerja dengan memproses data sensor menggunakan logika fuzzy untuk mengatur lima pompa cairan, yaitu pompa pH up, pompa pH down, pompa nutrisi A, pompa nutrisi B, dan pompa air masuk. Seluruh komponen dirakit dalam control box portabel sehingga mudah dipasang dan digunakan. Hasil pengukuran sensor ditampilkan secara real-time melalui aplikasi Android berbasis Firebase. Dengan demikian, invensi ini mampu menjaga kestabilan larutan nutrisi secara otomatis, meningkatkan efisiensi budidaya hidroponik NFT, serta memberikan kemudahan pemantauan jarak jauh bagi pengguna.

(20) RI Permohonan Paten

(19) ID (11) No Pengumuman : 2025/S/02685 (13) A

(51) I.P.C : A 61K 31/554,A 61K 47/10,A 61K 9/08,A 61P 9/10

(21) No. Permohonan Paten : S00202507716

(22) Tanggal Penerimaan Permohonan Paten :
14 Agustus 2025

(30) Data Prioritas :
(31) Nomor (32) Tanggal (33) Negara

(43) Tanggal Pengumuman Paten :
08 September 2025

(71) Nama dan Alamat yang Mengajukan Permohonan Paten :
PT. PRATAPA NIRMALA
JALAN RADEN SALEH RAYA NO. 4 Indonesia

(72) Nama Inventor :
ERMAWATI,ID
AFRIANA GULTOM,ID
DECIANA GUNARSO,ID
JOHN,ID
NOVITA SARI N,ID

(74) Nama dan Alamat Konsultan Paten :

(54) Judul Invensi : FORMULA INJEKSI DILTIAZEM TERLIOFILISASI STABIL pH

(57) Abstrak :
Invensi ini berhubungan dengan formula injeksi diltiazem terliofilisasi stabil pH yang terdiri dari bahan aktif diltiazem, bahan penstabil, dan bahan pengatur pH asam lemah maupun garam dari asam lemah, dimana formula terliofilisasi injeksi diltiazem memiliki stabilitas pH.

(20) RI Permohonan Paten

(19) ID (11) No Pengumuman : 2025/S/02695 (13) A

(51) I.P.C : B 60L 50/60,B 60L 11/18,B 60P 1/12,B 60T 13/74

(21) No. Permohonan Paten : S00202507703

(22) Tanggal Penerimaan Permohonan Paten :
14 Agustus 2025

(30) Data Prioritas :

(31) Nomor	(32) Tanggal	(33) Negara
2024219889651	16 Agustus 2024	CN

(43) Tanggal Pengumuman Paten :
08 September 2025

(71) Nama dan Alamat yang Mengajukan Permohonan Paten :
CHONGQING ZONGSHEN GENERAL POWER MACHINE CO., LTD.
Zongshen Industrial Area, Chaoyou Chang, Banan District, Chongqing 400054 China

(72) Nama Inventor :
XIAN, Peng,CN
ZHAN, Xiaohua,CN
YU, Qiuyan,CN

(74) Nama dan Alamat Konsultan Paten :
Marodin Sijabat S.H.
Adastra Indonesia, Epiwalk 3rd Floor A306-307, Kawasan Rasuna Epicentrum Jl. H. R. Rasuna Said RT. 002/ RW. 005, Kel. Karet Kuningan Kec. Setiabudi ,Kota Jakarta Selatan

(54) Judul Invensi : KENDARAAN PENGANGKUT LISTRIK

(57) Abstrak :
Invensi ini menyediakan kendaraan angkut listrik, yang meliputi rangka yang dihubungkan dengan kompartemen kargo dan mekanisme pengoperasian di atas rangka tersebut, dimana kompartemen kargo dan mekanisme pengoperasian disusun secara berdekatan di sepanjang arah perjalanan kendaraan angkut listrik, kotak listrik untuk menyimpan perangkat penyimpan energi dan peralatan listrik, dimana kotak listrik disediakan di atas dan pada suatu sisi rangka dimana mekanisme pengoperasian disusun, dan pintu pemeliharaan yang disusun pada suatu sisi kotak listrik. Invensi ini memecahkan masalah pemeliharaan yang merepotkan pada kendaraan angkut listrik yang ada.

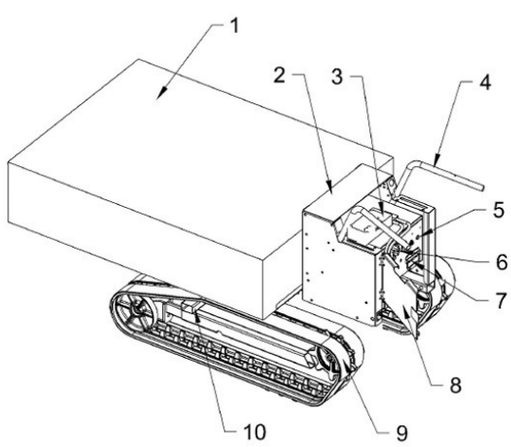

GAMBAR 1

(20) RI Permohonan Paten

(19) ID (11) No Pengumuman : 2025/S/02710 (13) A

(51) I.P.C : A 23L 25/00,A 61K 35/747,C 01B 39/32,C 10N 40/10,C 11C 1/02,C 11C 1/00,G 01N 33/28

(21) No. Permohonan Paten : S00202507739

(22) Tanggal Penerimaan Permohonan Paten :
15 Agustus 2025

(30) Data Prioritas :
(31) Nomor (32) Tanggal (33) Negara

(43) Tanggal Pengumuman Paten :
09 September 2025

(71) Nama dan Alamat yang Mengajukan Permohonan Paten :
PUSAT HKI LPPM UNIVERSITAS ISLAM BANDUNG
Gedung LPPM Unisba Lt. 2, Jalan Hariangbanga No. 4-6
Indonesia

(72) Nama Inventor :
apt. Hanifa Rahma, M.Si. ,ID
Pedriantini Iqlima Subekti, S.Farm. ,ID
apt. Sani Ega Priani, S.Si., M.Si.,ID
apt. Farendina Suarantika, M. S. Farm,ID
apt. Vinda Maharani Patricia, M. Si,ID
apt. Taufik Muhammad Fakih, S.Farm., M.S.Farm.,ID
apt. Bambang Tri Laksono, S.Farm., M.S.Farm,ID

(74) Nama dan Alamat Konsultan Paten :

(54) Judul Invensi : SEDIAAN NANOEMULSI MINYAK TAMANU (Calophyllum inophyllum L.) DENGAN AKTIVITAS ANTIBAKTERI

(57) Abstrak :
Invensi ini mengenai nanoemulsi minyak tamanu (Calophyllum inophyllum L.) minyak-dalam-air, lebih khusus lagi, invensi ini berhubungan dengan komposisi nanoemulsi yang mengandung minyak tamanu 3%, Tween 80 30%, PEG 400 15%, fenoksietanol 0,15%, dan air suling hingga 100%, dengan aktivitas antibakteri. Sediaan nanoemulsi dicirikan dengan ukuran globul 11 nm, indeks polidispersitas <0,5 (0,09), transmitansi >90%, viskositas 126,9 cPs, serta menunjukkan aktivitas antibakteri terhadap Cutibacterium acnes dan Staphylococcus epidermidis.

(20) **RI Permohonan Paten**

(19) **ID** **(11)** **No Pengumuman : 2025/S/02704** **(13) A**

(51) **I.P.C : A 01J 9/04,A 01J 5/007,G 05B 19/18,G 06Q 50/02,G 06Q 50/00**

(21) **No. Permohonan Paten :** S00202507742

(22) **Tanggal Penerimaan Permohonan Paten :**
15 Agustus 2025

(30) **Data Prioritas :**
(31) Nomor (32) Tanggal (33) Negara

(43) **Tanggal Pengumuman Paten :**
09 September 2025

(71) **Nama dan Alamat yang Mengajukan Permohonan Paten :**
Direktorat Inovasi dan Kawasan Sains dan Teknologi Universitas Brawijaya
Gedung Layanan Bersama Lantai 2 Universitas Brawijaya, Jl. Veteran Malang 65145, Indonesia Indonesia

(72) **Nama Inventor :**
ERLANGGA SETYAWAN, SP., M.M.,ID
Dr. RIA DEWI ANDRIANI, S.Pt., M.Sc., M.P.,ID
BRILLYANES SANAWIRI, SAB., MBA., Ph.D.,ID
BAYU SUTAWIJAYA, S.Kom., M.Kom.,ID

(74) **Nama dan Alamat Konsultan Paten :**

(54) **Judul Invensi :** ALAT PENUNJANG UNTUK PERHITUNGAN BERAT JENIS SUSU BAGI PETERNAK

(57) **Abstrak :**
Rantai pasok susu skala koperasi di desa kerap terkendala pencatatan manual: data terlambat, tidak seragam, rawan salah tulis, sulit direkonsiliasi untuk pembayaran, dan minim transparansi. Invensi ini menawarkan Sistem Digitalisasi Titik Pengumpulan Susu yang mengotomasikan pengukuran volume, identifikasi pemasok, penampilan lokal, dan transmisi daring ke server koperasi. Sensor ultrasonik non-kontak membaca ketinggian cairan pada tangki food-grade terkalibrasi; nilai tinggi dikonversi ke volume via kurva kalibrasi geometris. Algoritma median filter dan moving average menolak gangguan buih/percikan; koreksi temperatur opsional meningkatkan akurasi. Unit mikrokontroler dengan RTC dan memori lokal menampilkan hasil di LCD/layar sentuh, memadukan pembaca ID (RFID/QR), modul komunikasi (Wi-Fi/GSM/LoRa), catu daya dengan baterai cadangan, serta pengiriman terenkripsi berfitur store-and-forward. Alur operasi meliputi pemindaian identitas, pembacaan level awal-akhir, perhitungan volume netto (akhir-awal) beserta stempel waktu dan lokasi, penyimpanan, dan unggahan otomatis. Sistem menghadirkan jejak audit end-to-end, higienitas (non-kontak, mudah CIP), akurasi konsisten antartitik, dan efisiensi rekap pembayaran, sekaligus membuka dasar pengendalian mutu serta skema harga diferensial berbasis data.

Gambar 1