ISSN : 0854-6789

BERITA RESMI PATEN SERI-A

No. BRP 953/IV/2026

PENGUMUMAN PATEN TANGGAL 20 April 2026 s/d 24 April 2026

PENGUMUMAN BERLANGSUNG SELAMA 6 (ENAM) BULAN
SEJAK TANGGAL DIUMUMKANNYA PERMOHONAN
SESUAI DENGAN KETENTUAN PASAL 48 AYAT (1)
UNDANG-UNDANG PATEN NOMOR 13 TAHUN 2016

DITERBITKAN TANGGAL 24 April 2026

DIREKTORAT PATEN, DTLST, DAN RD
DIREKTORAT JENDERAL KEKAYAAN INTELEKTUAL
KEMENTERIAN HUKUM REPUBLIK INDONESIA

BERITA RESMI PATEN SERI-A

No. 953 TAHUN 2026

PELINDUNG
MENTERI HUKUM
REPUBLIK INDONESIA

TIM REDAKSI

Penasehat	:	**Direktur Jenderal Kekayaan Intelektual**
Penanggung Jawab	:	**Direktur Paten, DTLST, dan RD**
Ketua	:	Kepala Subdirektorat Permohonan dan Pelayanan
Sekretaris	:	Ketua Tim Kerja Publikasi Paten, DTLST, dan RD
Anggota	:	Anggota Tim Kerja Publikasi Paten, DTLST, dan RD

Penyelenggara

Direktorat Paten, DTLST, dan RD
Direktorat Jenderal Kekayaan Intelektual

Alamat Redaksi dan Tata Usaha

Jl. H.R. Rasuna Said Kav. 8-9
Jakarta Selatan 12190

Telepon: (021) 57905611 Faksimili: (021) 57905611
Website : www.dgip.go.id

INFORMASI UMUM

Berita Resmi Paten **Nomor 953 Tahun Ke-36** ini berisi segala kegiatan yang berkaitan dengan pengajuan Permintaan Paten ke Kantor Paten dan memuat lembar halaman pertama (front page) dari dokumen Paten.

Daftar Bibliografi yang tertera dalam lembar halaman pertama (front page) adalah sesuai dengan INID Code (Internationally agreed Number of the Identification of Date Code).

Penjelasan **Nomor Kode** pada halaman pertama (front page) Paten adalah sebagai berikut :

(11) : Nomor Dokumen

(20) : Jenis Publikasi (Paten atau Permohonan Paten)

(13) : Pengumuman Paten (pertama)

(19) : Negara dimana tempat diajukan Permohonan Paten

(21) : Nomor Permohonan Paten

(22) : Tanggal Penerimaan Permohonan Paten

(30) : Data Prioritas

(31) : Nomor Prioritas

(32) : Tanggal / Bulan / Tahun diberikan Hak Prioritas

(33) : Negara yang memberikan Hak Prioritas

(43) : Tanggal Pengumuman Permohonan Paten

(51) : International Patent Classification (IPC)

(54) : Judul Invensi

(57) : Abstrak atau Klaim

(71) : Nama dan Alamat yang Mengajukan Permohonan Paten

(72) : Nama Penemu (Inventor)

(74) : Nama dan Alamat Konsultan Paten

(20) RI Permohonan Paten

(19) ID (11) No Pengumuman : 2026/03258 (13) A

(51) I.P.C : A 24C 5/44,A 24C 5/42,A 24C 5/02,A 24D 3/04,A 24D 1/00

(21) No. Permohonan Paten : P00202411525

(22) Tanggal Penerimaan Permohonan Paten :
21 Oktober 2024

(30) Data Prioritas :
(31) Nomor (32) Tanggal (33) Negara

(43) Tanggal Pengumuman Paten :
23 April 2026

(71) Nama dan Alamat yang Mengajukan Permohonan Paten :
Henky Koes Hendrawan
Kutisari Selatan 7A/7 Indonesia

(72) Nama Inventor :
Henky Koes Hendrawan,ID

(74) Nama dan Alamat Konsultan Paten :

(54) Judul Invensi : Ventilasi Udara Untuk Sigaret Kretek Tangan Atau Sigaret Putih Tangan

(57) Abstrak :
Invensi ini adalah satu atau lebih lubang ventilasi(3) udara pada sigaret/rokok yang dibuat dengan manual tangan atau menggunakan suatu alat pelubang/perforasi manual pada Sigaret Kretek Tangan (SKT) atau Sigaret Putih Tangan(SPT). Lubang ventilasi(3) ini berfungsi untuk menurunkan konsentrasi tar dan nikotin yang dihisap oleh perokok dari ujung hisap(1). Udara luar(4) yang masuk melalui lubang-lubang ventilasi(3), akan bercampur udara panas hasil pembakaran(5) sigaret/rokok dimana konsentrasi tar dan nikotin masih tinggi. Hal ini menyebabkan udara yang keluar dari ujung hisap (1) akan mengalami pengenceran konsentrasi zat kimia seperti tar dan nikotin.

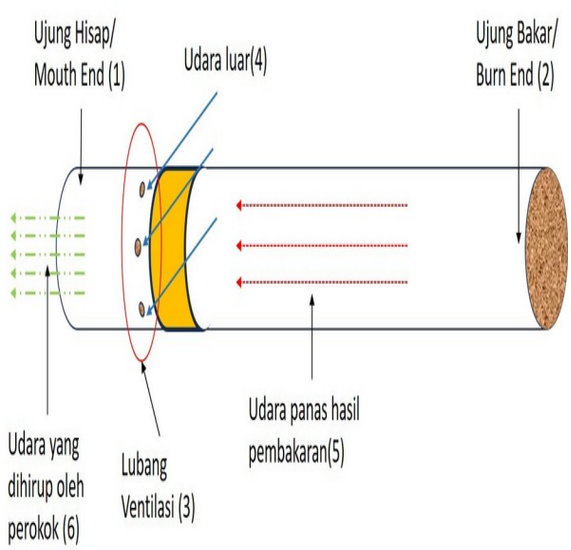

(20) **RI Permohonan Paten**

(19) **ID** (11) **No Pengumuman : 2026/03116** (13) **A**

(51) **I.P.C : G 01S 19/00,G 01V 3/00**

(21) **No. Permohonan Paten :** P00202411356

(22) **Tanggal Penerimaan Permohonan Paten :**
17 Oktober 2024

(30) **Data Prioritas :**
(31) Nomor (32) Tanggal (33) Negara

(43) **Tanggal Pengumuman Paten :**
20 April 2026

(71) **Nama dan Alamat yang Mengajukan Permohonan Paten :**
Institut Teknologi Bandung
Direktorat Kawasan Sains dan Teknologi Institut Teknologi Bandung (DKST ITB), Jl. Ganesha no. 10, Gd. CRCS ITB Lt. 7 Bandung Indonesia

(72) **Nama Inventor :**
Prof. Dr.Eng. Bagus Endar B. Nurhandoko,ID

(74) **Nama dan Alamat Konsultan Paten :**

(54) **Judul Invensi :** PERANGKAT PENGUKURAN LONG OFFSET TOMOGRAFI INDUCED POLARIZATION RESISTIVITY MULTICHANNEL MULTINODE DENGAN KOMUNIKASI SATELIT

(57) **Abstrak :**
Invensi ini berkaitan dengan perangkat survey pengukuran long offset tomografi resistivitas untuk mengetahui kondisi batuan di bawah permukaan. Perangkat ini digunakan untuk mencitrakan parameter elektrik batuan di bawah permukaan yang diperlukan dalam kegiatan eksplorasi migas, bahan tambang, sumber air, mineral, panas bumi dan kegiatan investigasi pencemaran limbah di bawah permukaan tanah. Lebih khusus invensi ini berkaitan dengan suatu perangkat pengukuran survey long offset tomografi induced polarization resistivity multichannel multinode, yang dapat saling berkomunikasi antar node -nya melalui koneksi satelit sehingga dapat melakukan pengukuran tanpa perlu menghubungkan antar node dengan kabel yang banyak maupun dengan WIFI yang jarak komunikasinya terbatas.

(20) RI Permohonan Paten

(19) ID

(11) No Pengumuman : 2026/03261

(13) A

(51) I.P.C : C 02F 5/00,C 08K 3/00,C 25B 9/00

(21) No. Permohonan Paten : P00202411566

(22) Tanggal Penerimaan Permohonan Paten :
22 Oktober 2024

(30) Data Prioritas :
(31) Nomor (32) Tanggal (33) Negara

(43) Tanggal Pengumuman Paten :
23 April 2026

(71) Nama dan Alamat yang Mengajukan Permohonan Paten :
LPPM Universitas Lampung
Jl. Soemantri Brojonegoro No.1 Indonesia

(72) Nama Inventor :
Prof. Suharso, Ph.D.,ID
Dr. Agung Abadi Kiswandono, S.Si., M.Sc.,ID
Drs. Tugiyono, M.S., Ph.D.,ID
Prof. Dr. Buhani, M.Si,ID

(74) Nama dan Alamat Konsultan Paten :

(54) Judul Invensi : KOMPOSISI ASAP CAIR SEBAGAI INHIBITOR KERAK KALSIUM KARBONAT

(57) Abstrak :
Invensi ini berkaitan dengan efektivitas asap cair dari cangkang sawit sebagai inhibitor pembentukan kerak kalsium karbonat ($CaCO_3$) dalam media air. Asap cair yang dihasilkan dari cangkang sawit mengandung komponen utama seperti asam asetat, furfural, piridina 1-oksida, fenol, 2-metoksifenol, metilfenilsilana, 4-etil-2-metoksifenol, 2,6-dimetoksifenol, dan 1,2,4-trimetoksibenzena. Efektivitas asap cair dari cangkang sawit dalam menghambat laju pembentukan kerak kalsium karbonat ($CaCO_3$) dalam air berkisar antara 35-64% pada konsentrasi $CaCO_3$ sebesar 0,05-0,10 M, dengan penambahan inhibitor dalam larutan pertumbuhan sebesar 5-45%.

(20) RI Permohonan Paten

(19) ID (11) No Pengumuman : 2026/03285 (13) A

(51) I.P.C : B 01D 11/02,C 23F 11/08,F 16L 58/04

(21) No. Permohonan Paten : P00202411610

(22) Tanggal Penerimaan Permohonan Paten :
23 Oktober 2024

(30) Data Prioritas :
(31) Nomor (32) Tanggal (33) Negara

(43) Tanggal Pengumuman Paten :
24 April 2026

(71) Nama dan Alamat yang Mengajukan Permohonan Paten :
Universitas Gadjah Mada
Direktorat Penelitian, Gedung Pusat UGM Lantai 3 Sayap Selatan, Bulaksumur, Yogyakarta, Indonesia, 55281 Indonesia

(72) Nama Inventor :
Nuryono,ID
I Wayan Sumerta,ID
Guntur Mulyanegara,ID
Mohammad Nur Samudin,ID
Fajar Inggit Pambudi,ID
Erwinton Simatupang,ID
Dedo Kevin Prayoga,ID
Feri Mukhayani,ID

(74) Nama dan Alamat Konsultan Paten :

(54) Judul Invensi : METODE PEMBUATAN CAIRAN INHIBITOR PIPA BAJA TIPE API 5L GRADE B DARI BIJI PINANG (Areca catechu L.) TUA

(57) Abstrak :
Invensi ini berhubungan dengan metode pembuatan cairan inhibitor terhadap pipa baja tipe API 5L Grade B dengan mengekstraksi serbuk biji pinang tua kering menggunakan pelarut etanol 96% dan memfraksinasi ekstrak etanol dengan menggunakan etil asestat dan klorofom. Ekstraksi dilakukan dengan mencampur 100 gram serbuk biji pinang tua kering (lolos ayakan ukuran 100 mesh) dengan menggunakan 100 mL etanol 96% dan mengaduk campuran dengan batang magnet selama 24 jam. Campuran disaring dengan kertas saring dan filtrat hasil penyaringan (fraksi etanol) difraksinasi menggunakan 10 mL pelarut etil asetat dan 5 mL klorofom ke dalam corong pemisah dan mendiamkan campuran selama 12 jam. Campuran dipisahkan dengan corong pemisah dan fraksi etil asetat diencerkan 5x dengan 80 mL etil asetat sehingga dihasilkan sekitar 100 mL (0,1 L) cairan berwarna kuning kecoklatan yang merupakan bahan inhibitor terhadap pipa baka tipe API 5L Grade B.

(20) RI Permohonan Paten

(19) ID (11) No Pengumuman : 2026/03262 (13) A

(51) I.P.C : B 01J 20/30,B 01J 20/26,C 01B 32/324,C 02F 1/28

(21) No. Permohonan Paten : P00202411565

(22) Tanggal Penerimaan Permohonan Paten :
22 Oktober 2024

(30) Data Prioritas :
(31) Nomor (32) Tanggal (33) Negara

(43) Tanggal Pengumuman Paten :
23 April 2026

(71) Nama dan Alamat yang Mengajukan Permohonan Paten :
Lembaga Penelitian dan Pengabdian Kepada Masyarakat Universitas Lampung
Jl. Soemantri Brojonegoro No.1 Indonesia

(72) Nama Inventor :
Prof. Dr. Buhani, M.Si,ID
Dr. Mita Rilyanti, M.Si.,ID
Prof. Suharso, Ph.D.,ID
Sumadi, S.T., M.T.,ID

(74) Nama dan Alamat Konsultan Paten :

(54) Judul Invensi : METODE PEMBUATAN MATERIAL KOMPOSIT KARBON-MAGNETIT-SILAN DARI CANGKANG KELAPA SAWIT SEBAGAI FILTER UNTUK PEMISAHAN ZAT PEWARNA PADA PROSES PENGOLAHAN AIR

(57) Abstrak :
Invensi ini berhubungan dengan metode pembuatan material komposit karbon-magnetit-silan dari cangkang kelapa sawit sebagai filter untuk pemisahan zat pewarna pada proses pengolahan air. Pembuatan material komposit karbon-magnetit-silan dilakukan dengan memodifikasi karbon aktif dari cangkang kelapa sawit melalui teknik pelapisan partikel magnetit (Fe3O4) dan proses silanisasi dengan senyawa 3 -(Aminopropyl)-Triethoxysilane yang bertujuan meningkatkan situs aktif adsorpsi dari karbon baik melalui pori-pori, sifat magnet, dan gugus aktif sehingga memilik efektivitas yang tinggi untuk menyerap zat pewarna dalam larutan. Material tersebut digunakan sebagai filter pada pemisahan zat pewarna dalam pengolahan air seperti metilen biru dalam rangka mereduksi penyebaran zat pewarna di lingkungan. Kemampuan material komposit karbon-magnetit-silan sebagai adsorben pada invensi ini telah diuji dengan serangkaian eksperimen adsorpsi menggunakan metoda bacth. Pada penggunaan adsorben sebanyak 0,1 gram terhadap 20 mL larutan metilen biru dengan konsentrasi 10 mg/L, waktu interaksi selama 120 menit, dan temperatur 27oC menghasilkan sebanyak 98,24% zat pewarna metilen biru teradsorpsi.

(20) RI Permohonan Paten

(19) ID (11) No Pengumuman : 2026/03284 (13) A

(51) I.P.C : A 61K 36/53,A 61P 9/02,A 61P 43/00

(21) No. Permohonan Paten : P00202411649

(22) Tanggal Penerimaan Permohonan Paten :
23 Oktober 2024

(30) Data Prioritas :
(31) Nomor (32) Tanggal (33) Negara

(43) Tanggal Pengumuman Paten :
24 April 2026

(71) Nama dan Alamat yang Mengajukan Permohonan Paten :
Universitas Gadjah Mada
Direktorat Penelitian, Gedung Pusat UGM Lantai 3 Sayap Selatan, Bulaksumur, Yogyakarta, Indonesia, 55281 Indonesia

(72) Nama Inventor :
Dwi Liliek Kusindarta,ID
Hevi Wihadmadyatami,ID
Dwi Aris Agung Nugrahaningsih,ID
Bondan Ardiningtyas,ID
Ulayatul Kustiati,ID

(74) Nama dan Alamat Konsultan Paten :

(54) Judul Invensi : PEMBUATAN SEDIAAN FARMASI EKSTRAK ETANOL DAUN KEMANGI (Ocimum sanctum Linn.) SEBAGAI PENCEGAH ALZHEIMER'S DISEASE

(57) Abstrak :
Invensi ini mengenai Pembuatan sediaan farmasi ekstrak etanol daun kemangi (Ocimum sanctum Linn.) sebagai pencegah Alzheimer's Disease. Dalam beberapa tahun terakhir, lebih dari 45 juta orang di seluruh dunia menderita kehilangan memori dan fungsi kognitif progresif yang disebabkan oleh Penyakit Alzheimer (AD). Pengobatan terhadap AD masih menunjukkan banyak kelemahan. Akhir-akhir ini, pengobatan herbal semakin sering diterapkan, salah satunya adalah Ocimum sanctum Linn. yang diketahui berdasarkan penggunaannnya sebagai bahan tradisional memiliki kemampuan untuk melebarkan pembuluh darah, sehingga invensi ini bertujuan untuk membuktikan kemampuan perlindungan, proliferasi dan antiapoptotik ekstrak etanol Ocimum sanctum Linn (EEOS) dengan formulasi 300, 15 gram serbuk kering kemangi dan 1000 ml etanol pada insilico, inivitro dan invivo model sebagai obat dari Alzheimer's Disease.

(20) RI Permohonan Paten

(19) ID (11) No Pengumuman : 2026/03283 (13) A

(51) I.P.C : C 08G 71/04,C 08L 75/12

(21) No. Permohonan Paten : P00202411692

(22) Tanggal Penerimaan Permohonan Paten :
23 Oktober 2024

(30) Data Prioritas :
(31) Nomor (32) Tanggal (33) Negara

(43) Tanggal Pengumuman Paten :
24 April 2026

(71) Nama dan Alamat yang Mengajukan Permohonan Paten :
Institut Pertanian Bogor (IPB)
Ged. Manajemen STP IPB Jl. Taman Kencana No. 3, Babakan, Bogor - 16128 Indonesia

(72) Nama Inventor :
Dr. Ir. Rita Kartika Sari, M.Si,ID
Muhammad Adly Rahandi Lubis, Ph.D,ID
Manggar Arum Aristri, S.Si., M.Si,ID
Dr. Muhammad Iqbal Maulana, S.Hut., M.Si,ID
Dr. Mahdi Mubarok, S.Si., M.Si,ID

(74) Nama dan Alamat Konsultan Paten :

(54) Judul Invensi : PROSES PEMBUATAN RESIN BIO-POLIURETAN NON-ISOSIANAT BERBASIS TANIN SEBAGAI BAHAN IMPREGNASI SERAT DAN PRODUK YANG DIHASILKANNYA

(57) Abstrak :
Invensi ini berkaitan dengan proses pembuatan resin bio-poliuretan non-isosianat berbasis tanin sebagai bahan impregnasi serat dan produk yang dihasilkannya. Tahapan-tahapan proses pembuatan pada invensi ini terdiri dari: penyerbukan kulit kayu mangium berukuran 60-100 mesh; ekstraksi tanin dari serbuk kulit kayu mangium; memekatkan ekstrak tanin menggunakan rotary evaporator sampai diperoleh ekstrak kental tanin; penambahan dimetilkarbonat; penambahan crosslinker heksametilendiamina; pengadukan campuran; perolehan resin bio-poliuretan non-isosianat berbasis tanin; impregnasi serat rami menggunakan resin bio-poliuretan non-isosianat selama 1 jam. Aspek kedua invensi ini yaitu produk resin bio-poliuretan non-isosianat yang dihasilkan memiliki gugus fungsi uretan (R-NH-C=O-R) pada 1643 cm-1 dan gugus fungsi alkohol tersier poliuretan pada 1156 cm-1. Resin dapat meningkatkan bobot serat rami sebesar 44,17%. Terjadi peningkatan persen berat serat rami setelah dipanaskan pada suhu 750°C sebesar 19,14% yang menandakan bahwa sifat termal serat stabil. Resin ini juga dapat meningkatkan kristalinitas serat rami, sehingga modulus elastisitas maksimum pada serat yang diimpregnasi selama 1 jam meningkat sebesar 75,78% dan kekuatan tarik meningkat lebih dari 100%.

(20) RI Permohonan Paten

(19) ID (11) No Pengumuman : 2026/03263 (13) A

(51) I.P.C : A 23N 12/08

(21) No. Permohonan Paten : P00202411553

(22) Tanggal Penerimaan Permohonan Paten :
22 Oktober 2024

(30) Data Prioritas :
(31) Nomor (32) Tanggal (33) Negara

(43) Tanggal Pengumuman Paten :
23 April 2026

(71) Nama dan Alamat yang Mengajukan Permohonan Paten :
Universitas Gadjah Mada
Direktorat Penelitian, Gedung Pusat UGM Lantai 3 Sayap Selatan, Bulaksumur, Yogyakarta, Indonesia, 55281 Indonesia

(72) Nama Inventor :
Henry Yuliando,ID
Endy Suwondo,ID
Galih Kusuma Aji,ID
Nur Muhib,ID
Muhammed Khatami Qodliya Mauquth Iqbal,ID

(74) Nama dan Alamat Konsultan Paten :

(54) Judul Invensi : MESIN STEAM DRYER UNTUK PROSES PENGERINGAN BIJI KAKAO

(57) Abstrak :
Invensi ini mengenai teknologi mesin steam dryer yang dirancang untuk meningkatkan efektivitas pengeringan biji kakao. Mesin ini terdiri dari komponen utama, termasuk inlet biji kakao, rotary valve, motor listrik 3 fase, gearbox, scrapper, dan sistem pipa untuk aliran uap panas. Dengan memanfaatkan suhu 130°C dan tekanan 8,5 bar, mesin ini mampu menurunkan kadar air biji kakao dari 8-9% menjadi sekitar 4-5% dalam waktu 1-1,5 jam. Proses pengeringan dilakukan secara merata berkat sistem scrapper yang berfungsi untuk mengaduk biji kakao secara konstan. Selain itu, pemanfaatan boiler dan mini boiler untuk penyediaan uap memastikan pengeringan yang efisien. Teknologi ini tidak hanya meningkatkan kualitas biji kakao tetapi juga mempercepat waktu proses sebelum tahap pengolahan berikutnya. Dengan mengadopsi sumber energi ramah lingkungan, mesin steam dryer ini menawarkan solusi yang berkelanjutan dan berpotensi meningkatkan daya saing produk kakao di pasar global. Invensi ini memberikan kontribusi signifikan bagi industri pengolahan kakao dengan menawarkan metode pengeringan yang praktis dan efektif.

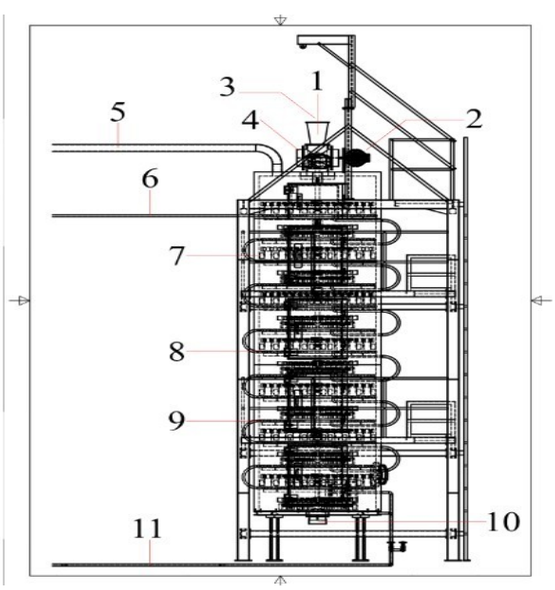

(20) RI Permohonan Paten

(19) ID (11) No Pengumuman : 2026/03260 (13) A

(51) I.P.C : F 24S 20/70,F 24S 20/66

(21) No. Permohonan Paten : P00202411587

(22) Tanggal Penerimaan Permohonan Paten :
22 Oktober 2024

(30) Data Prioritas :
(31) Nomor (32) Tanggal (33) Negara

(43) Tanggal Pengumuman Paten :
23 April 2026

(71) Nama dan Alamat yang Mengajukan Permohonan Paten :
Universitas Pendidikan Indonesia (Indonesia University of Education)
Jl. Dr. Setiabudhi No. 229, Bandung Indonesia

(72) Nama Inventor :
Beta Paramita,ID

(74) Nama dan Alamat Konsultan Paten :
Direktorat Inovasi dan Pusat Unggulan Universitas
Jl. Dr. Setiabudhi No. 229, Bandung 40154

(54) Judul Invensi : PENUTUP ATAP DAN DINDING REFLEKTIF SURYA

(57) Abstrak :

Invensi ini mengenai penutup atap dan dinding yang memiliki kemampuan reflektif surya tinggi. Lebih khusus lagi, invensi ini berhubungan dengan pemasangan penutup atap dan dinding yang mampu merefleksikan radiasi matahari serta mereduksi suhu permukaan dan laju panas suhu ruang dalam. Pada ruang luar, pelapis reflektif surya ini mampu memantulkan gelombang pendek radiasi matahari menjadi gelombang panjang keluar ke atmosfer. Pelapis reflektif surya pada atap dan dinding sesuai dengan invensi ini terdiri dari (a) material penutup atap dan dinding, (b) lapisan pada penutup atap dan dinding yang dicirikan warna putih dan berbahan dasar air (c) nilai reflektivitas lapisan ditandai dengan solar reflectance lebih dari 80%. Tujuan lain dari invensi ini adalah memberikan inovasi pelapis penutup atap dan dinding yang memiliki daya reflektivitas surya tinggi sehingga berkontribusi terhadap penurunan pemanasan global.

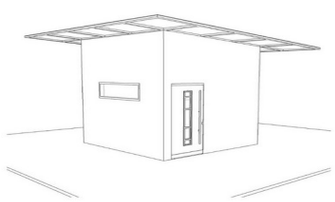

GAMBAR 1

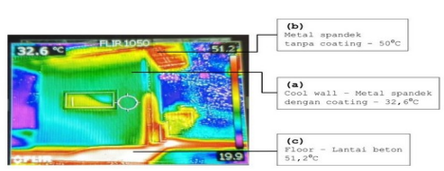

GAMBAR 2

(20) RI Permohonan Paten

(19) ID (11) No Pengumuman : 2026/03265 (13) A

(51) I.P.C : G 01N 3/08,G 01N 3/00

(21) No. Permohonan Paten : P00202411538

(22) Tanggal Penerimaan Permohonan Paten :
22 Oktober 2024

(30) Data Prioritas :
(31) Nomor (32) Tanggal (33) Negara

(43) Tanggal Pengumuman Paten :
23 April 2026

(71) Nama dan Alamat yang Mengajukan Permohonan Paten :
Universitas Gadjah Mada
Direktorat Penelitian, Gedung Pusat UGM Lantai 3 Sayap Selatan, Bulaksumur, Yogyakarta, Indonesia, 55281 Indonesia

(72) Nama Inventor :
Ardi Wiranata,ID
Muhammad Akhsin Muflikhun,ID
Burhan Febrinawarta,ID
Jalaluddin Jumhur,ID
Galang Bagaskara,ID
Witnadi Dardjat Premiaji,ID
Dini Nur Afifah,ID

(74) Nama dan Alamat Konsultan Paten :

(54) Judul Invensi : ALAT UJI TARIK KAPASITAS TEGANGAN MENENGAH HINGGA 100 KG UNTUK UJI SOFT MATERIAL

(57) Abstrak :
Invensi ini mengenai alat uji tarik kapasitas tegangan menengah hingga 100 kg untuk pengujian soft material. alat ini akan digunakan untuk mengukur karakteristik mekanik dari soft material ketika ditarik pada arah vertikal. alat ini dapat merekam mulai dari transisi gaya dan juga regangan yang dialami oleh material, lebih khusus lagi, invensi ini berhubungan dengan pengujian ujitarik material lunak secara uni directional. Alat ini memiliki kapasitas maksimum pengukur gaya hingga 1000N. Alat ini akan digunakan untuk mengukur karakteristik material lunak seperti silikon, karet, dan komposit material dengan tingkat ketebalan rendah. Perekaman gaya dan regangan dapat dilakukan dengan menghubungkan kontroller pada peralatan ini dengan komputer. Dari rekaman data ini akan didapat grafik tegangan-regangan dan dapat disimpan dalam bentuk excel file. Alat uji tarik ini dilengkapi dengan motor stepper yang dikontrol dengan mikro kontroller.Alat ini memiliki kecepatan tarik standar 2mm/menit (displacement speed. Dimensi keseluruhan alat ini adalah sebesar 500mm x 600 mm x 1224mm.

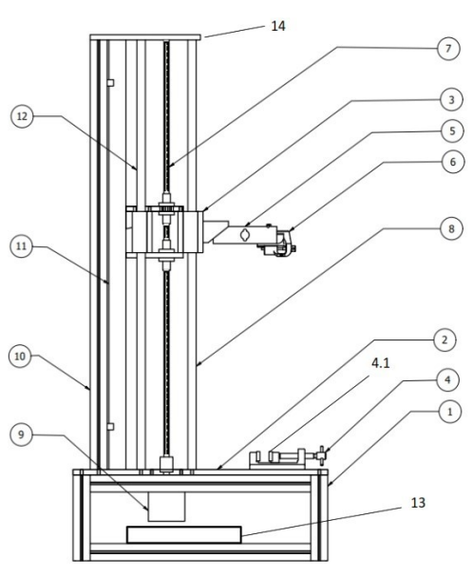

(20) RI Permohonan Paten

(19) ID (11) No Pengumuman : 2026/03114 (13) A

(51) I.P.C : C 08J 5/18,C 08J 3/02,C 08L 1/02

(21) No. Permohonan Paten : P00202411366

(22) Tanggal Penerimaan Permohonan Paten :
17 Oktober 2024

(30) Data Prioritas :
(31) Nomor (32) Tanggal (33) Negara

(43) Tanggal Pengumuman Paten :
20 April 2026

(71) Nama dan Alamat yang Mengajukan Permohonan Paten :
Universitas Gadjah Mada
Direktorat Penelitian, Gedung Pusat UGM Lantai 3 Sayap Selatan, Bulaksumur, Yogyakarta, Indonesia, 55281 Indonesia

(72) Nama Inventor :
Himawan Tri Bayu Murti Petrus,ID
Ferian Anggara,ID
Panut Mulyono,ID
Sutijan,ID
Yuni Kusumastuti,ID
Esti Handini,ID
Monika Dwi Lestari,ID
Vincent Sutresno Hadi Sujoto,ID
Faaza Ihda Fairuza,ID
Valeria Dianitya Hernawati,ID
Fathin Bagusantara,ID
Januarti Jaya Ekaputri,ID
Widi Astuti ,ID
Siti Nurul Aisyiyah Jenie,ID
Yayat Iman Supriyatna,ID

(74) Nama dan Alamat Konsultan Paten :

(54) Judul Invensi : SINTESIS HYDROGEL BERBASIS SELULOSA DENGAN PENAMBAHAN NANOSILIKA GEOTHERMAL

(57) Abstrak :
Invensi ini berhubungan dengan sintesis dan karakterisasi hydrogel berbasis selulosa dengan penambahan nanosilika geothermal. Invensi ini mencakup pengumpulan data laboratorium, analisis rasio pembengkakan (swelling ratio), dan pengujian stabilitas hidrogel terhadap air. Sampel nanopartikel silika yang digunakan berasal dari limbah silika PLTP. Rasio pembengkakan hidrogel yang dihasilkan dengan metode inkorporasi langsung berada pada kisaran 18,46 hingga 132,30 kali dalam waktu 24 jam, tergantung pada konsentrasi nanopartikel silika yang digunakan (0,5-1,5%). Proses ini menunjukkan peningkatan stabilitas hidrogel dan kapasitas penyerapan air yang lebih tinggi dibandingkan hidrogel tanpa penambahan silika nanopartikel.

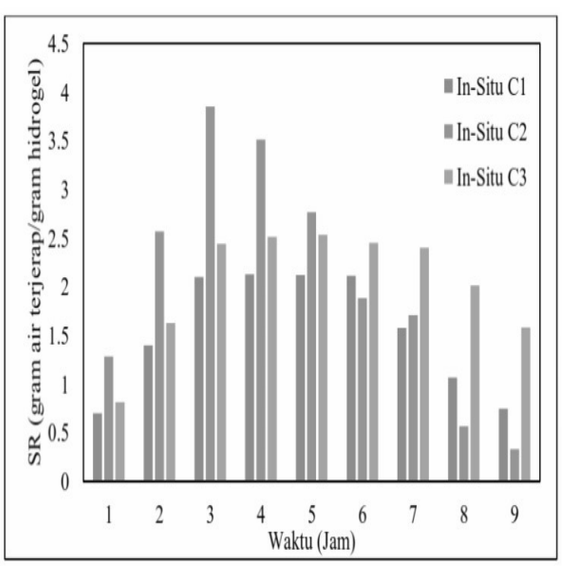

(20) RI Permohonan Paten

(19) ID (11) No Pengumuman : 2026/03115 (13) A

(51) I.P.C : G 09B 23/24,G 09B 21/00

(21) No. Permohonan Paten : P00202411359

(22) Tanggal Penerimaan Permohonan Paten :
17 Oktober 2024

(30) Data Prioritas :
(31) Nomor (32) Tanggal (33) Negara

(43) Tanggal Pengumuman Paten :
20 April 2026

(71) Nama dan Alamat yang Mengajukan Permohonan Paten :
Direktorat Inovasi dan Pusat Unggulan Universitas, Universitas Pendidikan Indonesia
Jl. Dr. Setiabudi No.229 Indonesia

(72) Nama Inventor :

Triannisa Rahmawati, S. Pd., M. Si.,ID
Prof. Dr. Asep Kadarohman, M.Si.,ID
Deliana Amanda,ID
Fajar Abdurrahman,ID
Qurrotu Aini Zahran,ID
Vito Winata Haunan,ID

(74) Nama dan Alamat Konsultan Paten :

(54) Judul Invensi : METODE PEMBUATAN DAN PRODUK TABEL PERIODIK UNSUR TIGA DIMENSI BERBASIS ARDUINO BAGI PENYANDANG TUNANETRA

(57) Abstrak :

Invensi ini mengenai metode pembuatan media pembelajaran kimia berupa tabel periodik unsur tiga dimensi berbasis arduino yang dapat digunakan bagi penyandang tunanetra dengan nama SINIMED dan karakteristik produk yang dihasilkan. Tujuan utama dari invensi ini adalah untuk memfasilitasi peserta didik penyandang tunanetra dalam memperoleh pembelajaran kimia sesuai dengan kebutuhannya. Pada invensi ini, produk tabel periodik unsur bernama SINIMED terdiri dari 1) bagian tutup dan 2) bagian wadah, yang dilengkapi dengan komponen kelistrikan. Bagian 1) tutup tabel periodik unsur dilengkapi dengan tombol-tombol braille mencakup 3) judul dengan tulisan ”tabel periodik unsur”, 4) petunjuk penggunaan,5) tombol golongan, 6) tombol periode, dan 7) tombol simbol dari 127 unsur yang dapat menyampaikan informasi melalui audio yang dihasilkan. Komponen kelistrikan mencakup 8) modul speaker, 9) amplifier, 10) modul micro-SD, 11) Arduino UNO, 12) sensor button yang dilengkapi 13) dioda, di mana satu sama lain saling terhubung dengan sistem matriks arduino. Bagian 2) wadah tabel periodik unsur berfungsi untuk menyimpan dan menyangga berbagai komponen kelistrikan yang digunakan.

(20) RI Permohonan Paten

(19) ID (11) No Pengumuman : 2026/03282 (13) A

(51) I.P.C : A 01N 65/08,A 01N 25/04,A 01P 1/00

(21) No. Permohonan Paten : P00202411694

(22) Tanggal Penerimaan Permohonan Paten :
23 Oktober 2024

(30) Data Prioritas :
(31) Nomor (32) Tanggal (33) Negara

(43) Tanggal Pengumuman Paten :
24 April 2026

(71) Nama dan Alamat yang Mengajukan Permohonan Paten :
Institut Pertanian Bogor (IPB)
Ged. Manajemen STP IPB Jl. Taman Kencana No. 3, Babakan, Bogor - 16128 Indonesia

(72) Nama Inventor :
Prof. Dr. Ir. Tri Asmira Damayanti, M.Agr.,ID
Nisa Fadhila Islami, S.P.,ID
Prof. Dr. Akhiruddin, S.Si., M. Si.,ID
Dr. Ir. Sugeng Santoso, M.Agr.,ID

(74) Nama dan Alamat Konsultan Paten :

(54) Judul Invensi : FORMULASI DAN METODE PEMBUATAN NANOPARTIKEL EKSTRAK DAUN BUGENVIL (BOUGAINVILLEA SPECTABILIS) UNTUK MENGENDALIKAN BEAN COMMON MOSAIC VIRUS DAN APHIS CRACCIVORA KOCH.

(57) Abstrak :
Invensi ini berhubungan dengan komposisi bahan, metode pembuatan, dan produk nanopartikel ekstrak daun bugenvil (EDB-NP) yang berasal dari ekstrak daun bugenvil menggunakan metode gelasi ionik. Formula nanopartikel ekstrak daun bugenvil sesuai invensi ini mampu menginduksi ketahanan tanaman dan mengandung antivirus. Nanopartikel ekstrak daun bugenvil disintesis dengan mengeringkan daun bugenvil segar yang telah disortasi, dicuci dengan air mengalir. Daun bugenvil digiling sampai halus dan diayak. Serbuk daun bugenvil diekstraksi dengan cara maserasi menggunakan pelarut etanol. Pelarut Ekstraksi diuapkan menggunakan rotary evaporator sehingga diperoleh senyawa ekstrak daun bugenvil. Ekstrak daun bugenvil dicampur dengan pelarut etanol 70%, natrium alginat, dan kalsium klorida ($CaCl_2$). Larutan campuran diaduk menggunakan magnetic stirrer dan kemudian larutan disonikasi. Nanopartikel yang diperoleh mempunyai ukuran rata-rata 163.68 nm dengan morfologi berbentuk bola (sferis). Aplikasi nanopartikel ekstrak daun bugenvil terbukti mampu memperpanjang masa inkubasi dan menghambat pembentukan lesio lokal nekrotik dengan keefektifan berkisar 67,5%-100%. EDB-NP juga menunjukkan mampu menyebabkan mortalitas kutudaun berkisar 28-76% pada 48 JSP. Hasil pengujian aktivitas insektisidal nanopartikel ekstrak daun bugenvil didapatkan LC50 pada 24 dan 48 jam setelah perlakuan adalah pada konsentrasi 167.1 ppm dan 427.7 ppm.

(20) **RI Permohonan Paten**

(19) **ID** **(11)** **No Pengumuman : 2026/03149** **(13) A**

(51) **I.P.C : F 04D 13/00,F 04D 15/00**

(21) **No. Permohonan Paten :** P00202403613

(22) **Tanggal Penerimaan Permohonan Paten :**
24 April 2024

(30) **Data Prioritas :**

(31) Nomor	(32) Tanggal	(33) Negara
9234	03 April 2024	ID

(43) **Tanggal Pengumuman Paten :**
21 April 2026

(71) **Nama dan Alamat yang Mengajukan Permohonan Paten :**
YADI INDRAYADI SUTANANDIKA, M.S.S.
JL. YANATERA 17 NO. 11, RT05/01 Indonesia

(72) **Nama Inventor :**
YADI INDRAYADI SUTANANDIKA, M.S.S.,ID

(74) **Nama dan Alamat Konsultan Paten :**
YADI INDRAYADI SUTANANDIKA, M.S.S.
jl. yanatera17 no. 11, RT05/RW01

(54) **Judul Invensi :** Pompa Air Gravitasi dan Tekanan Hisap/Vacuum (Gravicuum).

(57) **Abstrak :**

Invensi ini adalah suatu Pompa Air atau Fluida yang bekerja berdasarkan gaya gravitasi dan gaya vacuum/vakum atau gaya hisap (Pompa Gravikum) tanpa memerlukan listrik berbayar maupun BBM/ Gas. Fungsi pompa ini adalah untuk menghisap dan mengalirkan air atau fluida lainnya dari lokasi sumbernya ke tempat yang jauh lebih tinggi dengan biaya instalasi rendah serta biaya operasional hampir nol. Pompa ini merupakan rangkaian yang terdiri dari beberapa komponen yang dipisahkan menjadi dua varian. Instalasi dan operasional pompa ini cukup sederhana namun memberikan keuntungan yang cukup banyak, antara lain yaitu: dapat dipasang di berbagai bentuk permukaan geografis, bahan komponen yang diperlukannya mudah didapat, instalasinya cukup mudah dan murah, serta biaya operasionalnya bisa sampai nol. Karena faktor-faktor fungsi dan efesiensinya, Pompa Gravikum ini dapat digunakan antara lain di bidang-bidang: pertanian, perikanan, dan peternakan; industri yang berkaitan dengan fluida; pertambangan minyak bumi; perumahan, perhotelan, dan sejenisnya; serta untuk keperluan dalam kegiatan terkait air lainnya di seluruh dunia, seperti proses percepatan upaya penghijauan di daerah-daerah kering dan gurun-gurun pasir. Kemudian, terkait dengan dunia keilmuan Fisika akan tergali hukum atau rumus-rumus baru mengenai Mekanika Fluida baik Statis maupun Dinamis.

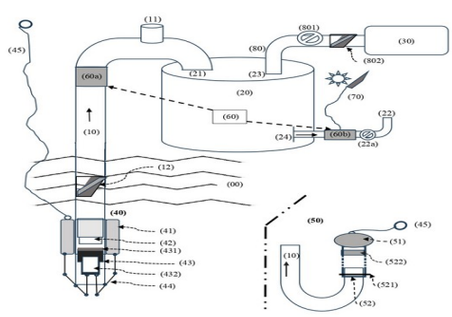

(20) RI Permohonan Paten

(19) ID (11) No Pengumuman : 2026/03264 (13) A

(51) I.P.C : G 06F 17/00,G 06N 20/00,G 06Q 10/00

(21) No. Permohonan Paten : P00202411541

(22) Tanggal Penerimaan Permohonan Paten :
22 Oktober 2024

(30) Data Prioritas :
(31) Nomor (32) Tanggal (33) Negara

(43) Tanggal Pengumuman Paten :
23 April 2026

(71) Nama dan Alamat yang Mengajukan Permohonan Paten :
Universitas Ciputra
CitraLand CBD Boulevard, Made, Kec. Sambikerep, Surabaya, Jawa Timur Indonesia

(72) Nama Inventor :
Timotius Febry Christian Wahyu Sutrisno,ID
Elia Ardyan,ID
Liestya Padmawidjaja,ID
Nugraha Pratama Adhi,ID
Anak Agung Ayu Puty Andrina,ID

(74) Nama dan Alamat Konsultan Paten :

(54) Judul Invensi : SISTEM DAN METODE UNTUK PEMILIHAN SUKSESOR BISNIS KELUARGA MENGGUNAKAN KUALITAS PENGAMBILAN KEPUTUSAN DAN BUDAYA INOVASI DENGAN MENGGUNAKAN ALGORITMA PEMBELAJARAN MESIN

(57) Abstrak :
Invensi ini mengenai sistem dan metode untuk pemilihan suksesor bisnis keluarga yang mengintegrasikan kualitas pengambilan keputusan dan budaya inovasi. Sistem ini terdiri dari mikroprosesor yang dikonfigurasi untuk menerima data terkait ketidakpastian, tekanan uang, informasi dan tujuan, konsekuensi keputusan, motivasi, regulasi diri, kognisi, emosi, tekanan sosial, dan tekanan pekerjaan. Data tersebut dikirimkan ke server melalui jaringan internet. Server menyimpan dan memproses data untuk menghasilkan skor kualitas pengambilan keputusan (DMQ) dan budaya inovasi (IC). Gawai yang terhubung dengan mikroprosesor dan server menampilkan skor DMQ dan IC serta memberikan rekomendasi terkait pemilihan suksesor bisnis keluarga. Algoritma pembelajaran mesin yang ada di server dilatih untuk mengoptimalkan skor DMQ dan IC berdasarkan data historis dan prediksi masa depan. Sistem ini juga mengirimkan notifikasi real-time tentang perubahan skor DMQ dan IC serta memberikan panduan tindakan yang disarankan. Invensi ini memastikan bahwa pemilihan suksesor dilakukan secara objektif dan berbasis data, meningkatkan kesinambungan dan pertumbuhan bisnis keluarga dengan mengintegrasikan berbagai faktor penting yang mempengaruhi kualitas pengambilan keputusan dan budaya inovasi. Invensi ini menyajikan suatu penyempurnaan yang sangat praktis dalam pemilihan suksesor bisnis keluarga.

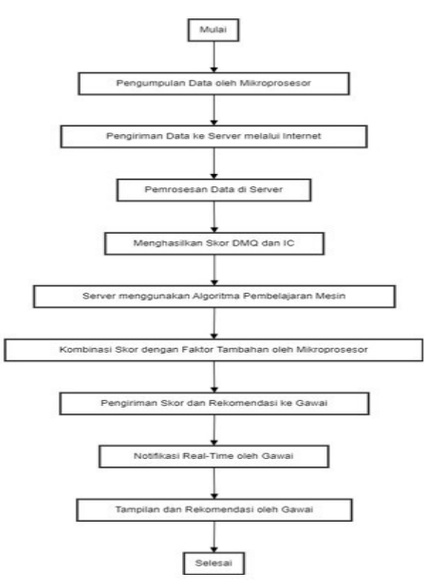

(20) **RI Permohonan Paten**

(19) **ID** (11) **No Pengumuman : 2026/03259** (13) **A**

(51) **I.P.C : A 61K 6/00,A 61Q 11/00**

(21) **No. Permohonan Paten :** P00202411519

(22) **Tanggal Penerimaan Permohonan Paten :**
21 Oktober 2024

(30) **Data Prioritas :**
(31) Nomor (32) Tanggal (33) Negara

(43) **Tanggal Pengumuman Paten :**
23 April 2026

(71) **Nama dan Alamat yang Mengajukan Permohonan Paten :**
Universitas Muslim Indonesia
Jl. Urip Sumoharjo Km.5 Indonesia

(72) **Nama Inventor :**
Prof. Dr. drg. H. Masriadi, SKM., S.KG., S.Pd.I., M.Kes., MH., M. Biomed,ID
Amirullah, S.Farm., M.Si,ID
Dr. drg. Hj. Nur Asmah, Sp. Kons,ID
drg. Chusnul Chotimah, Sp. Pros,ID

(74) **Nama dan Alamat Konsultan Paten :**

(54) **Judul Invensi :** PASTA GIGI HERBAL JASEKEH SEBAGAI PENCEGAHAN BAU MULUT

(57) **Abstrak :**
Invensi ini merupakan produk olahan berupa pasta gigi herbal JaSeKeh dari jahe, sereh dan dan cengkeh aman bagi kesehatan rongga mulut. Komposisi bahan sesuai invensi terdiri dari rimpang jahe, sereh dan buah cengkeh, Natrium CMC, sarbitol, mentol, natrium benzoate, Natrium Lauril Sulfat,Sacchari, Calsium karbonat, etanol dan air suling, sedangkan prosedur invensi ini meliputi a. Pembuatan pasta gigi dilakukan dengan melakukukan pembuatan ekstrak Jahe, Sereh dan Cengkeh (JaSeKeh)diekstraksi secara maserasi pada suhu kamar menggunakan pelarut etanol selama tiga hari, b. disaring, dan dilakukan remaserasi sampai ekstraksi sempurna, c. Filtrat dan dipekatkan menggunakan evavorator, sehingga diperoleh ekstrak kental, d. Natrium CMC didispersi dalam air suling. Mentol dilarutkan dalam etanol. Natrium benzoate dilarutkan dalam air suling. Ekstrak diencerkan dengan air suling, lalu ditammbahkan sorbitol dan larutan mentol. Ditambahkan dispersi Na-CMC, kalsium karbonat, dan larutan natrium benzoate. Ditambahkan natrium lauril sulfat dan saccharin kemudian diaduk sampai homogen sehingga terbentuk suatu pasta. Bobot pasta gigi JaSeKeh. Aktivitas JaSeKeh terbukti efektif menghambat pertumbuhan P. gingivalis, P. intermedia penyebab utama Bau Mulut. Invensi ini, ekstrak JaSeKeh konsetrasi dengan pemberian sebanyak 2 kali sehari selama 7 hari efektif sebagai antibakteri, antiinflamasi dan antioxidant untuk mencegah bau mulut.

(20) **RI Permohonan Paten**

(19) **ID** **(11)** **No Pengumuman : 2026/03181** **(13)** **A**

(51) **I.P.C : C 12N 5/0775**

(21) **No. Permohonan Paten :** P00202600853

(22) **Tanggal Penerimaan Permohonan Paten :**
28 Juni 2023

(30) **Data Prioritas :**
(31) Nomor (32) Tanggal (33) Negara

(43) **Tanggal Pengumuman Paten :**
22 April 2026

(71) **Nama dan Alamat yang Mengajukan Permohonan Paten :**
MEDEZE TREASURY PTE. LTD.
50 Science Park Road, #04-03 Science Park II, The Kendall Singapore 117406 Singapore

(72) **Nama Inventor :**
KHEMARANGSAN, Veerapol,SG

(74) **Nama dan Alamat Konsultan Paten :**
Hendra Widjaya S.H., M.Kn.
The Bellezza Office Tower 19th floor, Jl. Arteri Permata Hijau No. 34 Permata Hijau

(54) **Judul Invensi :** METODE UNTUK MENINGKATKAN EFEK MIGRASI SEL PUNCA MESENKIMAL MANUSIA

(57) **Abstrak :**

Metode persiapan medium kultur sel terkondisi sesuai dengan invensi ini terdiri dari beberapa langkah, yaitu mencairkan sel punca mesenkimal (MSC), memberikan perlakuan pada sel punca mesenkimal yang dicairkan, mempersiapkan medium yang telah ditentukan sebelumnya, melaksanakan kultur populasi sel punca mesenkimal dalam medium yang telah ditentukan sebelumnya, melakukan inkubasi selama periode waktu yang telah ditentukan sebelumnya pada suhu yang telah ditentukan sebelumnya, melakukan suspensi pada sel punca mesenkimal (MSC) di mana pemberian perlakuan pada sel punca mesenkimal terdiri dari suatu langkah, yaitu menambahkan ozanimod ke dalam medium yang telah ditentukan sebelumnya dalam rentang 1 nM hingga 10 μM per ml.

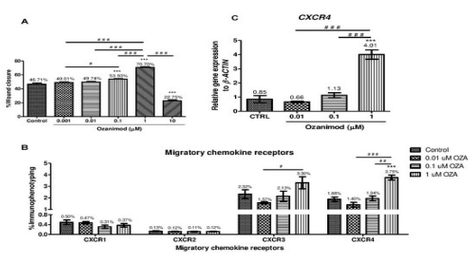

Figure 1

(20) RI Permohonan Paten

(19) ID (11) No Pengumuman : 2026/03306 (13) A

(51) I.P.C : D 06F 37/20,D 06F 39/08

(21) No. Permohonan Paten : P00202510743

(22) Tanggal Penerimaan Permohonan Paten :
23 Oktober 2025

(30) Data Prioritas :

(31) Nomor	(32) Tanggal	(33) Negara
202422577115.9	23 Oktober 2024	CN

(43) Tanggal Pengumuman Paten :
24 April 2026

(71) Nama dan Alamat yang Mengajukan Permohonan Paten :
Xiaomi Technology (Wuhan) Co., Ltd.
(Pilot Free Trade Zone Wuhan Area) No. 006, 1st floor, No. 66, Jiufeng 1st Road, Wuhan Donghu New Technology Development Zone, Wuhan, Hubei 430000 China

(72) Nama Inventor :
WANG, Yukun,CN
CHEN, Yinghua,CN

(74) Nama dan Alamat Konsultan Paten :
Nabila Ambadar S.H., LL.M.,
Am Badar & Am Badar, Jl. Proklamasi No. 79, Pegangsaan, Menteng, Jakarta Pusat

(54) Judul Invensi : PERANGKAT PENCUCI PAKAIAN

(57) Abstrak :
Invensi ini berkaitan dengan perangkat pencuci pakaian, yang meliputi kabinet dan drum pertama. Drum pertama ditempatkan di dalam kabinet, dan panel depan kabinet dilengkapi dengan bukaan akses cucian yang sesuai dengan bukaan drum pertama. Dimensi drum pertama pada arah depan-belakang kabinet merupakan dimensi pertama, dimensi kabinet pada arah depan-belakang merupakan dimensi kedua, dan rasio dimensi pertama terhadap dimensi kedua berkisar antara 1/10 hingga 2/3. Dengan cara ini, dengan merancang dimensi drum pertama dan kabinet, ruang akomodasi untuk menampung komponen lain (seperti papan kontrol elektronik, mekanisme pengeringan, dll.) pada perangkat pencuci pakaian dapat dibentuk antara ujung belakang drum pertama dankabinet, yang memudahkan penataan drum pencuci dan komponen lainnya di dalam perangkat pencuci pakaian, sehingga menghasilkan kekompakan tinggi pada perangkat pencuci pakaian.

(20) RI Permohonan Paten

(19) ID (11) No Pengumuman : 2026/03117 (13) A

(51) I.P.C : C 22B 3/44,C 22B 3/08,C 22B 23/00

(21) No. Permohonan Paten : P00202503818

(22) Tanggal Penerimaan Permohonan Paten :
28 April 2025

(30) Data Prioritas :

(31) Nomor	(32) Tanggal	(33) Negara
202411463913.7	18 Oktober 2024	CN

(43) Tanggal Pengumuman Paten :
20 April 2026

(71) Nama dan Alamat yang Mengajukan Permohonan Paten :
ZHEJIANG HUAYOU COBALT CO., LTD.
No. 18, Wuzhen East Road, Tongxiang Economic Development Zone (Phase II) Jiaxing, Zhejiang 314500 China

(72) Nama Inventor :
GAO, Baojun,CN
LI, Shaolong,CN
REN, Jialin,CN
ZHAO, Yixuan,CN
WEI, Linkui,CN
YANG, Yong,CN
ZHANG, Shuai,CN

(74) Nama dan Alamat Konsultan Paten :
Emirsyah Dinar B.Com., M.H.
Gedung Graha Pratama Lantai 15 Jalan MT. Haryono Kavling 15

(54) Judul Invensi : METODE UNTUK MENYIAPKAN LARUTAN PELINDIAN BERTEKANAN TINGGI DAN METODE UNTUK MENYIAPKAN NIKEL KOBALT HIDROKSIDA

(57) Abstrak :
Disediakan metode untuk menyiapkan larutan pelindian bertekanan tinggi dan metode untuk menyiapkan nikel kobalt hidroksida. Metode tersebut mencakup: melakukan perlakuan pelindian asam bertekanan tinggi pada bubur nikel laterit reduktif untuk memperoleh larutan pelindian bertekanan tinggi. Bubur nikel laterit reduktif dicampur dengan oksidan sebelum perlakuan pelindian asam bertekanan tinggi, dan/atau bubur nikel laterit reduktif ditambahkan dengan oksidan selama perlakuan pelindian asam bertekanan tinggi. Metode tersebut memiliki proses produksi yang sederhana, dan mengurangi biaya peleburan nikel laterit reduktif.

(20) RI Permohonan Paten

(19) ID (11) No Pengumuman : 2026/03107 (13) A

(51) I.P.C : E 02B 7/08,E 02B 3/06,E 02D 29/02,F 03B 13/18

(21) No. Permohonan Paten : P00202510393

(22) Tanggal Penerimaan Permohonan Paten :
16 Oktober 2025

(30) Data Prioritas :
(31) Nomor (32) Tanggal (33) Negara

(43) Tanggal Pengumuman Paten :
20 April 2026

(71) Nama dan Alamat yang Mengajukan Permohonan Paten :
Badan Riset dan Inovasi Nasional (BRIN)
Gedung B.J. Habibie Jalan M.H. Thamrin Nomor 8
Indonesia

(72) Nama Inventor :

Shafan Abdul Aziiz, S.T.,M.T.,ID
Affandy Hamid, ST., M.Eng,ID
Dr. Ir. Dinar Catur Istiyanto, M.Eng,ID
Ir . Suranto, M.T,ID
Rizaldi Caesar Yuniardi, S.T.,ID
Ika Wulandari, S.T., M.T,ID
Yofan Tahamano D Harita, S.T.,ID
Raka Firmansyah, S.T.,ID
Ir . M. Zuhdan Jauzi, M.Eng.,ID
Reno Arief Rachman, S.T., M.T,ID
Syahrizal Adri Latief, S.T., M.T,ID
Derpris Folmen, S.T,ID
Ir. Aris Subarkah, M.T,ID
Ir. Sungsang Urip Sujoko, M.T.,ID
Adnan Sandy Dwi Marta S.T., M.Eng.,ID

(74) Nama dan Alamat Konsultan Paten :

(54) Judul Invensi : TANGGUL LAUT BETON TEGAK MODULAR DENGAN PENANGKAP ENERGI GELOMBANG RENDAH

(57) Abstrak :

Invensi ini mengenai tanggul laut beton, lebih khususnya tanggul laut beton tegak modular. Invensi ini menyediakan suatu tanggul laut beton tegak modular dengan penangkap energi gelombang rendah yang terdiri dari: bagian dasar; dinding tegak yang berdiri pada bagian dasar; ruang penangkap gelombang yang dipasang pada muka tanggul dan memiliki muka depan yang membentuk kemiringan sebagai penangkap dan pemampat udara; bagian recess dan bagian protrusion pada masing-masing blok; yang dicirikan dengan: partisi-partisi yang dipasang di antara bagian dasar tersebut, dinding tegak tersebut dan ruang penangkap gelombang tersebut; pondasi berupa tumpukan batu belah yang dipasang di bawah bagian dasar tersebut; sekurang-kurangnya satu pipa udara sebagai penghubung ruang penangkap gelombang tersebut ke bagian dalam tanggul; sekurang-kurangnya satu turbin penggerak yang dipasang dalam pipa udara tersebut; bagian recess tersebut sebagai sambungan vertikal, bagian protrusion tersebut sebagai sambungan vertikal antarblok; dan sambungan vertikal antarblok tersebut meliputi sambungan horizontal dan vertikal berupa silinder ganda. Ruang penangkap gelombang dikarakterisasi memiliki kemiringan sebesar 10o. Ruang penangkap gelombang dikarakterisasi mampu bekerja pada tinggi gelombang berkisar antara 0,5 m – 1,25 m.

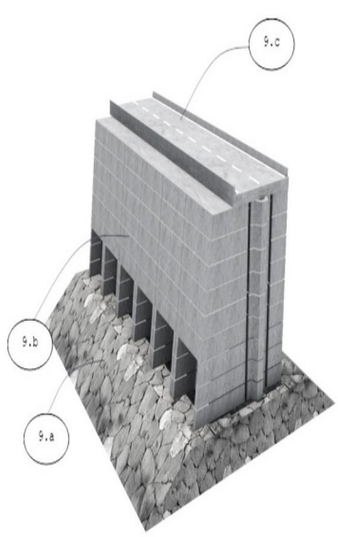

(20) **RI Permohonan Paten**

(19) **ID** (11) **No Pengumuman : 2026/03270** (13) **A**

(51) **I.P.C : G 10L 19/18,G 10L 19/038,G 10L 19/00**

(21) **No. Permohonan Paten :** P00202510572

(22) **Tanggal Penerimaan Permohonan Paten :**
20 Oktober 2025

(30) **Data Prioritas :**

(31) Nomor	(32) Tanggal	(33) Negara
202411471106.X	21 Oktober 2024	CN

(43) **Tanggal Pengumuman Paten :**
23 April 2026

(71) **Nama dan Alamat yang Mengajukan Permohonan Paten :**
Apple Inc.
One Apple Park Way Cupertino CA 95014 United States of America United States of America

(72) **Nama Inventor :**
Yazhou CHEN,CN
Christopher WILK,US
Chunchuan CUI,CN
Onur I. ILKORUR,BE
Stuart M. NEVILL,GB

(74) **Nama dan Alamat Konsultan Paten :**
Risti Wulansari S.H.,
KMO Building, Floor 05 Suite 502 Jalan Kyai Maja No 1 RT03/RW08

(54) **Judul Invensi :** PENGURANGAN KEKAKUAN UNTUK TRANSDUSER AUDIO

(57) **Abstrak :**
Aspek dari teknologi subjek berkaitan dengan pengurangan kekakuan untuk transduser audio, seperti pengeras suara. Pengurangan kekakuan dapat disediakan menggunakan satu atau lebih pegas yang ditempatkan setidaknya sebagian di dalam rongga pada magnet dari transduser audio. Magnet tersebut dapat berupa magnet pusat, yang di sekitarnya kumparan suara dari pengeras suara memanjang.

(20) RI Permohonan Paten

(19) ID (11) No Pengumuman : 2026/03233 (13) A

(51) I.P.C : A 24F 40/465,A 24F 40/46,A 24F 40/20

(21) No. Permohonan Paten : P00202600420

(22) Tanggal Penerimaan Permohonan Paten :
17 Juli 2023

(30) Data Prioritas :
(31) Nomor (32) Tanggal (33) Negara

(43) Tanggal Pengumuman Paten :
23 April 2026

(71) Nama dan Alamat yang Mengajukan Permohonan Paten :
PHILIP MORRIS PRODUCTS S.A.
Quai Jeanrenaud 3, 2000 Neuchatel Switzerland

(72) Nama Inventor :
STEFFEN, Fabrice,CH
BESSANT, Michel,FR
BOLOGNA, Matteo,CH
ZHANG, Wei,CN

(74) Nama dan Alamat Konsultan Paten :
Marolita Setiati
PT SPRUSON FERGUSON INDONESIA, Graha Paramita 3B Floor Zona D Jl. Denpasar Raya Blok D2 Kav.8 Kuningan

(54) Judul Invensi : RANGKAIAN PEMANAS DENGAN PROFIL PEMANASAN YANG TIDAK MERATA

(57) Abstrak :
Invensi ini berhubungan dengan rangkaian pemanas untuk suatu alat penghasil aerosol, rangkaian pemanas yang terdiri dari rongga untuk menerima artikel. Artikel ini terdiri atas bagian substrat pembentuk aerosol yang terdiri atas substrat pembentuk aerosol. Rongga terdiri atas sautu sumbu longitudinal yang memanjang antara dinding ujung rongga distal dan bukaan rongga proksimal untuk penyisipan artikel dan dinding samping rongga lateral untuk mengelilingi dinding samping lateral bagian substrat pembentuk aerosol dari artikel saat artikel disisipkan ke dalam rongga. Rangkaian pemanas terdiri atas elemen pemanas, dimana elemen pemanas tersusun di sekitar area sebagian dinding samping rongga lateral sehingga, selama penggunaan, hanya sebagian dinding samping lateral bagian substrat pembentuk aerosol dari artikel yang ditutupi oleh elemen pemanas untuk menyediakan profil suhu yang tidak merata di seluruh dinding samping lateral artikel pada aktivasi elemen pemanas. Invensi ini lebih lanjut berkaitan dengan suatu alat penghasil aerosol. Invensi ini selanjutnya berkaitan dengan suatu sistem penghasil aerosol. Invensi ini selanjutnya berhubungan dengan suatu metode untuk memanaskan artikel yang terdiri dari substrat pembentuk aerosol. Invensi ini lebih lanjut berkaitan dengan suatu penggunaan dari sistem penghasil aerosol.

Gambar 1

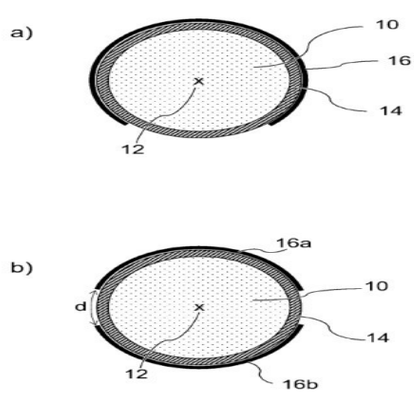

(20) RI Permohonan Paten

(19) ID (11) No Pengumuman : 2026/03297 (13) A

(51) I.P.C : A 61K 31/5377,A 61K 31/506,A 61K 31/444,A 61P 35/00

(21) No. Permohonan Paten : P00202601240

(22) Tanggal Penerimaan Permohonan Paten :
04 Juli 2024

(30) Data Prioritas :

(31) Nomor	(32) Tanggal	(33) Negara
10-2023-0087953	06 Juli 2023	KR

(43) Tanggal Pengumuman Paten :
24 April 2026

(71) Nama dan Alamat yang Mengajukan Permohonan Paten :
DONG WHA PHARM. CO., LTD.
20 Seosomun-ro 9-gil Jung-gu Seoul 04516 Republic of Korea

(72) Nama Inventor :

PARK, Whui Jung,KR
SHIN, Dong Hyuk,KR
JEONG, Seong Su,KR
JEONG, Seo Hee,KR
LEE, Sang Ho,KR
WOO, Ji Young,KR
HEO, Woon,KR
JEONG, Doc Gyun,KR
OH, Yeon Kyung,KR
LIM, Jae Kyung,KR
KIM, Seung Hwan,KR
HWANG, Yun Ha,KR
Yi Rang KIM,KR

(74) Nama dan Alamat Konsultan Paten :
Maulitta Pramulasari, S.Pd.
Mirandah Asia Indonesia Sudirman Plaza, Plaza Marein Lantai 10E Jalan Jenderal Sudirman Kavling 76-78

(54) Judul Invensi : KOMPOSISI FARMASI YANG MELIPUTI SENYAWA TURUNAN 1,3-BENZODIOKSOL

(57) Abstrak :
Invensi ini berkaitan dengan suatu komposisi farmasi yang meliputi suatu senyawa yang direpresentasikan oleh rumus kimia I, stereoisomer daripadanya, garam yang dapat diterima secara farmasi daripadanya, hidrat atau solvat daripadanya.

(20) RI Permohonan Paten

(19) ID (11) No Pengumuman : 2026/03207 (13) A

(51) I.P.C : A 23K 50/80,A 23K 50/75,A 23K 50/70,A 23K 10/37,A 23K 10/30,A 23K 20/105,A 23K 40/10,A 23K 10/00,C 12N 5/00

(21) No. Permohonan Paten : P00202601296

(22) Tanggal Penerimaan Permohonan Paten :
14 Agustus 2024

(30) Data Prioritas :

(31) Nomor	(32) Tanggal	(33) Negara
23191364.1	14 Agustus 2023	EP
24153275.3	22 Januari 2024	EP

(43) Tanggal Pengumuman Paten :
22 April 2026

(71) Nama dan Alamat yang Mengajukan Permohonan Paten :
NUTRECO IP ASSETS B.V.
38, Veerstraat, 5831 JN BOXMEER Netherlands

(72) Nama Inventor :
BRAVO, David Manuel,CH
BERGER BÜTER, Karin,CH

(74) Nama dan Alamat Konsultan Paten :
Marolita Setiati
PT SPRUSON FERGUSON INDONESIA, Graha Paramita 3B Floor Zona D Jl. Denpasar Raya Blok D2 Kav.8 Kuningan

(54) Judul Invensi : ADITIF PAKAN UNTUK MEMPERBAIKI KINERJA HEWAN-HEWAN PETERNAKAN

(57) Abstrak :
Invensi ini berada dalam bidang aditif-aditif pakan untuk hewan-hewan, misalnya, hewan-hewan peternakan, khususnya aditif-aditif pakan yang ditambahkan ke pakan hewan untuk memperoleh suatu perbaikan kinerja, misalnya, peningkatan pertambahan harian rata-rata, dan/atau peningkatan efisiensi pakan (yaitu, penurunan rasio konversi pakan), dari hewan-hewan semacam itu. Selain itu, invensi ini berhubungan dengan suatu media kultur dan suatu metode untuk mengultur sel-sel.

(20) RI Permohonan Paten

(19) ID (11) No Pengumuman : 2026/03088 (13) A

(51) I.P.C : A 01D 46/20,B 66F 11/00

(21) No. Permohonan Paten : P00202510422

(22) Tanggal Penerimaan Permohonan Paten :
16 Oktober 2025

(30) Data Prioritas :
(31) Nomor (32) Tanggal (33) Negara

(43) Tanggal Pengumuman Paten :
20 April 2026

(71) Nama dan Alamat yang Mengajukan Permohonan Paten :
Badan Riset dan Inovasi Nasional (BRIN)
Gedung B.J. Habibie Jalan M.H. Thamrin Nomor 8
Indonesia

(72) Nama Inventor :

Rudy Tjahjohutomo,ID
Achmat Sarifudin,ID
Taufik Hidayat,ID
Yanyan Achmad Hoesen,ID
Astu Unadi,ID
Teguh W. Widodo,ID
Christina Litaay,ID
Moeso Andrianto,ID
Uning Budiharti,ID
Adji Parikesit,ID
Ahmad Asari,ID
Budi Raharjo,ID
H.Hamim,ID
Sudibyo,ID
Adi Kustanto,ID
Marwan ,ID
Ariyanto ,ID

(74) Nama dan Alamat Konsultan Paten :

(54) Judul Invensi : MESIN PANJAT POHON KELAPA

(57) Abstrak :

Invensi berhubungan dengan mesin panjat pohon, lebih khususnya invensi ini berhubungan dengan mesin panjat, yang dirancang khusus untuk memanjat pohon kelapa bertenaga mesin yang digunakan untuk melakukan panen kelapa. Invensi ini menjelaskan konstruksi invensi dilengkapi keamanan (safety) berlapis seperti rem cakram sebagai primary brake dan juga tersedia secondary brake berupa rakitan pin sebagai stopper pada roda gigi searah, juga dilengkapi dengan lampu dan sirine darurat bila invensi ini mengalami masalah diatas pohon dengan memberitahukan kepada pembantu operator dibawah pohon. Roda penggerak utama dilapisi karet injeksi berprofil berbentuk trapesium untuk menambah daya cengkeram ke batang pohon namun tidak merusak kulit pohon, roda penggerak dan roda penjepit atas serta bawah berbentuk silinder dengan permukaan berbentuk “V” selain untuk menambah luasan bidang kontak roda dengan batang pohon juga agar tidak terlepas dari batang pohon sehingga mesin lebih stabil. Jarak roda penggerak dengan roda penjepit 20cm s.d 40cm agar mesin panjat dapat beroperasi pada berbagai batang pohon dengan diameter sampai dengan 40cm seperti pohon kelapa, pohon pinang dan bahkan tiang pipa, sepanjang batang tersebut tidak terdapat tonjolan seperti bekas potongan pelepah daun. Dengan demikian daya penyesuaian mesin terhadap perubahan lingkungan (portabilitas) cukup tinggi.

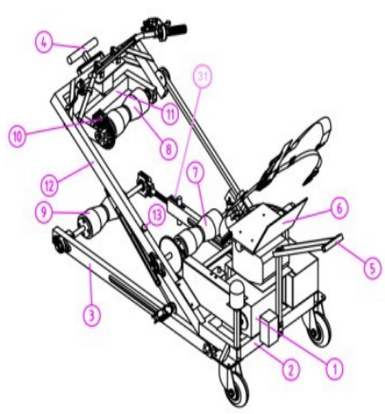

Gambar 1.

(20) RI Permohonan Paten

(19) ID (11) No Pengumuman : 2026/03203 (13) A

(51) I.P.C : G 06F 9/50

(21) No. Permohonan Paten : P00202601219

(22) Tanggal Penerimaan Permohonan Paten :
08 Agustus 2024

(30) Data Prioritas :

(31) Nomor	(32) Tanggal	(33) Negara
23306348.6	08 Agustus 2023	EP
23306378.3	14 Agustus 2023	EP

(43) Tanggal Pengumuman Paten :
22 April 2026

(71) Nama dan Alamat yang Mengajukan Permohonan Paten :
INTERDIGITAL CE PATENT HOLDINGS, SAS
3 rue du Colonel Moll, 75017 Paris France

(72) Nama Inventor :
QUINQUIS, Cyril,FR
ONNO, Stephane,FR
FILOCHE, Thierry,FR
RACAPE, Fabien,US

(74) Nama dan Alamat Konsultan Paten :
Marolita Setiati
PT SPRUSON FERGUSON INDONESIA, Graha Paramita 3B Floor Zona D Jl. Denpasar Raya Blok D2 Kav.8 Kuningan

(54) Judul Invensi : METODE UNTUK MENTRANSMISIKAN INFORMASI UNIT PEMROSESAN YANG TERKAIT DENGAN TITIK PEMISAHAN

(57) Abstrak :
Sistem, metode, dan instrumentalitas dapat diungkapkan untuk menangani informasi unit pemrosesan yang terkait dengan titik pemisahan. Peranti pertama dapat meliputi suatu prosesor. Peranti pertama dapat dikonfigurasi untuk menentukan informasi unit pemrosesan yang terkait dengan unit pemrosesan peranti kedua. Informasi unit pemrosesan tersebut dapat dikaitkan dengan data perantara. Informasi unit pemrosesan tersebut dapat meliputi setidaknya suatu indikasi jenis unit pemrosesan yang akan digunakan oleh peranti kedua untuk memproses data perantara dan/atau pengidentifikasi unit pemrosesan yang terkait dengan unit pemrosesan peranti kedua. Peranti tersebut dapat dikonfigurasi untuk mengirim, ke peranti kedua, informasi unit pemrosesan dan/atau data perantara. Peranti tersebut dapat dikonfigurasi untuk menerima dari peranti kedua, status unit pemrosesan yang terkait dengan data perantara.

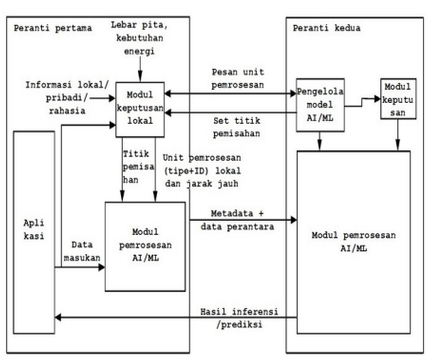

GAMBAR 6

(20) **RI Permohonan Paten**

(19) **ID** **(11)** **No Pengumuman : 2026/03150** **(13) A**

(51) **I.P.C : G 06V 10/82,G 06V 10/80,G 06V 20/64,G 06V 20/56,G 10L 17/02**

(21) **No. Permohonan Paten :** P00202514030

(22) **Tanggal Penerimaan Permohonan Paten :**
29 April 2024

(30) **Data Prioritas :**

(31) Nomor	(32) Tanggal	(33) Negara
18/339,559	22 Juni 2023	US

(43) **Tanggal Pengumuman Paten :**
21 April 2026

(71) **Nama dan Alamat yang Mengajukan Permohonan Paten :**
QUALCOMM INCORPORATED
5775 Morehouse Drive, San Diego, California 92121-1714, United States of America United States of America

(72) **Nama Inventor :**
Balaji Shankar BALACHANDRAN,IN
Varun RAVI KUMAR,IN
Senthil Kumar YOGAMANI,IE

(74) **Nama dan Alamat Konsultan Paten :**
DR. Ludiyanto S.H., M.H., M.M.
Jalan Hayam Wuruk No. 3 i & j Jakarta Pusat

(54) **Judul Invensi :** DETEKSI OBJEK MENGGUNAKAN DATA CITRA DAN AUDIO

(57) **Abstrak :**
Dalam beberapa aspek, peranti dapat memperoleh, melalui kamera yang berkaitan dengan peranti, citra yang meliputi satu atau lebih objek yang terletak di dalam area dari peranti. Peranti dapat menghasilkan keluaran tiga dimensi pertama berdasarkan setidaknya sebagian pada citra. Peranti dapat memperoleh, melalui komponen audio yang berkaitan dengan peranti, masukan audio yang berkaitan dengan satu atau lebih objek. Peranti dapat menghasilkan keluaran tiga dimensi kedua berdasarkan setidaknya sebagian pada masukan audio. Peranti dapat mendeteksi satu atau lebih objek berdasarkan setidaknya sebagian pada keluaran tiga dimensi pertama dan keluaran tiga dimensi kedua. Banyak aspek lain diuraikan.

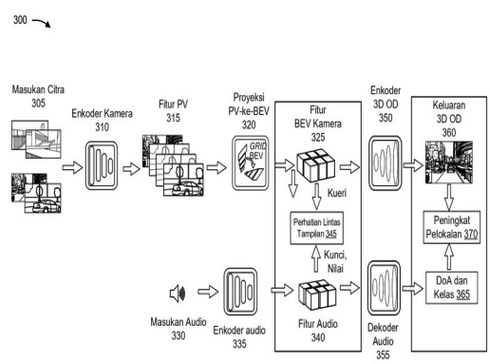

Gambar 3

(20) RI Permohonan Paten

(19) ID (11) No Pengumuman : 2026/03091 (13) A

(51) I.P.C : A 61K 31/00,A 61K 36/00,A 61K 9/00

(21) No. Permohonan Paten : P00202511354

(22) Tanggal Penerimaan Permohonan Paten :
16 Oktober 2025

(30) Data Prioritas :
(31) Nomor (32) Tanggal (33) Negara

(43) Tanggal Pengumuman Paten :
20 April 2026

(71) Nama dan Alamat yang Mengajukan Permohonan Paten :
Badan Riset dan Inovasi Nasional (BRIN)
Gedung B.J. Habibie Jalan M.H. Thamrin Nomor 8
Indonesia

(72) Nama Inventor :

Ira Nurhayati Djarot,ID
Nugroho Adi Sasongko,ID
Nuha,ID
Dini Dwi Ludfiani,ID
Titin Handayani,ID
Ari Kabul Paminto,ID
Muhamad Maulana Nur Azimatun,ID
Amak Mohamad Yaqoub,ID
Hadiyanto,ID
Resti Nurmala Dewi,ID
Nina Artanti,ID

(74) Nama dan Alamat Konsultan Paten :

(54) Judul Invensi : KOMPOSISI MINYAK PIJAT TOPIKAL DENGAN EFEK GANDA ANTI-INFLAMASI DAN METODE PEMBUATANNYA

(57) Abstrak :

Invensi ini berkaitan dengan suatu komposisi minyak topikal untuk meredakan nyeri dan peradangan serta metode pembuatannya. Komposisi ini terdiri dari kombinasi sinergis antara sistem penghangat multi-komponen, agen pendingin, dan agen anti-inflamasi poten. Sistem penghangat mengandung Metil Salisilat, Capsicum Oleoresin, Minyak Jahe, dan Minyak Daun Cengkeh. Agen pendingin berupa Minyak Peppermint, dan agen anti-inflamasi adalah ekstrak yang mengandung Fucoxanthin. Komposisi ini selanjutnya dicirikan dengan adanya minyak atsiri seperti Lavender dan Cendana (Sandalwood) untuk memberikan profil aroma yang unik. Kombinasi ini menghasilkan mekanisme aksi ganda: sensasi panas-dingin untuk meredakan gejala nyeri secara cepat, sementara Fucoxanthin bekerja pada sumber peradangan. Efikasi anti-inflamasi yang tinggi dari komposisi ini telah dibuktikan melalui uji in-vitro, yang menunjukkan inhibisi denaturasi protein hingga 97,6%. Invensi ini juga mencakup metode pembuatannya melalui proses pencampuran suhu ruang yang efisien

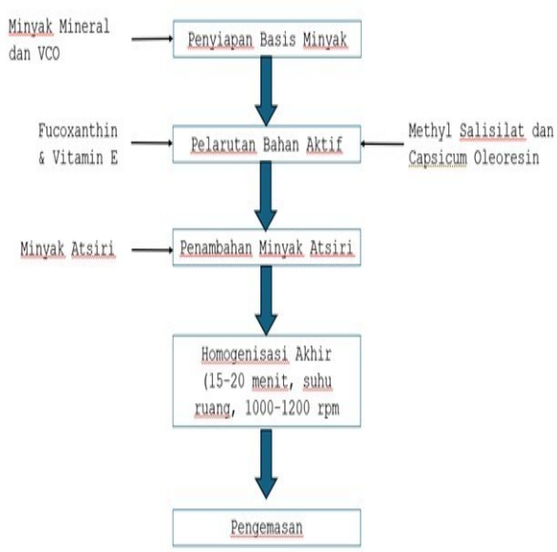

(20) **RI Permohonan Paten**

(19) **ID** **(11)** **No Pengumuman : 2026/03188** **(13) A**

(51) **I.P.C : A 23C 9/146,A 23C 9/142,A 23C 19/09,A 23C 19/076,A 23C 19/072,A 23C 19/068,A 23C 19/05,A 23C 19/028,A 23C 20/00,A 23J 1/20,A 23J 3/08,A 23L 29/281**

(21) **No. Permohonan Paten :** P00202512493

(22) **Tanggal Penerimaan Permohonan Paten :**
30 April 2024

(30) **Data Prioritas :**

(31) Nomor	(32) Tanggal	(33) Negara
2023901271	01 Mei 2023	AU

(43) **Tanggal Pengumuman Paten :**
22 April 2026

(71) **Nama dan Alamat yang Mengajukan Permohonan Paten :**
FONTERRA CO-OPERATIVE GROUP LIMITED
109 Fanshawe Street Auckland Central Auckland, 1010 New Zealand

(72) **Nama Inventor :**

ABUSIDOU, Osama Mohammad,NZ
FERREIRA, Lilian de Barros,NZ
RAMSAY, John Andrew,GB
GANUGAPATI, Vijaya Bhaskar,NZ
DAVEY, Simon Craig,NZ
TAYLOR, Rachel Maree,NZ
IANCHICI, Raul,NZ
PHILPOTT, Ashleigh Marie,NZ

(74) **Nama dan Alamat Konsultan Paten :**
Emirsyah Dinar B.Com., M.H.
Graha Pratama Jl. MT Haryono Kav. 15, Building Lv 15, Kel. Tebet Barat, Kec. Tebet, Kota Jakarta Selatan

(54) **Judul Invensi :** PRODUKSI GEL MAKANAN SUSU

(57) **Abstrak :**

Pengungkapan ini berkaitan dengan produksi gel makanan susu sesuai permintaan dan proses untuk membuat gel makanan susu sesuai permintaan. Pengungkapan ini juga berkaitan dengan proses untuk membuat bahan konsentrat protein susu dan bahan gel makanan susunya, yang dapat digunakan untuk produksi gel makanan susu sesuai permintaan, serta sistem dan metodenya.

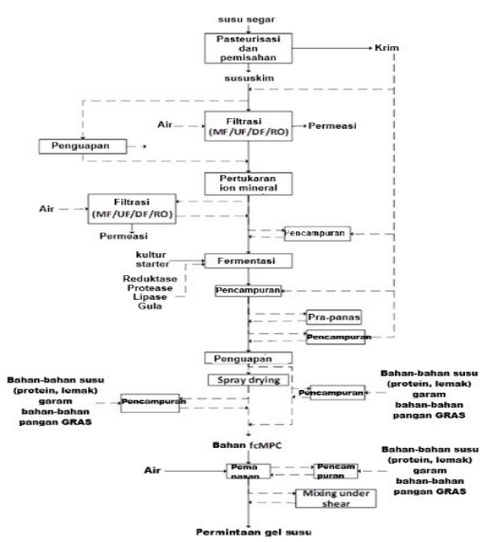

GAMBAR 1

(20) RI Permohonan Paten

(19) ID (11) No Pengumuman : 2026/03106 (13) A

(51) I.P.C : A 01G 22/55,A 01G 24/00,A 01H 4/00

(21) No. Permohonan Paten : P00202510394

(22) Tanggal Penerimaan Permohonan Paten :
16 Oktober 2025

(30) Data Prioritas :
(31) Nomor (32) Tanggal (33) Negara

(43) Tanggal Pengumuman Paten :
20 April 2026

(71) Nama dan Alamat yang Mengajukan Permohonan Paten :
Badan Riset dan Inovasi Nasional (BRIN)
Gedung B.J. Habibie Jalan M.H. Thamrin Nomor 8
Indonesia

(72) Nama Inventor :
Siti Noorrohmah,ID
Rudiyanto,ID
Laela Sari,ID
Evan Maulana,ID
Nurhamidar Rahman,ID
Hani Fitriani,ID
Deritha Ellfy Rantau,ID
Erwin Al Hafiizh,ID
Dwi Astuti,ID
Kartika Sari Dewi,ID
Meynarti Sari Dewi Ibrahim,ID

(74) Nama dan Alamat Konsultan Paten :

(54) Judul Invensi : METODE OPTIMASI PROTOKOL REGENERASI KALUS SOMATIK EMBRIOGENIK TEBU (Saccharum officinarum L.) DENGAN KOMBINASI SUMBER KARBON DAN HORMON PERTUMBUHAN TANAMAN

(57) Abstrak :
Invensi ini berhubungan dengan suatu metode untuk optimasi pembentukan kalus somatik Embriogenik tebu dan regenerasinya secara in vitro menggunakan eksplant daun muda yang masih menggulung yang diambil dari bagian paling dalam dari pucuk Tebu (Saccharum officinarum L.). Adapun metode optimasinya diawali dengan tahapan sterilisasi eksplant batang tebu, dilanjutkan dengan induksi, proliferasi, maturasi dan regenerasi kalus SE secara in vitro, aklimatisasi di rumah kaca serta konfirmasi stabilitas ploidi tanaman hasil regenerasi kalus SE tebu baik secara in vitro maupun ex vitro. Metode ini bertujuan untuk mendapatkan protokol regenerasi kalus embriogenik tebu yang stabil yang akan diaplikasikan untuk kegiatan rekayasa genetika tebu melalui pengeditan genom.

Gambar 1

(20) RI Permohonan Paten

(19) ID (11) No Pengumuman : 2026/03134 (13) A

(51) I.P.C : C 08J 3/00,C 09J 4/00

(21) No. Permohonan Paten : P00202512118

(22) Tanggal Penerimaan Permohonan Paten :
13 November 2025

(30) Data Prioritas :
(31) Nomor (32) Tanggal (33) Negara

(43) Tanggal Pengumuman Paten :
20 April 2026

(71) Nama dan Alamat yang Mengajukan Permohonan Paten :
UNIVERSITAS AIRLANGGA
Kantor Manajemen Kampus C, UNAIR, Mulyorejo
Surabaya, 60115 Indonesia

(72) Nama Inventor :
Prof. Dr. Prihartini Widiyanti, drg, M.Kes, S.Bio,ID
Dinar Rheina Rassendria,ID
Fullan Ausati Putri Sri Trisna Dewi,ID
Maharani Gusti Putri Sinatria,ID
Abdul Manaf Isa,ID
Christofer Theodore Kevin Hui,ID

(74) Nama dan Alamat Konsultan Paten :

(54) Judul Invensi : METODE PEMBUATAN PEREKAT JARINGAN BERBASIS KITOSAN/GELATIN/POLIAKRILAMIDA DAN ASAM TANAT UNTUK PERBAIKAN PERFORASI MEMBRAN TIMPANI

(57) Abstrak :
Invensi ini berkaitan dengan rekayasa biomaterial dan teknik biomedis, khususnya pengembangan komposit hydrogel adhesive yang berfungsi sebagai perekat jaringan (tissue adhesive) untuk memperbaiki perforasi membran timpani secara non-suturing. Hydrogel disintesis melalui metode degassing menggunakan bahan Gelatin, Kitosan Karboksimetil, dan Poliakrilamida, diikuti proses freeze–thawing untuk memperkuat ikatan fisik antar rantai polimer, serta pelapis Asam tanat (0,8%; 1,2%; 1,6%) sebagai agen adhesif dan antibakteri alami. Penerapan metode yang benar berperan penting dalam menentukan struktur, stabilitas, dan performa biologis hydrogel. Tahap degassing memastikan homogenitas jaringan tanpa rongga udara yang dapat menurunkan kekuatan mekanik dan daya rekat. Proses freeze–thawing menghasilkan jaringan polimer elastis dengan pori seragam yang mendukung difusi air dan pertumbuhan sel. Sementara itu, coating Asam tanat meningkatkan kemampuan adhesi melalui pembentukan ikatan hidrogen multipoint serta memberikan efek antibakteri dan antiinflamasi. Metode sintesis yang terkontrol secara presisi terhadap suhu, pH, waktu, dan rasio bahan menghasilkan struktur triple-network yang kuat, elastis, dan biokompatibel. Hydrogel ini menunjukkan kekuatan adhesi tinggi (>50 kPa), stabilitas mekanik baik, serta aktivitas antibakteri dan kemampuan regeneratif yang tervalidasi melalui uji in vivo pada hewan coba dan in vitro terhadap respon seluler, sehingga berpotensi besar sebagai perekat jaringan regeneratif untuk aplikasi perbaikan membran timpani secara aman dan efektif.

(20) RI Permohonan Paten

(19) ID (11) No Pengumuman : 2026/03308 (13) A

(51) I.P.C : D 06F 37/00,D 06F 39/00

(21) No. Permohonan Paten : P00202510741

(22) Tanggal Penerimaan Permohonan Paten :
23 Oktober 2025

(30) Data Prioritas :

(31) Nomor	(32) Tanggal	(33) Negara
202422572863.8	23 Oktober 2024	CN

(43) Tanggal Pengumuman Paten :
24 April 2026

(71) Nama dan Alamat yang Mengajukan Permohonan Paten :
Xiaomi Technology (Wuhan) Co., Ltd.
(Pilot Free Trade Zone Wuhan Area) No. 006, 1st floor, No. 66, Jiufeng 1st Road, Wuhan Donghu New Technology Development Zone, Wuhan, Hubei 430000 China

(72) Nama Inventor :
WANG, Yukun,CN
CHEN, Yinghua,CN
ZHANG, Qi,CN

(74) Nama dan Alamat Konsultan Paten :
Dora Ambadar S.Psi
Am Badar & Am Badar, Jl. Proklamasi No. 79, Pegangsaan, Menteng, Jakarta Pusat

(54) Judul Invensi : PERANGKAT PENCUCI PAKAIAN

(57) Abstrak :
Suatu perangkat pencuci pakaian disediakan, yang mencakup bodi, drum pertama, dan drum kedua, dimana drum pertama dan drum kedua disusun di dalam bodi; panel depan bodi mencakup bukaan pertama dan bukaan kedua, bukaan pertama terhubung ke bukaan masuk drum pertama, dan bukaan kedua terhubung ke bukaan masuk drum kedua, dan rentang sudut antara garis yang menghubungkan pusat bukaan pertama dan pusat bukaan kedua dengan arah horizontal adalah 45° hingga 85°.

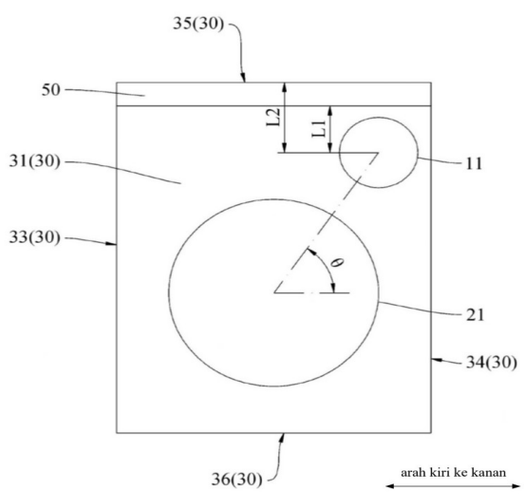

GAMBAR 3

(20) RI Permohonan Paten

(19) ID (11) No Pengumuman : 2026/03131 (13) A

(51) I.P.C : G 06K 9/62,G 06N 3/04,G 06Q 20/32

(21) No. Permohonan Paten : P00202512888

(22) Tanggal Penerimaan Permohonan Paten :
11 Oktober 2024

(30) Data Prioritas :
(31) Nomor (32) Tanggal (33) Negara

(43) Tanggal Pengumuman Paten :
20 April 2026

(71) Nama dan Alamat yang Mengajukan Permohonan Paten :
CHEON, MINSU
2-102, 15-10, Hau 1-gil, Paju-si Gyeonggi-do 10909 Republic of Korea

(72) Nama Inventor :
CHEON, MINSU,KR
KIM, HYUNSUK,KR

(74) Nama dan Alamat Konsultan Paten :
Emirsyah Dinar B.Com., M.H.
Graha Pratama Jl. MT Haryono Kav. 15, Building Lv 15, Kel. Tebet Barat, Kec. Tebet, Kota Jakarta Selatan

(54) Judul Invensi : METODE UNTUK MENENTUKAN KONDISI BUAH SAWIT DAN SISTEMNYA

(57) Abstrak :
Invensi ini berkaitan dengan suatu sistem untuk menentukan kondisi buah sawit, sistem tersebut yang terdiri dari suatu server (100); suatu terminal pemasok (200); dan suatu perangkat pabrik (300). Terminal pemasok (200) dikonfigurasi untuk menerima informasi pemasok (210) dari pemasok, menghasilkan data gambar/citra pertama dengan mengambil citra buah di lokasi pasokan, menghasilkan informasi GPS (220) pada saat pengambilan citra buah di lokasi pasokan, dan menghasilkan informasi kondisi-kuantitas pertama (230) berdasarkan data citra pertama dengan menggunakan model kecerdasan buatan pertama. Perangkat pabrik (300) dikonfigurasi untuk memperoleh informasi pemasok (210), informasi GPS (220), dan informasi kondisi-kuantitas pertama (230) dari terminal pemasok (200), menghasilkan data citra kedua dengan mengambil citra buah yang sedang diangkut oleh ban berjalan, dan menghasilkan informasi kondisi-kuantitas kedua (310) berdasarkan data citra kedua dengan menggunakan model kecerdasan buatan kedua. Server (100) dikonfigurasi untuk memperoleh informasi pemasok (210), informasi GPS pada saat pengambilan gambar (220), informasi kondisi-kuantitas pertama (230), dan informasi kondisi-kuantitas kedua (310), dan menyimpannya dalam DB.

(20) RI Permohonan Paten

(19) ID (11) No Pengumuman : 2026/03309 (13) A

(51) I.P.C : G 06F 21/60,H 04N 19/00

(21) No. Permohonan Paten : P00202510740

(22) Tanggal Penerimaan Permohonan Paten :
23 Oktober 2025

(30) Data Prioritas :

(31) Nomor	(32) Tanggal	(33) Negara
24208512.4	23 Oktober 2024	EP
25151620.9	13 Januari 2025	EP

(43) Tanggal Pengumuman Paten :
24 April 2026

(71) Nama dan Alamat yang Mengajukan Permohonan Paten :
Fraunhofer-Gesellschaft zur Förderung der angewandten Forschung e.V.
Hansastraße 27c, 80686 München Germany

(72) Nama Inventor :

Jonathan PFAFF,DE
Tobias HINZ,DE
Karsten SÜHRING,DE
Heiko SCHWARZ,DE
Robert SKUPIN,DE
Yago SÁNCHEZ DE LA FUENTE,ES
Cornelius HELLGE,DE
Thomas SCHIERL,DE
Detlev MARPE,DE
Thomas WIEGAND,DE

(74) Nama dan Alamat Konsultan Paten :
Marolita Setiati
PT SPRUSON FERGUSON INDONESIA, Graha Paramita 3B Floor Zona D Jl. Denpasar Raya Blok D2 Kav.8 Kuningan

(54) Judul Invensi : AUTENTIKASI ALIRAN DATA

(57) Abstrak :
Invensi ini menjelaskan tentang peralatan dan metode untuk memeriksa keandalan aliran data. Berdasarkan suatu aspek, keandalan satu atau lebih pesan informasi tambahan dipertimbangkan dalam aliran data. Berdasarkan aspek lain, aliran data menunjukkan apakah suatu segmen merupakan segmen pertama atau apakah suatu segmen merupakan segmen terakhir dari urutan segmen yang ditetapkan. Berdasarkan segmen lebih lanjut, pengulangan pesan informasi tambahan tertentu dalam bagian tertentu dari aliran data tidak termasuk dalam pemeriksaan keandalan, atau dilarang dalam aliran data.

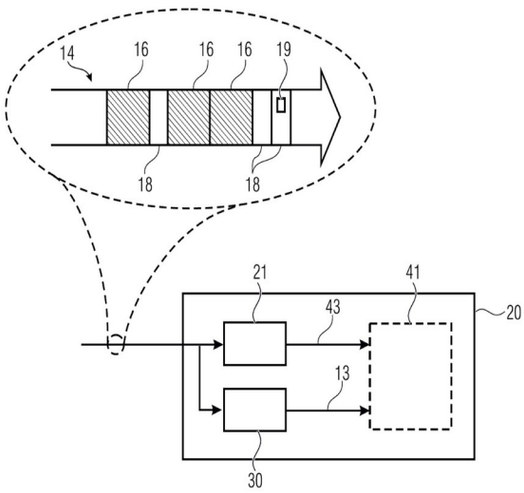

Gambar 1

(20) **RI Permohonan Paten**

(19) **ID** **(11)** **No Pengumuman : 2026/03267** **(13) A**

(51) **I.P.C : E 05B 81/64,E 05B 49/04,E 05B 49/00,H 03K 17/955**

(21) **No. Permohonan Paten :** P00202509917

(22) **Tanggal Penerimaan Permohonan Paten :**
07 Oktober 2025

(30) **Data Prioritas :**

(31) Nomor	(32) Tanggal	(33) Negara
JP2024-185277	21 Oktober 2024	JP

(43) **Tanggal Pengumuman Paten :**
23 April 2026

(71) **Nama dan Alamat yang Mengajukan Permohonan Paten :**
TOYOTA JIDOSHA KABUSHIKI KAISHA
1, Toyota-cho, Toyota-shi, Aichi-ken 471-8571, Japan
Japan

(72) **Nama Inventor :**
Tatsuya SHIMIZU ,JP
Hiroki HYODO ,JP

(74) **Nama dan Alamat Konsultan Paten :**
Ir. Migni Myriasandra Noerhadi, S.H., MIP., MSEL.
Kantor Taman A-9, Unit A6-A7, Jl. Dr. Ide Anak Agung Gde Agung, Mega Kuningan, Kel. Kuningan Timur, Kec. Setiabudi, Jakarta Selatan

(54) **Judul Invensi :** RAKITAN PANEL LUAR KENDARAAN

(57) **Abstrak :**
Invensi ini menyediakan suatu rakitan panel luar kendaraan (110) yang meliputi panel luar pintu belakang resin (31) dan sensor sentuh kapasitif elektrostatik (40) yang mendeteksi kontak dengan permukaan desain (31A) dari panel luar pintu belakang (31). Sensor sentuh kapasitif elektrostatik (40) dipasang pada sisi dalam dari panel luar pintu belakang (31).

GAMBAR 1

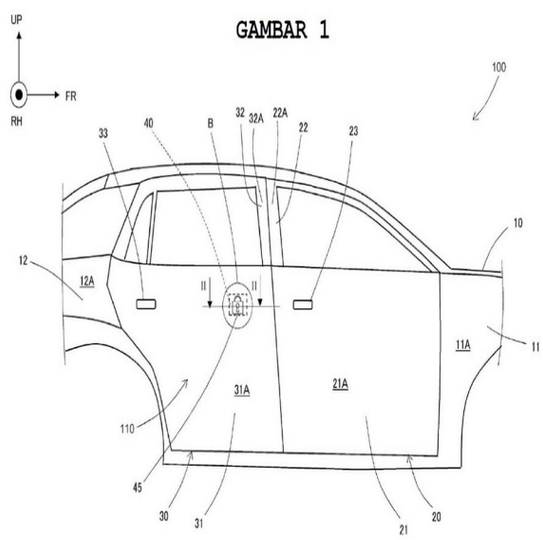

(20) RI Permohonan Paten

(19) ID (11) No Pengumuman : 2026/03239 (13) A

(51) I.P.C : A 61K 38/00,C 07K 14/475

(21) No. Permohonan Paten : P00202512798

(22) Tanggal Penerimaan Permohonan Paten :
24 April 2024

(30) Data Prioritas :

(31) Nomor	(32) Tanggal	(33) Negara
FR2304118	24 April 2023	FR

(43) Tanggal Pengumuman Paten :
23 April 2026

(71) Nama dan Alamat yang Mengajukan Permohonan Paten :
PEPTINOV
42 rue de Maubeuge 75009 PARIS France

(72) Nama Inventor :
ZAGURY, Jean-François,FR
DO, Hervé,FR
MASCRET, Aïda,FR
SALLES, Jean-Pierre,FR
AZOULAI, René,FR
MOREAU, Gabriel,FR
LANGENFELD, Florent,FR
DESALLAIS, Lucille,FR
MOUHSINE, Hadley,FR

(74) Nama dan Alamat Konsultan Paten :
Emirsyah Dinar B.Com., M.H.
Graha Pratama Jl. MT Haryono Kav. 15, Building Lv 15, Kel. Tebet Barat, Kec. Tebet, Kota Jakarta Selatan

(54) Judul Invensi : KOMPOSISI VAKSIN ANTI-NGF

(57) Abstrak :
Invensi ini berkaitan dengan polipeptida yang meliputi, atau yang terdiri dari: - sekuen pertama yang terdiri dari setidaknya 8 asam amino yang berdampingan yang dipilih dari sekuen yang membentang dari asam amino 122 sampai 136 dari subunit β protein NGF dan hingga 30 asam amino yang berdampingan yang dipilih dari sekuen lengkap subunit β protein NGF; dan/atau - sekuen kedua yang terdiri dari setidaknya 8 asam amino yang berdampingan yang dipilih dari sekuen yang membentang dari asam amino 148 sampai 158 dari subunit β protein NGF dan paling banyak 30 asam amino yang berdampingan yang dipilih dari sekuen lengkap subunit β protein NGF.

(20) RI Permohonan Paten

(19) ID (11) No Pengumuman : 2026/03240 (13) A

(51) I.P.C : H 01M 10/0585,H 01M 10/0562,H 01M 10/052

(21) No. Permohonan Paten : P00202512999

(22) Tanggal Penerimaan Permohonan Paten :
08 Mei 2024

(30) Data Prioritas :

(31) Nomor	(32) Tanggal	(33) Negara
63/500,982	09 Mei 2023	US

(43) Tanggal Pengumuman Paten :
23 April 2026

(71) Nama dan Alamat yang Mengajukan Permohonan Paten :
SAINT-GOBAIN CERAMICS & PLASTICS, INC.
One New Bond Street Worcester, Massachusetts 01615
United States of America

(72) Nama Inventor :
SHIRAZI-AMIN, Alireza,US

(74) Nama dan Alamat Konsultan Paten :
Maulitta Pramulasari, S.Pd.
Mirandah Asia Indonesia Sudirman Plaza, Plaza Marein Lantai 10E Jalan Jenderal Sudirman Kavling 76-78

(54) Judul Invensi : BAHAN ELEKTROLIT PADAT DAN METODE UNTUK MEMBENTUKNYA

(57) Abstrak :
Bahan elektrolit padat dapat mencakup bahan elektrolit padat pertama yang melapisi setidaknya bagian dari bahan elektrolit padat kedua. Bahan elektrolit padat pertama dapat mencakup MaMefObXc, dimana M terdiri atas logam alkali, X terdiri atas halogen, $0 \leq f \leq 1$, $(a/b)>3$, $c=a+(k \times f)-2b$, k adalah valensi Me, dan Me terdiri atas logam yang berbeda dari M. Bahan elektrolit padat kedua dapat mencakup halida.

(20) **RI Permohonan Paten**

(19) **ID** **(11)** **No Pengumuman : 2026/03122** **(13) A**

(51) **I.P.C : H 02K 3/28,H 02K 3/12**

(21) **No. Permohonan Paten :** P00202510487

(22) **Tanggal Penerimaan Permohonan Paten :**
17 Oktober 2025

(30) **Data Prioritas :**

(31) Nomor	(32) Tanggal	(33) Negara
10-2024-0143021	18 Oktober 2024	KR
10-2025-0057064	30 April 2025	KR

(43) **Tanggal Pengumuman Paten :**
20 April 2026

(71) **Nama dan Alamat yang Mengajukan Permohonan Paten :**
HYUNDAI MOBIS CO., LTD.
203, Teheran-ro, Gangnam-gu, Seoul, 06141 Republic of Korea

(72) **Nama Inventor :**
LEE, Jae Min,KR

(74) **Nama dan Alamat Konsultan Paten :**
Nabila Ambadar S.H., LL.M.,
Am Badar & Am Badar, Jl. Proklamasi No. 79, Pegangsaan, Menteng, Jakarta Pusat

(54) **Judul Invensi :** RAKITAN LILITAN KONTINU

(57) **Abstrak :**

Invensi ini berkaitan dengan suatu rakitan lilitan kontinu, dan lebih khususnya, dengan rakitan lilitan kontinu untuk lilitan pada stator motor. Rakitan lilitan kontinu dari invensi ini menguntungkan dalam memenuhi keseimbangan gaya gerak listrik balik dan induktansi dengan mengadopsi rentang dan bentuk tertentu untuk lilitan di antara sirkuit paralel yang terhubung untuk membentuk lilitan seri, sambil secara bersamaan memungkinkan lilitan seri untuk dibentuk dengan mudah tanpa rakitan terminal dengan memungkinkan masing-masing kawat diposisikan dalam fase yang sama dan dilas bersama tanpa puntiran.

GAMBAR 3

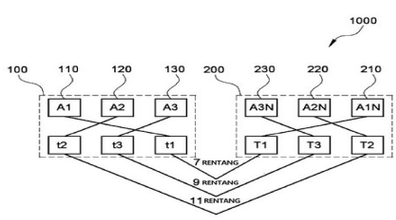

(20) **RI Permohonan Paten**

(19) **ID** **(11)** **No Pengumuman : 2026/03251** **(13) A**

(51) **I.P.C : E 21B 47/12,H 02H 3/00**

(21) **No. Permohonan Paten :** P00202601014

(22) **Tanggal Penerimaan Permohonan Paten :**
24 Juli 2024

(30) **Data Prioritas :**

(31) Nomor	(32) Tanggal	(33) Negara
2311655.1	28 Juli 2023	GB

(43) **Tanggal Pengumuman Paten :**
23 April 2026

(71) **Nama dan Alamat yang Mengajukan Permohonan Paten :**
BAKER HUGHES ENERGY TECHNOLOGY UK LIMITED
2 High Street, Nailsea Bristol BS48 1BS United Kingdom

(72) **Nama Inventor :**
COCHRANE, Richard,GB
PATHIRANAGE, Kawshalya Dinesh Perera,IT

(74) **Nama dan Alamat Konsultan Paten :**
Maulitta Pramulasari, S.Pd.
Mirandah Asia Indonesia Sudirman Plaza, Plaza Marein Lantai 10E Jalan Jenderal Sudirman Kavling 76-78

(54) **Judul Invensi :** JARINGAN DAN PEMROSESAN JARINGAN

(57) **Abstrak :**

Peralatan dan metode untuk memodifikasi setidaknya satu parameter kinerja sebagai lokasi bawah laut dijelaskan. Metode untuk memodifikasi setidaknya satu parameter kinerja pada lokasi bawah laut terdiri atas langkah-langkah, pada node bawah laut master (240), menerima data masukan masing-masing dari masing-masing dari setidaknya satu elemen sensor (340) pada setidaknya satu node bawah laut slave (240) masing-masing; menentukan apakah data masukan masing-masing diasosiasikan dengan parameter kinerja masing-masing yang memenuhi karakteristik pertama yang telah ditentukan sebelumnya; jika parameter kinerja masing-masing tidak memenuhi karakteristik pertama yang telah ditentukan sebelumnya, menyediakan data masukan masing-masing ke node dek atas (210) atau jika parameter kinerja masing-masing memenuhi karakteristik pertama yang telah ditentukan sebelumnya, melalui elemen prosesor master pada node bawah laut master, responsif terhadap setidaknya data masukan tersebut, menentukan apakah parameter kinerja yang diasosiasikan dengan node bawah laut slave yang dipilih harus dimodifikasi; dan responsif terhadap menentukan apakah parameter kinerja harus dimodifikasi, menyediakan sinyal perintah yang mengindikasikan bahwa parameter kinerja harus dimodifikasi dari node bawah laut master ke setidaknya node bawah laut yang dipilih tersebut.

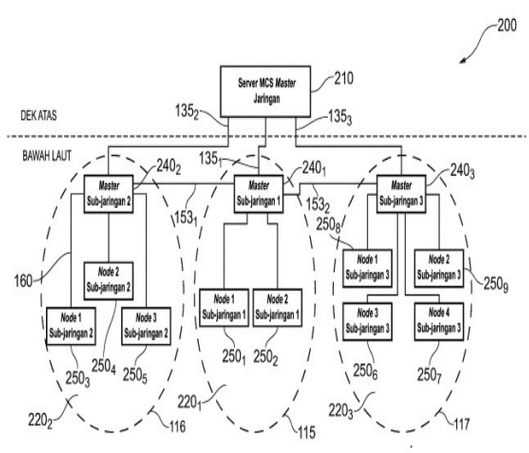

Gambar 2

(20) RI Permohonan Paten

(19) ID (11) No Pengumuman : 2026/03110 (13) A

(51) I.P.C : A 23L 2/04,A 23L 2/02,A 61K 36/889,A 61K 36/42

(21) No. Permohonan Paten : P00202510390

(22) Tanggal Penerimaan Permohonan Paten :
16 Oktober 2025

(30) Data Prioritas :
(31) Nomor (32) Tanggal (33) Negara

(43) Tanggal Pengumuman Paten :
20 April 2026

(71) Nama dan Alamat yang Mengajukan Permohonan Paten :
Badan Riset dan Inovasi Nasional (BRIN)
Gedung B.J. Habibie, Jalan M.H. Thamrin Nomor 8
Indonesia

(72) Nama Inventor :

Ulyatu Fitrotin,ID
Ade Erma Suryani,ID
Tri Wiyono,ID
Khoirun Nisa,ID
Aniswatul Khamidah,ID
Titiek Farianti Djaafar,ID
Tri Marwati,ID
Anna Fajariyah,ID
Nur Rahman,ID
Pepita Haryanti,ID
Novita Mega Arba,ID
Rita Nur Azisah,ID
Hanifah Karimatulhajj,ID

(74) Nama dan Alamat Konsultan Paten :

(54) Judul Invensi : FORMULASI MINUMAN FUNGSIONAL MENTIMUN DAN KURMA SEBAGAI SUMBER ANTIOKSIDAN DAN PROSES PEMBUATANNYA

(57) Abstrak :

Invensi ini berkaitan dengan suatu formulasi minuman fungsional sebagai sumber antioksidan yang memiliki bahan utama buah mentimun 5%-10%, kurma sukari sebanyak 20%-25%, dan air 65%-75%. Tahapan proses pembuatannya meliputi: (a) membersihkan dan memotong mentimun kecil-kecil, (b)memotong kurma tanpa biji, (c) memanaskan air hingga mendidih, (d)menambahkan mentimun hasil tahap (a) dan kurma hasil tahap (b) ke dalam air mendidih selama 10 menit dengan api kecil, (e)menyaring minuman hasil tahap (d), (f) menghasilkan minuman fungsional yang mengandung mentimun dan kurma sebagai sumber antioksidan. Proses pembuatan yang tepat akan menghasilkan minuman fungsional yang memiliki memiliki aktivitas antioksidan yang sangat kuat (IC_{50} DPPH 64,28 ppm), penghambatan DPPH 60,74%, penghambatan ABTS 90,11%, kandungan senyawa fenolik 21,1%, serta kaya mineral esensial seperti kalium (814 ppm), zat besi (436,3 ppm), seng (403,8 ppm), fosfor (245 ppm), dan kalsium (228 ppm), meningkatkan bioaksesibilitas glukosa sebesar 29,8 mg/dL, mengandung senyawa metabolit dominan berupa derivat asam organik dan asam amino, pada uji in vivo minuman ini dapat meningkatan berat badan kelinci sebesar 11,2% dibandingkan kelinci kontrol(8%), sehingga berpotensi sebagai minuman fungsional yang menyehatkan.

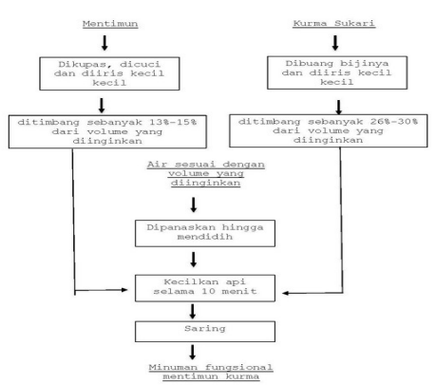

Gambar 1.

(20) RI Permohonan Paten

(19) ID (11) No Pengumuman : 2026/03255 (13) A

(51) I.P.C : B 60Q 1/34,B 60Q 1/12,B 60Q 1/08,B 60R 1/26,B 60R 16/023,G 01G 1/16,G 08G 1/16

(21) No. Permohonan Paten : P00202512802

(22) Tanggal Penerimaan Permohonan Paten :
04 Februari 2025

(30) Data Prioritas :

(31) Nomor	(32) Tanggal	(33) Negara
202441007681	05 Februari 2024	IN

(43) Tanggal Pengumuman Paten :
23 April 2026

(71) Nama dan Alamat yang Mengajukan Permohonan Paten :
TVS MOTOR COMPANY LIMITED
TVS Motor Company Limited “Chaitanya”, No.12 Khader Nawaz Khan Road, Nungambakkam, Chennai 600 006 India

(72) Nama Inventor :
NANDI, Madhusmita,IN
GADHIA, Jaydeep,IN
PRADHAN, Nabakrushna,IN

(74) Nama dan Alamat Konsultan Paten :
Emirsyah Dinar B.Com., M.H.
Graha Pratama Jl. MT Haryono Kav. 15, Building Lv 15, Kel. Tebet Barat, Kec. Tebet, Kota Jakarta Selatan

(54) Judul Invensi : LAMPU SEIN OTOMATIS PADA KENDARAAN

(57) Abstrak :
Suatu metode (400) untuk mengontrol satu atau lebih lampu sein (140a, 140b) pada kendaraan (100). Metode (400) ini mencakup langkah-langkah menerima (202), oleh setidaknya satu prosesor, data navigasi yang terkait dengan satu atau lebih lampu sein. Selanjutnya, mengidentifikasi (204), oleh setidaknya satu prosesor, setidaknya satu lampu sein dari satu atau lebih lampu sein (140a, 140b) untuk mengontrol berdasarkan data navigasi. Selanjutnya, menerima (206), oleh setidaknya satu prosesor, data kecepatan kendaraan (100) dan mengorelasikan (208), oleh setidaknya satu prosesor, data kecepatan kendaraan (100) dan data navigasi. Selanjutnya, mengontrol (210), oleh setidaknya satu prosesor, setidaknya satu lampu sein dari satu atau lebih lampu sein (140a, 140b) berdasarkan korelasi.

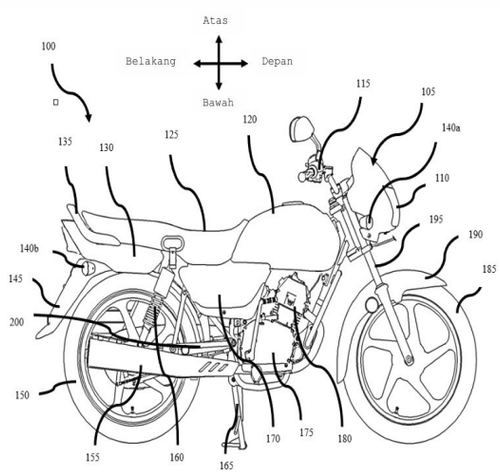

Gambar 1

(20) **RI Permohonan Paten**

(19) **ID** **(11)** **No Pengumuman : 2026/03190** **(13)** **A**

(51) **I.P.C : F 16L 15/04**

(21) **No. Permohonan Paten :** P00202600903

(22) **Tanggal Penerimaan Permohonan Paten :**
04 Juli 2024

(30) **Data Prioritas :**

(31) Nomor	(32) Tanggal	(33) Negara
2023-156458	21 September 2023	JP

(43) **Tanggal Pengumuman Paten :**
22 April 2026

(71) **Nama dan Alamat yang Mengajukan Permohonan Paten :**
NIPPON STEEL CORPORATION
6-1, Marunouchi 2-chome, Chiyoda-ku, Tokyo 1008071 Japan

(72) **Nama Inventor :**
KURIO, Satoshi,JP
MARUTA, Satoshi,JP
INOSE, Keita,JP
OGAWA, Masahiro,JP
MORISHIGE, Yuya,JP
UGAI, Shin,JP

(74) **Nama dan Alamat Konsultan Paten :**
Arifia Jauharia Fajra S.T., S.H.
Pondok Indah Office Tower 5, Lantai 19, Kel. Pondok Pinang, Kec. Kebayoran Lama, Kota Jakarta Selatan

(54) **Judul Invensi :** KONEKSI BERULIR UNTUK PIPA

(57) **Abstrak :**
Suatu koneksi berulir (100) meliputi suatu pin (10) dan suatu kotak (20). Pin (10) tersebut meliputi suatu permukaan penyegelan pin (12) dan suatu bagian ulir jantan melancip (13). Bagian ulir jantan melancip (13) tersebut meliputi bagian-bagian ulir jantan (131, 132). Bagian ulir jantan pertama (131) tersebut ditempatkan pada suatu posisi yang lebih dekat ke suatu bodi pipa (31) daripada permukaan penyegelan pin (12). Bagian ulir jantan kedua (132) tersebut ditempatkan pada suatu posisi yang lebih dekat ke bodi pipa (31) daripada bagian ulir jantan pertama (131). Kotak (20) tersebut meliputi suatu permukaan penyegelan kotak (22) dan suatu bagian ulir betina melancip (23). Bagian ulir betina melancip (23) tersebut meliputi bagian-bagian ulir betina (231, 232). Bagian ulir jantan pertama (131) dan bagian ulir betina pertama (231) memiliki suatu rasio lancip pertama (T1). Bagian ulir jantan kedua (132) dan bagian ulir betina kedua (232) memiliki suatu rasio lancip kedua (T2), yang adalah lebih kecil daripada rasio lancip pertama (T1).

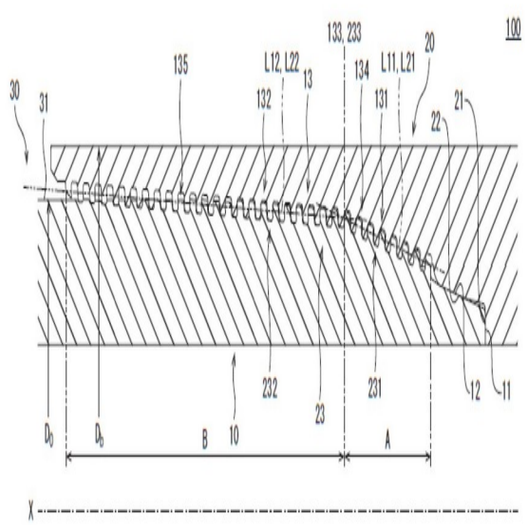

(20) RI Permohonan Paten

(19) ID (11) No Pengumuman : 2026/03287 (13) A

(51) I.P.C : D 06F 37/00,D 06F 39/00

(21) No. Permohonan Paten : P00202510677

(22) Tanggal Penerimaan Permohonan Paten :
22 Oktober 2025

(30) Data Prioritas :

(31) Nomor	(32) Tanggal	(33) Negara
202422577217.0	23 Oktober 2024	CN

(43) Tanggal Pengumuman Paten :
24 April 2026

(71) Nama dan Alamat yang Mengajukan Permohonan Paten :
Xiaomi Technology (Wuhan) Co., Ltd.
(Pilot Free Trade Zone Wuhan Area) No. 006, 1st floor, No. 66, Jiufeng 1st Road, Wuhan Donghu New Technology Development Zone, Wuhan, Hubei 430000 China

(72) Nama Inventor :
WANG, Yukun,CN
CHEN, Yinghua,CN

(74) Nama dan Alamat Konsultan Paten :
Dora Ambadar S.Psi
Am Badar & Am Badar, Jl. Proklamasi No. 79, Pegangsaan, Menteng, Jakarta Pusat

(54) Judul Invensi : PERALATAN PENGOLAHAN CUCIAN

(57) Abstrak :
Invensi ini berkaitan dengan peralatan pengolahan cucian. Peralatan pengolahan cucian tersebut mencakup bodi (1) yang memiliki panel depan (11) dan dua panel samping (12), drum pertama (2), dan drum kedua (3). Dalam arah horizontal, jarak antara pusat drum pertama (2) dan pusat drum kedua (3) ditetapkan sebagai jarak pertama (23), dan rasio jarak pertama (23) terhadap lebar bodi (1) diatur menjadi 0,1-0,4.

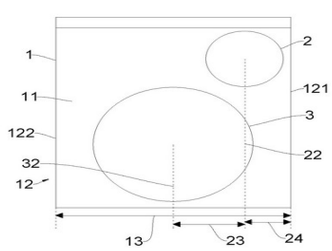

GAMBAR 2

(20) **RI Permohonan Paten**

(19) **ID** **(11)** **No Pengumuman : 2026/03120** **(13) A**

(51) **I.P.C : H 01M 50/242,H 01M 50/213,H 01M 50/20**

(21) **No. Permohonan Paten :** P00202510227

(22) **Tanggal Penerimaan Permohonan Paten :**
14 Oktober 2025

(30) **Data Prioritas :**

(31) Nomor	(32) Tanggal	(33) Negara
2024-182239	17 Oktober 2024	JP

(43) **Tanggal Pengumuman Paten :**
20 April 2026

(71) **Nama dan Alamat yang Mengajukan Permohonan Paten :**
TOYOTA JIDOSHA KABUSHIKI KAISHA
1, Toyota-cho, Toyota-shi, Aichi-ken 471-8571 Japan

(72) **Nama Inventor :**
Taro MATSUSHITA,JP
Kota NAKAMURA,JP
Hiroki YAMATO,JP

(74) **Nama dan Alamat Konsultan Paten :**
Melinda S.E.,S.H
PT. Tilleke & Gibbins Indonesia Lippo Kuningan Lantai 12, Unit A Jalan H.R. Rasuna Said Kavling B-12 Kuningan

(54) **Judul Invensi :** PERANGKAT PENYIMPANAN DAYA, DAN METODE PEMBUATAN SERTA METODE PEMERIKSAANNYA

(57) **Abstrak :**
Suatu perangkat penyimpanan daya mencakup: baterai silinder; dudukan yang menahan baterai silinder dan yang mencakup dinding satu-ujung yang menghadap bagian berkerut dan dinding periferal luar yang memanjang dari dinding satu-ujung, bagian berkerut memiliki bentuk cincin dan disediakan ke bagian satu-ujung baterai silinder dalam arah aksialnya; lubang pertama yang disediakan untuk menembus salah dinding satu-ujung dudukan pada arah aksial; alur yang disediakan pada dinding satu-ujung dudukan, alur tersebut memiliki bentuk berceruk yang terbuka ke arah sisi bagian berkerut dan memanjang sepanjang bagian berkerut sehingga berkomunikasi dengan lubang pertama; dan bagian resin yang ditempatkan setidaknya pada sebagian alur mencakup sisi bagian alur berkerut.

(20) **RI Permohonan Paten**

(19) **ID** **(11)** **No Pengumuman : 2026/03268** **(13) A**

(51) **I.P.C : B 60J 5/04,B 62D 29/04,B 62D 25/02**

(21) **No. Permohonan Paten :** P00202510267

(22) **Tanggal Penerimaan Permohonan Paten :**
15 Oktober 2025

(30) **Data Prioritas :**

(31) Nomor	(32) Tanggal	(33) Negara
2024-185277	21 Oktober 2024	JP
2025-014123	30 Januari 2025	JP

(43) **Tanggal Pengumuman Paten :**
23 April 2026

(71) **Nama dan Alamat yang Mengajukan Permohonan Paten :**
TOYOTA JIDOSHA KABUSHIKI KAISHA
1, Toyota-cho, Toyota-shi, Aichi-ken, 471-8571 Japan
Japan

(72) **Nama Inventor :**
Tatsuya SHIMIZU,JP
Hiroki HYODO,JP

(74) **Nama dan Alamat Konsultan Paten :**
Ir. Migni Myriasandra Noerhadi, S.H., MIP., MSEL.
Kantor Taman A-9, Unit A6-A7, Jl. Dr. Ide Anak Agung Gde Agung, Mega Kuningan, Kel. Kuningan Timur, Kec. Setiabudi, Jakarta Selatan

(54) **Judul Invensi :** STRUKTUR PELAT LUAR KENDARAAN

(57) **Abstrak :**
Invensi ini menyediakan suatu pintu depan (100) yang meliputi rangka pintu logam (10) dan panel luar pintu resin (20) yang dipasang ke sisi luar kendaraan dari rangka pintu (10), dan bagian perifer luar (35) dari panel luar (20) disambungkan ke rangka pintu (10).

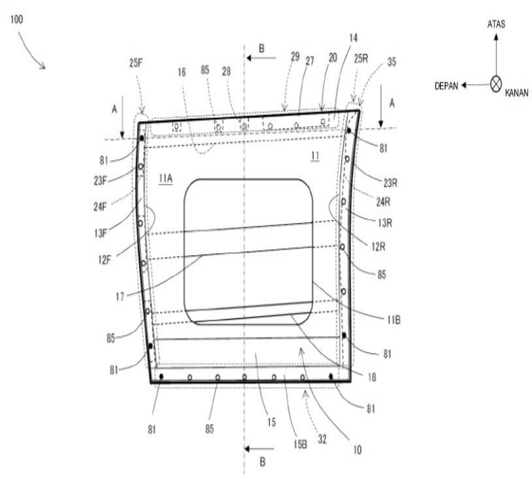

GAMBAR 3

(20) **RI Permohonan Paten**

(19) **ID** **(11)** **No Pengumuman : 2026/03094** **(13) A**

(51) **I.P.C : B 01D 17/02,C 09K 3/18**

(21) **No. Permohonan Paten :** P00202510409

(22) **Tanggal Penerimaan Permohonan Paten :**
16 Oktober 2025

(30) **Data Prioritas :**
(31) Nomor (32) Tanggal (33) Negara

(43) **Tanggal Pengumuman Paten :**
20 April 2026

(71) **Nama dan Alamat yang Mengajukan Permohonan Paten :**
Badan Riset dan Inovasi Nasional (BRIN)
Gedung B.J. Habibie, Jl. M.H. Thamrin No. 8 Indonesia

(72) **Nama Inventor :**

Widiatmini Sih Winanti,ID
Umar Sanusi,ID
Iif Miftahul Ihsan,ID
Muhammad Rizky Darmawangsa,ID
Yohana S.H. Pandiangan,ID
Ressy Oktivia,ID
Moh. Ikhwanudin Mawardi,ID
Teddy W. Sudinda,ID
Fuzi Suciati,ID
Muhammad Iqbal Habibie,ID
Suherman,ID

(74) **Nama dan Alamat Konsultan Paten :**

(54) **Judul Invensi :** FORMULA BAHAN DEMULSIFIER ORGANIK FOOD-GRADE UNTUK MENGURANGI KEHILANGAN MINYAK PADA PRODUKSI MINYAK KELAPA SAWIT DAN PROSES PEMBUATANNYA

(57) **Abstrak :**

Invensi ini berkaitan dengan suatu formula bahan demulsifier organik food-grade dan proses pembuatannya. Tujuan invensi ini adalah menyediakan formula bahan demulsifier baru yang terbuat dari bahan organik dan food-grade yang dapat digunakan untuk mengurangi kehilangan minyak pada produksi minyak kelapa sawit dan proses pembuatannya. Formula bahan demulsifier organik food-grade -pada invensi ini terdiri dari olein-plus sebanyak 6,5%, polisakarida sebanyak 10%, garam dapur 1%, aluminium sulfat pentahidrat 2%, dan air sebanyak 80,5%. Proses pembuatan demulsifier menyiapkan olein-plus, polisakarida, air, garam dapur dan aluminium sulfat; mencampur olein-plus dan polisakarida yang diproses pada suhu 130 ˚C selama 2 jam; menambahkan garam dapur dan aluminium sulfat pentahidrat dan dilanjutkan pemanasan sampai 6 jam; menambahkan air dan mendinginkannya hingga mencapai suhu ruang; memisahkan cairan demulsifier dari pengotornya.

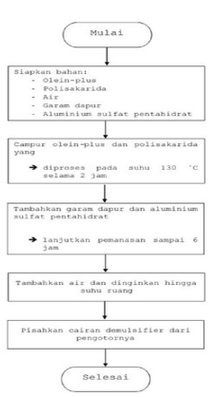

Gambar 1.

(20) RI Permohonan Paten

(19) ID (11) No Pengumuman : 2026/03164 (13) A

(51) I.P.C : A 01K 31/04,A 01K 1/01

(21) No. Permohonan Paten : P00202510509

(22) Tanggal Penerimaan Permohonan Paten :
18 Oktober 2025

(30) Data Prioritas :

(31) Nomor	(32) Tanggal	(33) Negara
LU508593	18 Oktober 2024	LU

(43) Tanggal Pengumuman Paten :
21 April 2026

(71) Nama dan Alamat yang Mengajukan Permohonan Paten :
Big Dutchman International GmbH
Auf der Lage 2, 49377 Vechta, Germany Germany

(72) Nama Inventor :
Jörg KÜKING,DE
Andre LEY,DE

(74) Nama dan Alamat Konsultan Paten :
Mutiara Suseno LL.B., M.H.
Mutiara Patent Gedung Nilakandi Lantai 5 Jl. Roa Malaka Utara No. 1-3, Jakarta Barat

(54) Judul Invensi : SISTEM PEMELIHARAAN UNTUK PEMBESARAN DAN PEMELIHARAAN HEWAN UNGGAS SERTA ELEMEN PEMBERSIH DARI ALAT PENDORONG KOTORAN UNTUK SISTEM PEMELIHARAAN TERSEBUT

(57) Abstrak :

Invensi ini berkaitan dengan sistem pemeliharaan (10) untuk membesarkan dan memelihara hewan unggas, dengan rak (12), dan beberapa tempat hunian (14, 14') yang disusun pada ketinggian yang berbeda dari rak (12) tempat hewan dapat tinggal, di mana alat perangkat pengumpul kotoran (16) dengan elemen pengumpul kotoran (18) yang berjalan horizontal pada dasarnya disusun di bawah setidaknya satu, khususnya beberapa tempat hunian (14, 14'), dan di mana setidaknya satu unit pembuangan kotoran (20), yang dapat dipindahkan di atas elemen pengumpul kotoran (18), dengan setidaknya satu pendorong kotoran (24) yang membuang kotoran pada sisi atas (22) dari elemen pengumpul kotoran (16) ditugaskan untuk setiap alat pengumpul kotoran (16). Pendorong kotoran (24) mempunyai elemen pembersih (28), yang mempunyai tepi pembersih (30) dengan kontur bergigi (32), yang menempel pada sisi atas (22) dari elemen pengumpul kotoran (16).

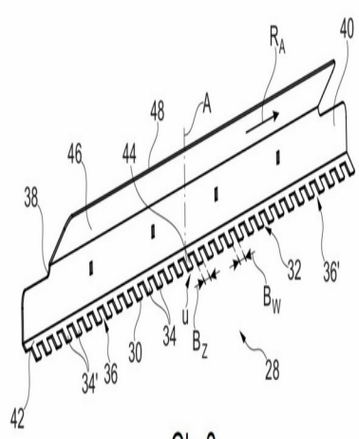

Gb. 2

(20) RI Permohonan Paten

(19) ID (11) No Pengumuman : 2026/03256 (13) A

(51) I.P.C : G 02F 1/1335,G 09F 9/30

(21) No. Permohonan Paten : P00202510193

(22) Tanggal Penerimaan Permohonan Paten :
13 Oktober 2025

(30) Data Prioritas :

(31) Nomor	(32) Tanggal	(33) Negara
2024-180295	15 Oktober 2024	JP

(43) Tanggal Pengumuman Paten :
23 April 2026

(71) Nama dan Alamat yang Mengajukan Permohonan Paten :
NIPPON SEIKI CO., LTD.
2-34, Higashi-zaoh 2-chome, Nagaoka-shi, Niigata 940-8580, Japan Japan

(72) Nama Inventor :
Yasuhiro KURITA,JP

(74) Nama dan Alamat Konsultan Paten :
Dr. Inda Citraninda Noerhadi S.S.,M.A.
Biro Oktroi Roosseno Kantor Taman A-9 Unit C1 & C2 Jalan DR. Ide Anak Agung Gde Agung

(54) Judul Invensi : ALAT PENAMPIL

(57) Abstrak :
Invensi ini berhubungan dengan suatu alat penampil (100) yang meliputi komponen panel pelindung (1) yang memiliki daerah transmisif cahaya (1b) dan daerah penghalang cahaya (1c) yang dibentuk oleh lapisan tercetak penghalang cahaya (1e), penampil (2) yang ditempatkan di sisi permukaan belakang komponen panel pelindung (1), dan komponen selubung (4) yang menopang bagian permukaan belakang (1d) di sisi perifer luar komponen panel pelindung (1). Komponen panel pelindung (1) dan komponen selubung (4) disambungkan satu ke yang lain melalui pengelasan laser. Warna lapisan tercetak (1e) adalah sama atau serupa dengan warna komponen selubung (4), bagian permukaan belakang (1d) di sisi perifer luar komponen panel pelindung (1) memiliki area tidak tercetak (1f), yang tidak dibentuk dengan lapisan tercetak (1e), di posisi yang bersesuaian dengan daerah sambungan (S) melalui pengelasan laser, dan bagian permukaan depan di sisi perifer luar komponen panel pelindung (1) memiliki permukaan datar, permukaan menirus (1h), atau permukaan melengkung (1i) pada daerah yang berlawanan dengan bagian yang dilas (Y) melalui pengelasan laser.

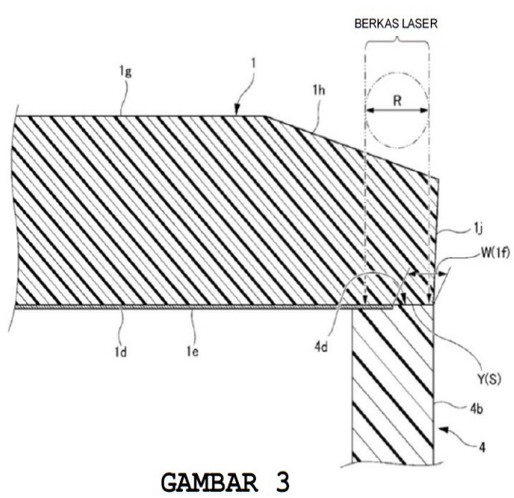

GAMBAR 3

(20) RI Permohonan Paten

(19) ID (11) No Pengumuman : 2026/03303 (13) A

(51) I.P.C : D 06F 37/20,D 06F 37/02,D 06F 37/00

(21) No. Permohonan Paten : P00202510746

(22) Tanggal Penerimaan Permohonan Paten :
23 Oktober 2025

(30) Data Prioritas :

(31) Nomor	(32) Tanggal	(33) Negara
202422572875.0	23 Oktober 2024	CN

(43) Tanggal Pengumuman Paten :
24 April 2026

(71) Nama dan Alamat yang Mengajukan Permohonan Paten :
Xiaomi Technology (Wuhan) Co., Ltd.
(Pilot Free Trade Zone Wuhan Area) No. 006, 1st floor, No. 66, Jiufeng 1st Road, Wuhan Donghu New Technology Development Zone, Wuhan, Hubei 430000 China

(72) Nama Inventor :
WANG, Yukun,CN
CHEN, Yinghua,CN

(74) Nama dan Alamat Konsultan Paten :
Nabila Ambadar S.H., LL.M.,
Am Badar & Am Badar, Jl. Proklamasi No. 79, Pegangsaan, Menteng, Jakarta Pusat

(54) Judul Invensi : MESIN CUCI

(57) Abstrak :
Suatu mesin cuci mencakup kabinet (1). Mesin cuci tersebut masing-masing mencakup drum pertama (2) dan drum kedua (3) yang ditempatkan di dalam kabinet (1). Diameter drum pertama (2) lebih besar daripada diameter drum kedua (3). Rasio diameter drum pertama (2) terhadap diameter drum kedua (3) berada dalam rentang dari 1,2 sampai 4.

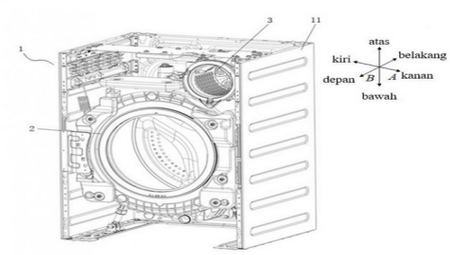

GAMBAR 1

(20) RI Permohonan Paten

(19) ID (11) No Pengumuman : 2026/03289 (13) A

(51) I.P.C : H 04L 9/06,H 04L 9/00

(21) No. Permohonan Paten : P00202510766

(22) Tanggal Penerimaan Permohonan Paten :
23 Oktober 2025

(30) Data Prioritas :

(31) Nomor	(32) Tanggal	(33) Negara
24208513.2	23 Oktober 2024	EP

(43) Tanggal Pengumuman Paten :
24 April 2026

(71) Nama dan Alamat yang Mengajukan Permohonan Paten :
Fraunhofer-Gesellschaft zur Förderung der angewandten Forschung e.V.
Hansastraße 27c, 80686 München Germany

(72) Nama Inventor :

Jonathan PFAFF,DE	Tobias HINZ,DE
Karsten SÜHRING,DE	Heiko SCHWARZ,DE
Robert SKUPIN,DE	Yago SÁNCHEZ DE LA FUENTE,ES
Cornelius HELLGE,DE	Thomas SCHIERL,DE
Detlev MARPE,DE	Thomas WIEGAND,DE

(74) Nama dan Alamat Konsultan Paten :
Marolita Setiati
PT SPRUSON FERGUSON INDONESIA, Graha Paramita 3B Floor Zona D Jl. Denpasar Raya Blok D2 Kav.8 Kuningan

(54) Judul Invensi : AUTENTIKASI INFORMASI TAMBAHAN DALAM ALIRAN DATA

(57) Abstrak :
Invensi ini mengungkapkan suatu peralatan dan metode untuk memeriksa keandalan aliran data. Berdasarkan suatu aspek, aliran data tersebut mencakup indikasi yang menunjukkan apakah satu atau lebih pesan informasi tambahan akan dimasukkan ke dalam suatu bagian aliran data, dan bagian mana yang akan digunakan untuk melakukan pemeriksaan keandalan aliran data tersebut.

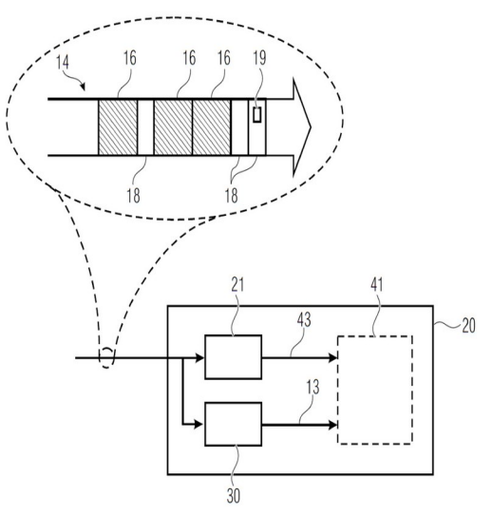

Gambar 1

(20) **RI Permohonan Paten**

(19) **ID** **(11)** **No Pengumuman : 2026/03095** **(13) A**

(51) **I.P.C : C 01B 33/00,F 24T 10/00**

(21) **No. Permohonan Paten :** P00202510403

(22) **Tanggal Penerimaan Permohonan Paten :**
16 Oktober 2025

(30) **Data Prioritas :**
(31) Nomor (32) Tanggal (33) Negara

(43) **Tanggal Pengumuman Paten :**
20 April 2026

(71) **Nama dan Alamat yang Mengajukan Permohonan Paten :**
Badan Riset dan Inovasi Nasional - BRIN
Gedung B.J. Habibie Jalan M.H. Thamrin Nomor 8
Indonesia

(72) **Nama Inventor :**

Ariyo Suharyanto,ID
Lia Andriyah,ID
Tri Arini,ID
Januar Irawan,ID
Iwan Setiawan,ID
Eko Sulistiyono,ID
Florentinus Firdiyono,ID
Latifa Hanum Lalasari ,ID
Fariza Eka Yunita,ID
Zela Tanlega Ichlas,ID
Mohammad Zaki Mubarak,ID

(74) **Nama dan Alamat Konsultan Paten :**

(54) **Judul Invensi :** Metode Pembentukan Sodium Silikat (Na2SiO3) dari Air Garam Panas Bumi (brine geothermal) yang Mengandung Silika Tinggi untuk Mencegah Pembentukan Kerak pada Sistem Perpipaan Pembangkit Listrik Geothermal

(57) **Abstrak :**

Invensi ini berkaitan dengan suatu metode terintegrasi untuk pengolahan air garam (brine water) panas bumi yang bertujuan untuk memperbaiki kelemahan-kelemahan pada invensi terdahulu. Dalam invensi ini diterangkan proses pembentukan larutan stabil sodium silikat yang mampu mencegah pengendapan silika dalam brine geothermal yang menyebabkan pembentukan kerak pada sistem perpipaan geothermal. Bahan untuk merubah asam silikat menjadi natrium silikat adalah natrium hidroksida yang berharga murah, tidak menghasilkan limbah beracun dan mudah diuraikan (degradable). Metode yang digunakan adalah proses injeksi larutan natrium hidroksida dalam sumur panas bumi yang tidak menganggu proses pembangkit listrik. Proses dilanjutkan dengan proses presipitasi dengan merubah natrium silikat menjadi nano silika presipitat pada bak penampungan akhir. Invensi ini bermanfaat untuk merawat sistem perpipaan geothermal sehingga bisa tahan lama pemakaian operasionalnya dalam pembangkit listrik tenaga panas bumi. Di samping itu invensi ini menghasilkan presipitat silika amorf yang bisa diaplikasikan sebagai pigmen, aditif semen dan beton, filler karet dan plastik serta aplikasi dalam industri kimia dasar lainnya

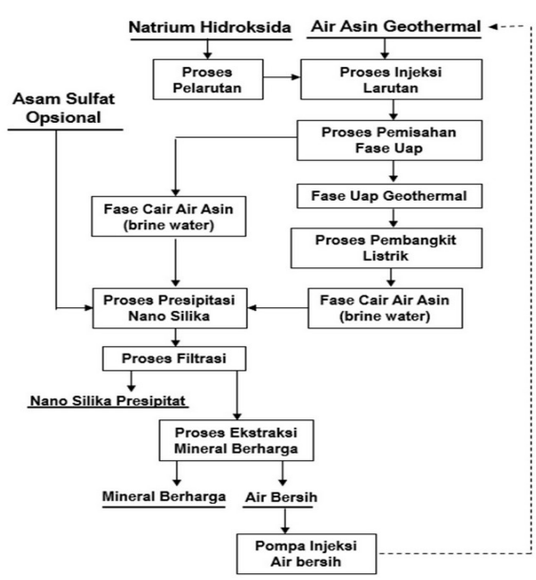

(20) RI Permohonan Paten

(19) ID (11) No Pengumuman : 2026/03096 (13) A

(51) I.P.C : C 08G 59/00,C 08L 63/00

(21) No. Permohonan Paten : P00202510402

(22) Tanggal Penerimaan Permohonan Paten :
16 Oktober 2025

(30) Data Prioritas :
(31) Nomor (32) Tanggal (33) Negara

(43) Tanggal Pengumuman Paten :
20 April 2026

(71) Nama dan Alamat yang Mengajukan Permohonan Paten :
Badan Riset dan Inovasi Nasional (BRIN)
Gedung B.J. Habibie, Jl. M.H. Thamrin No. 8, Jakarta Pusat, 10340 Indonesia

(72) Nama Inventor :
Bambang Afrinaldi,ID
Zarlina Zainuddin,ID
Titin Rahayu,ID
Yepi Permata Sari,ID
Hendro Sat Setijo Tomo,ID

(74) Nama dan Alamat Konsultan Paten :

(54) Judul Invensi : KOMPOSISI VITRIMER EPOKSI YANG DAPAT DICETAK ULANG DAN METODE PEMBUATANNYA

(57) Abstrak :
Invensi ini mengenai komposisi vitrimer epoksi yang dapat dicetak ulang dan metode pembuatannya, lebih khusus lagi, komposisi dan metode pembuatan vitrimer epoksi berbasis vanilin dengan heksana diamin sebagai hardener sedemikian hingga vitrimer epoksi dapat dicetak ulang. Invensi ini dilakukan dengan beberapa tahapan metode untuk membuat vitrimer epoksi sesuai invensi ini adalah tahap pembentukan senyawa imina, tahap pembentukan monomer epoksi dari senyawa imina, dan tahap pembuatan vitrimer epoksi. Melalui invensi ini, permasalahan lingkungan akibat penggunaan material vitrimer epoksi dapat diatasi karena material yang dihasilkan dapat dicetak ulang. Vitrimer epoksi yang dihasilkan dari invensi ini ramah lingkungan, berkelanjutan, dan memiliki potensi produksi skala besar.

(20) **RI Permohonan Paten**

(19) **ID** (11) **No Pengumuman : 2026/03118** (13) **A**

(51) **I.P.C : B 60L 15/38,B 60R 16/04,G 05F 1/567**

(21) **No. Permohonan Paten :** P00202507633

(22) **Tanggal Penerimaan Permohonan Paten :**
13 Agustus 2025

(30) **Data Prioritas :**

(31) Nomor	(32) Tanggal	(33) Negara
JP2024-184354	18 Oktober 2024	JP

(43) **Tanggal Pengumuman Paten :**
20 April 2026

(71) **Nama dan Alamat yang Mengajukan Permohonan Paten :**
DAIHATSU MOTOR CO., LTD.
1-1, Daihatsucho, Ikeda-shi, Osaka 5638651, Japan
Japan

(72) **Nama Inventor :**
Kimiaki TAKAMI ,JP

(74) **Nama dan Alamat Konsultan Paten :**
Ir. Migni Myriasandra Noerhadi, S.H., MIP., MSEL.
PT. BIRO OKTROI ROOSSENO Kantor Taman A-9, Unit A6 & A7 Jl. Dr. Ide Anak Agung Gde Agung (Mega Kuningan) Jakarta 12950, INDONESIA

(54) **Judul Invensi :** KENDARAAN LISTRIK

(57) **Abstrak :**
Invensi ini mengungkapkan suatu sirkuit pengaturan suhu (6) kendaraan listrik yang menyirkulasikan medium panas di dalam baterai (5) untuk menaikkan atau mendinginkan suhu baterai (5). Pengendali (4) mengendalikan sirkuit pengaturan suhu (6) untuk melakukan kendali kenaikan suhu baterai (5) dengan medium panas pada suhu tinggi atau kendali pendinginan baterai (5) oleh medium panas pada suhu rendah. Ketika suhu dari unit bersuhu rendah pada suhu terendah di antara unit-unit baterai (50) adalah sama dengan atau lebih rendah daripada suhu awal kenaikan suhu, pengendali (4) memulai kendali kenaikan suhu. Ketika suhu dari unit bersuhu tinggi pada suhu tertinggi menjadi sama dengan atau lebih tinggi daripada suhu awal pendinginan selama kendali kenaikan suhu, pengendali (4) menurunkan suhu medium panas di bawah suhu pada saat memulai kendali kenaikan suhu dan melanjutkan kendali kenaikan suhu.

(20) **RI Permohonan Paten**

(19) **ID** **(11)** **No Pengumuman : 2026/03097** **(13) A**

(51) **I.P.C : D 21C 3/02,D 21H 11/00**

(21) **No. Permohonan Paten :** P00202510401

(22) **Tanggal Penerimaan Permohonan Paten :**
16 Oktober 2025

(30) **Data Prioritas :**
(31) Nomor (32) Tanggal (33) Negara

(43) **Tanggal Pengumuman Paten :**
20 April 2026

(71) **Nama dan Alamat yang Mengajukan Permohonan Paten :**
Badan Riset dan Inovasi Nasional (BRIN)
Gedung B.J. Habibie, Jl. M.H. Thamrin No. 8, Jakarta Pusat, Indonesia

(72) **Nama Inventor :**

Sarah Augustina,ID
Dimas Triwibowo,ID
Adik Bahanawan,ID
Yusup Amin,ID
Narto,ID
Teguh Darmawan,ID
Prabu Satria Sejati,ID
Imam Wahyudi,ID
Aisyah Azkia Darajat,ID

(74) **Nama dan Alamat Konsultan Paten :**

(54) **Judul Invensi :** KOMPOSISI LARUTAN DELIGNIFIKASI DAN PROSES PEMBUATAN WOOD SKELETON

(57) **Abstrak :**

Invensi ini berkaitan dengan pembuatan wood skeleton dengan metode delignifikasi bertingkat dengan parameter yang terukur. Bahan baku yang digunakan merupakan jenis kayu dengan kerapatan rendah (0,1-0,4 g/cm3), khususnya sengon (Falcataria moluccana L. Nielsen). Produk wood skeleton yang dihasilkan dapat digunakan pada berbagai aplikasi salah satunya sebagai wadah atau precursor aerogel kayu. Invensi ini bertujuan untuk membuat wood skeleton dari kayu asal Indonesia berkerapatan rendah yang potensial, khususnya kayu sengon (Falcataria moluccana L. Nielsen). Proses pembuatan wood skeleton dalam invensi ini terdiri dari, delignifikasi pertama dengan campuran larutan NaOH dan Na2SO3; pencucian pertama hingga pH 7; delignifikasi kedua dengan larutan H2O2; pencucian kedua hingga pH netral; pembekuan; dan pengering-bekuan (freeze-dry). Hasil delignifikasi bertingkat pada pembuatan wood skeleton ini terbukti dapat meningkatkan kapasitas absorpsi dan porositas kayu, memiliki karakteristik kerapatan yang rendah (0,23–0,37 g/cm3), kehilangan berat yang tinggi, perubahan warna menjadi lebih cerah (putih), dan diameter pori lebih besar.

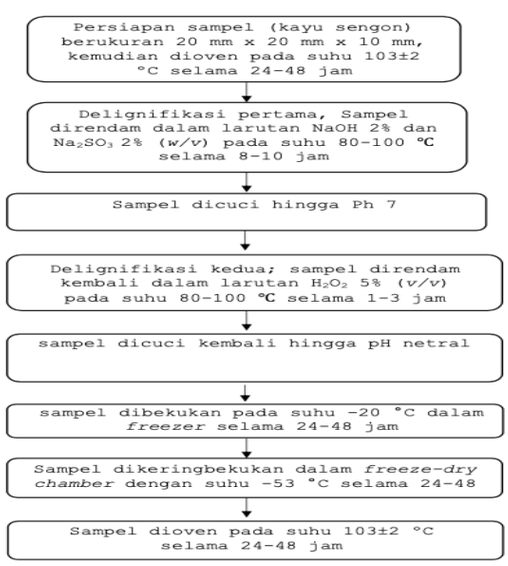

(20) RI Permohonan Paten

(19) ID (11) No Pengumuman : 2026/03099 (13) A

(51) I.P.C : C 01B 32/30,C 01B 32/10

(21) No. Permohonan Paten : P00202510399

(22) Tanggal Penerimaan Permohonan Paten :
16 Oktober 2025

(30) Data Prioritas :
(31) Nomor (32) Tanggal (33) Negara

(43) Tanggal Pengumuman Paten :
20 April 2026

(71) Nama dan Alamat yang Mengajukan Permohonan Paten :
Badan Riset dan Inovasi Nasional (BRIN)
Gedung B.J. Habibie Jalan M.H. Thamrin Nomor 8
Indonesia

(72) Nama Inventor :
Yusup Hendronursito,ID
Widi Astuti,ID
Kusno Isnugroho,ID
Harsojo Sabarman,ID
Iman Santoso,ID

(74) Nama dan Alamat Konsultan Paten :

(54) Judul Invensi : METODE PEMBUATAN KARBON AKTIF BERBENTUK SFERIS BERBAHAN BAKU KULIT PISANG

(57) Abstrak :

Invensi ini mengenai metode pembuatan karbon aktif, lebih khususnya suatu metode pembuatan karbon aktif berbentuk sferis berbahan baku kulit pisang dengan tahapan-tahapan yang ramah lingkungan. Metode pada invensi ini terdiri dari tahapan-tahapan: mencuci kulit pisang menggunakan air panas yang mencapai titik didih pada tekanan atmosfer biasa; mengeringkan kulit pisang yang telah dicuci di bawah sinar matahari selama 2×24 jam; menggiling kulit pisang kering menggunakan ball mill hingga berbentuk serbuk, kemudian diayak dengan ayakan mesh 80; mencampurkan serbuk kulit pisang dengan larutan asam fosfat (H_3PO_4) dan air deionisasi dengan perbandingan tertentu; mengaduk campuran menggunakan pengaduk magnetik dengan kecepatan 450 rpm selama 1 jam; memasukkan campuran ke dalam reaktor hidrotermal berlapis teflon yang tertutup rapat; memanaskan pada suhu 200°C selama 6 jam untuk membentuk karbon aktif; mendinginkan hasil hidrotermal dan menyaring padatan; dan mengeringkan padatan hasil penyaringan pada suhu 105°C selama 6 jam hingga kadar air maksimum 7%.

(20) RI Permohonan Paten

(19) ID (11) No Pengumuman : 2026/03089 (13) A

(51) I.P.C : C 07K 14/18

(21) No. Permohonan Paten : P00202510419

(22) Tanggal Penerimaan Permohonan Paten :
16 Oktober 2025

(30) Data Prioritas :
(31) Nomor (32) Tanggal (33) Negara

(43) Tanggal Pengumuman Paten :
20 April 2026

(71) Nama dan Alamat yang Mengajukan Permohonan Paten :
Badan Riset dan Inovasi Nasional (BRIN)
Gedung B.J. Habibie, Jl. M.H. Thamrin No. 8 Indonesia

(72) Nama Inventor :
R. Tedjo Sasmono,ID
Mercy Egrina Adiniko,ID
Alfonsus Adi Sadewa,ID
Bunga Rana,ID
Rintis Noviyanti,ID
Ari Winasti Satyagraha,ID
Leily Trianty,ID

(74) Nama dan Alamat Konsultan Paten :

(54) Judul Invensi : PROTEIN REKOMBINAN PRECURSOR MEMBRANE-ENVELOPE (prM-E) VIRUS ZIKA DAN METODE PEMBUATANNYA MENGGUNAKAN SISTEM EKSPRESI SEL MAMALIA STABIL

(57) Abstrak :
Invensi ini bertujuan menyediakan protein rekombinan prekursor selubung-membran dari virus Zika, khususnya dari virus Zika (ZIKV) hasil isolasi klinis di Indonesia, serta metode pembuatannya menggunakan sistem ekspresi sel mamalia stabil. Protein rekombinan menurut invensi ini pada posisi intraselular memiliki susunan asam amino berjumlah 703 residu, berat molekul 76,8 kDa, dan susunan asam amino pada SEQ. ID 2; sedangkan protein yang telah matang dan tersekresi keluar sel, memiliki susunan asam amino berjumlah 591 residu, berat molekul sebesar 64,3 kDa, dan susunan asam amino pada SEQ. ID 3; dan protein yang terdeteksi pada sistem deteksi protein, yang dicirikan dengan susunan asam amino berjumlah 516 residu, berat molekul sebesar 55,8 kDa, dan susunan asam amino pada SEQ. ID 4. Metode pembuatan protein rekombinan menurut invensi ini dilakukan melalui tahapan merancang DNA sintetik ZIKV Z703; merancang primer-primer untuk reaksi PCR; melakukan amplifikasi DNA sintetik Z703; melakukan reaksi rekombinasi DNA sintetik ZIKV dengan plasmid pLenti6.3/V5-DEST; melakukan transfeksi plasmid pada sel mamalia CHO-S; melakukan seleksi antibiotik dan penilaian produksi protein; melakukan ekspresi protein; melakukan deteksi keberadaan protein rekombinan membran-selubung virus Zika; dan melakukan penentuan kadar protein rekombinan membran-selubung virus Zika. Protein rekombinan yang dihasilkan menurut invensi ini dapat digunakan sebagai bahan vaksin dan untuk keperluan diagnosis.

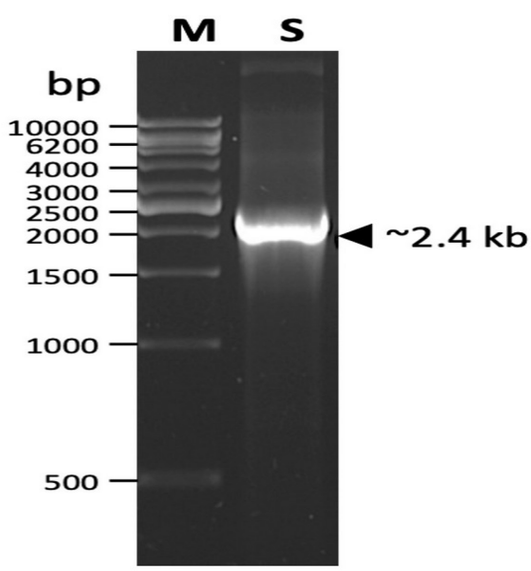

(20) RI Permohonan Paten

(19) ID (11) No Pengumuman : 2026/03286 (13) A

(51) I.P.C : B 62D 25/12,B 62D 25/10,B 62D 25/08

(21) No. Permohonan Paten : P00202510540

(22) Tanggal Penerimaan Permohonan Paten :
20 Oktober 2025

(30) Data Prioritas :

(31) Nomor	(32) Tanggal	(33) Negara
JP2024-186913	23 Oktober 2024	JP

(43) Tanggal Pengumuman Paten :
24 April 2026

(71) Nama dan Alamat yang Mengajukan Permohonan Paten :
TOYOTA JIDOSHA KABUSHIKI KAISHA
1, Toyota-cho, Toyota-shi, Aichi-ken 471-8571, Japan
Japan

(72) Nama Inventor :
Masayuki OKANO ,JP
Shinji KABEYA ,JP

(74) Nama dan Alamat Konsultan Paten :
Ir. Migni Myriasandra Noerhadi, S.H., MIP., MSEL.
Kantor Taman A-9, Unit A6-A7, Jl. Dr. Ide Anak Agung Gde Agung, Mega Kuningan, Kel. Kuningan Timur, Kec. Setiabudi, Jakarta Selatan

(54) Judul Invensi : STRUKTUR BAGIAN BELAKANG KENDARAAN

(57) Abstrak :
Invensi ini menyediakan suatu struktur bagian belakang kendaraan dimana saluran udara ditempatkan sedemikian sehingga sedikitnya sebagiannya menumpang tindih saluran buang sebagaimana yang dilihat dari arah melintang kendaraan, dan, di bagian pemasangan saluran yang disediakan di panel bodi kendaraan di sepanjang bagian tepi perifer dari bagian bukaan panel bodi kendaraan, celah di antara saluran udara dan panel bodi kendaraan adalah lebih besar di sisi belakang kendaraan daripada di sisi depan kendaraan.

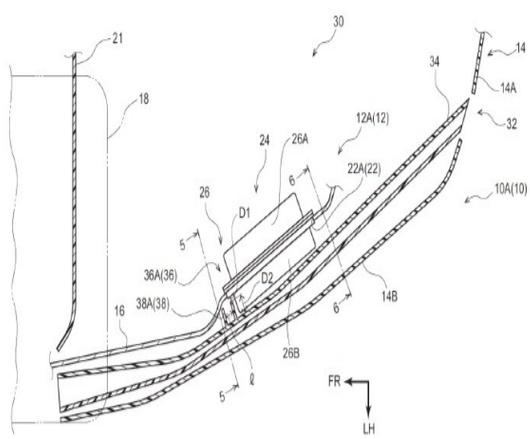

GAMBAR 2

(20) RI Permohonan Paten

(19) ID (11) No Pengumuman : 2026/03100 (13) A

(51) I.P.C : B 09B 3/00,C 01D 3/06,C 02F 1/52

(21) No. Permohonan Paten : P00202510398

(22) Tanggal Penerimaan Permohonan Paten :
16 Oktober 2025

(30) Data Prioritas :
(31) Nomor (32) Tanggal (33) Negara

(43) Tanggal Pengumuman Paten :
20 April 2026

(71) Nama dan Alamat yang Mengajukan Permohonan Paten :
Badan Riset dan Inovasi Nasional (BRIN)
Gedung B.J. Habibie Jalan M.H. Thamrin Nomor 8
Indonesia

(72) Nama Inventor :

Eko Sulistiyono ,ID
Latifa Hanum Lalasari,ID
Florentinus Firdiyono,ID
Tri Arini ,ID
Ariyo Suharyanto ,ID
Lia Andriyah,ID
Iwan Setiawan,ID
Januar Irawan,ID
Agus Budi Prasetyo,ID
Eni Febriana,ID
Wahyu Mayangsari,ID

(74) Nama dan Alamat Konsultan Paten :

(54) Judul Invensi : METODE ELIMINASI PENGOTOR DALAM LIMBAH PADAT HASIL SAMPING DARI PRESIPITASI AIR ASIN (BRINE WATER) DAN PRODUK YANG DIHASILKAN

(57) Abstrak :

Invensi ini berkaitan dengan eliminasi pengotor pada limbah dari hasil samping pengolahan lithium dalam air asin (Briner Water).Tujuan dari invensi ini adalah menyediakan suatu metode untuk memisahkan antara pengotor dengan senyawa magnesium karbonat, kalsium karbonat dan strontium karbonat dalam limbah hasil samping pengolahan lithium dari air asin (brine Water). Metode pemisahan pengotor tersebut dirancang untuk menghasilkan senyawa magnesium, kalsium, strontium karbonat yang terdapat unsur minor scandium. Tujuan lainnya dari invensi ini adalah untuk meningkatkan kapasitas proses pencucian limbah hasil samping pengolahan lithium dari skala laboratorium menjadi skala 50 kg padatan limbah dan penggunaan air 250 liter. Metode yang diawarkan dalam invensi ini adalah metode eliminasi pengotor mencakup proses pencucian dengan aliran secara berlawanan (counter Current), metode pencucian limbah pengolahan lithium dari air asin (brine Water) menggunakan proses sirkulasi dengan udara bertekanan dan metode penyaringan dengan sistem penyaringan gravitasi. Dengan menggunakan tiga metode tersebut secara simultan diperoleh keunggulan antara lain mampu menghilangkan unsur pengotor sehingga kadar unsur pengotor dibawah 1 %, menciptakan ukuran butiran yang sangat kecil pada produk dan diperoleh proses pencucian yang menghemat penggunaan air bersih dan proses penyaringan yang hemat energi karena tidak menggunakan proses bertekanan tinggi (filter pres) dan bertekanan rendah (vacuum).

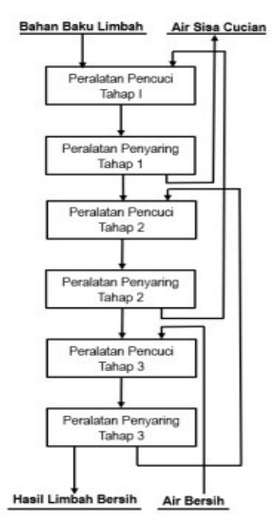

Gambar 1

(20) RI Permohonan Paten

(19) ID (11) No Pengumuman : 2026/03093 (13) A

(51) I.P.C : A 23C 1/06,A 23L 33/10

(21) No. Permohonan Paten : P00202510413

(22) Tanggal Penerimaan Permohonan Paten :
16 Oktober 2025

(30) Data Prioritas :
(31) Nomor (32) Tanggal (33) Negara

(43) Tanggal Pengumuman Paten :
20 April 2026

(71) Nama dan Alamat yang Mengajukan Permohonan Paten :
Badan Riset dan Inovasi Nasional (BRIN)
Gedung B.J. Habibie, Jl. M.H. Thamrin No. 8 Indonesia

(72) Nama Inventor :

Suratno,ID
Ayu Septi Anggraeni,ID
Yuniar Khasanah,ID
Ika Mulawati Purwanti Noviana,ID
Wulandari,ID
Laely Nurfahmi,ID
Indrawati Dian Utami,ID
Lucky Prabowo Miftachul Alam,ID
Siswoprayogi,ID
Hoo, Anton Siswanto,ID

(74) Nama dan Alamat Konsultan Paten :

(54) Judul Invensi : METODE PEMBUATAN SUSU BUBUK TERFORTIFIKASI LISAT SARANG BURUNG WALET KAYA MINERAL ESENSIAL MAKRO MIKRO DAN PRODUK YANG DIHASILKANNYA

(57) Abstrak :

Invensi ini berhubungan dengan suatu metode pembuatan susu bubuk terfortifikasi hidrolisat EBN dan produk yang dihasilkannya. Metode pembuatan susu bubuk terfortifikasi EBN terdiri dari: penyiapan susu sapi segar dan sarang burung walet, proses hidrolisis enzimatis sarang burung walet, proses pencampuran dan homogenisasi, proses enkapsulasi hidrolisis sarang burung walet pada susu sapi segar dengan menggunakan metode kering semprot. Produk susu bubuk yang mengandung lisat sarang burung walet menurut invensi ini mengandung Mg 157 mg/kg, P 11,66 g/kg, K 20,49 g/kg, Ca 276 mg/kg; mineral mikro V 248,34 µg/kg, Cr 198,74 µg/kg, Mn 934,04 µg/kg, Fe 58,55 mg/kg, Co 17,16 µg/kg, Cu 1,47 mg/kg, Zn 29,59 mg/kg, Se 252,55 µg/kg dan Mo 544,8 µg/kg dan bersifat antioksidan yang mempunyai kemampuan penghambatan radikal bebas sebesar 38,19% pada konsentrasi 800 µg/mL DPPH, total phenolic content (TPC) 13,6 mg GA/g.

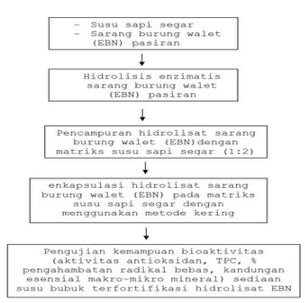

Gambar 1.

(20) RI Permohonan Paten

(19) ID (11) No Pengumuman : 2026/03304 (13) A

(51) I.P.C : F 24F 13/14,F 24F 1/00,F 24F 12/00,F 24F 13/00

(21) No. Permohonan Paten : P00202510745

(22) Tanggal Penerimaan Permohonan Paten :
23 Oktober 2025

(30) Data Prioritas :

(31) Nomor	(32) Tanggal	(33) Negara
202422572757.X	23 Oktober 2024	CN

(43) Tanggal Pengumuman Paten :
24 April 2026

(71) Nama dan Alamat yang Mengajukan Permohonan Paten :
Xiaomi Technology (Wuhan) Co., Ltd.
(Pilot Free Trade Zone Wuhan Area) No. 006, 1st floor, No. 66, Jiufeng 1st Road, Wuhan Donghu New Technology Development Zone, Wuhan, Hubei 430000 China

(72) Nama Inventor :
YIN, Xiao,CN

(74) Nama dan Alamat Konsultan Paten :
Nabila Ambadar S.H., LL.M.,
Am Badar & Am Badar, Jl. Proklamasi No. 79, Pegangsaan, Menteng, Jakarta Pusat

(54) Judul Invensi : PERAKITAN RUMAHAN DAN PENDINGIN UDARA

(57) Abstrak :
Suatu perakitan rumahan (110) terdiri dari bodi rumahan (3) yang terdiri dari panel depan (6) yang terletak di bawah saluran keluar udara (2), pelat pemandu udara (4) yang terhubung secara dapat berputar dengan bodi rumahan untuk membuka dan menutup saluran keluar udara, dan lengan ayun (5) yang memiliki dua ujung yang terhubung secara dapat berputar dengan bodi rumahan dan pelat pemandu udara, masing-masing. Ketika saluran keluar udara ditutup, pelat pemandu udara dimiringkan ke belakang. Pelat pemandu udara memiliki posisi batas pertama gerakan ke atas, dengan jarak (L1) antara tepi paling depan lengan ayun dan ujung atas panel depan adalah 50 mm-80 mm, dan jarak (L2) antara tepi paling depan dan paling belakang lengan ayun adalah 88 mm-124 mm; dan/atau rasio jarak (L2) terhadap jarak (L1) adalah 1,1-2,48.

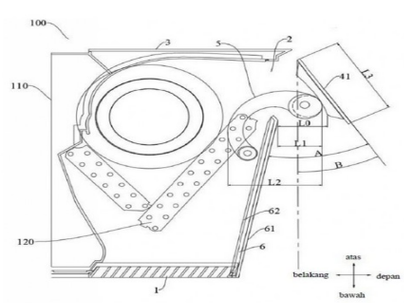

GAMBAR 2

(20) **RI Permohonan Paten**

(19) **ID** **(11)** **No Pengumuman : 2026/03292** **(13) A**

(51) **I.P.C : F 24F 13/14,F 24F 13/00**

(21) **No. Permohonan Paten :** P00202510747

(22) **Tanggal Penerimaan Permohonan Paten :**
23 Oktober 2025

(30) **Data Prioritas :**

(31) Nomor	(32) Tanggal	(33) Negara
202422572754.6	23 Oktober 2024	CN

(43) **Tanggal Pengumuman Paten :**
24 April 2026

(71) **Nama dan Alamat yang Mengajukan Permohonan Paten :**
Xiaomi Technology (Wuhan) Co., Ltd.
(Pilot Free Trade Zone Wuhan Area) No. 006, 1st floor, No. 66, Jiufeng 1st Road, Wuhan Donghu New Technology Development Zone, Wuhan, Hubei 430000 China

(72) **Nama Inventor :**
XUE, Ruiyang,CN
LI, Shuyun,CN
CHEN, Wang,CN
ZHENG, Xingsheng,CN
DU, Shuoming,CN

(74) **Nama dan Alamat Konsultan Paten :**
Nabila Ambadar S.H., LL.M.,
Am Badar & Am Badar, Jl. Proklamasi No. 79, Pegangsaan, Menteng, Jakarta Pusat

(54) **Judul Invensi :** PERAKITAN ASUPAN UDARA DAN PENDINGIN UDARA

(57) **Abstrak :**
Perakitan asupan udara dan pendingin udara disediakan. Perakitan asupan udara meliputi: bodi unit dalam ruangan, dimana bodi unit dalam ruangan memiliki saluran pasokan udara (2) dan lubang asupan udara (121) yang saling terhubung. Lubang asupan udara (121) terletak di bawah saluran pasokan udara (2), dan saluran pasokan udara (2) dikonfigurasi untuk menempatkan evaporator (6) dan perangkat listrik di dalamnya; dan kompartemen kisi-kisi yang terpasang di lubang asupan udara (121), dan memiliki beberapa lubang kisi-kisi (32) yang disusun secara berselang-seling sepanjang arah lebar bodi unit dalam ruangan. Lebar lubang kisi-kisi (32) di bawah area tempat perangkat listrik berada di saluran pasokan udara (2) lebih kecil daripada lebar lubang kisi-kisi lainnya (32).

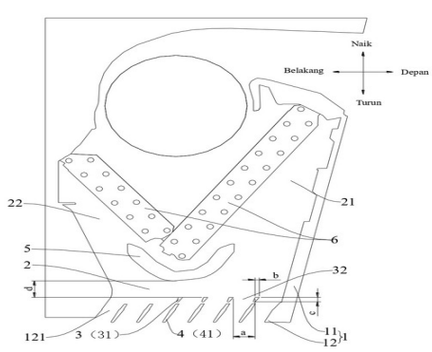

Gambar 1

(20) RI Permohonan Paten

(19) ID (11) No Pengumuman : 2026/03291 (13) A

(51) I.P.C : D 06F 37/20,D 06F 37/02,D 06F 37/00

(21) No. Permohonan Paten : P00202510748

(22) Tanggal Penerimaan Permohonan Paten :
23 Oktober 2025

(30) Data Prioritas :

(31) Nomor	(32) Tanggal	(33) Negara
202422577132.2	23 Oktober 2024	CN

(43) Tanggal Pengumuman Paten :
24 April 2026

(71) Nama dan Alamat yang Mengajukan Permohonan Paten :
Xiaomi Technology (Wuhan) Co., Ltd.
(Pilot Free Trade Zone Wuhan Area) No. 006, 1st floor, No. 66, Jiufeng 1st Road, Wuhan Donghu New Technology Development Zone, Wuhan, Hubei 430000 China

(72) Nama Inventor :
WANG, Yukun,CN
CHEN, Yinghua,CN

(74) Nama dan Alamat Konsultan Paten :
Nabila Ambadar S.H., LL.M.,
Am Badar & Am Badar, Jl. Proklamasi No. 79, Pegangsaan, Menteng, Jakarta Pusat

(54) Judul Invensi : PERALATAN PENGOLAHAN CUCIAN

(57) Abstrak :
Suatu peralatan pengolahan cucian, yang mencakup suatu bodi, suatu silinder pertama dan suatu silinder kedua. Bodi yang memiliki permukaan atas, permukaan bawah, dan pelat depan yang dilengkapi dengan lubang pemuatan cucian. Pada arah vertikal, perbedaan ketinggian antara pusat silinder pertama dan pusat silinder kedua ditetapkan sebagai jarak pertama, dan rasio jarak pertama terhadap tinggi bodi berkisar antara 0,2 hingga 0,4.

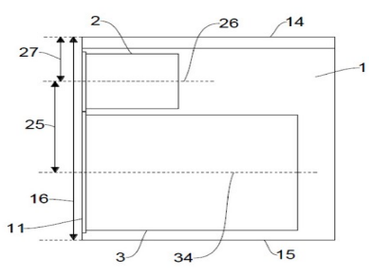

GAMBAR 3

(20) RI Permohonan Paten

(19) ID (11) No Pengumuman : 2026/03266 (13) A

(51) I.P.C : E 03F 3/06,E 03F 3/04,F 16L 21/02,F 16L 21/00,F 16L 9/00

(21) No. Permohonan Paten : P00202503462

(22) Tanggal Penerimaan Permohonan Paten :
17 April 2025

(30) Data Prioritas :

(31) Nomor	(32) Tanggal	(33) Negara
10-2024-0144726	22 Oktober 2024	KR

(43) Tanggal Pengumuman Paten :
23 April 2026

(71) Nama dan Alamat yang Mengajukan Permohonan Paten :
SHINWOO IND. CO., LTD.
103-26, Ongjeong-ro, Tongjin-eup, Gimpo-si, Gyeonggi-do 10029, Republic of Korea Republic of Korea

(72) Nama Inventor :
Kim, Juwhan,KR

(74) Nama dan Alamat Konsultan Paten :
Gianna Larenta S.H.
Gandaria 8 Lantai 3 Unit C Jalan Sultan Iskandar Muda (Arteri Pondok Indah) Jakarta Selatan

(54) Judul Invensi : PIPA BERBENTUK TELUR YANG MUDAH DISAMBUNG DAN DILEPAS

(57) Abstrak :
PIPA BERBENTUK TELUR YANG MUDAH DISAMBUNG DAN DILEPAS Invensi saat ini berkaitan dengan pipa berbentuk telur yang mudah disambung dan dilepas dan ditujukan untuk menyediakan pipa berbentuk telur yang mudah disambung dan dilepas, yang memastikan bahwa perbedaan langkah tidak terjadi di lubang jalur aliran selama penghubungan (penyambungan) pipa berbentuk telur, dengan demikian memfasilitasi aliran fluida dan sedimen yang lancar tanpa residu sedimen di lubang jalur aliran. Invensi saat ini dikonfigurasi sedemikian rupa sehingga bagian penyambung yang terbuat dari bodi tubular sirkular dicetak secara integral di kedua ujung dari bagian bodi utama, yang terbuat dari bodi tubular berbentuk telur. Melalui bagian penyambung yang terbuat dari bodi tubular sirkular, sejumlah pipa berbentuk telur dihubungkan (disambung), dan konfigurasi tersebut memastikan bahwa tidak ada perbedaan langkah yang terjadi antara lubang jalur aliran dari satu pipa berbentuk telur dan lubang jalur aliran dari pipa berbentuk telur lain yang terhubung padanya, dengan demikian memungkinkan aliran fluida dan sedimen yang lancar.

(20) RI Permohonan Paten

(19) ID (11) No Pengumuman : 2026/03290 (13) A

(51) I.P.C : H 04L 9/32,H 04L 9/06

(21) No. Permohonan Paten : P00202510764

(22) Tanggal Penerimaan Permohonan Paten :
23 Oktober 2025

(30) Data Prioritas :

(31) Nomor	(32) Tanggal	(33) Negara
24208515.7	23 Oktober 2024	EP

(43) Tanggal Pengumuman Paten :
24 April 2026

(71) Nama dan Alamat yang Mengajukan Permohonan Paten :
Fraunhofer-Gesellschaft zur Förderung der angewandten Forschung e.V.
Hansastraße 27c, 80686 München Germany

(72) Nama Inventor :

Jonathan PFAFF,DE	Tobias HINZ,DE
Karsten SÜHRING,DE	Heiko SCHWARZ,DE
Robert SKUPIN,DE	Yago SÁNCHEZ DE LA FUENTE,ES
Cornelius HELLGE,DE	Thomas SCHIERL,DE
Detlev MARPE,DE	Thomas WIEGAND,DE

(74) Nama dan Alamat Konsultan Paten :
Marolita Setiati
PT SPRUSON FERGUSON INDONESIA, Graha Paramita 3B Floor Zona D Jl. Denpasar Raya Blok D2 Kav.8 Kuningan

(54) Judul Invensi : PENANGANAN RANTAI-RANTAI VERIFIKASI DALAM OTENTIKASI ALIRAN DATA

(57) Abstrak :
Invensi ini berhubungan dengan suatu peralatan dan metode untuk memeriksa keandalan aliran data. Berdasarkan suatu aspek, aliran data menunjukkan apakah suatu segmen merupakan segmen pertama atau apakah suatu segmen merupakan segmen terakhir dari sekuens segmen yang ditetapkan. Berdasarkan aspek lain, peralatan untuk mendekode aliran data dikonfigurasi untuk mendapatkan, dari aliran data, apakah rantai verifikasi dalam sekuens segmen temporal terputus pada suatu segmen.

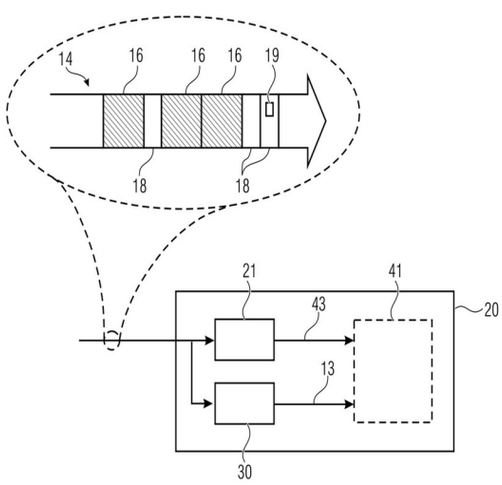

Gambar 1

(20) **RI Permohonan Paten**

(19) **ID** **(11)** **No Pengumuman : 2026/03288** **(13) A**

(51) **I.P.C : F 24F 13/14,F 24F 13/00**

(21) **No. Permohonan Paten :** P00202510775

(22) **Tanggal Penerimaan Permohonan Paten :**
23 Oktober 2025

(30) **Data Prioritas :**

(31) Nomor	(32) Tanggal	(33) Negara
202422572743.8	23 Oktober 2024	CN

(43) **Tanggal Pengumuman Paten :**
24 April 2026

(71) **Nama dan Alamat yang Mengajukan Permohonan Paten :**
Xiaomi Technology (Wuhan) Co., Ltd.
(Pilot Free Trade Zone Wuhan Area) No. 006, 1st floor, No. 66, Jiufeng 1st Road, Wuhan Donghu New Technology Development Zone, Wuhan, Hubei 430000 China

(72) **Nama Inventor :**
LIU, Guoao,CN
YU, Jiebin,CN
WU, Junhong,CN

(74) **Nama dan Alamat Konsultan Paten :**
Nabila Ambadar S.H., LL.M.,
Am Badar & Am Badar, Jl. Proklamasi No. 79, Pegangsaan, Menteng, Jakarta Pusat

(54) **Judul Invensi :** UNIT INDOOR PENGKONDISIAN UDARA

(57) **Abstrak :**
Suatu unit indoor pengkondisian udara (100) mencakup rumahan (1) dan deflektor udara (2); rumahan (1) memiliki saluran masuk udara (11) dan saluran keluar udara (12) yang terletak di atas saluran masuk udara; deflektor udara diatur secara dapat bergerak pada saluran keluar udara untuk membuka atau menutup saluran keluar udara. Selama pergerakan deflektor udara, syarat L*cos c

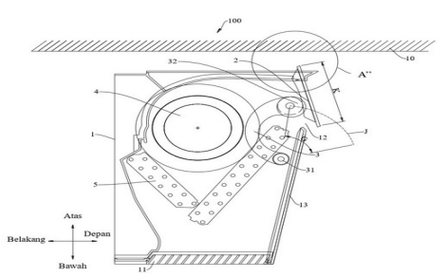

GAMBAR 2

(20) RI Permohonan Paten

(19) ID (11) No Pengumuman : 2026/03269 (13) A

(51) I.P.C : E 02F 3/84,E 02F 9/20,G 01C 21/00,G 06T 7/00

(21) No. Permohonan Paten : P00202510486

(22) Tanggal Penerimaan Permohonan Paten :
17 Oktober 2025

(30) Data Prioritas :

(31) Nomor	(32) Tanggal	(33) Negara
2024114791651	22 Oktober 2024	CN

(43) Tanggal Pengumuman Paten :
23 April 2026

(71) Nama dan Alamat yang Mengajukan Permohonan Paten :
Caterpillar (Qingzhou) Ltd.
No. 12999 Nanhuan Road Qingzhou, Shandong, 262500 China China

(72) Nama Inventor :
Zhipeng SUN,CN
Yunlu YAN,CN
Peigang GUAN,CN
Xiaohui ZUO,CN

(74) Nama dan Alamat Konsultan Paten :
Maulitta Pramulasari, S.Pd.
Mirandah Asia Indonesia Sudirman Plaza, Plaza Marein Lantai 10E Jalan Jenderal Sudirman Kavling 76-78

(54) Judul Invensi : METODE DAN SISTEM UNTUK MENGOPERASIKAN BULDOZER YANG DIKONFIGURASI UNTUK SITE GRADING

(57) Abstrak :
Pengungkapan ini berhubungan dengan metode dan sistem untuk mengoperasikan buldozer yang dikonfigurasi untuk site grading. Metode ini terdiri atas langkah-langkah berikut: mendeteksi kontur permukaan sub-wilayah situs dengan menggunakan sistem sensing, lebar sub-wilayah sama dengan lebar bilah buldozer; menghitung volume material teoretis yang diperlukan untuk grading dalam siklus operasi saat ini berdasarkan koordinat kontur permukaan dan bidang referensi yang telah ditentukan; mengidentifikasi dan merekonstruksi tumpukan material tiga dimensi untuk mendapatkan data awan titik tumpukan material; menentukan, berdasarkan data titik awan, posisi segmentasi target pada tumpukan material menurut volume material teoretis, sehingga volume material target yang akan disegmentasi dari tumpukan material pada posisi segmentasi target sama dengan volume material teoretis atau lebih kecil dari volume material teoretis dan volume material satuan, di mana volume material satuan adalah volume material yang dapat didorong dan diangkut oleh bilah dalam satu scoop penuh; mengekstraksi volume material aktual dari tumpukan material sesuai dengan posisi segmentasi target; mendorong dan mengangkut volume material aktual ke sub-wilayah untuk men- grading sub-wilayah.

(20) RI Permohonan Paten

(19) ID (11) No Pengumuman : 2026/03217 (13) A

(51) I.P.C : H 02K 3/28,H 02K 3/12

(21) No. Permohonan Paten : P00202510489

(22) Tanggal Penerimaan Permohonan Paten :
17 Oktober 2025

(30) Data Prioritas :

(31) Nomor	(32) Tanggal	(33) Negara
10-2024-0143029	18 Oktober 2024	KR
10-2025-0043275	03 April 2025	KR

(43) Tanggal Pengumuman Paten :
22 April 2026

(71) Nama dan Alamat yang Mengajukan Permohonan Paten :
HYUNDAI MOBIS CO., LTD.
203, Teheran-ro, Gangnam-gu, Seoul, 06141 Republic of Korea

(72) Nama Inventor :
LEE, Jae Min,KR

(74) Nama dan Alamat Konsultan Paten :
Nabila Ambadar S.H., LL.M.,
Am Badar & Am Badar, Jl. Proklamasi No. 79, Pegangsaan, Menteng, Jakarta Pusat

(54) Judul Invensi : RAKITAN LILITAN KONTINU

(57) Abstrak :
Invensi ini berkaitan dengan suatu rakitan lilitan kontinu, dan lebih khususnya, rakitan lilitan kontinu yang dililitkan pada stator motor. Rakitan lilitan kontinu dalam invensi ini memenuhi keseimbangan gaya gerak listrik balik dan induktansi dengan memiliki lilitan di antara setiap rangkaian paralel, yang saling terhubung membentuk lilitan seri, dan mengadopsi rentang dan bentuk tertentu, serta memungkinkan setiap kawat yang terhubung diposisikan dalam fase yang sama untuk memungkinkan pengelasan tanpa puntiran, sehingga menghasilkan efek mudah membentuk lilitan seri tanpa rakitan terminal.

GAMBAR 3

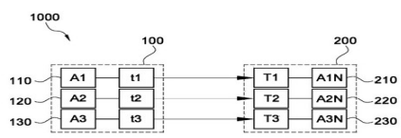

(20) **RI Permohonan Paten**

(19) **ID** **(11)** **No Pengumuman : 2026/03092** **(13) A**

(51) **I.P.C : D 06P 1/44,D 06P 3/00**

(21) **No. Permohonan Paten :** P00202510418

(22) **Tanggal Penerimaan Permohonan Paten :**
16 Oktober 2025

(30) **Data Prioritas :**
(31) Nomor (32) Tanggal (33) Negara

(43) **Tanggal Pengumuman Paten :**
20 April 2026

(71) **Nama dan Alamat yang Mengajukan Permohonan Paten :**
Badan Riset dan Inovasi Nasional (BRIN)
Gd. B.J. Habibie, Jl. M.H. Thamrin no. 8, Jakarta Pusat, 10340 Indonesia

(72) **Nama Inventor :**
Suciatmih,ID
Yati Sudaryati Soeka,ID
Titin Yulinery,ID
Novik Nurhidayat,ID
Evi Triana,ID
Dita Ariyanti,ID
Dina Ayu Widiastuti,ID

(74) **Nama dan Alamat Konsultan Paten :**

(54) **Judul Invensi :** METODE PEWARNAAN KAIN BATIK DENGAN KOMBINASI PEWARNA DARI JAMUR DAN KULIT KAYU SOGA JAMBAL DENGAN MORDAN TUNJUNG

(57) **Abstrak :**
Invensi ini mengenai proses metode pewarnaan kain batik khususnya berupa pewarnaan kain batik dengan kombinasi pewarna alami dari jamur dan pewarna alami dari tumbuhan. Metode pewarnaan kain batik pada invensi ini terdiri dari tahapan: a)perlakuan 1 m2 kain; b)pembuatan motif pada kain; c) proses menutup motif yang diinginkan dengan lilin; d) pencelupan kain dengan pewarna dari jamur; e)proses pemordanan dengan tunjung (20 gram tunjung dalam 5 liter air); f)proses menutup corak yang sudah terwarnai dengan lilin; g) pencelupan kain dengan pewarna dari tumbuhan; h) proses pemordanan dengan tunjung (20 gram tunjung dalam 5 liter air); i) proses pelorodan lilin menggunakan air mendidih Na2CO3 (5 gram dalam 5 liter air); dan j) analisis perubahan warna kain terhadap pencucian 40oC, keringat asam, keringat basa, dan sinar xenon .

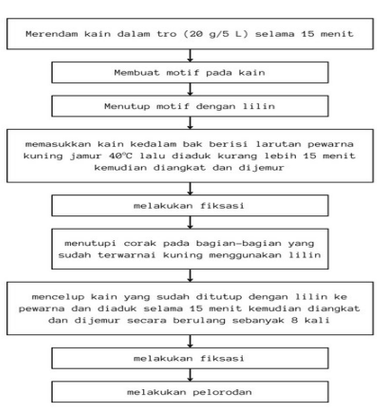

Gambar 1

(20) **RI Permohonan Paten**

(19) **ID** **(11)** **No Pengumuman : 2026/03105** **(13) A**

(51) **I.P.C : C 12Q 1/00,G 01N 21/552,G 01N 33/02**

(21) **No. Permohonan Paten :** P00202510396

(22) **Tanggal Penerimaan Permohonan Paten :**
16 Oktober 2025

(30) **Data Prioritas :**
(31) Nomor (32) Tanggal (33) Negara

(43) **Tanggal Pengumuman Paten :**
20 April 2026

(71) **Nama dan Alamat yang Mengajukan Permohonan Paten :**
Badan Riset dan Inovasi Nasional (BRIN)
Gedung B.J. Habibie Jalan M.H. Thamrin Nomor 8
Indonesia

(72) **Nama Inventor :**

Rina Dewi Mayasari, S.Si., M.Sc.,ID
Onny Ujianto S.T., M.Eng.,ID
Wilada Nafi Royani, A.Md.,ID
Yuwana Pradana, ST., MT.,ID
Sugeng Riyanto, S.ST.,ID
Agus Wijayanto S.Tr.T.,ID
Dian Pertiwi Prasetyawati, S.ST.,ID
Yessy Anna Pratiwi S.Si., M.Biotech.,ID
Dr. Eng. Wildan Panji Tresna S.Si., M.T.,ID

(74) **Nama dan Alamat Konsultan Paten :**

(54) **Judul Invensi :** PROSES PEMBUATAN SENSOR ALKOHOL PADA SARI MAKANAN BERBASIS LAPISAN NANOPARTIKEL EMAS DENGAN TEKNIK RESONANSI PLASMON PERMUKAAN LOKAL DAN PRODUK YANG DIHASILKANNYA

(57) **Abstrak :**

Invensi ini mengenai proses pembuatan sensor alkohol dan produk yang dihasilkannya, lebih khususnya proses pembuatan sensor alkohol pada sari makanan berbasis lapisan nanopartikel emas dengan teknik resonansi plasmon permukaan lokal dan produk yang dihasilkannya. Proses pembuatan sensor alkohol pada sari makanan berbasis lapisan nanopartikel emas dengan teknik resonansi plasmon permukaan lokal pada invensi ini dilakukan melalui beberapa tahap, yaitu menyiapkan bahan emas murni 99,99%, kaca, serta larutan pembersih RCA SC1 yang terdiri dari ammonia, hidrogen peroksida, dan air murni dengan perbandingan 1:1:5. Kaca dibersihkan menggunakan alat ultrasonik, kemudian dilapisi emas melalui proses evaporasi vakum pada tekanan $1,2 \times 10^{-5}$ mbar dengan pemanasan arus 100–150 A hingga emas melebur dan menempel di permukaan kaca. Lapisan tersebut selanjutnya dipanaskan dalam tungku listrik pada suhu 400°C selama 30 menit melalui tiga tahap pemanasan dan pendinginan terkontrol untuk membentuk morfologi nanoisland. Sensor yang dihasilkan memiliki ketebalan 25–130 nm dengan ukuran butiran emas 30–180 nm, menunjukkan puncak absorbansi pada panjang gelombang 534–584 nm, serta pergeseran panjang gelombang 1,0–12,5 nm terhadap berbagai jenis alkohol, menandakan sensitivitas tinggi terhadap perubahan indeks bias.

GAMBAR 1

(20) RI Permohonan Paten

(19) ID (11) No Pengumuman : 2026/03104 (13) A

(51) I.P.C : G 06Q 10/06,G 06Q 50/04

(21) No. Permohonan Paten : P00202505242

(22) Tanggal Penerimaan Permohonan Paten :
12 Februari 2025

(30) Data Prioritas :

(31) Nomor	(32) Tanggal	(33) Negara
202411440964.8	15 Oktober 2024	CN

(43) Tanggal Pengumuman Paten :
20 April 2026

(71) Nama dan Alamat yang Mengajukan Permohonan Paten :
SAIC GM WULING AUTOMOBILE CO., LTD.
18th Hexi Road, Liunan District Liuzhou, Guangxi 545000 China

(72) Nama Inventor :

WEI, Wei,CN
YAO, Zuoping,CN
LIU, Chuntai,CN
LV, Juncheng,CN
WU, Huimei,CN
ZHOU, Yingjuan,CN
HUANG, Ming,CN
WANG, Lina ,CN
ZHANG, Feng ,CN
ZHAO, Jing ,CN

(74) Nama dan Alamat Konsultan Paten :
Marodin Sijabat S.H
Adastra An Intellectual Property Firm Epi Walk Building 3 rd Floor Jl. HR Rasuna Said No. 306, Rt 2/Rw 5 Karet Kuningan Setia Budi

(54) Judul Invensi : SISTEM DIE, METODE DAN PERANGKAT DEBUGGING PARAMETER

(57) Abstrak :

Pengungkapan ini berkaitan dengan bidang teknis kontrol cerdas, dan khususnya, dengan suatu sistem die, dan metode serta perangkat debugging parameter. Metode tersebut terdiri dari: memperoleh nilai terukur dari sejumlah parameter kunci dari sistem die; menentukan penyimpangan antara nilai terukur dan nilai teoritis dari sejumlah parameter kunci; menentukan, menurut penyimpangan dari sejumlah parameter kunci, nilai dampak korelasional dari sejumlah parameter kunci pada produksi stabil; menentukan, menurut nilai dampak korelasional, apakah akan memicu debugging parameter pada sistem die; memilih, sebagai respons terhadap penentuan untuk memicu debugging parameter pada sistem die, parameter kunci target dari sejumlah parameter kunci; dan melakukan debugging parameter pada parameter kunci target. Menurut perwujudan pada pengungkapan ini, parameter dapat di-debug menurut dampak superimposisi parameter kunci pada produksi stabil, yang menyediakan dasar yang wajar untuk debugging parameter dan meningkatkan efisiensi debugging.

(20) RI Permohonan Paten

(19) ID (11) No Pengumuman : 2026/03257 (13) A

(51) I.P.C : F 04D 29/40,F 04D 29/04

(21) No. Permohonan Paten : P00202510151

(22) Tanggal Penerimaan Permohonan Paten :
13 Oktober 2025

(30) Data Prioritas :

(31) Nomor	(32) Tanggal	(33) Negara
2024-182201	17 Oktober 2024	JP

(43) Tanggal Pengumuman Paten :
23 April 2026

(71) Nama dan Alamat yang Mengajukan Permohonan Paten :
HONDA MOTOR CO., LTD.
2-3, Toranomon 2-chome, Minato-ku, Tokyo 105-8404, Japan Japan

(72) Nama Inventor :
Hiroto TAKEICHI,JP
Kazunori IKARASHI,JP

(74) Nama dan Alamat Konsultan Paten :
Yenny Halim S.E., S.H., M.H.
ACEMARK, Jl. Cikini Raya No. 58 G-H, Kel. Cikini, Kec. Menteng, Kota Jakarta Pusat

(54) Judul Invensi : POMPA AIR

(57) Abstrak :
Suatu pompa air (10) meliputi suatu pendorong (11) dan suatu wadah pompa (12). Pendorong (11) memiliki suatu poros (21) yang ditopang di wadah pompa (12), suatu bilah (23) yang terletak secara radial ke arah luar poros (21), suatu bagian tonjolan (24) yang menonjol ke arah satu sisi dalam suatu arah aksial antara poros (21) dan bilah (23), dan suatu bagian yang diperbesar secara radial (25) yang memanjang secara radial ke arah luar dari bagian tonjolan (24). Wadah pompa (12) memiliki suatu bagian dinding (35) yang terletak pada sisi lain pendorong (11) dalam arah aksial, bagian dinding (35) tersebut meliputi suatu bagian alur (41) yang menghadap bilah (23). Suatu kedalaman (Dm) bagian alur (41) dalam suatu arah aksial pompa air adalah lebih besar daripada suatu kedalaman celah (GP1) yang terbentuk antara bagian yang diperbesar secara radial (25) dan bagian dinding (35).

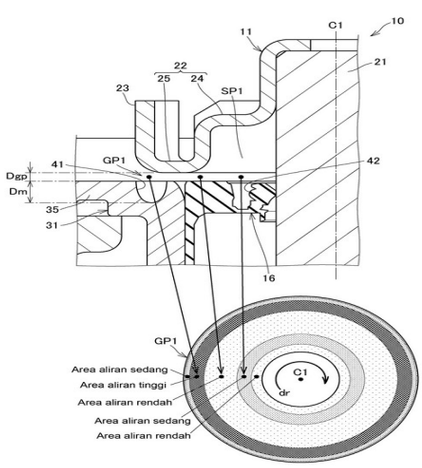

Gambar 3

(20) RI Permohonan Paten

(19) ID (11) No Pengumuman : 2026/03305 (13) A

(51) I.P.C : F 24F 13/28,F 24F 13/22,F 24F 1/00

(21) No. Permohonan Paten : P00202510744

(22) Tanggal Penerimaan Permohonan Paten :
23 Oktober 2025

(30) Data Prioritas :

(31) Nomor	(32) Tanggal	(33) Negara
202422576743.5	23 Oktober 2024	CN

(43) Tanggal Pengumuman Paten :
24 April 2026

(71) Nama dan Alamat yang Mengajukan Permohonan Paten :
Xiaomi Technology (Wuhan) Co., Ltd.
(Pilot Free Trade Zone Wuhan Area) No. 006, 1st floor, No. 66, Jiufeng 1st Road, Wuhan Donghu New Technology Development Zone, Wuhan, Hubei 430000 China

(72) Nama Inventor :
DU, Shuoming,CN
LI, Shuyun,CN
CHEN, Wang,CN
ZHENG, Xingsheng,CN
XUE, Ruiyang,CN

(74) Nama dan Alamat Konsultan Paten :
Nabila Ambadar S.H., LL.M.,
Am Badar & Am Badar, Jl. Proklamasi No. 79, Pegangsaan, Menteng, Jakarta Pusat

(54) Judul Invensi : UNIT DALAM PENDINGIN UDARA DAN SISTEM PENDINGIN UDARA

(57) Abstrak :
Unit dalam pendingin udara memiliki lubang masuk udara (5) dan lubang keluar udara (4) yang terletak di atas lubang masuk udara, serta mencakup rangka keluaran udara (1), dasar (2), dan evaporator (3). Rangka keluaran udara disusun berdekatan dengan lubang keluar udara. Evaporator mencakup komponen pertama (31) dan komponen kedua (32) yang disusun pada suatu sudut antara. Sambungan (33) antara komponen pertama dan komponen kedua menonjol ke arah lubang masuk udara. Ujung komponen pertama yang berlawanan dengan sambungan bersentuhan dengan rangka keluaran udara, dan ujung komponen kedua yang berlawanan dengan sambungan bersentuhan dengan dasar.

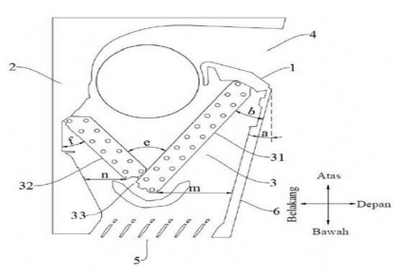

GAMBAR 1

(20) **RI Permohonan Paten**

(19) **ID** **(11)** **No Pengumuman : 2026/03307** **(13) A**

(51) **I.P.C : D 06F 37/20,D 06F 39/08,F 16F 15/067**

(21) **No. Permohonan Paten :** P00202510742

(22) **Tanggal Penerimaan Permohonan Paten :**
23 Oktober 2025

(30) **Data Prioritas :**

(31) Nomor	(32) Tanggal	(33) Negara
202422572892.4	23 Oktober 2024	CN

(43) **Tanggal Pengumuman Paten :**
24 April 2026

(71) **Nama dan Alamat yang Mengajukan Permohonan Paten :**
Xiaomi Technology (Wuhan) Co., Ltd.
(Pilot Free Trade Zone Wuhan Area) No. 006, 1st floor, No. 66, Jiufeng 1st Road, Wuhan Donghu New Technology Development Zone, Wuhan, Hubei 430000 China

(72) **Nama Inventor :**
CHEN, Yinghua,CN
WANG, Yukun,CN
ZHANG, Qi,CN

(74) **Nama dan Alamat Konsultan Paten :**
Nabila Ambadar S.H., LL.M.,
Am Badar & Am Badar, Jl. Proklamasi No. 79, Pegangsaan, Menteng, Jakarta Pusat

(54) **Judul Invensi :** PERALATAN PENGOLAHAN CUCIAN

(57) **Abstrak :**
Peralatan pengolahan cucian meliputi: bodi (1); tabung pertama (2) yang disusun di dalam bodi (1); tabung kedua (3) yang disusun di dalam bodi (1) dan di atas tabung pertama (2); dan sistem peredam getaran yang dihubungkan antara bodi (1) dan tabung kedua (3). Jarak antara ujung bawah sistem peredam getaran dan panel bawah (11) bodi (1) berkisar antara 600 mm hingga 800 mm.

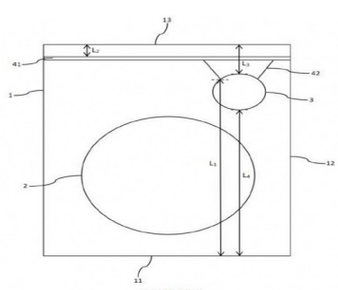

GAMBAR 1

(20) RI Permohonan Paten

(19) ID (11) No Pengumuman : 2026/03148 (13) A

(51) I.P.C : E 04G 21/32,E 04G 11/28,E 04G 3/28

(21) No. Permohonan Paten : P00202510850

(22) Tanggal Penerimaan Permohonan Paten :
24 April 2024

(30) Data Prioritas :

(31) Nomor	(32) Tanggal	(33) Negara
PCT/ EP2023/060663	24 April 2023	EP

(43) Tanggal Pengumuman Paten :
21 April 2026

(71) Nama dan Alamat yang Mengajukan Permohonan Paten :
Doka GmbH
Josef Umdasch Platz 1, 3300 Amstetten, Austria Austria

(72) Nama Inventor :
VOLLGRUBER, Thomas,AT
SAID, Majed,TN

(74) Nama dan Alamat Konsultan Paten :
Dipl.-Ing. Rohaldy Muluk
ChapterOne-IP, Pondok Indah Office Tower 2, Suite 305, Jl. Sultan Iskandar Muda, Kav. V-TA. Jakarta Kota Jakarta Selatan

(54) Judul Invensi : SISTEM PANJAT UNTUK SUATU PERANCAH PANJAT BERPEMANDU REL

(57) Abstrak :
Invensi ini berhubungan dengan suatu sistem panjat untuk suatu perancah panjat berpemandu rel, yang terdiri dari rel-rel panjat, suatu perangkat penopang yang dikonfigurasikan untuk menopang suatu perancah muka bangunan dan dapat dilepas-pasang ke rel-rel panjat untuk membentuk suatu struktur penopang, dan sepatu panjat untuk pengikatan pada suatu struktur bangunan, yang dikonfigurasikan untuk menopang struktur penopang pada rel-rel panjat sehingga dapat bergerak sepanjang struktur bangunan. [Gambar 3]

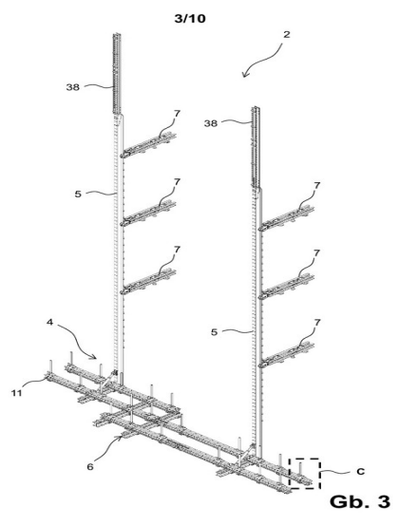

Gb. 3

(20) RI Permohonan Paten

(19) ID (11) No Pengumuman : 2026/03136 (13) A

(51) I.P.C : C 02F 3/28,C 02F 9/00

(21) No. Permohonan Paten : P00202512179

(22) Tanggal Penerimaan Permohonan Paten :
14 November 2025

(30) Data Prioritas :
(31) Nomor (32) Tanggal (33) Negara

(43) Tanggal Pengumuman Paten :
20 April 2026

(71) Nama dan Alamat yang Mengajukan Permohonan Paten :
Badan Riset dan Inovasi Nasional (BRIN)
Gedung B.J Habibie, Jl. M.H Thamrin No 8 Indonesia

(72) Nama Inventor :

Dr. Ir. Nani Harihastuti, M.Si,ID
Dr.Aris Mukimin, S.Si., M.Si,ID
Ir. Nilawati, M.Ling,ID
Silvy Djayanti, S.T.,M.Si,ID
Agustien Naryaningsih,S.Si.,M.Si,ID
Luthfi Maharsa, S.T,ID
Dr. Ir. Haryono Setiyo Huboyo,S.T.,M.T.,IPM,ID
Dr.Ling.Ir. Sri Sumiyati, ST., M.Si., IPM, Asean Eng,ID

(74) Nama dan Alamat Konsultan Paten :

(54) Judul Invensi : SISTEM DAN METODE PENGHASIL BIOENERGI BERBASIS LIMBAH CAIR VINASSE MENGGUNAKAN TEKNOLOGI FIXED DOME ANAEROBIC FILTER (FDAF) BERTINGKAT

(57) Abstrak :

Invensi ini berhubungan dengan suatu sistem dan metode penghasil bioenergi berbasis limbah cair vinasse menggunakan teknologi Fixed Dome Anaerobic Filter (FDAF) bertingkat, lebih khususnya suatu sistem penghasil bioenergi berbasis limbah cair vinasse industri alkohol, kadar organik tinggi menggunakan teknologi Fixed Dome Anaerobic Filter melalui metode penetralan air limbah vinasse menggunakan larutan kapur dan mengalirkannya pada pencerna FDAF bertingkat sedemikian hingga memiliki Waktu Tinggal Hidrolik yang singkat yaitu 18-20 hari. Sistem pada invensi ini terdiri dari bak penampung limbah vinasse (a), bak netralisasi (b), bak pengumpan limbah (c), pompa pengatur debit (p), tanki pencerna anaerobik kubah tetap pertama (d), tanki pencerna anaerobik kubah tetap kedua (e) yang dilengkapi filter didalamnya bak penampung cairan efluen(f) dan kantong penampung biogas (g). Limbah vinasse dinetralkan hingga pH 6,0–6,5 sebelum dialirkan secara kontinu melalui pompa peristaltik 1,0–1,2 mL/menit ke dalam sistem. Mikroba anaerob aktif sebanyak 30–35% volume tangki digunakan untuk mempercepat dekomposisi biomassa organik. Invensi ini menghasilkan biogas dengan kadar metana 67–69%, penurunan COD 70–76%, serta waktu tinggal hidraulik (HRT) singkat 18–20 hari.

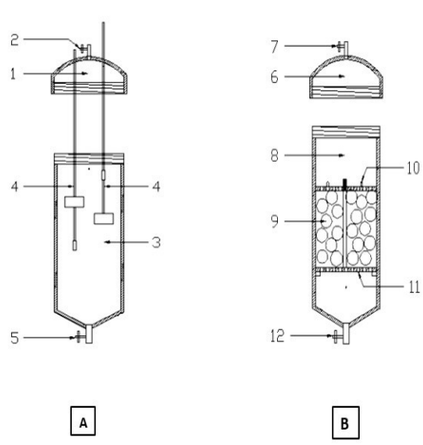

Gambar 2

(20) RI Permohonan Paten

(19) ID (11) No Pengumuman : 2026/03146 (13) A

(51) I.P.C : F 15B 21/04

(21) No. Permohonan Paten : P00202600567

(22) Tanggal Penerimaan Permohonan Paten :
03 Februari 2024

(30) Data Prioritas :

(31) Nomor	(32) Tanggal	(33) Negara
202321042375	24 Juni 2023	IN

(43) Tanggal Pengumuman Paten :
21 April 2026

(71) Nama dan Alamat yang Mengajukan Permohonan Paten :
VATTURKAR, Sheetal
B 14/4 Bandhan Society, Kothrud Maharashtra Pune 411038 India

(72) Nama Inventor :
VATTURKAR, Sheetal,IN

(74) Nama dan Alamat Konsultan Paten :
Budhi Ghama S.H.,M.H.,
Septiola Consulting d/a BG & Partners Law Office, Jl. Iskandarsyah II No. 16B, Rt.001 Rw. 005, Kel. Melawai, Kec. Kebayoran Baru, Jakarta 12160

(54) Judul Invensi : MEKANISME UNTUK PEMURNIAN MINYAK HIDRAULIK DAN/ATAU PELUMAS SECARA ONLINE BERKELANJUTAN MENGGUNAKAN TEKANAN SISTEM YANG TERSEDIA

(57) Abstrak :
Diungkapkan di sini adalah suatu mekanisme (100B) untuk pemurnian minyak hidraulik dan/atau pelumas secara daring berkelanjutan menggunakan tekanan sistem yang tersedia. Mekanisme tersebut terdiri dari suatu tangki minyak (101) yang berisi minyak hidraulik dan/atau pelumas, suatu pompa tekanan tinggi (102), suatu filter saluran tekanan (103), suatu aplikasi hidraulik/pelumasan/transmisi (104), suatu filter saluran balik (105), suatu ventilasi udara (106) dan suatu perangkat pemurnian (107) yang terhubung secara fungsional dengan satu sama lain. Mekanisme tersebut membersihkan minyak hidraulik dan/atau pelumas hingga kualitas NAS/ISO yang diinginkan dan mempertahankan tingkat kemurnian minyak, setiap saat, yaitu selama pengoperasian, dengan dampak nol atau hampir dapat diabaikan pada kinerja yang ada. Tidak diperlukan pompa atau penggerak utama tambahan. Pengungkapan ini menggunakan semua parameter sistem yang tersedia tanpa tambahan tersembunyi. Ini adalah sistem pemurnian yang ringan, ringkas, dan mudah ditangani yang dalam jangka panjang memperpanjang penggunaan minyak, masa pakai filter aliran penuh, dan meningkatkan waktu operasional peralatan.

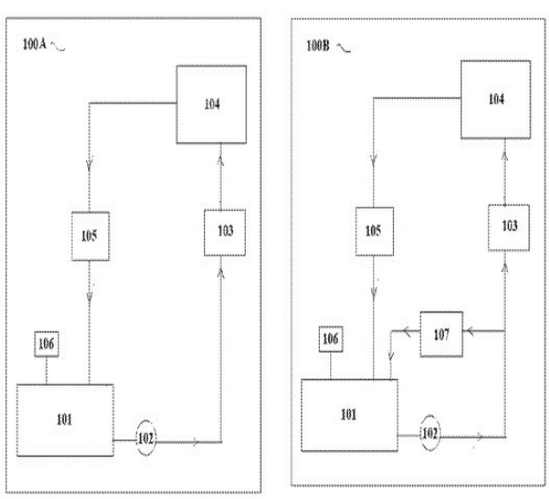

GAMBAR 1

(20) RI Permohonan Paten

(19) ID (11) No Pengumuman : 2026/03182 (13) A

(51) I.P.C : G 06N 3/08,G 06N 3/0495,G 06N 3/04

(21) No. Permohonan Paten : P00202600803

(22) Tanggal Penerimaan Permohonan Paten :
03 Agustus 2023

(30) Data Prioritas :
(31) Nomor (32) Tanggal (33) Negara

(43) Tanggal Pengumuman Paten :
22 April 2026

(71) Nama dan Alamat yang Mengajukan Permohonan Paten :
QUALCOMM INCORPORATED
5775 Morehouse Drive, San Diego, California 92121-1714, United States of America United States of America

(72) Nama Inventor :
Wenhao ZHANG,CN
Zhiguo LI,CN
Shaochun LV,CN

(74) Nama dan Alamat Konsultan Paten :
DR. Ludiyanto S.H., M.H., M.M.
Jalan Hayam Wuruk No. 3 i & j Jakarta Pusat

(54) Judul Invensi : KUANTISASI PRESISI CAMPURAN DARI PARAMETER MODEL PEMBELAJARAN MESIN

(57) Abstrak :
Teknik dan peralatan diungkapkan untuk meningkatkan kuantisasi model pembelajaran mesin. Tensor parameter untuk model pembelajaran mesin diakses, dan set dari baris, dalam tensor parameter, yang masing-masing meliputi satu atau lebih nilai pencilan diidentifikasi. Tensor parameter didekomposisi menjadi sub-tensor parameter pertama yang sesuai dengan set dari baris dan sub-tensor parameter kedua yang sesuai dengan setidaknya satu baris yang tersisa dalam tensor parameter. Sub-tensor parameter pertama dikuantisasi sesuai dengan skema kuantisasi pertama, dan sub-tensor parameter kedua dikuantisasi sesuai dengan skema kuantisasi kedua. Versi yang dikuantisasi dari model pembelajaran mesin yang mencakup sub-tensor parameter pertama dan kedua yang dikuantisasi dihasilkan.

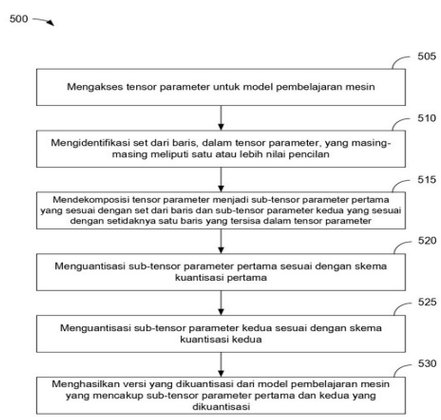

Gambar 5

(20) **RI Permohonan Paten**

(19) **ID** **(11)** **No Pengumuman : 2026/03189** **(13) A**

(51) **I.P.C : F 42D 1/05**

(21) **No. Permohonan Paten :** P00202512853

(22) **Tanggal Penerimaan Permohonan Paten :**
25 Juni 2024

(30) **Data Prioritas :**

(31) Nomor	(32) Tanggal	(33) Negara
2023/06536	26 Juni 2023	ZA

(43) **Tanggal Pengumuman Paten :**
22 April 2026

(71) **Nama dan Alamat yang Mengajukan Permohonan Paten :**
DETNET SOUTH AFRICA (PTY) LTD
AECI Place, The Woodlands, Woodlands Drive, Woodmead 2191 Johannesburg South Africa

(72) **Nama Inventor :**
MEYER, Tielman Christiaan,ZA

(74) **Nama dan Alamat Konsultan Paten :**
Miftahul Hilmi S.H., M.H.
Jakarta Patent Bureau Graha Tirtadi, 1th Floor, Room 106 Jalan Pangeran Antasari No. 18A Cipete Utara

(54) **Judul Invensi :** TRANSMISI MELALUI BUMI DALAM SISTEM PELEDAKAN

(57) **Abstrak :**

Suatu metode untuk mengirimkan sinyal TTE (Through-The-Earth) ke masing-masing dari sejumlah rakitan detonator dalam sistem peledakan, di mana metode tersebut mencakup langkah pengiriman sinyal TTE secara simultan dari masing-masing dari sejumlah pemancar yang dikonfigurasi untuk berfungsi secara sinkron sehingga sinyal TTE pertama dari pemancar pertama yang diterima oleh rakitan detonator harus sefase dengan sinyal TTE kedua dari pemancar kedua yang diterima oleh rakitan detonator yang sama, hingga dalam setengah panjang gelombang pada frekuensi operasi yang sama untuk semua pemancar.

1/1

Gambar 1

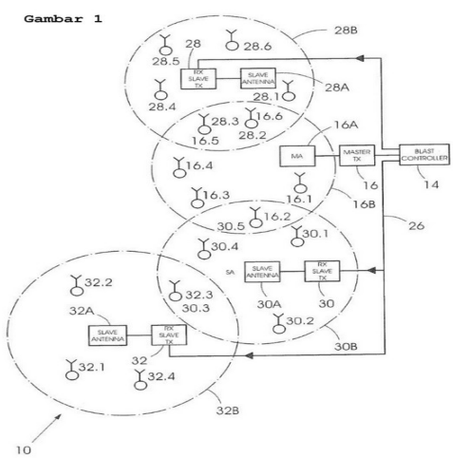

(20) RI Permohonan Paten

(19) ID (11) No Pengumuman : 2026/03201 (13) A

(51) I.P.C : G 06F 3/01

(21) No. Permohonan Paten : P00202600923

(22) Tanggal Penerimaan Permohonan Paten :
05 Agustus 2024

(30) Data Prioritas :

(31) Nomor	(32) Tanggal	(33) Negara
18/447,939	10 Agustus 2023	US

(43) Tanggal Pengumuman Paten :
22 April 2026

(71) Nama dan Alamat yang Mengajukan Permohonan Paten :
QUALCOMM INCORPORATED
5775 Morehouse Drive, San Diego, California 92121-1714, United States of America United States of America

(72) Nama Inventor :

Wesley James HOLLAND,US
Ziad ASGHAR,US
Jian SHEN,US
Miran CHUN,CA
Daniel Jared SINDER,US
Vikram GUPTA,US
Khaled Helmi EL-MALEH,US
Vinesh SUKUMAR,US

(74) Nama dan Alamat Konsultan Paten :
DR. Ludiyanto S.H., M.H., M.M.
Jalan Hayam Wuruk No. 3 i & j Jakarta Pusat

(54) Judul Invensi : SISTEM KOORDINASI PENGALAMAN MULTI-PENGGUNA

(57) Abstrak :
Sistem dan teknik disediakan untuk mengoordinasikan pengalaman multi-pengguna. Sebagai contoh, proses dapat meliputi memperoleh sejumlah pengaturan yang berkaitan dengan sejumlah peserta pengalaman multi-pengguna. Sejumlah pengaturan meliputi satu atau lebih pengaturan yang diarbitrasi dan satu atau lebih pengaturan yang tidak diarbitrasi. Proses dapat meliputi mengarbitrasi, dengan mesin arbitrasi pengaturan, satu atau lebih pengaturan yang diarbitrasi untuk menghasilkan satu atau lebih pengaturan yang disesuaikan untuk setiap pengaturan yang diarbitrasi. Proses dapat meliputi menghasilkan, dengan mesin adaptasi pengalaman, pengalaman multi-pengguna yang diadaptasi, dimana pengalaman multi-pengguna yang diadaptasi dikonfigurasi untuk memberlakukan satu atau lebih pengaturan yang disesuaikan untuk setiap pengaturan yang diarbitrasi.

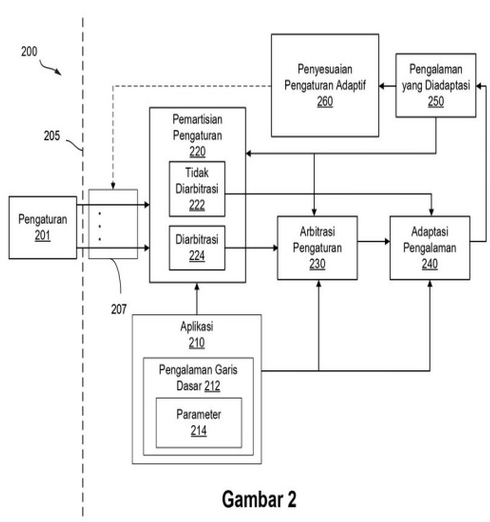

Gambar 2

(20) **RI Permohonan Paten**

(19) **ID** **(11)** **No Pengumuman : 2026/03191** **(13) A**

(51) **I.P.C : H 01L 21/98,H 01L 21/60,H 01L 25/16,H 01L 25/065**

(21) **No. Permohonan Paten :** P00202601101

(22) **Tanggal Penerimaan Permohonan Paten :**
12 Juli 2024

(30) **Data Prioritas :**

(31) Nomor	(32) Tanggal	(33) Negara
18/451,971	18 Agustus 2023	US

(43) **Tanggal Pengumuman Paten :**
22 April 2026

(71) **Nama dan Alamat yang Mengajukan Permohonan Paten :**
QUALCOMM INCORPORATED
5775 Morehouse Drive, San Diego, California 92121-1714, United States of America United States of America

(72) **Nama Inventor :**
Yue LI,US
Ryan LANE,US
Yangyang SUN,US
Charles David PAYNTER,US
Durodami LISK,US

(74) **Nama dan Alamat Konsultan Paten :**
DR. Ludiyanto S.H., M.H., M.M.
Jalan Hayam Wuruk No. 3 i & j Jakarta Pusat

(54) **Judul Invensi :** PERANTI SIRKUIT TERINTEGRASI BERTUMPUK

(57) **Abstrak :**

Peranti sirkuit terintegrasi (IC) bertumpuk (100) meliputi cetakan pertama (110) yang memiliki permukaan pertama (112), daerah aktif pertama (116) yang berdekatan terhadap permukaan pertama, dan kontak interkoneksi-cetakan pertama (122) yang ditempatkan pada permukaan pertama dan yang tersambung ke sirkuit pertama. Peranti IC bertumpuk meliputi cetakan kedua (130) yang memiliki permukaan kedua (132), daerah aktif kedua (136) yang berdekatan terhadap permukaan kedua, dan kontak interkoneksi-cetakan kedua (142) yang ditempatkan pada permukaan kedua dan yang tersambung ke sirkuit kedua. Permukaan pertama diorientasikan ke arah permukaan kedua, dan kontak interkoneksi-cetakan pertama tersambung ke kontak interkoneksi-cetakan kedua. Peranti IC bertumpuk meliputi set dari lapisan redistribusi yang secara elektrik tersambung ke kontak redistribusi pada permukaan pertama (124), permukaan kedua (144), atau keduanya. Peranti IC bertumpuk juga meliputi konduktor interkoneksi yang tersambung ke lapisan redistribusi untuk menyediakan jalur sinyal dari cetakan pertama (122), cetakan kedua (142), atau keduanya, ke set dari kontak eksternal (162).

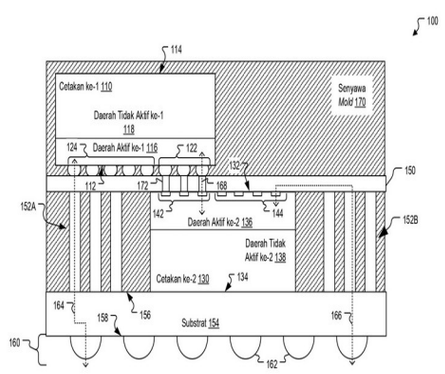

Gambar 1

(20) RI Permohonan Paten

(19) ID (11) No Pengumuman : 2026/03295 (13) A

(51) I.P.C : H 02B 1/52,H 02M 1/14,H 02M 7/02,H 02M 7/00

(21) No. Permohonan Paten : P00202601060

(22) Tanggal Penerimaan Permohonan Paten :
18 Juni 2024

(30) Data Prioritas :

(31) Nomor	(32) Tanggal	(33) Negara
18/228,421	31 Juli 2023	US

(43) Tanggal Pengumuman Paten :
24 April 2026

(71) Nama dan Alamat yang Mengajukan Permohonan Paten :
CATERPILLAR INC.
100 NE Adams Street Peoria, Illinois 61629-6450 United States of America

(72) Nama Inventor :
STRASHNY, Igor,US

(74) Nama dan Alamat Konsultan Paten :
Maulitta Pramulasari, S.Pd.
Mirandah Asia Indonesia Sudirman Plaza, Plaza Marein Lantai 10E Jalan Jenderal Sudirman Kavling 76-78

(54) Judul Invensi : SUBSTASIUN AC/DC YANG DAPAT DIUBAH UKURANNYA DAN PORTABEL

(57) Abstrak :
Suatu substasiun listrik AC/DC modular dan dapat diubah ukurannya (102A) mengubah tegangan AC menjadi tegangan DC untuk menggerakkan suatu beban tegangan tinggi dan arus tinggi, seperti suatu mesin kerja berat. Berukuran pas untuk dimasukkan ke dalam suatu kontainer pengiriman yang sesuai dengan suatu kontainer pengiriman standar ISO kubus-tinggi, dan mencakup suatu transformator utama yang dipasang di suatu pusat dari suatu pangkalan persegi panjang, dengan sepasang penyearah terkendali yang ditempatkan di pangkalan di hilir dari transformator utama, disusun sejajar paralel dengan suatu sumbu lateral dari pangkalan dan secara substansial simetris terhadap suatu sumbu longitudinal (104) dari pangkalan. Penempatan komponen-komponen ini pada pangkalan (104), bersama dengan filter lowpass (234) dan panel saklar (216, 236, 238), mencapai kerapatan daya tinggi untuk substasiun (102), memberikan keseimbangan massa untuk stabilitas selama pengiriman dan pemasangan, serta membantu melindungi personel dari busur listrik yang tidak terduga.

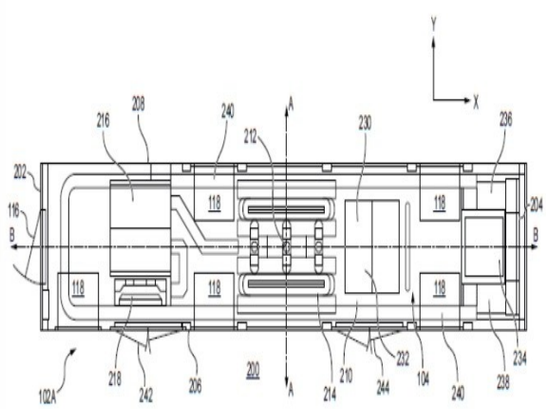

Gambar 2

(20) **RI Permohonan Paten**

(19) **ID** **(11)** **No Pengumuman : 2026/03200** **(13) A**

(51) **I.P.C : G 06F 21/60,G 06F 21/57,G 06F 21/44,H 04L 9/08**

(21) **No. Permohonan Paten :** P00202600801

(22) **Tanggal Penerimaan Permohonan Paten :**
01 Agustus 2024

(30) **Data Prioritas :**

(31) Nomor	(32) Tanggal	(33) Negara
18/447,888	10 Agustus 2023	US

(43) **Tanggal Pengumuman Paten :**
22 April 2026

(71) **Nama dan Alamat yang Mengajukan Permohonan Paten :**
QUALCOMM INCORPORATED
5775 Morehouse Drive, San Diego, California 92121-1714, United States of America United States of America

(72) **Nama Inventor :**
Samar ASBE,IN
Aseem BRAHMA,IN
Shivaprasad HONGAL,IN

(74) **Nama dan Alamat Konsultan Paten :**
DR. Ludiyanto S.H., M.H., M.M.
Jalan Hayam Wuruk No. 3 i & j Jakarta Pusat

(54) **Judul Invensi :** BOOT PERANTI MULTITAHAP DENGAN KUNCI TAHAP INDEPENDEN

(57) **Abstrak :**
Yang diungkapkan adalah sistem, peralatan, metode, dan media yang dapat dibaca komputer untuk mem- booting peranti dengan kunci tahap independen. Dalam satu ilustrasi contoh, peranti komputasi dapat menghasilkan kunci tahap pertama untuk tahap pertama dari pengoperasian boot saat ini dari peranti berdasarkan kunci privat yang berkaitan dengan peranti. Peranti komputasi dapat mengotentikasi perangkat tegar (firmware) pertama dari tahap pertama menggunakan tag otentikasi pertama dan kunci tahap pertama, dimana tag otentikasi pertama dihasilkan selama pengoperasian boot sebelumnya. Peranti komputasi dapat menjalankan perangkat tegar (firmware) pertama berdasarkan otentikasi perangkat tegar (firmware) pertama.

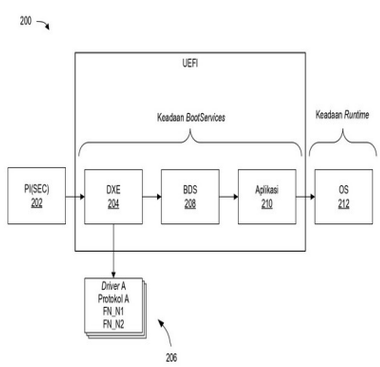

Gambar 2

(20) RI Permohonan Paten

(19) ID (11) No Pengumuman : 2026/03163 (13) A

(51) I.P.C : G 01N 23/20,G 01N 23/04

(21) No. Permohonan Paten : P00202510353

(22) Tanggal Penerimaan Permohonan Paten :
16 Oktober 2025

(30) Data Prioritas :

(31) Nomor	(32) Tanggal	(33) Negara
PI2024006046	18 Oktober 2024	MY

(43) Tanggal Pengumuman Paten :
21 April 2026

(71) Nama dan Alamat yang Mengajukan Permohonan Paten :
BILLION PRIMA SDN BHD
PTB 1587, Jalan Sengkang, Kawasan Perusahaan Sri Sengkang, 81000 Kulai, Johor, Malaysia Malaysia

(72) Nama Inventor :
Goh Chu Leong,MY
Lee Yuh Jiunn,MY
Tan Heng Kwan,MY

(74) Nama dan Alamat Konsultan Paten :
Kusno Hadi Kuncoro S.Si.
BATAVIA PATENTSERVIS ASIA, Kartika Chandra Office Tower, 4th Floor, Suite 409, Jl. Gatot Subroto Kav. 18-20, Setiabudi, Jakarta Selatan

(54) Judul Invensi : SISTEM DAN METODE UNTUK PEMINDAIAN KARGO MENGGUNAKAN TEKNIK-TEKNIK HAMBURAN-BALIK DAN PENCITRAAN TRANSMISI SINAR-X

(57) Abstrak :
Invensi ini berkaitan dengan sistem (100) dan metode untuk pemindaian kargo menggunakan teknik hamburan-balik dan pencitraan transmisi sinar-X. Sistem (100) diintegrasikan dengan baik teknik hamburan-balik maupun pencitraan transmisi sinar-X untuk memindai unit kargo dalam mode tanpa turun. Sistem (100) dapat menghasilkan beberapa citra pembedaan bahan unit kargo dari beberapa sudut masing-masing menggunakan baik teknik hamburan-balik maupun pencitraan transmisi sinar-X. Sistem (100) meliputi dua modul sumber transmisi (110), dua modul detektor transmisi (120), tiga sumber hamburan-balik (130), tiga modul detektor hamburan-balik (140), pengendali (150) dan modul pemrosesan (160).

(20) RI Permohonan Paten

(19) ID (11) No Pengumuman : 2026/03158 (13) A

(51) I.P.C : A 23K 20/158,A 23L 33/12,A 61K 31/202,C 12N 1/20,C 12N 1/14,C 12P 7/6434,C 12P 7/6432

(21) No. Permohonan Paten : P00202600267

(22) Tanggal Penerimaan Permohonan Paten :
15 Juli 2024

(30) Data Prioritas :

(31) Nomor	(32) Tanggal	(33) Negara
23218376.4	19 Desember 2023	EP
63/513,763	14 Juli 2023	US
63/545,469	24 Oktober 2023	US
63/610,789	15 Desember 2023	US

(43) Tanggal Pengumuman Paten :
21 April 2026

(71) Nama dan Alamat yang Mengajukan Permohonan Paten :
DSM IP ASSETS B.V.
Wilhelminasingel 39, 6221 BE Maastricht Netherlands

(72) Nama Inventor :
VAN WINDEN, Wouter Adrianus,NL
GARCIA, Jose R.,US
BURJA, Adam,US
DONG, Daniel Xiao,US
JOHNSON, Michael Anthony,US

(74) Nama dan Alamat Konsultan Paten :
Lanny Setiawan M.B.A., M.Mgt. MA-LPC., MA-LMFT.
Pacific Patent Multiglobal DIPO Business Center Lt. 11, Jalan Jend. Gatot Subroto Kav. 51-52, Jakarta Pusat- 10260 Indonesia

(54) Judul Invensi : MINYAK MIKROBA DENGAN KANDUNGAN EPA TINGGI DAN METODE PEMBUATANNYA

(57) Abstrak :
Pengungkapan ini menjelaskan komposisi minyak mikroba yang dapat mencakup biomassa yang terdapat dalam media kultur. Biomassa tersebut dapat mencakup minyak mikroba yang diperkaya dengan EPA. Pengungkapan ini juga menjelaskan metode produksi minyak mikroba yang diperkaya dengan EPA. Uraian ini juga menjelaskan komposisi minyak nutrisi termasuk minyak mikroba dan konsentrat minyak nutrisi yang dibuat dari komposisi minyak nutrisi atau minyak mikroba.

(20) RI Permohonan Paten

(19) ID (11) No Pengumuman : 2026/03248 (13) A

(51) I.P.C : C 10G 3/00,C 10L 1/182,C 10L 1/06,C 10L 1/02,C 10L 10/00

(21) No. Permohonan Paten : P00202600120

(22) Tanggal Penerimaan Permohonan Paten :
29 Mei 2024

(30) Data Prioritas :

(31) Nomor	(32) Tanggal	(33) Negara
23187724.2	26 Juli 2023	EP
63/506,950	08 Juni 2023	US

(43) Tanggal Pengumuman Paten :
23 April 2026

(71) Nama dan Alamat yang Mengajukan Permohonan Paten :
SHELL INTERNATIONALE RESEARCH MAATSCHAPPIJ B.V.
Carel van Bylandtlaan 30, 2596 HR The Hague Netherlands

(72) Nama Inventor :
BERA, Tushar Kanti,US
FANG, Jung Zhengyuan,US
WILLIAMS, Rodney Glyn,GB

(74) Nama dan Alamat Konsultan Paten :
Lanny Setiawan M.B.A., M.Mgt. MA-LPC., MA-LMFT.
Pacific Patent Multiglobal DIPO Business Center Lt. 11, Jalan Jend. Gatot Subroto Kav. 51-52, Jakarta Pusat- 10260 Indonesia

(54) Judul Invensi : KOMPOSISI BAHAN BAKAR

(57) Abstrak :
Komposisi bahan bakar yang terdiri atas: (i) dari 35% vol hingga 95% vol dari komponen alkohol yang dapat diperbarui; dan (ii) dari 5% vol hingga 65% vol dari komponen nafta yang dapat diperbarui, dimana komponen nafta yang dapat diperbarui memiliki kandungan iso-parafin dan n-parafin total setidaknya 90% massa, kandungan iso-parafin setidaknya 60% massa, kandungan n-parafin kurang dari 30% massa, dan rasio iso-parafin terhadap n-parafin lebih besar dari 3:1. Komposisi bahan bakar menyediakan pengurangan emisi CO dan NOx, sekaligus memenuhi persyaratan dari spesifikasi bahan bakar fleksibel, seperti US California CCR § 2292.4.

(20) RI Permohonan Paten

(19) ID (11) No Pengumuman : 2026/03098 (13) A

(51) I.P.C : H 02K 1/18,H 02K 21/12

(21) No. Permohonan Paten : P00202510400

(22) Tanggal Penerimaan Permohonan Paten :
16 Oktober 2025

(30) Data Prioritas :
(31) Nomor (32) Tanggal (33) Negara

(43) Tanggal Pengumuman Paten :
20 April 2026

(71) Nama dan Alamat yang Mengajukan Permohonan Paten :
Badan Riset dan Inovasi Nasional - BRIN
Gedung B.J. Habibie Jalan M.H. Thamrin Nomor 8
Indonesia

(72) Nama Inventor :
Muizuddin Azka,ID
Cuk Supriyadi Ali Nandar,ID
Dewi Rianti Mandasari,ID
Endra Dwi Purnomo,ID
Sherly Octavia Saraswati,ID
Lia Amelia,ID
Achmad Ridho Mubarak,ID
Katri Yulianto,ID
Iqbal Reza Al Fikri,ID
Nur Cholis Majid,ID
Ratna Nurmayni,ID
Amiruddin Aziz,ID
Ahmad Musthofa,ID

(74) Nama dan Alamat Konsultan Paten :

(54) Judul Invensi : STRUKTUR MODULAR STATOR MESIN FLUKS AKSIAL BERBASIS SOFT MAGNETIC COMPOSITE (SMC) DENGAN MEKANISME PENGUNCIAN DAN PEREKATAN

(57) Abstrak :
Invensi ini berkaitan dengan struktur modular stator mesin fluks aksial berbasis soft magnetic composite (SMC) dengan mekanisme penguncian dan perekatan. Struktur stator modular ini mencakup badan gigi stator yang berbentuk monolitik dari material SMC dengan tonjolan berbentuk trapezoidal sebagai dudukan kumparan dan dilengkapi elemen alur; penutup gigi stator yang diproduksi secara terpisah dari badan gigi stator, dan dari material SMC, serta dan dilengkapi elemen pasak; dan kumparan berupa lilitan kawat tembaga. Kumparan dapat dipasang pada badan gigi stator dalam kondisi terbuka, yaitu saat penutup gigi stator belum terpasang, dengan cara dililitkan langsung atau menggunakan cetakan. Penutup gigi stator kemudian dipasang melalui mekanisme penguncian elemen pasak dan elemen alur berbentuk persegi panjang yang dapat dipasang secara horizontal maupun vertikal, secara bertahap maupun paralel, dan diperkuat dengan perekat yang mempunyai daya adhesi kuat tetapi mudah dilepas menggunakan cairan pelarut. Konfigurasi ini memungkinkan kumparan dipasang pada badan gigi stator tanpa terhalang penutup gigi stator, dan kumparan dapat diganti melalui pembongkaran dengan melarutkan perekat tanpa merusak struktur stator, serta meningkatkan daya keluaran dan torsi dibandingkan stator berbahan baja silikon.

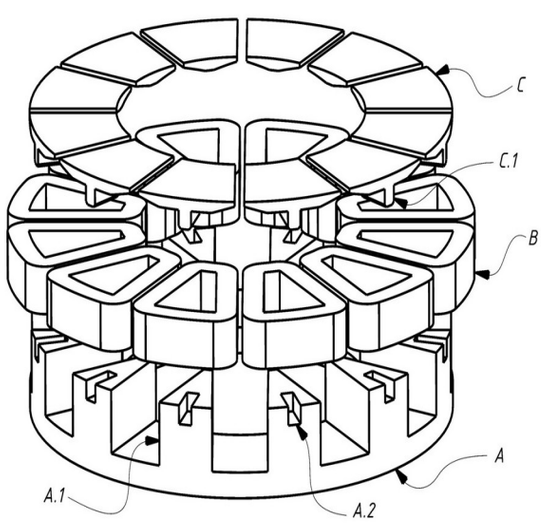

(20) RI Permohonan Paten

(19) ID (11) No Pengumuman : 2026/03135 (13) A

(51) I.P.C : C 12Q 1/04,C 12R 1/90,G 01N 33/569

(21) No. Permohonan Paten : P00202512117

(22) Tanggal Penerimaan Permohonan Paten :
13 November 2025

(30) Data Prioritas :
(31) Nomor (32) Tanggal (33) Negara

(43) Tanggal Pengumuman Paten :
20 April 2026

(71) Nama dan Alamat yang Mengajukan Permohonan Paten :
UNIVERSITAS AIRLANGGA
Kantor Manajemen Kampus C, UNAIR, Mulyorejo
Surabaya, 60115 Indonesia

(72) Nama Inventor :
Heni Puspitasari ,ID
Lucia Tri Suwanti ,ID
Mufasirin ,ID
Ponari galuh Pratama,ID
Elly Nur Indasari ,ID

(74) Nama dan Alamat Konsultan Paten :

(54) Judul Invensi : METODE UNTUK MENGINDIKASI PENCEMARAN LINGKUNGAN OLEH Cryptosporidum MENGGUNAKAN TIKUS LIAR

(57) Abstrak :
METODE UNTUK MENGINDIKASI PENCEMARAN LINGKUNGAN OLEH Cryptosporidum MENGGUNAKAN TIKUS LIAR
Invensi ini berkaitan dengan bidang parasitologi dan lingkungan, khususnya metode penggunaan tikus liar sebagai indikator biologis pencemaran lingkungan oleh Cryptosporidium. Metode ini menggabungkan teknik deteksi mikroskopis, pewarnaan, dan molekuler untuk mengidentifikasi infeksi Cryptosporidium pada tikus liar yang ditangkap di berbagai lima daerah dan tiga habitat perkotaan. Prosedur ini mencakup isolasi dan identifikasi stadium ookista secara mikroskopis, pewarnaan menggunakan Zeahl-Neelsen serta amplifikasi DNA parasit menggunakan Polymerase Chain Reaction (PCR). Metode ini memungkinkan pemetaan pencemaran lingkungan secara akurat dan efisien, serta dapat digunakan untuk memantau risiko penyebaran Cryptosporidium kepada manusia dan hewan lainnya. Invensi ini menawarkan pendekatan praktis dan komprehensif dalam pengendalian parasit zoonosis di lingkungan.

(20) **RI Permohonan Paten**

(19) **ID** **(11)** **No Pengumuman : 2026/03250** **(13) A**

(51) **I.P.C : G 06Q 50/08,G 06Q 10/06**

(21) **No. Permohonan Paten :** P00202600150

(22) **Tanggal Penerimaan Permohonan Paten :**
28 Juni 2024

(30) **Data Prioritas :**

(31) Nomor	(32) Tanggal	(33) Negara
63/511,087	29 Juni 2023	US

(43) **Tanggal Pengumuman Paten :**
23 April 2026

(71) **Nama dan Alamat yang Mengajukan Permohonan Paten :**
X DEVELOPMENT LLC
1600 Amphitheatre Parkway, Mountain View, California 94043 United States of America

(72) **Nama Inventor :**
CONNAUGHTON, Spencer James,US
WALKER, Adrian James,US

(74) **Nama dan Alamat Konsultan Paten :**
Marolita Setiati
PT SPRUSON FERGUSON INDONESIA, Graha Paramita 3B Floor Zona D Jl. Denpasar Raya Blok D2 Kav.8 Kuningan

(54) **Judul Invensi :** PLATFORM KECERDASAN ARTIFISIAL MULTIMODAL UNTUK KONSTRUKSI BANGUNAN

(57) **Abstrak :**
Metode, sistem, dan peralatan, yang mencakup program komputer yang dienkode pada media penyimpanan komputer, untuk platform kecerdasan artifisial multimodal untuk konstruksi bangunan. Platform kecerdasan artifisial multimodel mencakup berbagai mesin yang melakukan berbagai metode yang diimplementasi komputer. Berbagai mesin mencakup mesin kecerdasan artifisial (artificial intelligence, AI) pemilih situs, basis data geospasial, mesin AI penganalisis kepatuhan situs, mesin AI pembangkit rencana induk, mesin AI penganalisis kepatuhan, mesin AI pembangkit estetika, mesin AI pembangkit skematik, mesin AI pembangkit rencana konstruksi, mesin AI pembangkit garis waktu (timeline) proyek, mesin AI pembangkit aplikasi kepatuhan, dan mesin AI pembangkit model finansial. Mesin AI yang bersangkutan secara kolaboratif bekerja sama untuk desain dan pengembangan konstruksi bangunan yang digerakkan AI end-to-end.

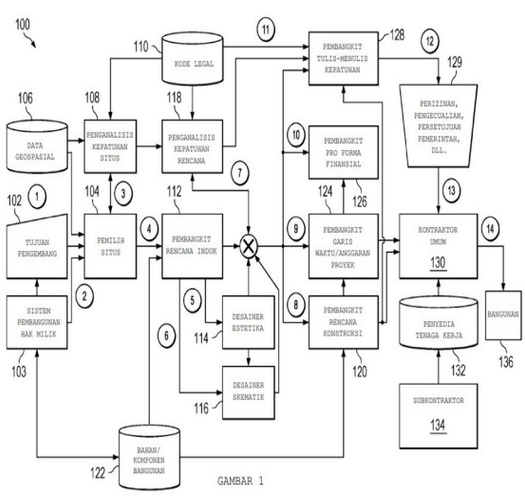

GAMBAR 1

(20) RI Permohonan Paten

(19) ID (11) No Pengumuman : 2026/03230 (13) A

(51) I.P.C : C 21D 8/06,C 22C 38/60,C 22C 38/00

(21) No. Permohonan Paten : P00202600557

(22) Tanggal Penerimaan Permohonan Paten :
17 September 2024

(30) Data Prioritas :

(31) Nomor	(32) Tanggal	(33) Negara
2023-170563	29 September 2023	JP

(43) Tanggal Pengumuman Paten :
23 April 2026

(71) Nama dan Alamat yang Mengajukan Permohonan Paten :
JFE STEEL CORPORATION
2-3, Uchisaiwai-cho 2-chome, Chiyoda-ku, Tokyo 1000011 Japan

(72) Nama Inventor :
KIMURA Yuki,JP

(74) Nama dan Alamat Konsultan Paten :
Ir., Dyah Paramitawidya Kusumawardani
Pondok Indah Office Tower 5, Floor 19th, Suite 1906 Jalan Sultan Iskandar Muda Kav. V-TA, Jakarta 12310, Indonesia

(54) Judul Invensi : BAHAN BAJA DAN METODE PRODUKSI UNTUKNYA

(57) Abstrak :
Disediakan suatu bahan baja yang sangat baik dalam kemampuan-ditempa dingin. Bahan baja tersebut mencakup: suatu komposisi kimia yang ditentukan sebelumnya; dan suatu mikrostruktur dimana suatu rasio area dari martensit adalah 10,0% atau kurang, dengan suatu sisa yang meliputi sedikitnya bainit, dimana suatu kerapatan jumlah inklusi berbasis-sulfida dengan suatu radius lingkaran ekuivalen 1 mm hingga 20 mm adalah 10,0/mm2 atau lebih, dan suatu kerapatan jumlah inklusi berbasis-sulfida dengan suatu radius lingkaran ekuivalen 1 mm atau lebih adalah 0,10/mm2 atau kurang.

(20) RI Permohonan Paten

(19) ID (11) No Pengumuman : 2026/03210 (13) A

(51) I.P.C : H 01M 4/62,H 01M 4/583,H 01M 10/052,H 01M 4/02

(21) No. Permohonan Paten : P00202600873

(22) Tanggal Penerimaan Permohonan Paten :
23 Agustus 2024

(30) Data Prioritas :

(31) Nomor	(32) Tanggal	(33) Negara
10-2023-0111309	24 Agustus 2023	KR
10-2024-0113026	22 Agustus 2024	KR

(43) Tanggal Pengumuman Paten :
22 April 2026

(71) Nama dan Alamat yang Mengajukan Permohonan Paten :
LG ENERGY SOLUTION, LTD.
Tower 1, 108, Yeoui-daero, Yeongdeungpo-gu, Seoul 07335, Republic of Korea Republic of Korea

(72) Nama Inventor :
LEE, Jegon,KR
JEONG, Jiwon,KR
LEE, Jegwon,KR
KIM, Minjune,KR
LU, Qi,CN

(74) Nama dan Alamat Konsultan Paten :
Dr. Inda Citraninda Noerhadi S.S.,M.A.
Biro Oktroi Roosseno Kantor Taman A-9 Unit C1 & C2 Jalan DR. Ide Anak Agung Gde Agung

(54) Judul Invensi : KOMPOSISI SLURI ANODE, ANODE UNTUK BATERAI SEKUNDER LITIUM, DAN BATERAI SEKUNDER LITIUM YANG MELIPUTI ANODE UNTUK BATERAI SEKUNDER LITIUM TERSEBUT

(57) Abstrak :
Invensi ini berhubungan dengan suatu komposisi sluri anode yang meliputi: suatu bahan aktif anode; suatu bahan konduktif; dan dua atau lebih jenis pengikat berbasis selulosa. Pengikat berbasis selulosa tersebut meliputi karboksimetil selulosa (CMC) dan selulosa nanofibril (CNF), dan rasio berat selulosa nanofibril (CNF) terhadap karboksimetil selulosa (CMC) dalam pengikat berbasis selulosa tersebut (CNF/CMC) berada dalam kisaran sekitar 0,05 sampai 3,00.

(20) **RI Permohonan Paten**

(19) **ID** **(11)** **No Pengumuman : 2026/03296** **(13) A**

(51) **I.P.C : A 61K 8/34,A 61K 8/30,A 61P 17/00,A 61Q 19/02,A 61Q 19/00**

(21) **No. Permohonan Paten :** P00202601063

(22) **Tanggal Penerimaan Permohonan Paten :**
03 Juli 2024

(30) **Data Prioritas :**

(31) Nomor	(32) Tanggal	(33) Negara
63/512421	07 Juli 2023	US

(43) **Tanggal Pengumuman Paten :**
24 April 2026

(71) **Nama dan Alamat yang Mengajukan Permohonan Paten :**
CALIWAY BIOPHARMACEUTICALS CO., LTD.
32F. -9, No. 99, Sec. 1, Xintai 5th Rd., Xizhi Dist., New Taipei City Taiwan 221 China

(72) **Nama Inventor :**
LING, Yufang,TW

(74) **Nama dan Alamat Konsultan Paten :**
Maulitta Pramulasari, S.Pd.
Mirandah Asia Indonesia Sudirman Plaza, Plaza Marein Lantai 10E Jalan Jenderal Sudirman Kavling 76-78

(54) **Judul Invensi :** KOMPOSISI FARMASI UNTUK DIGUNAKAN DALAM MENGURANGI HIPERPIGMENTASI

(57) **Abstrak :**
Suatu metode untuk mengurangi hiperpigmentasi pada subjek, yang mencakup pemberian sejumlah komposisi farmasi yang efektif ke lokasi kulit subjek yang membutuhkannya, di mana komposisi farmasi tersebut meliputi pembawa yang dapat diterima secara farmasi dan senyawa stilbena, misalnya, senyawa dengan Rumus (I) (misalnya, Rumus (IA)), atau garamnya yang dapat diterima secara farmasi.

(20) RI Permohonan Paten

(19) ID (11) No Pengumuman : 2026/03183 (13) A

(51) I.P.C : H 04L 5/00

(21) No. Permohonan Paten : P00202601023

(22) Tanggal Penerimaan Permohonan Paten :
04 Agustus 2023

(30) Data Prioritas :
(31) Nomor (32) Tanggal (33) Negara

(43) Tanggal Pengumuman Paten :
22 April 2026

(71) Nama dan Alamat yang Mengajukan Permohonan Paten :
NOKIA TECHNOLOGIES OY
Karakaari 7, Espoo 02610 Finland

(72) Nama Inventor :
GAO, Jie,CN
ROSA, Claudio,IT
NHAN, Nhat-Quang,FR
SUN, Jingyuan,CN

(74) Nama dan Alamat Konsultan Paten :
Marolita Setiati
PT SPRUSON FERGUSON INDONESIA, Graha Paramita 3B Floor Zona D Jl. Denpasar Raya Blok D2 Kav.8 Kuningan

(54) Judul Invensi : METODE DAN PERALATAN UNTUK MENGUKUR DAN MELAPORKAN KELOMPOK SINYAL ACUAN

(57) Abstrak :
Perwujudan-perwujudan dari pengungkapan ini menyajikan metode dan peralatan untuk mengukur dan melaporkan sekelompok sinyal acuan. Metode (500) yang dilakukan oleh peranti terminal mencakup: menerima (S502), dari simpul jaringan, sejumlah konfigurasi kelompok untuk sinyal acuan; menentukan (S504) konfigurasi kelompok dari sejumlah konfigurasi kelompok, dimana konfigurasi kelompok tersebut menunjukkan sekelompok sinyal acuan yang terdiri dari setidaknya suatu sinyal acuan yang terletak di dalam sumber daya SBFD dan/atau suatu sinyal acuan yang terletak di dalam sumber daya non-SBFD; dan melakukan (S506) pengukuran dan/atau pelaporan pada kelompok sinyal acuan yang ditunjukkan oleh konfigurasi kelompok yang ditentukan. Menurut perwujudan-perwujudan dari pengungkapan ini, perwujudan-perwujudan contoh dari pengungkapan ini mengusulkan suatu mekanisme yang memungkinkan peranti terminal untuk memiliki pengukuran dan pelaporan yang lengkap untuk sekelompok sinyal acuan.

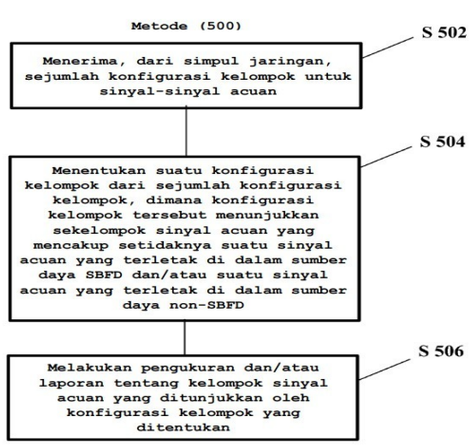

GAMBAR 5

(20) RI Permohonan Paten

(19) ID (11) No Pengumuman : 2026/03154 (13) A

(51) I.P.C : D 21H 17/65,D 21H 17/37,D 21H 11/16,D 21H 21/14,D 21H 23/04,D 21H 17/00

(21) No. Permohonan Paten : P00202600235

(22) Tanggal Penerimaan Permohonan Paten :
10 Juli 2024

(30) Data Prioritas :

(31) Nomor	(32) Tanggal	(33) Negara
10-2023-0092212	17 Juli 2023	KR
10-2024-0089038	05 Juli 2024	KR

(43) Tanggal Pengumuman Paten :
21 April 2026

(71) Nama dan Alamat yang Mengajukan Permohonan Paten :
MARINEPAD CO.,LTD.
717ho, 120, Gasan digital 1-ro, Geumcheon-gu, Seoul 08590 Republic of Korea

(72) Nama Inventor :
SEO, Yung Bum,KR
HEO, Yun Young,KR

(74) Nama dan Alamat Konsultan Paten :
Lasman Sitorus S.H., M.H.
Graha Simatupang Tower 2C Lantai 3, Jalan TB. Simatupang Kavling 38

(54) Judul Invensi : METODE PEMBUATAN PENGISI UNTUK PEMBUATAN KERTAS DENGAN MENGGUNAKAN LARUTAN CAMPURAN DARI SERAT ORGANIK DAN SENYAWA ANORGANIK, DAN PENGGUNAANNYA

(57) Abstrak :
METODE PEMBUATAN PENGISI UNTUK PEMBUATAN KERTAS DENGAN MENGGUNAKAN LARUTAN CAMPURAN DARI SERAT ORGANIK DAN SENYAWA ANORGANIK, DAN PENGGUNAANNYA Invensi ini berkaitan dengan suatu metode untuk memproduksi pengisi pembuatan kertas dengan menggunakan larutan campuran dari serat organik dan senyawa anorganik, dan penggunaannya. Kertas tersebut yang meliputi pengisi pembuatan kertas yang diproduksi dengan metode produksi menurut invensi ini memiliki limbak yang sangat meningkat dibandingkan dengan kertas yang menggunakan pengisi kalsium karbonat bubuk yang sudah ada, sehingga menunjukkan panjang pemutusan yang sangat baik dan kehalusan yang unggul. Dengan karakteristik seperti itu, kertas berkualitas tinggi dapat dihasilkan, bahkan apabila menggunakan jumlah pengisi yang lebih besar daripada kalsium karbonat bubuk, sehingga meningkatkan efisiensi ekonomis, mengurangi jumlah serat organik yang digunakan, dan mencapai penghematan energi dalam pengeringan.

[GAMBAR 1]

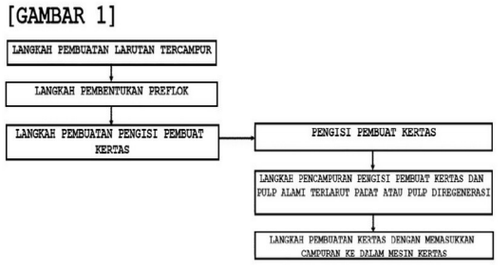

(20) **RI Permohonan Paten**

(19) **ID** **(11)** **No Pengumuman : 2026/03249** **(13) A**

(51) **I.P.C : A 61K 8/27,A 61K 8/26,A 61K 8/11,A 61Q 15/00**

(21) **No. Permohonan Paten :** P00202600170

(22) **Tanggal Penerimaan Permohonan Paten :**
13 Juni 2024

(30) **Data Prioritas :**

(31) Nomor	(32) Tanggal	(33) Negara
23179473.6	15 Juni 2023	EP

(43) **Tanggal Pengumuman Paten :**
23 April 2026

(71) **Nama dan Alamat yang Mengajukan Permohonan Paten :**
GIVAUDAN SA
Chemin de la Parfumerie 5 1214 Vernier Switzerland

(72) **Nama Inventor :**
Matthew Peter BROOKS,GB
Emmanuel AUSSANT,FR

(74) **Nama dan Alamat Konsultan Paten :**
DR. Ludiyanto S.H., M.H., M.M.
Jalan Hayam Wuruk No. 3 i & j Jakarta Pusat

(54) **Judul Invensi :** PENINGKATAN DALAM ATAU BERKAITAN DENGAN SENYAWA ORGANIK

(57) **Abstrak :**

Invensi ini berkaitan dengan pencampuran stabil komposisi pengurang bau tak sedap yang mengandung zinc neodekanoat ke dalam produk konsumen yang mengandung air, dan penyaluran zinc neodekanoat dari produk konsumen ke permukaan yang mengandung sumber bau tak sedap dan untuk menyalurkan efek pengurangan bau tak sedap yang dapat dirasakan secara sensoris pada permukaan tersebut.

Gambar 2: Intensitas bau tak sedap yang dirasakan dari formulasi semprotan penyegar pasca-dosis pada sisipan kaos yang dipakai – hasil yang mengilustrasikan contoh 6 C

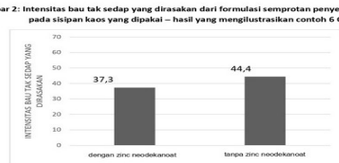

(20) RI Permohonan Paten

(19) ID (11) No Pengumuman : 2026/03087 (13) A

(51) I.P.C : A 01G 15/00,B 65D 83/00,B 65G 33/26

(21) No. Permohonan Paten : P00202510440

(22) Tanggal Penerimaan Permohonan Paten :
16 Oktober 2025

(30) Data Prioritas :
(31) Nomor (32) Tanggal (33) Negara

(43) Tanggal Pengumuman Paten :
20 April 2026

(71) Nama dan Alamat yang Mengajukan Permohonan Paten :
Badan Riset dan Inovasi Nasional (BRIN)
Gedung B.J. Habibie Jalan M.H. Thamrin Nomor 8
Indonesia

(72) Nama Inventor :

Purwadi,ID
Muhamad Djazim Syaifullah,ID
Findy Renggono,ID
Agus Sawukir,ID
Ahmad Sahid,ID
Rahmawati Syahdiza,ID
Nyayu Fatimah Zahroh,ID
Krisna Adhitya,ID

(74) Nama dan Alamat Konsultan Paten :

(54) Judul Invensi : KARTRIJ MEKANIS BAHAN SEMAI MIKROPARTIKEL UNTUK PENYEMAIAN AWAN

(57) Abstrak :

Invensi ini mengenai perangkat kartrij mekanis bahan semai mikropartikel untuk penyemaian awan, lebih khusus lagi, invensi ini berhubungan dengan perangkat berupa kartrij yang digerakkan secara mekanis dan dapat diatur kecepatannya yang digunakan mengemas bahan semai mikropartikel untuk penyemaian awan dan mengeluarkannya secara teratur berdasarkan waktu dan jumlah bahan semai yang sudah/dapat ditentukan. Kartrij mekanis ini terdiri dari tabung tahan karat yang di dalamnya terdapat konveyor ulir untuk mendorong bahan semai mikropartikel yang digerakkan oleh motor DC dengan pengatur kecepatan, serta mata pisau yang berputar untuk merobek segel pada awal operasi sehingga membuka jalan keluarnya bahan semai mikropartikel dengan presisi dan terkontrol. Keunggulan utama invensi ini meliputi desain unit kartrij mekanis modular yang mudah dilepas-pasang, sistem pelepasan yang aman dan presisi, serta pengurangan ketergantungan pada bahan kimia berisiko tinggi. Selain itu, perangkat ini kompatibel dengan teknologi modern seperti UAV, mendukung pengoperasian jarak jauh, otomatisasi, dan efisiensi skala besar di berbagai sektor aplikasi modifikasi cuaca.

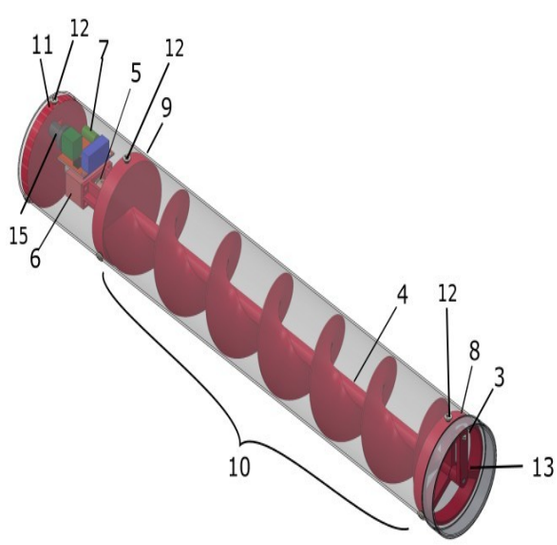

(20) RI Permohonan Paten

(19) ID (11) No Pengumuman : 2026/03101 (13) A

(51) I.P.C : A 61N 5/10,G 01N 23/00,G 12B 13/00,G 16H 30/20

(21) No. Permohonan Paten : P00202510397

(22) Tanggal Penerimaan Permohonan Paten :
16 Oktober 2025

(30) Data Prioritas :
(31) Nomor (32) Tanggal (33) Negara

(43) Tanggal Pengumuman Paten :
20 April 2026

(71) Nama dan Alamat yang Mengajukan Permohonan Paten :
Badan Riset dan Inovasi Nasional (BRIN)
Gedung B.J. Habibie, Jl. M.H. Thamrin No. 8 Indonesia

(72) Nama Inventor :
Heru Prasetio,ID
Syarifatul Ulya,ID
Irvan Dwi Junianto,ID
Achmad Faturrahman Jundi,ID
Nunung Nuraeni,ID
Nur Rahmah Hidayati,ID
Dea Ryangga,ID
Andrian Dede Handika,ID
Titis Tsanny Nafsillah,ID

(74) Nama dan Alamat Konsultan Paten :

(54) Judul Invensi : METODE PEMBUATAN FANTOM VIRTUAL C-SHAPE UNTUK MEDIA PENGGANTI PASIEN DALAM AUDIT DOSIMETRI RADIOTERAPI

(57) Abstrak :

Invensi ini mengusulkan metode pembuatan media pengganti pasien (fantom) berbasis virtual C- Shape untuk keperluan audit dosimetri radioterapi yang akurat dan efisien tanpa memerlukan CT simulator. Metode ini memanfaatkan pemodelan geometri tiga dimensi menggunakan perangkat lunak untuk secara presisi merepresentasikan struktur Planning Target Volume (PTV) sebagai tabung setengah lingkaran berlubang dan Organ at Risk (OAR) berupa silinder yang ditempatkan di tengah PTV dengan jarak 0,5 cm. Seluruh struktur digabungkan dalam bentuk balok dengan densitas air. Validasi keandalan dilakukan melalui Treatment Planning System (TPS) dalam evaluasi geometri/volume dan densitas dan melakukan treatment planning menggunakan teknik IMRT. Kemudian dilakukan verifikasi distribusi dosis pada LINAC menggunakan film Gafchromic. Keunggulan utama invensi ini adalah penggantian fantom fisik konvensional dengan media virtual yang akurat secara geometri dan densitas, tanpa ketergantungan pada proses pemindaian CT-Simulator atau teknologi pencetakan 3D mahal. Fantom virtual ini memberikan solusi ekonomis dan praktis untuk kebutuhan verifikasi dosis, kalibrasi, dan audit dosimetri radioterapi, dengan potensi menekan biaya distribusi di seluruh instalasi radioterapi di Indonesia. Struktur PTV dan OAR yang detail mempresentasikan kasus target leher dengan organ kritis spinal cord, mendukung peningkatan presisi evaluasi dosis dalam praktik klinis.

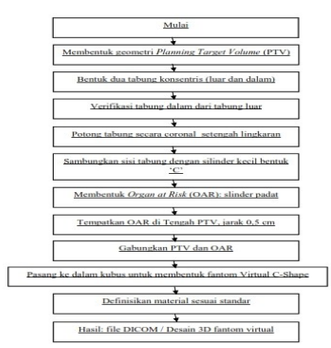

GAMBAR 1

(20) RI Permohonan Paten

(19) ID (11) No Pengumuman : 2026/03298 (13) A

(51) I.P.C : H 04L 9/40,H 04L 69/22

(21) No. Permohonan Paten : P00202601300

(22) Tanggal Penerimaan Permohonan Paten :
11 Juli 2024

(30) Data Prioritas :

(31) Nomor	(32) Tanggal	(33) Negara
PCT/ CN2023/107925	18 Juli 2023	CN

(43) Tanggal Pengumuman Paten :
24 April 2026

(71) Nama dan Alamat yang Mengajukan Permohonan Paten :
TELEFONAKTIEBOLAGET LM ERICSSON (PUBL)
SE-164 83 Stockholm Sweden

(72) Nama Inventor :
LIU, Daiying,CN
MIGAULT, Daniel,FR
HALPERN, Joel,US
PARKHOLM, Bo Ulf,SE

(74) Nama dan Alamat Konsultan Paten :
Maulitta Pramulasari, S.Pd.
Mirandah Asia Indonesia Sudirman Plaza, Plaza Marein Lantai 10E Jalan Jenderal Sudirman Kavling 76-78

(54) Judul Invensi : ANTI-PENGULANGAN KEAMANAN PROTOKOL INTERNET

(57) Abstrak :
Sebuah metode yang dilakukan oleh simpul jaringan pertama (101, 102). Metode ini termasuk mendapatkan (s502) PDU IP pertama (400). PDU IP pertama mencakup header IP (401), header muatan keamanan (SPH) (402) mengikuti header IP, dan data muatan mengikuti SPH. SPH mencakup bidang SPI (411) yang menentukan SPI untuk digunakan dalam mengidentifikasi SA, bidang pengidentifikasi subruang (SSI) (412) yang menentukan SSI untuk mengidentifikasi subruang SN, dan bidang SN (413) yang menentukan SN. Panjang bidang SN tidak lebih dari 32 bit.

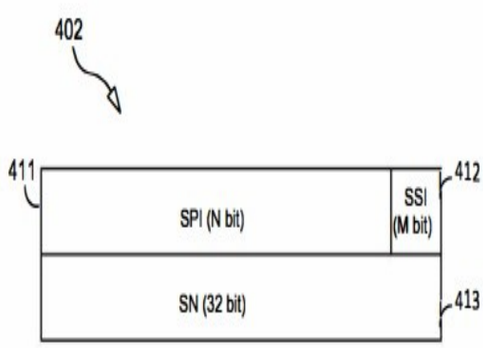

Gambar 4B

(20) RI Permohonan Paten

(19) ID (11) No Pengumuman : 2026/03221 (13) A

(51) I.P.C : G 01S 13/00,H 04W 64/00

(21) No. Permohonan Paten : P00202601176

(22) Tanggal Penerimaan Permohonan Paten :
07 Agustus 2024

(30) Data Prioritas :

(31) Nomor	(32) Tanggal	(33) Negara
63/531,096	07 Agustus 2023	US

(43) Tanggal Pengumuman Paten :
23 April 2026

(71) Nama dan Alamat yang Mengajukan Permohonan Paten :
INTERDIGITAL PATENT HOLDINGS, INC.
200 Bellevue Parkway, Suite 300, Wilmington, Delaware 19809 United States of America

(72) Nama Inventor :

KOIRALA, Remun,NP
HASEGAWA, Fumihiro,JP
MARINIER, Paul,CA
DENG, Tao,US
OGNENOSKI, Ognen,GB
HOANG, Tuong,VN
LEE, Moon IL,KR
SHAH, Kunjan,IN
STERN-BERKOWITZ, Janet,US

(74) Nama dan Alamat Konsultan Paten :
Marolita Setiati
PT SPRUSON FERGUSON INDONESIA, Graha Paramita 3B Floor Zona D Jl. Denpasar Raya Blok D2 Kav.8 Kuningan

(54) Judul Invensi : METODE, ARSITEKTUR, PERALATAN DAN SISTEM UNTUK PEMILIHAN PERANGKAT JANGKAR UNTUK PENGINDRAAN BISTATIK

(57) Abstrak :

Prosedur, metode, arsitektur, peralatan, sistem, perangkat, dan produk program komputer untuk pengindraan bistatik. Dalam perwujudan representatif tertentu, unit transmisi/terima nirkabel (WTRU) dapat menerima informasi yang mengindikasikan konfigurasi sinyal referensi (RS); ambang batas pertama dan kedua; dan lokasi titik transmisi/penerimaan (TRP). WTRU dapat memilih set pertama TRP. WTRU dapat mengirim permintaan pengindraan bistatik uplink yang meliputi informasi yang mengindikasikan set pertama, lokasi rintangan, dan/atau lokasi WTRU. WTRU dapat menerima pengakuan pengindraan bistatik uplink yang meliputi informasi yang mengindikasikan set kedua TRP. WTRU dapat memilih satu atau lebih konfigurasi RS berdasarkan ambang batas pertama dan kedua, dan lokasi TRP dari set kedua. WTRU dapat mentransmisikan satu atau lebih RS menggunakan satu atau lebih konfigurasi RS. Set kedua TRP dapat menerima RS yang ditransmisikan dan melakukan pengindraan bistatik terhadap rintangan.

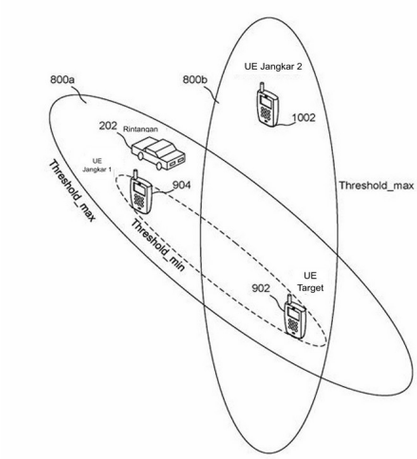

Gambar 10

(20) RI Permohonan Paten

(19) ID (11) No Pengumuman : 2026/03109 (13) A

(51) I.P.C : A 23B 2/712,A 61F 13/551,A 61F 13/53,B 65D 81/26

(21) No. Permohonan Paten : P00202510391

(22) Tanggal Penerimaan Permohonan Paten :
16 Oktober 2025

(30) Data Prioritas :
(31) Nomor (32) Tanggal (33) Negara

(43) Tanggal Pengumuman Paten :
20 April 2026

(71) Nama dan Alamat yang Mengajukan Permohonan Paten :
Badan Riset dan Inovasi Nasional (BRIN)
Gedung B.J. Habibie, Jalan M.H. Thamrin Nomor 8
Indonesia

(72) Nama Inventor :
Anastasia Wheni Indrianingsih,ID
Dita Kristanti,ID
Anjar Windarsih,ID
Heru Pitria Hastuti,ID
Yuniar Khasanah,ID

(74) Nama dan Alamat Konsultan Paten :

(54) Judul Invensi : KOMPOSISI KOMPOSIT PENYERAP KELEMBABAN UNTUK MAKANAN KEMASAN BERBAHAN DASAR KARBOKSIMETIL SELULOSA DAN EKSTRAK KULIT MANGGIS SERTA PROSES PEMBUATANNYA

(57) Abstrak :

Invensi ini berhubungan dengan komposit penyerap kelembaban untuk makanan kemasan, lebih khususnya penyerab kelembaban untuk makanan kemasan berbahan dasar karboksimetil selulosa dan ekstrak kulit manggis, sedemikian hingga memiliki kemampuan menyerap kelembaban dan bersifat antibakteri sehingga bisa digunakan sebagai penyerap kelembaban dalam makanan kemasan yang mudah terurai. Komposisi komposit penyerap kelembaban terdiri dari karboksimetil selulosa; ekstrak kulit manggis; dan bioselulosa. Proses pembuatan komposit penyerap kelembaban terdiri dari tahapan: pembuatan ekstrak kulit manggis; pembuatan larutan karboksimetil selulosa; pembuatan larutan karboksimetil selulosa-ekstrak kulit manggis; pembekuan larutan karboksimetil selulosa-ekstrak kulit manggis; dan proses pengeringan dengan freeze drying. Serta produk komposit bahan penyerap untuk makanan kemasan menurut invensi ini memiliki kemampuan penyerapan air (swelling) sebesar 4.395-15.097%, kapasitas penyerapan uap air sebesar 4,5-6,7%, dan aktivitas antibakteri terhadap P. aeruginosa sebesar 5-8,2 mm, terhadap bakteri S. typhimurium sebesar 6-7,4 mm, terhadap bakteri E. coli 6-8,5 mm, dan terhadap bakteri S. aureus sebesar 6-9,2 mm.

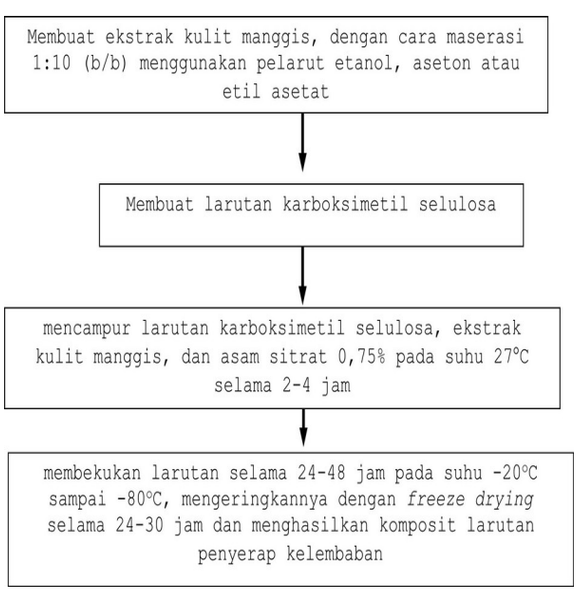

(20) **RI Permohonan Paten**

(19) **ID** **(11)** **No Pengumuman :** **(13) A**

(51) **I.P.C : Int.Cl./**

(21) **No. Permohonan Paten :** P00202510392

(22) **Tanggal Penerimaan Permohonan Paten :**
16 Oktober 2025

(30) **Data Prioritas :**
(31) Nomor (32) Tanggal (33) Negara

(43) **Tanggal Pengumuman Paten :**

(71) **Nama dan Alamat yang Mengajukan Permohonan Paten :**
Badan Riset dan Inovasi Nasional (BRIN)
Gedung B.J. Habibie, Jl. M.H. Thamrin No. 8 Indonesia

(72) **Nama Inventor :**

Niknik Nurhayati,ID
Masdalifah,ID
Sunni Sofiah Aniqah,ID
Is Helianti,ID
Kartika Sari Dewi,ID
Rika Indri Astuti,ID
Maria Ulfah,ID
Sri Rezeki Wulandari,ID
Radityo Pangestu,ID
Joko Pebrianto Trinugroho,ID
Nihayatul Karimah,ID
Erma Widyasti,ID

(74) **Nama dan Alamat Konsultan Paten :**

(54) **Judul Invensi :** KONSTRUKSI GEN PENYANDI ENZIM PENISILIN G ASILASE DENGAN SINYAL PEPTIDA HETEROLOG DAN ENZIM REKOMBINAN YANG DISANDIKANNYA PADA Escherichia coli

(57) **Abstrak :**

Invensi ini berkaitan dengan konstruksi gen penyandi enzim rekombinan penisilin G asilase dari Providencia rettgeri INA-CC B25 untuk sistem ekspresi Escherichia coli dan enzim yang disandikannya. Konstruksi gen penyandi menurut invensi ini mengandung sekuen penyandi sinyal peptida heterolog SPxynBmod, sekuen penyandi subunit α, penyandi peptide linker, dan sekuen penyandi subunit β, dengan urutan basa nukleotida pada SEQ ID. No. 2. Konstruksi gen tersebut menyandikan enzim rekombinan penisilin G asilase yang mengandung sinyal peptida heterolog SPxynBmod, subunit α, peptide linker, subunit β, dan His-tag, dengan urutan asam amino pada SEQ ID. No. 1. Enzim rekombinan tersebut, diproduksi menggunakan sistem ekspresi Escherichia coli melalui tahapan - tahapan membuat konstruksi gen penyandi enzim rekombinan penisilin G asilase dari Providencia rettgeri INA-CC B25 untuk sistem ekspresi Escherichia coli, memasukkan vektor ekspresi pET28mod-SPxynBmodprpga dalam sel inang E. coli BL21 AI, menumbuhkan kultur bakteri transforman, menumbuhkan kultur dalam medium LB yang mengandung kanamisin, menginduksi ekspresi enzim rekombinan, mengekstraksi enzim rekombinan dari periplasma sel dan dari sitoplasma sel, menggabungkan enzim rekombinan hingga diperoleh enzim rekombinan penisilin G asilase aktif. Proses produksi enzim rekombinan menggunakan konstruksi gen penyandi menurut invensi ini memiliki tingkat produktivitas spesifik periplasmik mencapai 95 U/mg.

```
        1A                      1B

         *        20         *        40         *        60
MFKFKKVLLVGLTAAFMPTMAQSTQIKIERDNYGVPHIYASDTYSLFYGYGYAVAQDRLF
         *        80         *       100         *       120
QMEMAKRSTQGTVSEVLGKDYISFDKEIRNNYWPDSIHKQITQLPSKEQDILRGYADGMN
         *       140         *       160         *       180
AWIKQINAKPDDLMPKQFIDYDFLPSQWTSFDVAMIMVGTMANRFSDMNSEIDNLALLTA
         *       200         *       220         *       240
LKDKYGEQMGVEFFNQINWLNNPNAPTTISSEEFTYSDSQKTKNITQLNQISDYRLTAPM
         *       260         *       280         *       300
FERTAKDATGKLIALSSQGNNALIAQQYEQGGANGLAGYPTTSNVWLVGKAKASGAEAIL
         *       320         *       340         *       360
LNGPQFGWFNPAYTYGIGLHHNGQISWGSTAGFGDGVDIFAEQVSPKDPNSYLHQGQWKQ
         *       380         *       400         *       420
MLSRQETLNIKGEKPILFEVYRTVHGNVVKRDNTTHTAYSKARAWDGKELTSLMAWVKQG
         *       440         *       460         *       480
QAQNWQQWLDQAQNQALTINWYYADKGGSIGYVHTGHYPERQINHDPRLPVSGTGEWDWK
         *       500         *       520         *       540
GTQPFTNNPKVYNPKSGYIANWNNSPAKHYPASDLFAFLWGSADRVTEIDSRIEAYDKLT
         *       560         *       580         *       600
ADDMWTILQQTSRVDLNHRLFTPFLTQATQGLPSTDNAVKLVSILQQWDGINQLSSDGKH
         *       620         *       640         *       660
YIHPGSAILDIWLKEMLKATLGQTVPAPFDKWYLASGYETTQGGPTGSLNISTGAKLLYE
         *       680         *       700         *       720
SLLEDKSPIPQSIDLFSGQPRNDVIKKALNTTYQKMIAKYGDTPANWQTPATALTFRENN
         *       740         *       760         *       780
FFGIPQALPQENFHQNEYHNRGTENDLIVFTEKGVNAWDIVAPGQSGFISPQGKPSPHYQ
         *       800         *       820         *
DQLSLYQQFGKKPLWLDSEELAPHVESTETLIIERYKLAAALEHHHHHH
```

(20) RI Permohonan Paten

(19) ID (11) No Pengumuman : 2026/03132 (13) A

(51) I.P.C : G 06V 40/12

(21) No. Permohonan Paten : P00202601228

(22) Tanggal Penerimaan Permohonan Paten :
25 September 2024

(30) Data Prioritas :

(31) Nomor	(32) Tanggal	(33) Negara
202311314425.5	11 Oktober 2023	CN

(43) Tanggal Pengumuman Paten :
20 April 2026

(71) Nama dan Alamat yang Mengajukan Permohonan Paten :
TENCENT TECHNOLOGY (SHENZHEN) COMPANY LIMITED
35/F, Tencent Building, Kejizhongyi Road, Midwest District of Hi-tech Park, Nanshan District, Shenzhen, Guangdong 518057, P.R.China China

(72) Nama Inventor :
SHEN, Lei,CN

(74) Nama dan Alamat Konsultan Paten :
Prudence Jahja S.H., LL.M.
Januar Jahja and Partners, Menara Batavia lantai 19, Jalan K.H. Mas Mansyur Kavling 126, Jakarta Pusat

(54) Judul Invensi : METODE DAN PERANGKAT PENGENALAN SIDIK TELAPAK TANGAN, SERTA MEDIA PENYIMPANAN

(57) Abstrak :
Metode dan alat pengenalan cetak telapak tangan, serta media penyimpanan. Metode ini meliputi: memperoleh citra telapak tangan, dan membagi citra telapak tangan menjadi sejumlah citra wilayah sidik telapak tangan yang tidak tumpang tindih (310); mengekstraksi fitur garis sidik telapak tangan masing-masing dari sejumlah citra wilayah sidik telapak tangan (320); untuk setiap fitur garis sidik telapak tangan, memperoleh informasi hubungan posisi pertama antara citra wilayah sidik telapak tangan yang sesuai dengan fitur garis sidik telapak tangan dan citra wilayah sidik telapak tangan yang sesuai dengan fitur garis sidik telapak tangan yang berdekatan dengan fitur garis sidik telapak tangan tersebut, dan berdasarkan fitur garis sidik telapak tangan dan informasi hubungan posisi pertama, menghitung skor kepentingan pertama yang sesuai dengan fitur garis sidik telapak tangan (S330); menentukan sejumlah fitur garis sidik telapak tangan yang signifikan pertama di antara semua fitur garis sidik telapak tangan berdasarkan skor kepentingan pertama (S340); dan melakukan pengenalan sidik telapak tangan berdasarkan sejumlah fitur garis sidik telapak tangan yang signifikan pertama untuk memperoleh hasil pengenalan sidik telapak tangan (S350).

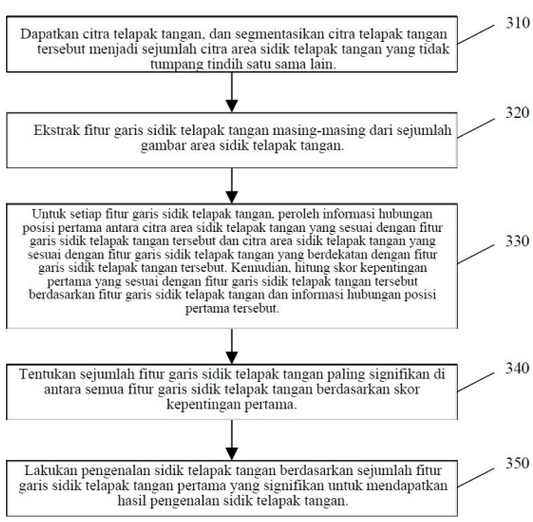

Gambar 3

(20) RI Permohonan Paten

(19) ID (11) No Pengumuman : 2026/03204 (13) A

(51) I.P.C : G 06F 21/57,G 06F 21/44,H 04L 9/40

(21) No. Permohonan Paten : P00202601102

(22) Tanggal Penerimaan Permohonan Paten :
08 Agustus 2024

(30) Data Prioritas :

(31) Nomor	(32) Tanggal	(33) Negara
18/452,209	18 Agustus 2023	US

(43) Tanggal Pengumuman Paten :
22 April 2026

(71) Nama dan Alamat yang Mengajukan Permohonan Paten :
QUALCOMM INCORPORATED
5775 Morehouse Drive, San Diego, California 92121-1714, United States of America United States of America

(72) Nama Inventor :
Rengarajan RAGAVAN,IN
Changjian GAO,US
Samar ASBE,IN
Shivaprasad HONGAL,IN
Denis POCHUEV,US
Richard Wesley BASS,US
Priyanka DOSI,IN

(74) Nama dan Alamat Konsultan Paten :
DR. Ludiyanto S.H., M.H., M.M.
Jalan Hayam Wuruk No. 3 i & j Jakarta Pusat

(54) Judul Invensi : MENETAPKAN AKAR KEPERCAYAAN SISTEM PADA CIP DARI BEBERAPA AKAR KEPERCAYAAN CHIPLET

(57) Abstrak :
Sistem dan teknik disediakan untuk menetapkan koneksi. Sebagai contoh, proses dapat meliputi menerima, oleh akar kepercayaan (C-RoT) pertama dari chiplet pertama dari sejumlah chiplet, dari C-RoT kedua dari chiplet kedua, sertifikat kedua bersama dengan informasi keadaan keamanan dan informasi debug untuk chiplet kedua; mengotentikasi keadaan keamanan dan keadaan debug dari chiplet kedua berdasarkan informasi keadaan keamanan dan informasi debug; mengotentikasi sertifikat kedua; dan menetapkan batas keamanan dengan chiplet kedua.

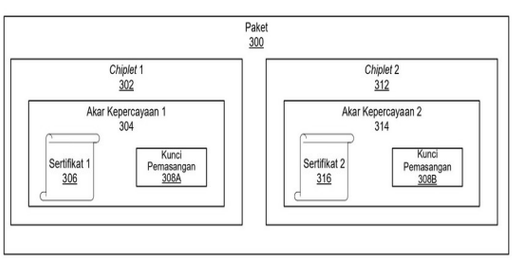

Gambar 3

(20) RI Permohonan Paten

(19) ID (11) No Pengumuman : 2026/03111 (13) A

(51) I.P.C : A 61L 24/00,C 09J 4/00

(21) No. Permohonan Paten : P00202512119

(22) Tanggal Penerimaan Permohonan Paten :
13 November 2025

(30) Data Prioritas :
(31) Nomor (32) Tanggal (33) Negara

(43) Tanggal Pengumuman Paten :
20 April 2026

(71) Nama dan Alamat yang Mengajukan Permohonan Paten :
UNIVERSITAS AIRLANGGA
Kantor Manajemen Kampus C, UNAIR, Mulyorejo
Surabaya, 60115 Indonesia

(72) Nama Inventor :
Prof. Dr. Prihartini Widiyanti, drg, M.Kes, S.Bio,ID
Dinar Rheina Rassendria,ID
Fullan Ausati Putri Sri Trisna Dewi,ID
Maharani Gusti Putri Sinatria,ID
Abdul Manaf Isa,ID
Christofer Theodore Kevin Hui,ID

(74) Nama dan Alamat Konsultan Paten :

(54) Judul Invensi : FORMULA HIDROGEL BERBASIS KITOSAN/GELATIN/POLIAKRILAMIDA DAN ASAM TANAT SEBAGAI KANDIDAT PEREKAT JARINGAN UNTUK PERBAIKAN PERFORASI MEMBRAN TIMPANI

(57) Abstrak :
Invensi ini berkaitan dengan bidang rekayasa biomaterial dan teknik biomedis, khususnya dengan formula komposit hydrogel adhesive berbasis Carboxymethyl Kitosan, Gelatin, Poliakrilamida, dan Asam tanat (CMC/Gel/PAAm/TA) yang berfungsi sebagai perekat jaringan (tissue adhesive) untuk memperbaiki perforasi membran timpani secara non-suturing. Formula ini dirancang membentuk struktur polimer interpenetrasi tiga jaringan (triple-network) yang dicirikan dengan kekuatan adhesi tinggi (>50 kPa), stabilitas mekanik, serta biokompatibilitas dan aktivitas antibakteri yang unggul.

(20) RI Permohonan Paten

(19) ID (11) No Pengumuman : 2026/03180 (13) A

(51) I.P.C : B 01D 61/44,C 02F 1/469

(21) No. Permohonan Paten : P00202600943

(22) Tanggal Penerimaan Permohonan Paten :
29 Juli 2024

(30) Data Prioritas :

(31) Nomor	(32) Tanggal	(33) Negara
2023-125894	01 Agustus 2023	JP

(43) Tanggal Pengumuman Paten :
22 April 2026

(71) Nama dan Alamat yang Mengajukan Permohonan Paten :
HIROSAKI UNIVERSITY
1, Bunkyo-cho, Hirosaki-shi, Aomori 0368560, Japan
Japan

(72) Nama Inventor :
SASAKI Kazuya,JP
SHINMURA Kiyoto,JP
SATO Kimitaka,JP
KATO Shogo,JP

(74) Nama dan Alamat Konsultan Paten :
Ir. Migni Myriasandra Noerhadi, S.H., MIP., MSEL.
Kantor Taman A-9, Unit A6-A7, Jl. Dr. Ide Anak Agung Gde Agung, Mega Kuningan, Kel. Kuningan Timur, Kec. Setiabudi, Jakarta Selatan

(54) Judul Invensi : METODE UNTUK MEMBERI PERLAKUAN LARUTAN BERAIR YANG MENGANDUNG ION LITIUM

(57) Abstrak :
Invensi ini bertujuan untuk secara efisien memperoleh suatu larutan berair yang mengandung ion litium yang memiliki kandungan anion yang dikurangi selain ion hidroksida dari suatu larutan berair yang mengandung ion litium yang mengandung anion. Invensi ini disediakan menggunakan suatu peralatan elektrodialisis yang meliputi tangki cairan stok yang dipartisi dari tangki pada kedua sisinya dengan membran penukar kation dan membran penukar anion, secara berturut-turut, tangki berdekatan pertama yang berdekatan dengan tangki cairan stok melalui membran penukar kation, dan tangki berdekatan kedua yang berdekatan dengan tangki cairan stok melalui membran penukar anion, menampung larutan berair yang mengandung ion litium yang mengandung ion litium, kation selain ion litium, dan anion dalam tangki cairan stok, menampung air atau larutan berair dalam tangki berdekatan pertama dan tangki berdekatan kedua; mengaplikasikan tegangan antara katode di tangki berdekatan pertama dan anode di tangki berdekatan kedua, dan memindahkan ion litium dalam tangki cairan stok ke dalam tangki berdekatan pertama melalui membran penukar kation sambil mempertahankan pH cairan dalam tangki cairan stok pada 10,5 atau lebih tinggi.

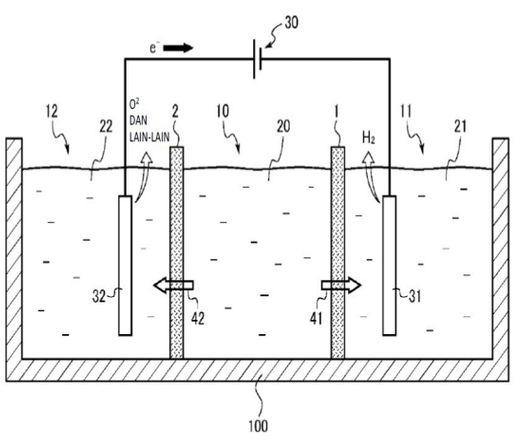

GAMBAR 2

(20) RI Permohonan Paten

(19) ID (11) No Pengumuman : 2026/03112 (13) A

(51) I.P.C : B 60L 1/12,B 60L 1/08,G 06G 1/00

(21) No. Permohonan Paten : P00202513768

(22) Tanggal Penerimaan Permohonan Paten :
27 Desember 2024

(30) Data Prioritas :

(31) Nomor	(32) Tanggal	(33) Negara
202411418348.2	11 Oktober 2024	CN

(43) Tanggal Pengumuman Paten :
20 April 2026

(71) Nama dan Alamat yang Mengajukan Permohonan Paten :
SE ENVIRONMENT TECHNICAL RESEARCH & DEVELOPMENT CENTER (SHENZHEN) CO., LTD.
No. 405, Floor 4, Building 1, Guodian Technology Modern Logistics Center, No. 3 Taohua Road, Fubao Community, Fubao Subdistrict, Futian District Shenzhen, Guangdong 518000 China

(72) Nama Inventor :
XU, Hongbin,CN
CHEN, Lianhong,CN
ZOU, Jinsheng,CN
XIE, Pengfei,CN
ZHANG, Junyi,CN

(74) Nama dan Alamat Konsultan Paten :
Marodin Sijabat S.H.
Adastra Indonesia, Epiwalk 3rd Floor A306-307, Kawasan Rasuna Epicentrum Jl. H. R. Rasuna Said RT. 002/ RW. 005, Kel. Karet Kuningan Kec. Setiabudi ,Kota Jakarta Selatan

(54) Judul Invensi : METODE, PERANGKAT, PERALATAN, DAN PERANGKAT KOMPUTER UNTUK PENGENDALIAN LINGKUNGAN TUNGKU

(57) Abstrak :
Penemuan ini berkaitan dengan Suatu metode, perangkat, peralatan, perangkat komputer, dan media penyimpanan yang dapat dibaca oleh komputer untuk pengendalian lingkungan tungku. Dengan melengkapi tungku dengan katup pengatur tekanan dan sensor tekanan, di mana katup pengatur tekanan terhubung ke pipa udara terkompresi, aliran udara yang masuk ke tungku disesuaikan secara otomatis berdasarkan umpan balik dari sensor tekanan. Pada saat ini, sistem pengendalian dalam Permohonan ini dapat merespons perubahan tekanan secara waktu nyata, menambah atau mengurangi aliran udara untuk menyesuaikan tekanan di dalam tungku, dan mempertahankannya dalam kisaran kerja yang aman dan ideal. Pengendalian tekanan yang presisi ini tidak hanya melindungi peralatan tungku, tetapi juga membantu mengoptimalkan efisiensi pembakaran dan mengurangi emisi.

(20) **RI Permohonan Paten**

(19) **ID** **(11)** **No Pengumuman : 2026/03121** **(13) A**

(51) **I.P.C : A 01C 1/06**

(21) **No. Permohonan Paten :** P00202603617

(22) **Tanggal Penerimaan Permohonan Paten :**
21 Oktober 2024

(30) **Data Prioritas :**

(31) Nomor	(32) Tanggal	(33) Negara
2023-191260	09 November 2023	JP

(43) **Tanggal Pengumuman Paten :**
20 April 2026

(71) **Nama dan Alamat yang Mengajukan Permohonan Paten :**
JFE STEEL CORPORATION
2-3, Uchisaiwai-cho 2-chome, Chiyoda-ku, Tokyo 1000011 Japan Japan

(72) **Nama Inventor :**
Kazumichi SASHI,JP
Kohsuke ASHIZUKA,JP
Shigeru UNAMI,JP

(74) **Nama dan Alamat Konsultan Paten :**
Yenny Halim S.E., S.H., M.H.
ACEMARK, Jl. Cikini Raya No. 58 G-H, Kel. Cikini, Kec. Menteng, Kota Jakarta Pusat

(54) **Judul Invensi :** BAHAN PELAPIS BENIH, BENIH YANG DILAPISI, DAN METODE PELAPISAN BENIH

(57) **Abstrak :**
Suatu tujuan dari invensi ini adalah untuk menyediakan suatu bahan pelapis benih yang mengandung suatu serbuk berbasis besi dan yang memungkinkan suatu keadaan pelapisan dapat dengan mudah ditentukan bahkan di luar ruangan dan juga memungkinkan pelapisan dengan karat dilakukan secara memuaskan, suatu benih yang dilapisi yang dilapisi dengan bahan pelapis benih, dan suatu metode pelapisan benih menggunakan bahan pelapis benih. Suatu bahan pelapis benih yang digunakan untuk melapisi suatu permukaan benih yang mengandung suatu serbuk berbasis besi. Bahan pelapis benih mengandung suatu serbuk karbon dengan suatu luas permukaan spesifik sebesar 900 m2/g atau kurang dan suatu kandungan karbon dalam bahan pelapis benih adalah 0,6% massa atau lebih dan 21,0% massa atau kurang relatif terhadap serbuk berbasis besi.

(20) **RI Permohonan Paten**

(19) **ID** **(11)** **No Pengumuman : 2026/03220** **(13) A**

(51) **I.P.C : H 04W 4/70**

(21) **No. Permohonan Paten :** P00202603759

(22) **Tanggal Penerimaan Permohonan Paten :**
29 Juli 2024

(30) **Data Prioritas :**

(31) Nomor	(32) Tanggal	(33) Negara
PCT/ CN2023/129559	03 November 2023	CN

(43) **Tanggal Pengumuman Paten :**
23 April 2026

(71) **Nama dan Alamat yang Mengajukan Permohonan Paten :**
QUALCOMM INCORPORATED
5775 Morehouse Drive, San Diego, California 92121-1714, United States of America United States of America

(72) **Nama Inventor :**

Shaozhen GUO,CN
Chih-Hao LIU,US
Siyi CHEN,CN
Luanxia YANG,CN
Giovanni CHISCI,IT
Changlong XU,CN
Jing SUN,US
Xiaoxia ZHANG,CN
Hao XU,US

(74) **Nama dan Alamat Konsultan Paten :**
DR. Ludiyanto S.H., M.H., M.M.
Jalan Hayam Wuruk No. 3 i & j Jakarta Pusat

(54) **Judul Invensi :** TEKNIK UNTUK BEBERAPA KEJADIAN KANAL UMPAN BALIK SIDELINK FISIK DENGAN INDIKASI KONFLIK

(57) **Abstrak :**

Berbagai aspek dari pengungkapan ini secara umum berkaitan dengan komunikasi nirkabel. Dalam beberapa aspek, perlengkapan pengguna (UE) pertama dapat menerima informasi konfigurasi yang merupakan indikasi dari set dari kejadian kanal bersama umpan balik sidelink fisik (PSFCH) kandidat yang ditetapkan setidaknya sebagian oleh nilai parameter PSFCH sidelink dan setidaknya salah satu dari gap waktu pertama atau gap waktu kedua. UE dapat menerima informasi kontrol sidelink (SCI) pertama dan SCI kedua yang mengindikasikan sumber daya konflik. UE dapat mentransmisikan, dalam kejadian PSFCH yang dapat digunakan yang dipilih, indikasi konflik yang berkaitan dengan sumber daya konflik, dimana kejadian PSFCH yang dapat digunakan yang dipilih adalah salah satu set dari kejadian PSFCH yang dapat digunakan dari set dari kejadian PSFCH kandidat, dimana set dari kejadian PSFCH yang dapat digunakan adalah berdasarkan gap waktu pertama dan gap waktu kedua. Banyak aspek lain diuraikan.

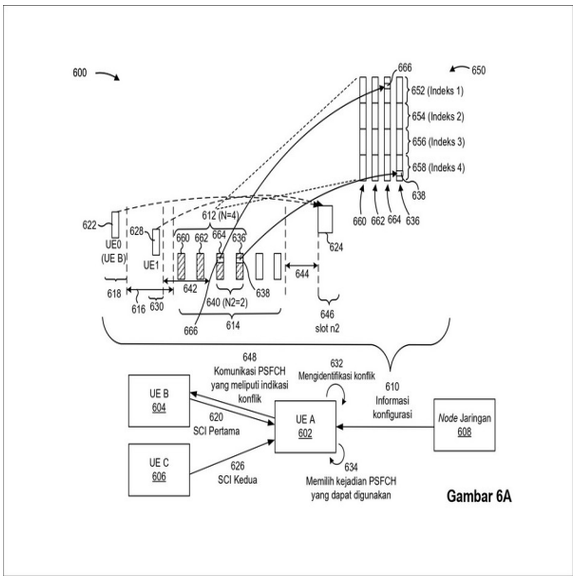

Gambar 6A

(20) RI Permohonan Paten

(19) ID (11) No Pengumuman : 2026/03127 (13) A

(51) I.P.C : H 04W 76/15

(21) No. Permohonan Paten : P00202603645

(22) Tanggal Penerimaan Permohonan Paten :
17 September 2024

(30) Data Prioritas :

(31) Nomor	(32) Tanggal	(33) Negara
18/489,821	18 Oktober 2023	US

(43) Tanggal Pengumuman Paten :
20 April 2026

(71) Nama dan Alamat yang Mengajukan Permohonan Paten :
QUALCOMM INCORPORATED
5775 Morehouse Drive, San Diego, California 92121-1714 United States of America

(72) Nama Inventor :
PATIL, Abhishek Pramod,US
CHERIAN, George,US
ASTERJADHI, Alfred,US
HO, Sai Yiu Duncan,CA
NAIK, Gaurang,IN

(74) Nama dan Alamat Konsultan Paten :
Dora Ambadar S.Psi
Am Badar & Am Badar, Jl. Proklamasi No. 79, Pegangsaan, Menteng, Jakarta Pusat

(54) Judul Invensi : INFORMASI KONDISI KO-EKSISTENSI MELALUI PESAN RESPONS

(57) Abstrak :
Pengungkapan ini menyediakan metode, komponen, peranti dan sistem untuk menyediakan informasi terhadap kondisi ko-eksistensi. Beberapa aspek lebih khusus berkaitan dengan penyediaan informasi kondisi ko-eksistensi melalui pesan respons. Dalam beberapa contoh, informasi kondisi ko-eksistensi yang disediakan melalui pesan respons dapat mengindikasikan bahwa peranti komunikasi nirkabel sedang mengalami kondisi ko-eksistensi, dapat meliputi informasi sehubungan dengan kondisi ko-eksistensi, atau kombinasi darinya. Pesan respons yang digunakan dalam membawa informasi kondisi ko-eksistensi dapat meliputi pesan yang dibuat sebagai respons terhadap pesan dari peranti komunikasi nirkabel peer melalui kanal pesan yang ada atau sebaliknya telah ditetapkan sebelumnya yang ditetapkan untuk pesan informasi selain informasi kondisi ko-eksistensi.

3/8

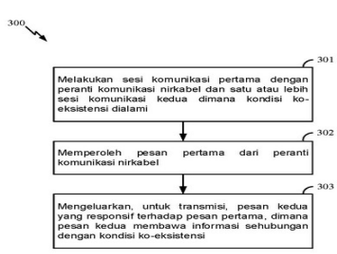

Gambar 3

(20) RI Permohonan Paten

(19) ID (11) No Pengumuman : 2026/03102 (13) A

(51) I.P.C : H 01M 50/298,H 01M 50/20

(21) No. Permohonan Paten : P00202601854

(22) Tanggal Penerimaan Permohonan Paten :
25 September 2025

(30) Data Prioritas :

(31) Nomor	(32) Tanggal	(33) Negara
202411413619.5	11 Oktober 2024	CN
202411949355.5	27 Desember 2024	CN

(43) Tanggal Pengumuman Paten :
20 April 2026

(71) Nama dan Alamat yang Mengajukan Permohonan Paten :
CALB GROUP CO., LTD.
No. 1 Jiangdong Road, Jintan District, Changzhou, Jiangsu 213222 China

(72) Nama Inventor :
LU, Xingxing ,CN
WU, Biao ,CN
XU, Hao,CN

(74) Nama dan Alamat Konsultan Paten :
Marodin Sijabat S.H.
Adastra Indonesia, Epiwalk 3rd Floor A306-307, Kawasan Rasuna Epicentrum Jl. H. R. Rasuna Said RT. 002/ RW. 005, Kel. Karet Kuningan Kec. Setiabudi ,Kota Jakarta Selatan

(54) Judul Invensi : RUMAHAN PAKET BATERAI DAN PAKET BATERAI

(57) Abstrak :
Aplikasi ini menyediakan rumah paket baterai dan paket baterai, dimana rumah paket baterai mencakup pelat dasar dan rangka periferal yang disusun mengitari pelat dasar. Sisi rangka periferal yang menjauh dari ruang akomodasi dilas dengan balok penghubung. Balok penghubung dilengkapi dengan lubang tembus, dan lubang tembus sumbu tegak lurus dengan pelat dasar. Setidaknya satu permukaan samping lubang tembus disematkan dengan gasket anular. Gasket anular memiliki lubang tengah, dan luas lubang tengah lebih kecil daripada luas lubang tembus. Gasket anular menutupi bagian lubang tembus, dimana panjang lasan balok penghubung dengan rangka periferal, panjang balok penghubung, dan lubang tembus memenuhi hubungan berikut: C=A/B. Setelah mengelas balok penghubung ke rangka periferal, gasket anular disematkan ke balok penghubung dan menutupi lubang lubang tembus.

(20) **RI Permohonan Paten**

(19) **ID** **(11)** **No Pengumuman : 2026/03197** **(13) A**

(51) **I.P.C : A 61K 31/47,A 61P 1/00**

(21) **No. Permohonan Paten :** P00202601989

(22) **Tanggal Penerimaan Permohonan Paten :**
30 Juli 2024

(30) **Data Prioritas :**

(31) Nomor	(32) Tanggal	(33) Negara
63/516,910	01 Agustus 2023	US
63/580,823	06 September 2023	US

(43) **Tanggal Pengumuman Paten :**
22 April 2026

(71) **Nama dan Alamat yang Mengajukan Permohonan Paten :**
ABIVAX
7-11 Boulevard Haussmann 75009 PARIS France

(72) **Nama Inventor :**
GINESTE, Paul,FR
VISSIAN, Anaïs,FR
MANTOCK, Mary,IE

(74) **Nama dan Alamat Konsultan Paten :**
Melinda S.E.,S.H
PT. Tilleke & Gibbins Indonesia Lippo Kuningan Lantai 12, Unit A Jalan H.R. Rasuna Said Kavling B-12 Kuningan

(54) **Judul Invensi :** OBEFAZIMOD UNTUK PENGOBATAN KOLITIS ULSERATIF

(57) **Abstrak :**
Invensi ini berhubungan dengan Obefazimod atau suatu garamnya yang dapat diterima secara farmasi untuk digunakan dalam pengobatan kolitis ulseratif.

(20) **RI Permohonan Paten**

(19) **ID** **(11)** **No Pengumuman : 2026/03171** **(13) A**

(51) **I.P.C : A 61K 31/45,A 61P 25/00,C 07D 401/14,C 07D 405/14,C 07D 409/14,C 07D 401/04**

(21) **No. Permohonan Paten :** P00202602537

(22) **Tanggal Penerimaan Permohonan Paten :**
12 September 2024

(30) **Data Prioritas :**

(31) Nomor	(32) Tanggal	(33) Negara
63/582,266	13 September 2023	US

(43) **Tanggal Pengumuman Paten :**
22 April 2026

(71) **Nama dan Alamat yang Mengajukan Permohonan Paten :**
BRISTOL-MYERS SQUIBB COMPANY
Route 206 and Province Line Road Princeton, New Jersey 08543, United States of America United States of America

(72) **Nama Inventor :**

FERRANTE, Daniel,US
LU, Zhonghui,US
PARK, Peter Kinam,US
TOKARSKI, John S.,US
YADAV, Vipin,US
YANG, Michael G.,US
ZHU, Jinyi,CN
KEMPSON, James,US
DEGNAN, Andrew P.,US
BURRELL, Richard Charles,US

(74) **Nama dan Alamat Konsultan Paten :**
Dr. Inda Citraninda Noerhadi S.S.,M.A.
Biro Oktroi Roosseno Kantor Taman A-9 Unit C1 & C2 Jalan DR. Ide Anak Agung Gde Agung

(54) **Judul Invensi :** SENYAWA OKSOISOINDOLINIL PIPERIDIN-2,6-DION TERSUBSTITUSI

(57) **Abstrak :**

Diungkapkan senyawa dengan Formula (I) adalah: (I) atau stereoisomer, tautomer, atau garamnya, dimana: R adalah; dan Cincin A, L, R1, R2, R3, m, dan n ditetapkan di sini. Juga diungkapkan metode penggunaan senyawa tersebut untuk menurunkan kadar Cyclin E1; dan komposisi farmasi yang mengandung senyawa tersebut. Senyawa-senyawa ini berguna dalam pengobatan gangguan proliferatif, seperti kanker.

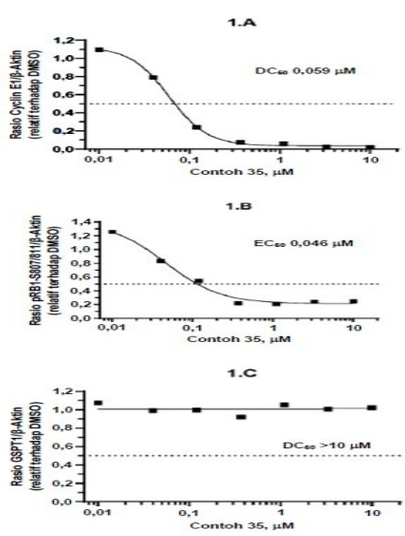

GAMBAR 1

(20) **RI Permohonan Paten**

(19) **ID** **(11)** **No Pengumuman : 2026/03193** **(13) A**

(51) **I.P.C : A 61K 8/92,A 61K 8/73,A 61K 8/46,A 61K 8/44,A 61K 8/20,A 61K 8/02,A 61Q 19/10,A 61Q 5/02**

(21) **No. Permohonan Paten :** P00202602491

(22) **Tanggal Penerimaan Permohonan Paten :**
11 Oktober 2024

(30) **Data Prioritas :**

(31) Nomor	(32) Tanggal	(33) Negara
24167518.0	28 Maret 2024	EP
63/543,972	13 Oktober 2023	US

(43) **Tanggal Pengumuman Paten :**
22 April 2026

(71) **Nama dan Alamat yang Mengajukan Permohonan Paten :**
UNILEVER IP HOLDINGS B.V.
Bronland 14, 6708 WH Wageningen Netherlands

(72) **Nama Inventor :**
CELEBI, Duygu,US
PEREIRA, Daniel, Filipe,US
DASGUPTA, Bivash, Ranjan,US
GHATLIA, Naresh, Dhirajlal,US
HIBAN, Douglas, John,US

(74) **Nama dan Alamat Konsultan Paten :**
Arifia Jauharia Fajra S.T., S.H.
Pondok Indah Office Tower 5, Lantai 19, Kel. Pondok Pinang, Kec. Kebayoran Lama, Kota Jakarta Selatan

(54) **Judul Invensi :** KOMPOSISI LAMELAR PEMBERSIH

(57) **Abstrak :**
Invensi ini diarahkan pada suatu komposisi pembersih atau cuci yang lembut yang menghantarkan sifat-sifat sensori yang melembapkan yang sangat baik. Komposisi pembersih tersebut mencakup suatu campuran surfaktan anionik yang mencakup keduanya suatu asil isetionat dan asil taurat. Komposisi pembersih tersebut juga mencakup surfaktan zwiterionik dimana 2,5 hingga 35% dari berat total surfaktan zwiterionik memiliki rantai hidrofobik C8 hingga C10. Komposisi pembersih tersebut berbuih dengan baik, dapat diformulasikan secara substansial bebas dari sulfat-sulfat dan mencakup zat-zat oklusif.

(20) **RI Permohonan Paten**

(19) **ID** **(11)** **No Pengumuman : 2026/03142** **(13) A**

(51) **I.P.C : H 01H 50/44,H 01H 50/36,H 01H 50/18,H 01H 50/16**

(21) **No. Permohonan Paten :** P00202603603

(22) **Tanggal Penerimaan Permohonan Paten :**
23 September 2024

(30) **Data Prioritas :**

(31) Nomor	(32) Tanggal	(33) Negara
202311251204.8	26 September 2023	CN

(43) **Tanggal Pengumuman Paten :**
21 April 2026

(71) **Nama dan Alamat yang Mengajukan Permohonan Paten :**
XIAMEN HONGFA ELECTRIC POWER CONTROLS CO., LTD.
No. 93 Yinong Road, Haicang District, Xiamen, Fujian 361027 China

(72) **Nama Inventor :**
DAI, Wenguang,CN
CHEN, Weijie,CN

(74) **Nama dan Alamat Konsultan Paten :**
Dora Ambadar S.Psi
Am Badar & Am Badar, Jl. Proklamasi No. 79, Pegangsaan, Menteng, Jakarta Pusat

(54) **Judul Invensi :** STRUKTUR KONEKSI UNTUK KUK DAN INTI BESI, RAKITAN KUMPARAN DAN RELAI

(57) **Abstrak :**
Pengungkapan ini menyediakan struktur koneksi untuk kuk dan inti besi, rakitan kumparan, dan relai. Kuk memiliki permukaan perakitan kuk, dan inti besi memiliki ujung perakitan inti besi yang sesuai dengan permukaan perakitan kuk. Salah satu dari permukaan perakitan kuk dan ujung perakitan inti besi dilengkapi dengan tonjolan, dan yang lainnya dilengkapi dengan lubang cekung. Kuk dan inti besi dihubungkan bersama dengan pemasangan tekan melalui penyisipan male-female di antara tonjolan dan lubang cekung. Menurut pengungkapan ini, kuk dihubungkan dengan ujung inti besi dengan pemasangan tekan melalui penyisipan male-female di antara tonjolan dan lubang cekung yang saling terpasang, dan posisi koneksi berada di sisi dalam permukaan perakitan kuk, yang dapat memperbaiki masalah kebocoran magnetik pada posisi pengelingan yang disebabkan oleh pengelingan di antara kuk dan inti besi, dan memastikan bahwa medan magnet bersirkulasi di dalam sirkuit magnetik sebanyak mungkin.

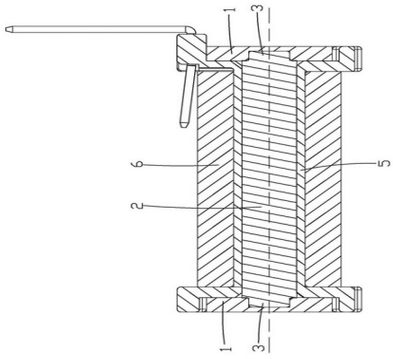

FIG.2

(20) RI Permohonan Paten

(19) ID (11) No Pengumuman : 2026/03254 (13) A

(51) I.P.C : A 47J 37/06

(21) No. Permohonan Paten : P00202603792

(22) Tanggal Penerimaan Permohonan Paten :
11 Desember 2024

(30) Data Prioritas :

(31) Nomor	(32) Tanggal	(33) Negara
24150224.4	03 Januari 2024	EP

(43) Tanggal Pengumuman Paten :
23 April 2026

(71) Nama dan Alamat yang Mengajukan Permohonan Paten :
Versuni Holding B.V.
Claude Debussylaan 88 1082 MD Amsterdam Netherlands

(72) Nama Inventor :
HIETBRINK, Ingrid,NL

(74) Nama dan Alamat Konsultan Paten :
Arifia Jauharia Fajra S.T., S.H.
Pondok Indah Office Tower 5, Lantai 19, Kel. Pondok Pinang, Kec. Kebayoran Lama, Kota Jakarta Selatan

(54) Judul Invensi : ANGGOTA PEMANDU UDARA UNTUK PERALATAN MEMASAK DOMESTIK

(57) Abstrak :
Disediakan anggota pemandu udara (120) untuk disusun di sekitar kipas (106) peralatan memasak domestik. Anggota pemandu udara tersebut memiliki permukaan interior (122) untuk memanjang di sekitar kipas. Peralatan memasak domestik tersebut dapat dikonfigurasi untuk beralih antara: konfigurasi pertama dimana permukaan interior disusun untuk mengarahkan kembali aliran udara menuju sumbu rotasi kipas dan menjauhi sisi depan (110) dari kipas ke dalam ruang penerima makanan (102), dengan sisi depan (110) dari kipas (106) yang ditutup; dan konfigurasi kedua dimana permukaan interior dipintas oleh aliran udara, dengan sisi depan dari kipas yang dibuka.

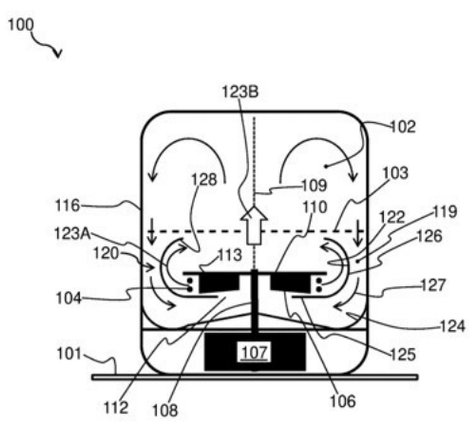

Gambar 1

(20) **RI Permohonan Paten**

(19) **ID** **(11)** **No Pengumuman : 2026/03279** **(13) A**

(51) **I.P.C : C 07K 14/325,C 12N 15/82**

(21) **No. Permohonan Paten :** P00202603844

(22) **Tanggal Penerimaan Permohonan Paten :**
23 Oktober 2024

(30) **Data Prioritas :**

(31) Nomor	(32) Tanggal	(33) Negara
63/593,568	27 Oktober 2023	US

(43) **Tanggal Pengumuman Paten :**
24 April 2026

(71) **Nama dan Alamat yang Mengajukan Permohonan Paten :**
BASF AGRICULTURAL SOLUTIONS US LLC
2 T.W. Alexander Drive, Research Triangle Park, NC 27713 United States of America

(72) **Nama Inventor :**
DAUM, Julia,US
MCCARVILLE, Michael,US

(74) **Nama dan Alamat Konsultan Paten :**
Marolita Setiati
PT SPRUSON FERGUSON INDONESIA, Graha Paramita 3B Floor Zona D Jl. Denpasar Raya Blok D2 Kav.8 Kuningan

(54) **Judul Invensi :** PENGGUNAAN GEN BARU UNTUK PENGENDALIAN HAMA NEMATODA

(57) **Abstrak :**
Komposisi dan metode untuk memberikan aktivitas nematisida pada bakteri, tanaman, sel tanaman, jaringan, dan benih disediakan. Metode untuk membunuh atau mengendalikan populasi hama nematoda, seperti Heterodera spp., misalnya, Heterodera glycines (nematoda kista kedelai), nematoda buncak akar, nematoda mengginjal (Rotylenchulus reniformis), Pratylenchus sp., atau populasi nematoda Tombak, disediakan. Metode tersebut juga mencakup mengontakkan hama nematoda dengan jumlah yang efektif secara pestisida dari polipeptida yang terdiri atas toksin nematisida. Lebih lanjut dicakup metode untuk meningkatkan hasil pada tanaman dengan mengekspresikan gen dari embodimen pada tanaman.

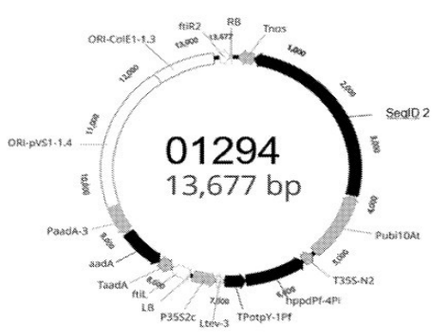

Gambar 1

(20) RI Permohonan Paten

(19) ID (11) No Pengumuman : 2026/03125 (13) A

(51) I.P.C : C 21D 9/46,C 22C 38/60,C 22C 38/38,C 22C 38/00,C 23C 2/28,C 23C 2/06

(21) No. Permohonan Paten : P00202603638

(22) Tanggal Penerimaan Permohonan Paten :
11 Oktober 2024

(30) Data Prioritas :

(31) Nomor	(32) Tanggal	(33) Negara
2023-183745	26 Oktober 2023	JP

(43) Tanggal Pengumuman Paten :
20 April 2026

(71) Nama dan Alamat yang Mengajukan Permohonan Paten :
JFE STEEL CORPORATION
2-3, Uchisaiwai-cho 2-chome, Chiyoda-ku, Tokyo 100-0011 Japan

(72) Nama Inventor :
Satoshi MAEDA,JP
Masaki TADA,JP
Yoshimasa HIMEI,JP

(74) Nama dan Alamat Konsultan Paten :
Ir., Dyah Paramitawidya Kusumawardani
Pondok Indah Office Tower 5, Floor 19th, Suite 1906
Jalan Sultan Iskandar Muda Kav. V-TA, Jakarta 12310, Indonesia

(54) Judul Invensi : LEMBARAN BAJA GALVANIS CELUP-PANAS YANG DIALOI KEKUATAN-TINGGI DAN METODE PEMBUATAN UNTUKNYA

(57) Abstrak :
Disediakan suatu lembaran baja galvanil yang memiliki suatu TS tidak kurang dari 980 MPa dan sangat baik dalam keuletan dan ketahanan retakan mikro yang meliputi suatu lembaran baja dan suatu lapisan galvanil. Suatu komposisi kimia dari lembaran baja tersebut memiliki suatu Ceq tidak kurang dari 0,520 dan kurang dari 0,700 dan suatu kandungan total dari Nb dan Ti 0,010 hingga 0,080%. Suatu rasio area dari martensit adalah lebih dari 30% dan tidak lebih dari 70% pada suatu posisi 1/4 ketebalan lembaran. Di dalam suatu daerah dari permukaan hingga kedalaman 20 μm, suatu rasio area dari martensit adalah lebih dari 30% dan tidak lebih dari 70%, suatu ukuran dari suatu butir austenit awal yang memiliki suatu rasio area dari martensit tidak kurang dari 50% adalah tidak lebih dari 3,0 μm, suatu kandungan total dari Nb dan Ti dalam endapan-endapan 100 nm atau lebih kecil adalah tidak kurang dari 50 ppm massa, dan dalam endapan-endapan yang lebih besar dari 100 nm adalah tidak lebih dari 350 ppm massa. Suatu sisi panjang dari suatu oksida Si, Mn yang terdapat pada suatu batas butir di dalam suatu daerah dari permukaan hingga kedalaman 1 μm adalah tidak lebih dari 200 nm.

(20) RI Permohonan Paten

(19) ID (11) No Pengumuman : 2026/03280 (13) A

(51) I.P.C : H 04L 65/1108,H 04L 65/1023,H 04L 67/02

(21) No. Permohonan Paten : P00202603829

(22) Tanggal Penerimaan Permohonan Paten :
06 November 2024

(30) Data Prioritas :

(31) Nomor	(32) Tanggal	(33) Negara
18/938,067	05 November 2024	US
63/596,530	06 November 2023	US

(43) Tanggal Pengumuman Paten :
24 April 2026

(71) Nama dan Alamat yang Mengajukan Permohonan Paten :
QUALCOMM INCORPORATED
5775 Morehouse Drive, San Diego, California 92121-1714 United States of America

(72) Nama Inventor :
MA, Liangping,US
BOUAZIZI, Imed,US
LEUNG, Nikolai Konrad,US

(74) Nama dan Alamat Konsultan Paten :
Dora Ambadar S.Psi
Am Badar & Am Badar, Jl. Proklamasi No. 79, Pegangsaan, Menteng, Jakarta Pusat

(54) Judul Invensi : PERANTI TERTAMBAT UNTUK WEBRTC DALAM SISTEM SELULER

(57) Abstrak :
Peranti perlengkapan pengguna (UE) penambatan, seperti telepon seluler, dapat ditambatkan ke peranti tertambat, seperti kacamata realitas teraugmentasi (AR). Peranti tertambat dapat menjalankan aplikasi titik akhir Protokol Komunikasi Real-time Web (WebRTC), dan peranti UE penambatan dapat menjalankan fungsi dukungan titik akhir WebRTC. Peranti UE penambatan dapat mengakses fungsi pensinyalan WebRTC dari jaringan operator WebRTC atas nama peranti tertambat untuk mengirim dan menerima data media AR dari sesi komunikasi WebRTC. Peranti tertambat dapat mempresentasikan data media AR yang diterima (misalnya, data audio, video, dan citra) dan dapat mengumpulkan serta mengirim data pergerakan pengguna (misalnya, orientasi pandangan, data pergerakan fisik, data interaksi pengontrol, atau semacamnya) ke peranti UE penambatan untuk menyebabkan peranti UE penambatan untuk mengirim data pergerakan pengguna ke peranti lain yang berpartisipasi dalam sesi komunikasi WebRTC.

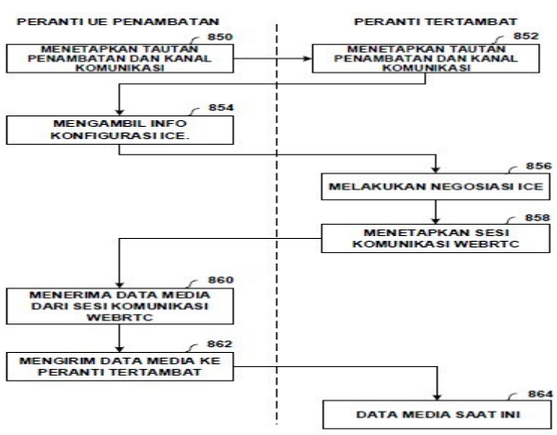

Gambar 13

(20) RI Permohonan Paten

(19) ID (11) No Pengumuman : 2026/03113 (13) A

(51) I.P.C : F 23C 9/08,F 23J 7/00,F 23N 5/00

(21) No. Permohonan Paten : P00202603652

(22) Tanggal Penerimaan Permohonan Paten :
11 November 2024

(30) Data Prioritas :

(31) Nomor	(32) Tanggal	(33) Negara
2024-010828	29 Januari 2024	JP

(43) Tanggal Pengumuman Paten :
20 April 2026

(71) Nama dan Alamat yang Mengajukan Permohonan Paten :
IHI CORPORATION
1-1, Toyosu 3-chome, Koto-ku, Tokyo 1358710 Japan

(72) Nama Inventor :
WATANABE, Kazuhiro,JP
OZAKI, Naoki,JP
KANAUMI, Terin,JP
HANAOKA, Ryo,JP

(74) Nama dan Alamat Konsultan Paten :
Maulitta Pramulasari, S.Pd.
Mirandah Asia Indonesia Sudirman Plaza, Plaza Marein Lantai 10E Jalan Jenderal Sudirman Kavling 76-78

(54) Judul Invensi : TUNGKU

(57) Abstrak :
Tungku 1 mencakup pembakar amonia 51 yang menginjeksikan bahan bakar F yang mengandung amonia ke dalam zona pembakaran S, lubang udara pertama 11 yang disusun di hilir pembakar amonia 51 pada zona pembakaran S dan menginjeksikan gas pertama yang mengandung oksigen ke dalam zona pembakaran S, lubang udara pertama 11 menginjeksikan gas pertama ke dalam zona pembakaran S pada rasio udara berlebih pertama terhadap amonia tak terbakar yang dihasilkan oleh pembakar amonia 51, dan lubang udara kedua 21 yang disusun di hulu lubang udara pertama 11 pada zona pembakaran S dan menginjeksikan gas kedua yang mengandung oksigen ke dalam zona pembakaran S, lubang udara kedua 21 menginjeksikan gas kedua ke dalam zona pembakaran S pada rasio udara berlebih kedua terhadap amonia tak terbakar yang dihasilkan oleh pembakar amonia 51, dengan rasio udara berlebih kedua yang lebih rendah dibandingkan dengan rasio udara berlebih pertama.

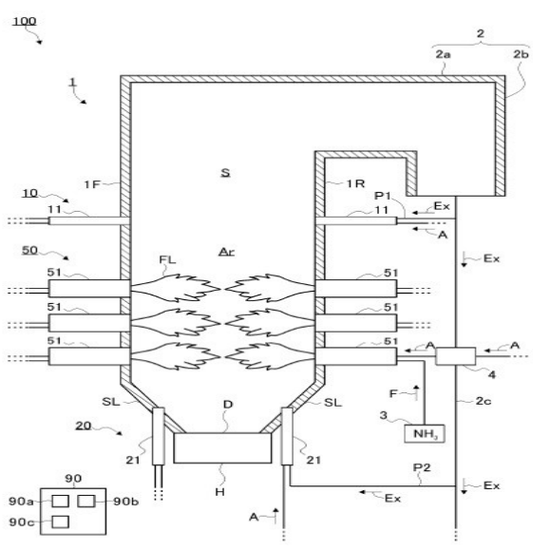

GAMBAR 1

(20) **RI Permohonan Paten**

(19) **ID** **(11)** **No Pengumuman : 2026/03198** **(13) A**

(51) **I.P.C : B 27K 3/50,B 27M 3/00**

(21) **No. Permohonan Paten :** P00202603708

(22) **Tanggal Penerimaan Permohonan Paten :**
24 Oktober 2024

(30) **Data Prioritas :**

(31) Nomor	(32) Tanggal	(33) Negara
2023-198337	22 November 2023	JP

(43) **Tanggal Pengumuman Paten :**
22 April 2026

(71) **Nama dan Alamat yang Mengajukan Permohonan Paten :**
PANASONIC HOUSING SOLUTIONS CO., LTD.
1048, Oaza Kadoma, Kadoma-shi, Osaka 571-8686 Japan

(72) **Nama Inventor :**
Kaoru MIYAZAKI,JP
Satoru MORIYA,JP
Michinobu MASUNO,JP
Masako YOKOYAMA,JP
Kota ANDO,JP

(74) **Nama dan Alamat Konsultan Paten :**
Budi Rahmat S.H.
Menara Era 9th Floor No. 5, JL. Senen Raya, No. 135-137, Senen, Jakarta Pusat

(54) **Judul Invensi :** BAHAN DEKORATIF KAYU DAN METODE PEMBUATANNYA

(57) **Abstrak :**
Bahan dekoratif kayu mencakup: bahan kayu; dan polimer hidrofobik yang diinjeksikan ke dalam bahan kayu, dimana polimer hidrofobik bersentuhan dengan permukaan dalam lumen sel dinding sel dari sel tubular bahan kayu sementara sel tubular mempunyai rongga dalam lumen.

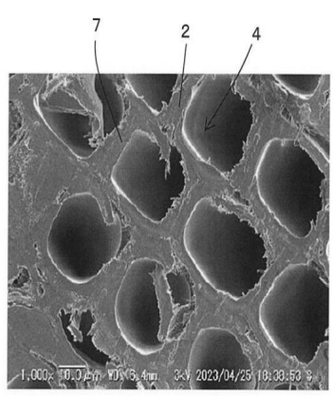

(20) RI Permohonan Paten

(19) ID (11) No Pengumuman : 2026/03147 (13) A

(51) I.P.C : F 24F 11/36,F 24F 13/22,F 24F 13/20,F 24F 1/035,F 24F 1/0073,F 25B 49/02

(21) No. Permohonan Paten : P00202603500

(22) Tanggal Penerimaan Permohonan Paten :
12 April 2024

(30) Data Prioritas :

(31) Nomor	(32) Tanggal	(33) Negara
2023-170450	29 September 2023	JP

(43) Tanggal Pengumuman Paten :
21 April 2026

(71) Nama dan Alamat yang Mengajukan Permohonan Paten :
DAIKIN INDUSTRIES, LTD.
Osaka Umeda Twin Towers South, 1-13-1, Umeda, Kita-ku, Osaka-Shi, Osaka 5300001 Japan

(72) Nama Inventor :
BANDO, Kanako,JP

(74) Nama dan Alamat Konsultan Paten :
Gianna Larenta S.H.
Gandaria City, Gedung Perkantoran Gandaria 8, Lantai 3 Unit D, Jl. Sultan Iskandar Muda (Arteri Pondok Indah), Kel. Kebayoran Lama Utara, Kec. Kebayoran Lama, Kota Jakarta Selatan

(54) Judul Invensi : UNIT DALAM RUANGAN DAN PENGKONDISI UDARA YANG MENCAKUP UNIT DALAM RUANGAN

(57) Abstrak :
UNIT DALAM RUANGAN DAN PENGKONDISI UDARA YANG MENCAKUP UNIT DALAM RUANGAN Unit dalam ruangan (20) mencakup casing (50), penukar panas (23), kipas (24), komponen pemandu udara (70), saluran (75), dan sensor refrigeran (60). Casing (50) memiliki lubang hisap (51). Kipas (24) menghisap udara dalam ruangan melalui lubang hisap (51) dan mengirimkan udara dalam ruangan yang dihisap tersebut ke penukar panas (23). Komponen pemandu udara (70) mengarahkan udara dalam ruangan yang dihisap ke kipas (24). Komponen pemandu udara (70) membagi ruang internal dari casing (50) menjadi ruang pertama (77) dan ruang kedua (78). Ruang kedua (78) terletak di hilir ruang pertama (77) dalam aliran udara. Saluran (75) disediakan di komponen pemandu udara (70). Saluran (75) memungkinkan refrigeran (R) untuk melewati dari ruang kedua (78) ke ruang pertama (77). Sensor refrigeran (60) ditempatkan lebih dekat ke ruang pertama (77) di dalam saluran (75). Sensor refrigeran (60) dikonfigurasi untuk mendeteksi refrigeran (R) yang telah melewati saluran (75).

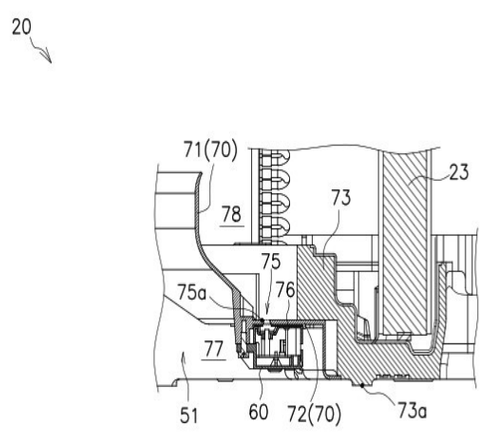

GAMBAR 4

(20) RI Permohonan Paten

(19) ID (11) No Pengumuman : 2026/03222 (13) A

(51) I.P.C : H 05K 7/20

(21) No. Permohonan Paten : P00202603654

(22) Tanggal Penerimaan Permohonan Paten :
15 Agustus 2024

(30) Data Prioritas :

(31) Nomor	(32) Tanggal	(33) Negara
202311283463.9	27 September 2023	CN

(43) Tanggal Pengumuman Paten :
23 April 2026

(71) Nama dan Alamat yang Mengajukan Permohonan Paten :
ZTE CORPORATION
ZTE Plaza, Keji Road South, Hi-Tech Industrial Park, Nanshan District, Shenzhen, Guangdong 518057 China

(72) Nama Inventor :
WANG, Xiaowu,CN
LIU, Kai,CN

(74) Nama dan Alamat Konsultan Paten :
Marolita Setiati
PT SPRUSON FERGUSON INDONESIA, Graha Paramita 3B Floor Zona D Jl. Denpasar Raya Blok D2 Kav.8 Kuningan

(54) Judul Invensi : SISTEM DAN METODE PEMBUANGAN PANAS, SERTA PERANGKAT YANG AKAN DIDINGINKAN, PERANGKAT ELEKTRONIK DAN MEDIA PENYIMPANAN

(57) Abstrak :
Dalam perwujudan dari pengungkapan ini disediakan suatu sistem dan metode pembuangan panas, serta suatu perangkat yang akan didinginkan, suatu perangkat elektronik, dan suatu media penyimpanan. Sistem tersebut meliputi: suatu aparatus pembuangan panas piezoelektrik (1), suatu aparatus pembuangan panas alami (2), suatu sensor suhu (3), dan suatu unit kendali (4). Aparatus pembuangan panas piezoelektrik (1) dan aparatus pembuangan panas alami (2) ditempatkan pada suatu sumber panas (5), dan unit kendali (4) terhubung secara elektrik ke sensor suhu (3) dan aparatus pembuangan panas piezoelektrik (1). Sensor suhu (3) dikonfigurasi untuk mengukur suatu suhu sumber panas. Aparatus pembuangan panas alami (2) dikonfigurasi untuk melakukan pembuangan panas alami. Aparatus pembuangan panas piezoelektrik (1) dikonfigurasi untuk melakukan pembuangan panas alami, dan melakukan pembuangan panas aliran udara melalui suatu efek piezoelektrik. Unit kendali (4) dikonfigurasi untuk memperoleh suhu sumber panas, dan mengendalikan, dengan kondisi bahwa suhu sumber panas lebih tinggi atau sama dengan suatu ambang batas suhu yang telah ditetapkan sebelumnya, aparatus pembuangan panas piezoelektrik (1) untuk beroperasi dan menghasilkan suatu aliran udara, sehingga aparatus pembuangan panas alami (2) dan aparatus pembuangan panas piezoelektrik (1) melakukan pembuangan panas aliran udara, dan mengendalikan, dengan kondisi bahwa suhu sumber panas lebih rendah dari ambang batas suhu, aparatus pembuangan panas piezoelektrik (1) untuk berhenti beroperasi sehingga aparatus pembuangan panas alami (2) dan aparatus pembuangan panas piezoelektrik (1) melakukan pembuangan panas alami.

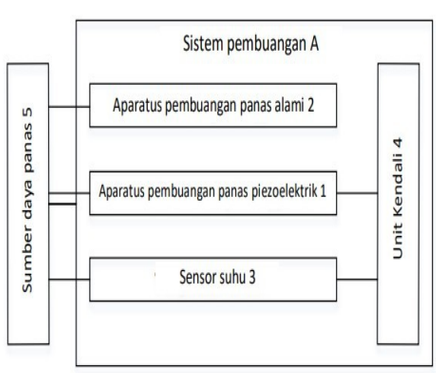

Gambar 1

(20) RI Permohonan Paten

(19) ID (11) No Pengumuman : 2026/03178 (13) A

(51) I.P.C : B 65H 43/04,G 01B 7/004,H 01M 4/04

(21) No. Permohonan Paten : P00202602478

(22) Tanggal Penerimaan Permohonan Paten :
02 Oktober 2024

(30) Data Prioritas :

(31) Nomor	(32) Tanggal	(33) Negara
10-2023-0132344	05 Oktober 2023	KR

(43) Tanggal Pengumuman Paten :
22 April 2026

(71) Nama dan Alamat yang Mengajukan Permohonan Paten :
LG ENERGY SOLUTION, LTD.
Tower1 108, Yeoui-daero, Yeongdeungpo-Gu, Seoul 07335, Republic of Korea Republic of Korea

(72) Nama Inventor :
HAN, Ki Deok,KR
SU, Jun Hyo,KR
LEE, Jae Hwan,KR
IM, Young Nam,KR
CHOI, Jae Ho,KR
HONG, Jin Pyo,KR

(74) Nama dan Alamat Konsultan Paten :
Dr. Inda Citraninda Noerhadi S.S.,M.A.
Biro Oktroi Roosseno Kantor Taman A-9 Unit C1 & C2
Jalan DR. Ide Anak Agung Gde Agung

(54) Judul Invensi : SISTEM PEMBUATAN BATERAI SEKUNDER DAN METODE PEMBUATAN BATERAI SEKUNDER

(57) Abstrak :
Contohperwujudanmenyediakansuatumetode pembuatan baterai sekunder.Metodepembuatan baterai sekundertersebutmeliputi:memuatdataformasititik datumyangmengindikasikanformasititik datumpadalembaran elektrode,dimanadataformasititik datum meliputinomor urut,koordinat,danevaluasidarimasing-masing titik datum;mengaturbagian pengenalantitik datumberdasarkan dataformasititik datum,dimanabagianpengenalantersebut merupakan rentangkoordinat pada lembaranelektrodedimanatitik datumakan diindera;danmenginderatitik datum pada lembaran elektrodeuntuk mengumpulkan data penginderaan titik datum.

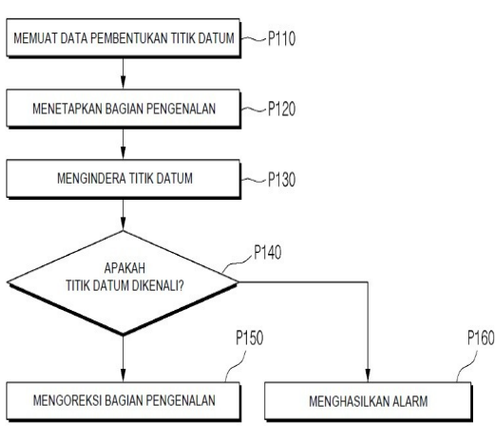

GAMBAR 4

(20) RI Permohonan Paten

(19) ID (11) No Pengumuman : 2026/03271 (13) A

(51) I.P.C : H 03M 3/00

(21) No. Permohonan Paten : P00202602150

(22) Tanggal Penerimaan Permohonan Paten :
11 Oktober 2025

(30) Data Prioritas :

(31) Nomor	(32) Tanggal	(33) Negara
202411476357.7	22 Oktober 2024	CN

(43) Tanggal Pengumuman Paten :
23 April 2026

(71) Nama dan Alamat yang Mengajukan Permohonan Paten :
HANGZHOU VANGO TECHNOLOGIES, INC.
Ste A4070, 4th Floor, Building 1 (North), No.368, Liuhe Road, Puyan Street, Binjiang Hangzhou, Zhejiang 310053 China

(72) Nama Inventor :
WU, Xinjie,CN
TANG, Zhong,CN
TAN, Nianxiong,CN

(74) Nama dan Alamat Konsultan Paten :
Erika Rosalin S.H., M.H.
PT. Abu Ghazaleh Intellectual Property Consulting and Training, The Mansion Bougenville Tower Fontana Unit BF 27H2, Kel. Pademangan Timur, Kec. Pademangan, Kota Jakarta Utara

(54) Judul Invensi : SUMBER ARUS DIAM VARIABEL RENTANG LEBAR YANG DIKONTROL FREKUENSI DAN MODULATOR CT-ΣΔ

(57) Abstrak :
Dalam dokumen ini diungkapkan sumber arus diam variabel rentang lebar yang dikontrol frekuensi dan modulator CT-ΣΔ. Sumber arus diam variabel rentang lebar yang dikontrol frekuensi mencakup sirkuit pembangkit bias yang dikontrol frekuensi dan sirkuit cermin arus, dan sirkuit pembangkit bias yang dikontrol frekuensi mencakup setidaknya satu sirkuit diode bias kapasitif untuk menghasilkan tegangan bias; dan sirkuit cermin arus digunakan untuk menyalin aliran arus melalui beban diode dalam sirkuit diode bias kapasitif menurut tegangan bias, dan arus berubah secara linear di sepanjang frekuensi clock. Sumber arus diam variabel rentang lebar yang dikontrol frekuensi memiliki sirkuit yang sederhana, dan arus diam variabel yang dihasilkan memiliki kisaran penskalaan lebar dan mudah dikontrol. Konsumsi daya sistem modulator CT-ΣΔ merealisasikan penskalaan linear dengan frekuensi sampling, dan memastikan efisiensi energi sistem yang tinggi pada frekuensi sampling berbeda-beda

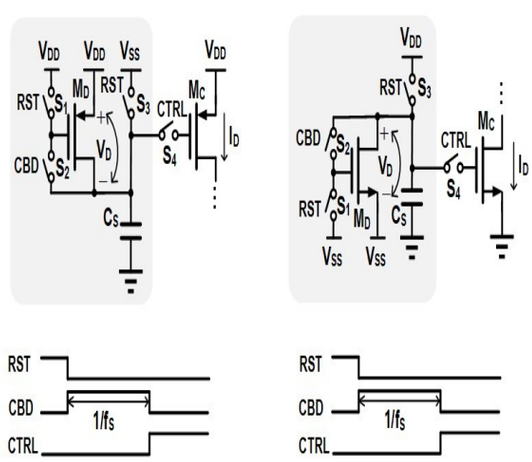

GAMBAR 2

(20) RI Permohonan Paten

(19) ID (11) No Pengumuman : 2026/03281 (13) A

(51) I.P.C : H 01M 10/0587,H 01M 10/0525

(21) No. Permohonan Paten : P00202602738

(22) Tanggal Penerimaan Permohonan Paten :
06 Januari 2025

(30) Data Prioritas :

(31) Nomor	(32) Tanggal	(33) Negara
202410274977.6	11 Maret 2024	CN

(43) Tanggal Pengumuman Paten :
24 April 2026

(71) Nama dan Alamat yang Mengajukan Permohonan Paten :
NINGDE AMPEREX TECHNOLOGY LIMITED
No.1 Xingang Road, Zhangwan Town, Jiaocheng District Ningde, Fujian 352100 China

(72) Nama Inventor :
YAO, Meina,CN

(74) Nama dan Alamat Konsultan Paten :
Maria Carola D Monintja S.H.,M.H.
Wisma 46 Kota BNI, Lantai 24, Jl. Jenderal Sudirman Kav. 1, RT. 001/ RW. 008, Kel. Karet Tengsin, Kec. Tanah Abang, Kota Jakarta Pusat

(54) Judul Invensi : BATERAI SEKUNDER DAN PERALATAN LISTRIK

(57) Abstrak :
Permohonan ini menyediakan suatu baterai sekunder dan suatu peralatan listrik, baterai sekunder tersebut yang meliputi suatu rakitan elektrode, dan rakitan elektrode tersebut berupa suatu struktur gulungan jeli, dimana rakitan elektrode tersebut meliputi suatu pelat elektrode positif, suatu pelat elektrode negatif, suatu pemisah pertama, dan suatu pemisah kedua; pemisah pertama meliputi suatu film dasar pertama dan suatu penyalutan keramik pertama, penyalutan keramik pertama tersebut ditempatkan pada setidaknya satu sisi dari film dasar pertama, penyalutan keramik pertama yang meliputi partikel keramik pertama, dan partikel keramik pertama tersebut yang meliputi setidaknya salah satu dari aluminium oksida, zirkonium dioksida, titanium dioksida, atau silikon dioksida; dan pemisah kedua meliputi suatu film dasar kedua dan suatu penyalutan keramik kedua, penyalutan keramik kedua tersebut ditempatkan pada setidaknya satu sisi dari film dasar kedua, penyalutan keramik kedua yang meliputi partikel keramik kedua, dan partikel keramik kedua tersebut yang meliputi boehmit. Melalui penempatan di atas, baterai sekunder dapat menyeimbangkan densitas energi, kinerja siklus, dan kinerja keamanan.

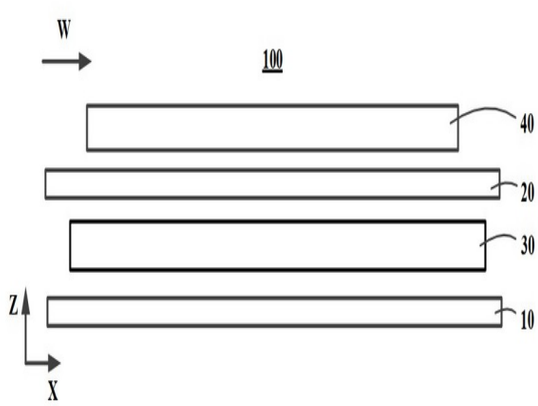

Gambar 1

(20) **RI Permohonan Paten**

(19) **ID** **(11)** **No Pengumuman : 2026/03185** **(13) A**

(51) **I.P.C : H 04W 72/231**

(21) **No. Permohonan Paten :** P00202602568

(22) **Tanggal Penerimaan Permohonan Paten :**
29 September 2023

(30) **Data Prioritas :**
(31) Nomor (32) Tanggal (33) Negara

(43) **Tanggal Pengumuman Paten :**
22 April 2026

(71) **Nama dan Alamat yang Mengajukan Permohonan Paten :**
QUALCOMM INCORPORATED
5775 Morehouse Drive, San Diego, California 92121-1714, United States of America United States of America

(72) **Nama Inventor :**
Fang YUAN,CN
Yan ZHOU,US

(74) **Nama dan Alamat Konsultan Paten :**
DR. Ludiyanto S.H., M.H., M.M.
Jalan Hayam Wuruk No. 3 i & j Jakarta Pusat

(54) **Judul Invensi :** KEMAMPUAN PERLENGKAPAN PENGGUNA UNTUK MOBILITAS YANG DIPICU LAPISAN-1/LAPISAN-2 DAN INDIKASI KONFIGURASI TRANSMISI TERPADU

(57) **Abstrak :**
Berbagai aspek dari pengungkapan ini secara umum berkaitan dengan komunikasi nirkabel. Dalam beberapa aspek, perlengkapan pengguna (UE) dapat mentransmisikan indikasi kemampuan yang berkaitan dengan kemampuan mobilitas yang dipicu Lapisan-1/Lapisan-2 (LTM) sesuai dengan pengoperasian peralihan sel elemen kontrol pada kontrol akses medium (MAC) (MAC-CE). UE dapat menerima konfigurasi sesuai dengan indikasi kemampuan. Banyak aspek lain diuraikan.

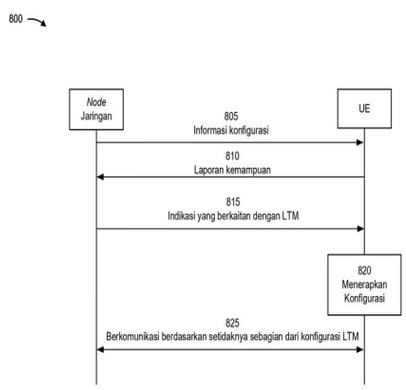

Gambar 8

(20) **RI Permohonan Paten**

(19) **ID** **(11)** **No Pengumuman : 2026/03274** **(13) A**

(51) **I.P.C : A 23L 27/26,A 23L 27/20,A 23L 23/00,A 23L 27/00**

(21) **No. Permohonan Paten :** P00202603816

(22) **Tanggal Penerimaan Permohonan Paten :**
26 September 2024

(30) **Data Prioritas :**

(31) Nomor	(32) Tanggal	(33) Negara
2023-170704	29 September 2023	JP

(43) **Tanggal Pengumuman Paten :**
24 April 2026

(71) **Nama dan Alamat yang Mengajukan Permohonan Paten :**
AJINOMOTO CO., INC.
15-1, Kyobashi 1-chome, Chuo-ku, Tokyo 1048315 Japan Japan

(72) **Nama Inventor :**
NAGAO, Nobuhito,JP
TOKUDA, Mikako,JP

(74) **Nama dan Alamat Konsultan Paten :**
Nesia Obadja S.T., M.Sc.
Maulana and Partners Law Firm Mayapada Tower I 5th Floor, Jl. Jend. Sudirman Kav 28 Jakarta Selatan 12920 – INDONESIA

(54) **Judul Invensi :** METODE UNTUK MENINGKATKAN KUALITAS MAKANAN SAAT DIMAKAN

(57) **Abstrak :**
Kualitas makanan saat dimakan ditingkatkan dengan mencampurkan asam γ-glutamil-2-aminobutirat (γ-Glu-Abu) dan lisin.

(20) RI Permohonan Paten

(19) ID (11) No Pengumuman : 2026/03159 (13) A

(51) I.P.C : H 04L 67/568

(21) No. Permohonan Paten : P00202603686

(22) Tanggal Penerimaan Permohonan Paten :
08 Oktober 2024

(30) Data Prioritas :

(31) Nomor	(32) Tanggal	(33) Negara
202311459485.6	03 November 2023	CN

(43) Tanggal Pengumuman Paten :
21 April 2026

(71) Nama dan Alamat yang Mengajukan Permohonan Paten :
DATANG MOBILE COMMUNICATIONS EQUIPMENT CO., LTD.
1/F, Building 1, No.5 Shangdi East Road Haidian District, Beijing 100085 China

(72) Nama Inventor :
CHEN, Li,CN
ZHAO, Yali,CN
BERTRAND, piaier,CN

(74) Nama dan Alamat Konsultan Paten :
Marodin Sijabat S.H.
Adastra Indonesia, Epiwalk 3rd Floor A306-307, Kawasan Rasuna Epicentrum Jl. H. R. Rasuna Said RT. 002/ RW. 005, Kel. Karet Kuningan Kec. Setiabudi ,Kota Jakarta Selatan

(54) Judul Invensi : METODE UNTUK MELAPORKAN STATUS PENYANGGA, PERALATAN, TERMINAL, DAN PERANTI JARINGAN

(57) Abstrak :
Invensi ini menyediakan suatu metode untuk melaporkan status penyangga, suatu peralatan, suatu terminal, dan suatu peranti jaringan. Metode tersebut mencakup: ketika suatu kondisi pertama terpenuhi, membatalkan pelaporan status penyangga yang dipicu dan/atau membatalkan suatu permintaan penjadwalan (scheduling request, SR) yang dipicu berdasarkan pada pelaporan status penyangga, dimana kondisi pertama mencakup sedikitnya salah satu dari berikut: suatu unit kontrol kontrol akses media laporan status penundaan (delay status report media access control control element, DSR MAC CE) mencakup total volume data penyangga dari terminal; DSR MAC CE mencakup total volume data penyangga dari suatu saluran logis atau suatu kelompok saluran logis yang memicu suatu laporan status penyangga (buffer status report, BSR); dan terminal membuang suatu himpunan unit data paket (packet data unit, PDU) atau suatu PDU.

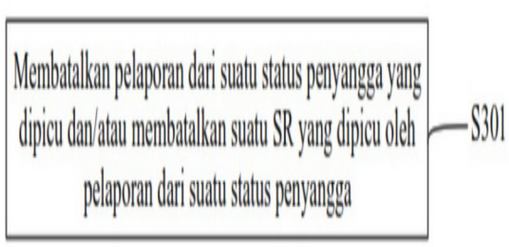

Gambar 3

(20) RI Permohonan Paten

(19) ID (11) No Pengumuman : 2026/03169 (13) A

(51) I.P.C : H 01H 50/64,H 01H 50/58,H 01H 50/14

(21) No. Permohonan Paten : P00202603520

(22) Tanggal Penerimaan Permohonan Paten :
10 September 2024

(30) Data Prioritas :

(31) Nomor	(32) Tanggal	(33) Negara
202311187669.1	14 September 2023	CN

(43) Tanggal Pengumuman Paten :
22 April 2026

(71) Nama dan Alamat yang Mengajukan Permohonan Paten :
XIAMEN HONGFA ELECTRIC POWER CONTROLS CO., LTD.
No. 93 Yinong Road, Haicang District, Xiamen, Fujian 361027 China

(72) Nama Inventor :
DAI, Wenguang,CN
FU, Dapeng,CN
WU, Yiwen,CN
SU, Liji,CN

(74) Nama dan Alamat Konsultan Paten :
Dora Ambadar S.Psi
Am Badar & Am Badar, Jl. Proklamasi No. 79, Pegangsaan, Menteng, Jakarta Pusat

(54) Judul Invensi : RELAI

(57) Abstrak :
Suatu relai, yang terdiri dari rakitan batang pendorong, rakitan pegas bergerak dan rakitan elastis. Rakitan pegas bergerak terdiri dari pelat pegas bergerak, dan rakitan elastis dihubungkan ke rakitan pegas bergerak dan rakitan batang pendorong, rakitan elastis yang digunakan untuk memberikan tekanan kontak untuk pelat pegas bergerak. Selama proses pergerakan berlebih, rakitan batang pendorong menekan rakitan elastis, dan posisinya relatif terhadap pelat pegas bergerak memiliki posisi awal pergerakan berlebih, posisi akhir pergerakan berlebih, dan posisi transisi yang terletak di antara posisi awal pergerakan berlebih dan posisi akhir pergerakan berlebih; selama proses di mana rakitan batang pendorong bergerak dari posisi awal pergerakan berlebih ke posisi transisi, rakitan elastis memiliki koefisien kekakuan pertama; selama proses di mana rakitan batang pendorong bergerak dari posisi transisi ke posisi akhir pergerakan berlebih, rakitan elastis memiliki koefisien kekakuan kedua, koefisien kekakuan pertama lebih kecil daripada koefisien kekakuan kedua.

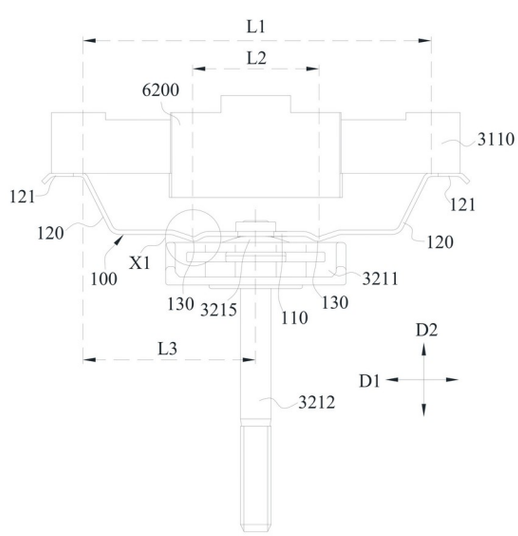

GAMBAR 7

(20) RI Permohonan Paten

(19) ID (11) No Pengumuman : 2026/03227 (13) A

(51) I.P.C : A 61B 5/1455,A 61B 5/024,A 61B 5/00

(21) No. Permohonan Paten : P00202603580

(22) Tanggal Penerimaan Permohonan Paten :
09 September 2024

(30) Data Prioritas :

(31) Nomor	(32) Tanggal	(33) Negara
10-2023-0126112	21 September 2023	KR
10-2023-0152925	07 November 2023	KR

(43) Tanggal Pengumuman Paten :
23 April 2026

(71) Nama dan Alamat yang Mengajukan Permohonan Paten :
SAMSUNG ELECTRONICS CO., LTD.
129, Samsung-ro Yeongtong-gu, Suwon-si Gyeonggi-do 16677 Republic of Korea

(72) Nama Inventor :
Hyunjun JUNG,KR
Hyoujoo KWON,KR
Hyuncheol PARK,KR
Soohan YOO,KR
Seungwon LEE,KR
Seongwook JO,KR

(74) Nama dan Alamat Konsultan Paten :
Budi Rahmat S.H.
Menara Era 9th Floor No. 5, JL. Senen Raya, No. 135-137, Senen, Jakarta Pusat

(54) Judul Invensi : ALAT ELEKTRONIK DAPAT DIPAKAI UNTUK MENDAPATKAN INFORMASI BIOMETRIK

(57) Abstrak :
Menurut perwujudan yang diungkapkan di sini, alat elektronik dapat dipakai mencakup: rumahan yang mencakup bagian rumahan luar dan bagian rumahan dalam yang digabungkan pada bagian rumahan luar dan dikonfigurasi untuk sedikitnya sebagian transparan; pengemisi cahaya ditempatkan di dalam rumahan dan dikonfigurasi untuk mengemisikan cahaya melalui bagian rumahan dalam; sensor pertama ditempatkan di dalam rumahan dan dikonfigurasi untuk menerima cahaya yang ditransmisi melalui jari pengguna; sensor kedua ditempatkan di dalam rumahan dan dikonfigurasi untuk menerima cahaya yang dipantulkan dari jari pengguna; sedikitnya satu prosesor yang mencakup rangkaian pemrosesan; dan memori untuk menyimpan instruksi. Bila dilaksanakan secara tersendiri atau secara bersama-sama oleh sedikitnya satu prosesor, instruksi dapat menyebabkan alat elektronik dapat dipakai untuk: mengontrol pengemisi cahaya untuk mengemisikan cahaya pertama; menerima sinyal pertama yang bersesuaian dengan cahaya pertama melalui sensor pertama; mengontrol pengemisi cahaya untuk mengemisikan cahaya kedua; menerima sinyal kedua yang bersesuaian dengan cahaya kedua melalui sensor kedua; dan menghasilkan informasi biometrik berdasarkan sinyal pertama atau sinyal kedua.

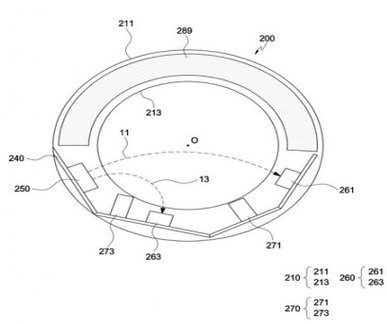

(20) RI Permohonan Paten

(19) ID (11) No Pengumuman : 2026/03277 (13) A

(51) I.P.C : G 06N 3/0455,G 06T 11/00,G 06V 10/774

(21) No. Permohonan Paten : P00202602598

(22) Tanggal Penerimaan Permohonan Paten :
08 Oktober 2024

(30) Data Prioritas :

(31) Nomor	(32) Tanggal	(33) Negara
202311546177.7	17 November 2023	CN

(43) Tanggal Pengumuman Paten :
24 April 2026

(71) Nama dan Alamat yang Mengajukan Permohonan Paten :
TENCENT TECHNOLOGY (SHENZHEN) COMPANY LIMITED
35/F, Tencent Building, Kejizhongyi Road, Midwest District of Hi-tech Park, Nanshan District Shenzhen, Guangdong 518057 China

(72) Nama Inventor :
SHEN, Lei,CN
JIN, Jianlong,CN
ZHANG, Ruixin,CN
ZHANG, Jingyun,CN
DING, Shouhong,CN

(74) Nama dan Alamat Konsultan Paten :
Gianna Larenta S.H.
Gandaria City, Gedung Perkantoran Gandaria 8, Lantai 3 Unit D, Jl. Sultan Iskandar Muda (Arteri Pondok Indah), Kel. Kebayoran Lama Utara, Kec. Kebayoran Lama, Kota Jakarta Selatan

(54) Judul Invensi : METODE DAN PERALATAN PENGHASIL CITRA SIDIK TELAPAK TANGAN, PERANGKAT, MEDIA PENYIMPANAN, DAN PRODUK PROGRAM

(57) Abstrak :
METODE DAN PERALATAN PENGHASIL CITRA SIDIK TELAPAK TANGAN, PERANGKAT, MEDIA PENYIMPANAN, DAN PRODUK PROGRAM Implementasi dari permohonan ini menyediakan metode dan peralatan penghasil citra sidik telapak tangan, suatu perangkat, suatu media penyimpanan, dan suatu produk program. Metode tersebut meliputi: menentukan sejumlah titik kontrol berdasarkan templat kurva sidik telapak tangan yang telah ditentukan, dan menghasilkan kurva Bézier berdasarkan sejumlah titik kontrol tersebut; berdasarkan kurva Bézier, menghasilkan peta energi lipatan telapak tangan yang memiliki informasi lipatan, peta energi lipatan telapak tangan tersebut meliputi lipatan telapak tangan yang memiliki distribusi lipatan yang sama dengan kurva Bézier dan jenis lipatan yang berbeda dari kurva Bézier, di mana jenis lipatan digunakan untuk menggambarkan informasi lipatan dan sesuai dengan energi arah lipatan setiap piksel pada lipatan telapak tangan; dan berdasarkan peta energi lipatan telapak tangan, menghasilkan citra sidik telapak tangan fotorealistik yang memiliki informasi tekstur yang detail.

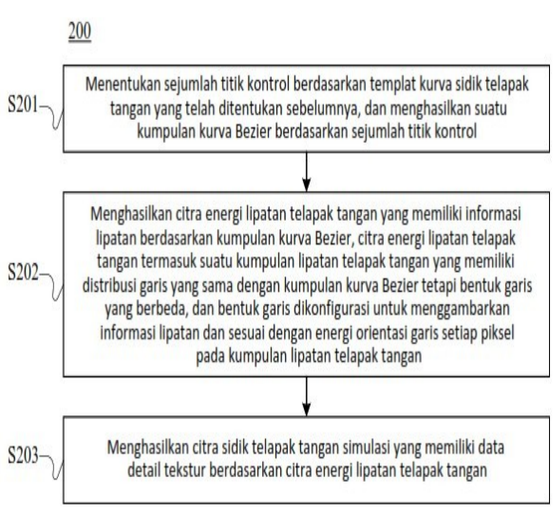

GAMBAR 2

(20) **RI Permohonan Paten**

(19) **ID** **(11)** **No Pengumuman : 2026/03241** **(13) A**

(51) **I.P.C : A 61F 13/476,A 61F 13/472**

(21) **No. Permohonan Paten :** P00202602594

(22) **Tanggal Penerimaan Permohonan Paten :**
19 September 2024

(30) **Data Prioritas :**

(31) Nomor	(32) Tanggal	(33) Negara
202311252038.3	26 September 2023	CN

(43) **Tanggal Pengumuman Paten :**
23 April 2026

(71) **Nama dan Alamat yang Mengajukan Permohonan Paten :**
UNICHARM CORPORATION
182, Shimobun, Kinsei-cho, Shikokuchuo-shi, Ehime 799-0111 Japan

(72) **Nama Inventor :**
Juyi GAO,CN
Na AN,CN
Ziying ZHOU,CN
Gang LUO,CN

(74) **Nama dan Alamat Konsultan Paten :**
Arifia Jauharia Fajra S.T., S.H.
Pondok Indah Office Tower 5, Lantai 19, Kel. Pondok Pinang, Kec. Kebayoran Lama, Kota Jakarta Selatan

(54) **Judul Invensi :** BANTALAN PENYERAPAN URINE

(57) **Abstrak :**
Suatu bantalan penyerap urine dapat disediakan yang mendorong pelekatan bantalan penyerap urine pada suatu posisi yang tepat terhadap suatu bukaan kemih, menekan kebocoran fluida tubuh, dan dapat memanfaatkan suatu kapasitas penyerapan. Bantalan penyerap urine tersebut memiliki suatu arah depan-belakang (L), suatu arah lebar (W), dan suatu arah ketebalan (T); suatu penyerap (30); dan sepasang penutup (40) yang memanjang ke arah suatu sisi luar pada arah lebar relatif terhadap penyerap tersebut dan dikonfigurasi untuk dilipat ke belakang ke arah suatu sisi bukan-kulit dari celana dalam selama pemakaian. Bantalan penyerap urine tersebut disediakan dengan suatu bagian indikator arah (100) yang mengindikasikan suatu orientasi dari bantalan penyerap urine pada arah depan-belakang. Suatu bagian sisi luar pada arah lebar dari penutup tersebut memiliki suatu bagian menonjol (41) yang menggembung ke arah sisi luar pada arah lebar. Suatu puncak (42) dari bagian menonjol tersebut disusun pada suatu sisi belakang relatif terhadap suatu pusat pada arah depan-belakang dari penutup.

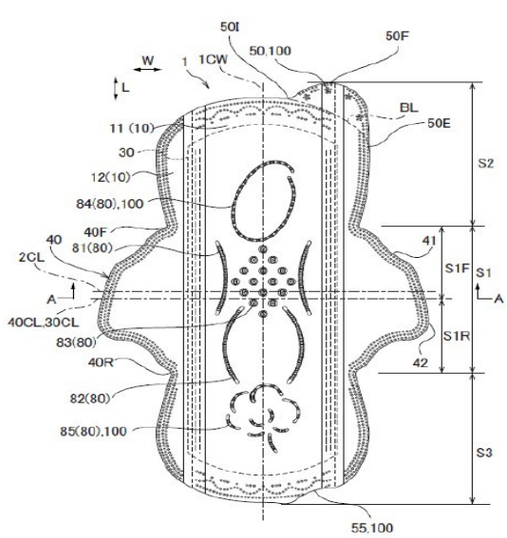

(20) **RI Permohonan Paten**

(19) **ID** **(11)** **No Pengumuman : 2026/03234** **(13) A**

(51) **I.P.C : B 41M 3/14,B 42D 25/41,B 42D 25/351**

(21) **No. Permohonan Paten :** P00202602647

(22) **Tanggal Penerimaan Permohonan Paten :**
16 Agustus 2023

(30) **Data Prioritas :**
(31) Nomor (32) Tanggal (33) Negara

(43) **Tanggal Pengumuman Paten :**
23 April 2026

(71) **Nama dan Alamat yang Mengajukan Permohonan Paten :**
TOPPAN SECURITY LIMITED
Maplewood Crockford Lane Chineham Business Park Basingstoke RG24 8YB United Kingdom

(72) **Nama Inventor :**
SUGDON, Matthew,GB

(74) **Nama dan Alamat Konsultan Paten :**
Maria Carola D Monintja S.H.,M.H.
Wisma 46 Kota BNI, Lantai 24, Jl. Jenderal Sudirman Kav. 1, RT. 001/ RW. 008, Kel. Karet Tengsin, Kec. Tanah Abang, Kota Jakarta Pusat

(54) **Judul Invensi :** DOKUMEN KEAMANAN TERPERSONALISASI DAN METODE PEMANUFAKTURANNYA

(57) **Abstrak :**
Suatu dokumen keamanan terpersonalisasi (10) meliputi suatu citra terpersonalisasi pertama (5) dan suatu citra terpersonalisasi kedua (8) sebagai bagian dari suatu fitur keamanan (3). Citra terpersonalisasi kedua (8) diatur pada suatu posisi yang sesuai dengan citra terpersonalisasi pertama (5). Sebagai contoh, citra terpersonalisasi pertama (5) diukir laser pada suatu permukaan pertama (6a) dari suatu lapisan bahan yang dapat diukir laser (6). Citra terpersonalisasi kedua (8) dapat dibentuk dengan cara pengukiran laser pada suatu permukaan kedua (6b) yang berlawanan dengan permukaan pertama (6a) dari lapisan bahan yang dapat diukir laser (6). Sebagai alternatif atau sebagai tambahan, citra terpersonalisasi kedua (8) dapat dibentuk dengan cara pencetakan pada suatu substrat (1) dari dokumen keamanan (10) dari lapisan bahan yang dapat diukir laser (6) untuk membentuk suatu tanda air variabel terpersonalisasi.

Gambar 3

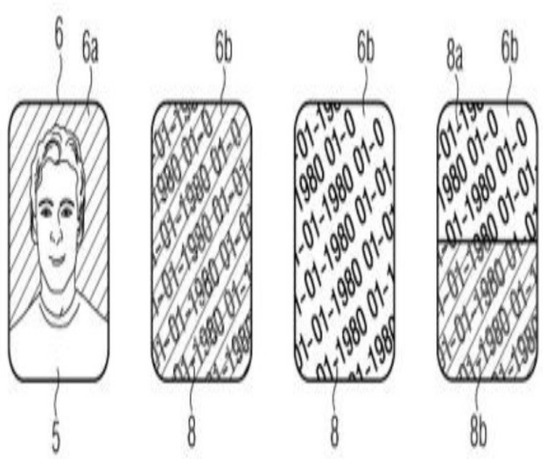

(20) RI Permohonan Paten

(19) ID (11) No Pengumuman : 2026/03219 (13) A

(51) I.P.C : G 10L 25/60,G 10L 25/45,G 10L 25/30,G 10L 25/21,G 10L 19/00,G 10L 21/00

(21) No. Permohonan Paten : P00202601936

(22) Tanggal Penerimaan Permohonan Paten :
26 Juli 2024

(30) Data Prioritas :

(31) Nomor	(32) Tanggal	(33) Negara
23187968.5	26 Juli 2023	EP

(43) Tanggal Pengumuman Paten :
23 April 2026

(71) Nama dan Alamat yang Mengajukan Permohonan Paten :
FRAUNHOFER-GESELLSCHAFT ZUR FÖRDERUNG DER ANGEWANDTEN FORSCHUNG E.V.
Hansastraße 27c, 80686 München Germany

(72) Nama Inventor :
TORCOLI, Matteo,IT
MURTAZA, Adrian,RO
FUCHS, Harald,DE
GREWE, Yannik,DE
HABETS, Emanuel,NL

(74) Nama dan Alamat Konsultan Paten :
Marolita Setiati
PT SPRUSON FERGUSON INDONESIA, Graha Paramita 3B Floor Zona D Jl. Denpasar Raya Blok D2 Kav.8 Kuningan

(54) Judul Invensi : PERALATAN, METODE, PROGRAM KOMPUTER DAN ALIRAN BIT UNTUK KENDALI KUALITAS DAN/ATAU PENINGKATAN ADEGAN AUDIO

(57) Abstrak :
Perwujudan menurut invensi ini meliputi suatu peralatan, metode, program komputer, dan aliran bit untuk kendali kualitas dan/atau peningkatan adegan audio. Perwujudan menurut invensi ini berhubungan dengan peralatan dan metode untuk kendali kualitas dan peningkatan adegan audio.

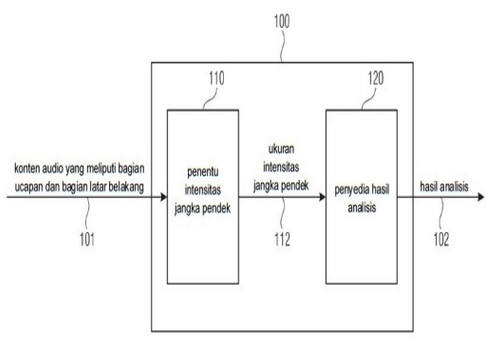

Gambar 1

(20) **RI Permohonan Paten**

(19) **ID** **(11)** **No Pengumuman : 2026/03225** **(13) A**

(51) **I.P.C : H 04L 5/00**

(21) **No. Permohonan Paten :** P00202602292

(22) **Tanggal Penerimaan Permohonan Paten :**
29 Agustus 2024

(30) **Data Prioritas :**

(31) Nomor	(32) Tanggal	(33) Negara
18/469,430	18 September 2023	US

(43) **Tanggal Pengumuman Paten :**
23 April 2026

(71) **Nama dan Alamat yang Mengajukan Permohonan Paten :**
QUALCOMM INCORPORATED
5775 Morehouse Drive, San Diego, California 92121-1714, United States of America United States of America

(72) **Nama Inventor :**
Kianoush HOSSEINI,US
Jing JIANG,CN
Peter GAAL,US
Kazuki TAKEDA,JP
Jing LEI,US
Hari SANKAR,US
Li ZHANG,US

(74) **Nama dan Alamat Konsultan Paten :**
DR. Ludiyanto S.H., M.H., M.M.
Jalan Hayam Wuruk No. 3 i & j Jakarta Pusat

(54) **Judul Invensi :** DAUR ULANG ANTENA UNTUK AGREGASI PEMBAWA

(57) **Abstrak :**
Metode, sistem, dan peranti untuk komunikasi nirkabel diuraikan. Perlengkapan pengguna (UE) dapat mentransmisikan indikasi mengenai kemampuan dari UE untuk menerima transmisi downlink melalui sejumlah pembawa komponen dengan kuantitas pertama dari antena. UE dapat menerima, sesuai dengan indikasi mengenai kemampuan dari UE, transmisi downlink dengan setidaknya subset dari kuantitas pertama dari antena dan melalui setidaknya subset dari sejumlah pembawa komponen.

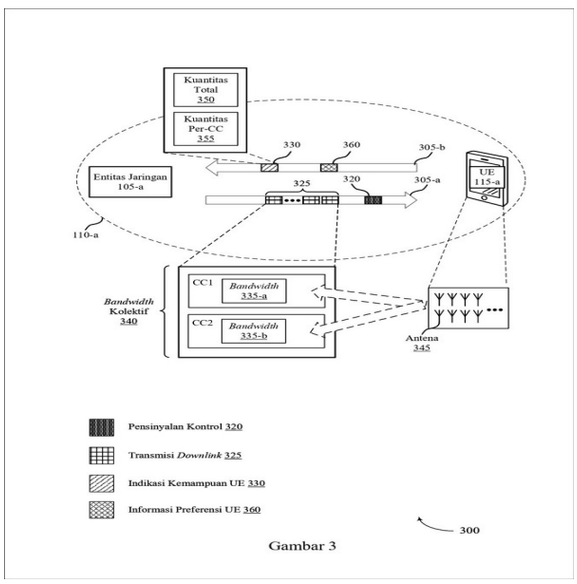

Gambar 3

(20) RI Permohonan Paten

(19) ID (11) No Pengumuman : 2026/03187 (13) A

(51) I.P.C : B 09B 3/70,B 09B 101/67,B 09B 3/35,B 09B 5/00,C 08J 11/10

(21) No. Permohonan Paten : P00202603108

(22) Tanggal Penerimaan Permohonan Paten :
29 Maret 2024

(30) Data Prioritas :

(31) Nomor	(32) Tanggal	(33) Negara
2023-172353	03 Oktober 2023	JP

(43) Tanggal Pengumuman Paten :
22 April 2026

(71) Nama dan Alamat yang Mengajukan Permohonan Paten :
UNICHARM CORPORATION
182, Shimobun, Kinsei-cho, Shikokuchuo-shi, Ehime 7990111 Japan

(72) Nama Inventor :
Takayoshi KONISHI,JP
Noritomo KURITA,JP

(74) Nama dan Alamat Konsultan Paten :
Arifia Jauharia Fajra S.T., S.H.
Pondok Indah Office Tower 5, Lantai 19, Kel. Pondok Pinang, Kec. Kebayoran Lama, Kota Jakarta Selatan

(54) Judul Invensi : METODE UNTUK MEMPEROLEH KEMBALI KOMPONEN PENYUSUN DARI BENDA PENYERAP BEKAS PAKAI

(57) Abstrak :
Disediakan adalah suatu metode untuk memperoleh kembali suatu komponen penyusun dari suatu benda penyerap bekas pakai, metode tersebut yang mampu untuk mengurangi kontaminan-kontaminan pada komponen penyusun sambil menekan suatu peningkatan dalam biaya. Invensi ini adalah suatu metode untuk memperoleh kembali suatu komponen penyusun dari suatu benda penyerap bekas pakai. Invensi ini mencakup: suatu langkah dehidrasi dan pencucian (S3) untuk mendehidrasi dan mencuci suatu campuran yang mengandung suatu polimer yang sangat menyerap air yang memiliki suatu gugus asam dan suatu serat pulp, yang adalah komponen-komponen penyusun, dengan suatu larutan yang mengandung suatu zat pengoksidasi dan suatu zat pendehidrasi yang mampu untuk mendehidrasi polimer yang sangat menyerap air dan serat pulp tersebut; dan suatu langkah pemisahan (S4) untuk memisahkan sedikitnya polimer yang sangat menyerap air dan serat pulp dari larutan yang mengandung campuran tersebut.

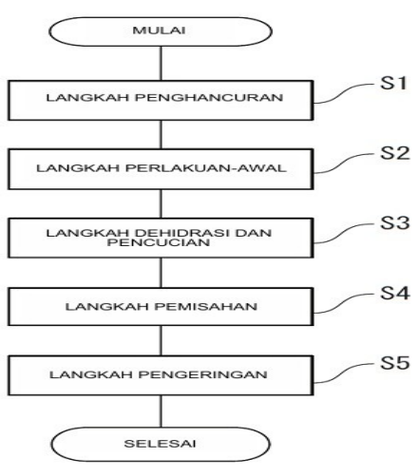

Gambar 1

(20) RI Permohonan Paten

(19) ID (11) No Pengumuman : 2026/03247 (13) A

(51) I.P.C : G 03F 7/20,G 03F 7/00

(21) No. Permohonan Paten : P00202602777

(22) Tanggal Penerimaan Permohonan Paten :
16 Oktober 2024

(30) Data Prioritas :

(31) Nomor	(32) Tanggal	(33) Negara
63/547,747	08 November 2023	US

(43) Tanggal Pengumuman Paten :
23 April 2026

(71) Nama dan Alamat yang Mengajukan Permohonan Paten :
E INK CORPORATION
1000 Technology Park Drive, Attn: IP Department, Billerica, Massachusetts 01821-4165 United States of America

(72) Nama Inventor :
XIA, Yu,CN
DUNN, Bryan,US
TELFER, Stephen J.,US
KANG, Yih-Ming,US
HUITEMA, Hjalmar Edzer Ayco,NL

(74) Nama dan Alamat Konsultan Paten :
Arifia Jauharia Fajra S.T., S.H.
Pondok Indah Office Tower 5, Lantai 19, Kel. Pondok Pinang, Kec. Kebayoran Lama, Kota Jakarta Selatan

(54) Judul Invensi : PROSES FABRIKASI FOTOLITOGRAFIS KONTINU UNTUK MEMPRODUKSI MIKROSTRUKTUR-MIKROSTRUKTUR TANPA-SAMBUNGAN YANG DIGUNAKAN DALAM PENAMPIL-PENAMPIL ELEKTRO-OPTIK DAN FILM-FILM PEMODULASI CAHAYA

(57) Abstrak :
Suatu metode rol-ke-rol untuk memfabrikasi mikrostruktur-mikrostruktur tanpa-sambungan disediakan, yang meliputi langkah-langkah untuk: (a) secara kontinu membentuk suatu struktur terlaminasi yang mencakup suatu film photomask yang ditumpangkan pada suatu substrat dengan suatu lapisan bahan foto-sensitif di antaranya, film photomask tersebut yang meliputi suatu pola dari daerah-daerah transmisif-cahaya dan daerah-daerah penghalang-cahaya; (b) mengiluminasi film photomask dari struktur terlaminasi yang dibentuk dalam langkah (a) sedemikian sehingga cahaya lewat melalui daerah-daerah transmisif-cahaya dari film photomask tersebut untuk mengeraskan bagian-bagian dari bahan foto-sensitif yang terpajan oleh daerah-daerah transmisif-cahaya, sambil membiarkan bagian-bagian yang tersisa dari bahan foto-sensitif yang ditutupi oleh daerah-daerah penghalang-cahaya tersebut tidak-dikeraskan; (c) mendelaminasi film photomask tersebut dari bahan foto-sensitif yang dikeraskan secara selektif dalam langkah (b); dan (d) menyingkirkan bagian-bagian yang tidak-dikeraskan dari bahan foto-sensitif untuk membentuk suatu lapisan mikrostruktur pada substrat dari bagian-bagian yang dikeraskan dari bahan foto-sensitif.

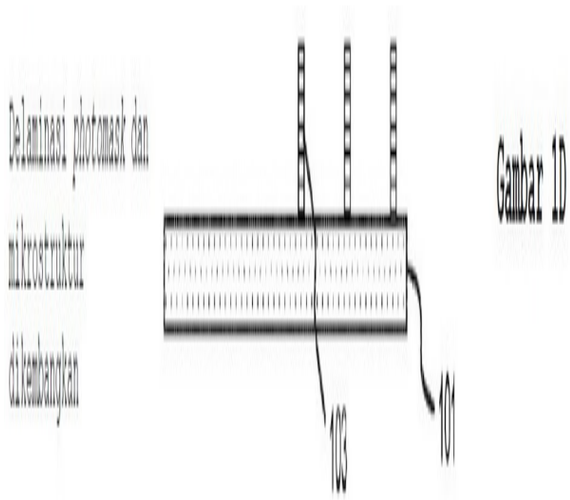

Gambar 1D

(20) RI Permohonan Paten

(19) ID (11) No Pengumuman : 2026/03172 (13) A

(51) I.P.C : A 61J 1/05,A 61K 31/216,A 61K 31/192,A 61K 9/08,A 61P 27/10,A 61P 27/02

(21) No. Permohonan Paten : P00202603480

(22) Tanggal Penerimaan Permohonan Paten :
13 September 2024

(30) Data Prioritas :

(31) Nomor	(32) Tanggal	(33) Negara
2023-157450	22 September 2023	JP

(43) Tanggal Pengumuman Paten :
22 April 2026

(71) Nama dan Alamat yang Mengajukan Permohonan Paten :
TSUBOTA LABORATORY, INC.
CRIK Shinanomachi E7, Bldg. 2, 9th Fl., Keio University Shinanomachi Campus, 35 Shinanomachi, Shinjuku-ku, Tokyo 1608582 Japan

(72) Nama Inventor :
NISHIMOTO Akinori,JP

(74) Nama dan Alamat Konsultan Paten :
Emirsyah Dinar B.Com., M.H.
Graha Pratama Jl. MT Haryono Kav. 15, Building Lv 15, Kel. Tebet Barat, Kec. Tebet, Kota Jakarta Selatan

(54) Judul Invensi : KOMPOSISI BERAIR

(57) Abstrak :
Komposisi berair mencakup (A) asam 4-fenilbutirat atau esternya, atau garamnya yang dapat diterima secara farmakologis, di mana pH komposisi berair adalah 6,0 atau lebih dan 9,0 atau kurang, dan komposisi berair tersebut terkandung dalam wadah pembuangan yang memiliki filter yang mengandung bahan hidrofilik.

(20) **RI Permohonan Paten**

(19) **ID** **(11)** **No Pengumuman : 2026/03143** **(13) A**

(51) **I.P.C : A 23C 11/04,A 23D 9/007,A 23D 9/00**

(21) **No. Permohonan Paten :** P00202603691

(22) **Tanggal Penerimaan Permohonan Paten :**
25 September 2024

(30) **Data Prioritas :**

(31) Nomor	(32) Tanggal	(33) Negara
2023-167535	28 September 2023	JP

(43) **Tanggal Pengumuman Paten :**
21 April 2026

(71) **Nama dan Alamat yang Mengajukan Permohonan Paten :**
ASAHI GROUP FOODS, LTD.
23-1, Azumabashi 1-chome, Sumida-ku, Tokyo 1308602 Japan

(72) **Nama Inventor :**
ASANUMA Masaharu,JP
KOIDE Atsushi,JP

(74) **Nama dan Alamat Konsultan Paten :**
Marolita Setiati
PT SPRUSON FERGUSON INDONESIA, Graha Paramita 3B Floor Zona D Jl. Denpasar Raya Blok D2 Kav.8 Kuningan

(54) **Judul Invensi :** MINYAK DAN LEMAK SERBUK YANG MENGANDUNG DINDING SEL RAGI

(57) **Abstrak :**
Invensi ini menyediakan minyak dan lemak serbuk yang mengandung suatu dinding sel ragi, suatu pengemulsi, dan minyak dan lemak. Minyak dan lemak serbuk yang menggunakan suatu dinding sel ragi dapat mempertahankan suatu ukuran partikel teremulsi halus tanpa menggunakan suatu bahan baku susu, dan dengan demikian minyak dan lemak serbuk dari invensi ini dapat memiliki stabilitas emulsi yang sangat baik dan juga memiliki kesesuaian pemrosesan yang sangat baik.

(20) RI Permohonan Paten

(19) ID (11) No Pengumuman : 2026/03151 (13) A

(51) I.P.C : H 04N 19/117

(21) No. Permohonan Paten : P00202603693

(22) Tanggal Penerimaan Permohonan Paten :
20 September 2023

(30) Data Prioritas :
(31) Nomor (32) Tanggal (33) Negara

(43) Tanggal Pengumuman Paten :
21 April 2026

(71) Nama dan Alamat yang Mengajukan Permohonan Paten :
GUANGDONG OPPO MOBILE TELECOMMUNICATIONS CORP., LTD.
No.18, Haibin Road, Wusha, Chang'an, Dongguan, Guangdong 523860 China

(72) Nama Inventor :
XU, Luhang,CN

(74) Nama dan Alamat Konsultan Paten :
Marolita Setiati
PT SPRUSON FERGUSON INDONESIA, Graha Paramita 3B Floor Zona D Jl. Denpasar Raya Blok D2 Kav.8 Kuningan

(54) Judul Invensi : METODE PENGENKODEAN, METODE PENDEKODEAN, ENKODER, DEKODER, DAN MEDIA PENYIMPANAN

(57) Abstrak :
Disediakan dalam perwujudan dari permohonan ini adalah metode pengenkodean, metode pendekodean, enkoder, dekoder, dan media penyimpanan. Metode pendekodean tersebut mencakup: menganalisis aliran kode untuk menentukan informasi identifikasi pertama dan informasi indeks yang bersesuaian dengan blok saat ini, informasi identifikasi pertama tersebut digunakan untuk mengindikasikan bahwa mode prediksi blok saat ini adalah mode intra prediksi berbasis pemfilteran ekstrapolasi; berdasarkan informasi indeks, menentukan kombinasi target dari kombinasi yang diizinkan untuk digunakan oleh blok saat ini, kombinasi tersebut diizinkan untuk digunakan oleh blok saat ini yang mencakup setidaknya satu kombinasi, setiap kombinasi bersesuaian dengan area rekonstruksi satu jenis dan bentuk filter ekstrapolasi, area rekonstruksi digunakan untuk memperoleh koefisien pemfilteran ekstrapolasi, dan kombinasi tersebut diizinkan untuk digunakan oleh blok saat ini yang bersesuaian dengan bentuk dan/atau ukuran blok saat ini; berdasarkan kombinasi target, menentukan koefisien pemfilteran ekstrapolasi; dan, berdasarkan koefisien pemfilteran ekstrapolasi, melakukan intra prediksi berbasis pemfilteran ekstrapolasi pada blok saat ini.

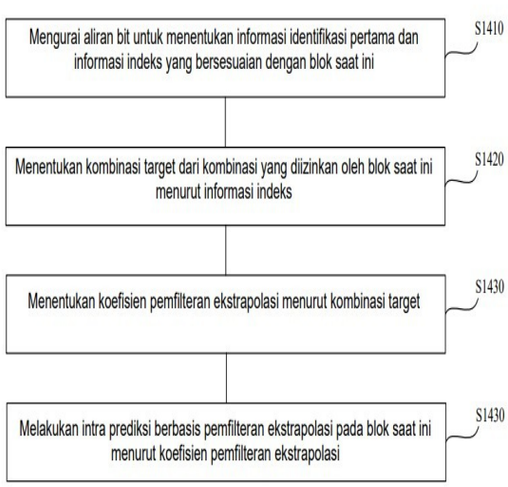

Gambar 14

(20) RI Permohonan Paten

(19) ID (11) No Pengumuman : 2026/03242 (13) A

(51) I.P.C : A 61K 31/519,A 61K 31/517,A 61K 31/4709,A 61P 35/00,C 07D 403/14,C 07D 403/12,C 07D 471/04,C 07D 487/04

(21) No. Permohonan Paten : P00202603789

(22) Tanggal Penerimaan Permohonan Paten :
20 September 2024

(30) Data Prioritas :

(31) Nomor	(32) Tanggal	(33) Negara
10-2023-0126972	22 September 2023	KR
10-2024-0014218	30 Januari 2024	KR

(43) Tanggal Pengumuman Paten :
23 April 2026

(71) Nama dan Alamat yang Mengajukan Permohonan Paten :
HANMI PHARM. CO. LTD.
214 Muha-ro, Paltan-myeon Hwaseong-si, Gyeonggi-do 18536 Republic of Korea

(72) Nama Inventor :
NAM, Ho Yeon,KR
AHN, Young Gil,KR
YOO, Hyung Seok,KR
LEE, Gun Woo,KR
JANG, Sun Young,KR
JEON, Ji Young,KR

(74) Nama dan Alamat Konsultan Paten :
Irene Kurniati Djalim, BSChE, MAk
Jalan Raya Penggilingan No 99

(54) Judul Invensi : TURUNAN PERANCAH BARU YANG EFEKTIF UNTUK ALTERASI HER2 DAN KOMPOSISI FARMASI YANG MELIPUTI TURUNAN PERANCAH BARU

(57) Abstrak :
Invensi ini mengungkapkan senyawa dari Rumus Kimia 1 atau tautomer, stereoisomer atau garamnya yang dapat diterima secara farmasi, dimana R1 hingga R3, A1 hingga A4, L1, E, Z dan n adalah sebagaimana didefinisikan di sini. Senyawa yang diungkapkan di sini dapat menghambat aktivitas kinase HER2. Rumus Kimia 1

(20) RI Permohonan Paten

(19) ID (11) No Pengumuman : 2026/03141 (13) A

(51) I.P.C : C 07D 201/16,C 07D 201/12,C 08J 11/00

(21) No. Permohonan Paten : P00202603705

(22) Tanggal Penerimaan Permohonan Paten :
20 September 2024

(30) Data Prioritas :

(31) Nomor	(32) Tanggal	(33) Negara
23199102.7	22 September 2023	EP

(43) Tanggal Pengumuman Paten :
21 April 2026

(71) Nama dan Alamat yang Mengajukan Permohonan Paten :
BASF SE
Carl-Bosch-Strasse 38 67056 Ludwigshafen am Rhein Germany

(72) Nama Inventor :
Stefan BLEI,DE
Faissal-Ali EL-TOUFAILI,LB
Vikram Raghavendhar RAVIKUMAR,IN
Zeljko KOTANJAC,NL

(74) Nama dan Alamat Konsultan Paten :
DR. Ludiyanto S.H., M.H., M.M.
Jalan Hayam Wuruk No. 3 i & j Jakarta Pusat

(54) Judul Invensi : PROSES YANG SANGAT TERINTEGRASI PANAS UNTUK MEMBUAT EPSILON-KAPROLAKTAM YANG DIMURNIKAN DARI POLIAMIDA 6

(57) Abstrak :
Proses untuk membuat ε-kaprolaktam yang dimurnikan dari poliamida 6 yang terkandung dalam bahan padat M, dimana proses terdiri atas membuat aliran cairan berair yang terdiri atas ε-kaprolaktam, mengenakan aliran cairan ini pada depresurisasi dalam unit evaporasi yang darinya aliran uap berair SEV1, SEV2 dan SEV3 diperoleh yang memiliki tekanan berbeda dan yang kemudian digunakan sebagai sumber panas untuk unit pemurnian yang mengonsumsi panas yang digunakan untuk membuat ε-kaprolaktam yang dimurnikan.

(20) **RI Permohonan Paten**

(19) **ID** **(11)** **No Pengumuman : 2026/03299** **(13) A**

(51) **I.P.C : F 16B 39/28,F 16B 37/04,F 16B 21/02**

(21) **No. Permohonan Paten :** P00202603801

(22) **Tanggal Penerimaan Permohonan Paten :**
19 Juli 2024

(30) **Data Prioritas :**

(31) Nomor	(32) Tanggal	(33) Negara
10202302769Q	28 September 2023	SG
PCT/ SG2024/050153	14 Maret 2024	SG

(43) **Tanggal Pengumuman Paten :**
24 April 2026

(71) **Nama dan Alamat yang Mengajukan Permohonan Paten :**
MAKURI TECHNOLOGY PTE. LTD.
16 Raffles Quay, #33-03, Hong Leong Building, Singapore 048581, Singapore Singapore

(72) **Nama Inventor :**
HOLMES, Brett,AU
KHOKHAR, Khurram Hamid,SG

(74) **Nama dan Alamat Konsultan Paten :**
Heru Lukito S.H., LL.M.
Talavera Office Park, 28th Floor Jl. TB. Simatupang Kav. 22-26 RT.5/RW.3 Jakarta 12430, Indonesia Cilandak Kota Jakarta Selatan DKI Jakarta 12430

(54) **Judul Invensi :** PENGENCANG YANG DAPAT DILEPAS

(57) **Abstrak :**
Invensi ini mengungkapkan suatu rakitan pengencang yang dapat dilepas untuk mengamankan suatu objek ke suatu struktur, rakitan pengencang yang dapat dilepas tersebut meliputi suatu komponen pengunci yang memiliki suatu bagian pertama, suatu bagian kedua, dan suatu bukaan tengah, suatu bagian depan pada posisi awal yang ditentukan oleh orientasi pertama yang disesuaikan untuk diterima oleh bagian pertama, dan suatu bagian ujung untuk penerimaan oleh bagian depan melalui bukaan tengah sedemikian rupa sehingga rotasi bagian ujung dalam arah pertama menyebabkan bagian depan terlepas dari bagian pertama dan berputar ke posisi transisi yang pada dasarnya melintang terhadap orientasi pertama hingga tertahan di dalam bagian pertama, dan rotasi selanjutnya dari bagian ujung dalam arah yang sama menyebabkan bagian depan bergerak secara aksial menuju struktur sehingga menjepit objek ke struktur.

9/13

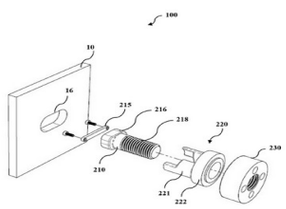

Gambar 9

(20) RI Permohonan Paten

(19) ID (11) No Pengumuman : 2026/03162 (13) A

(51) I.P.C : F 23C 1/08,F 23C 1/00,F 23D 17/00,F 23K 5/02,F 23K 5/00,F 23N 5/02,F 23N 1/00,F 23N 5/00

(21) No. Permohonan Paten : P00202603653

(22) Tanggal Penerimaan Permohonan Paten :
11 November 2024

(30) Data Prioritas :

(31) Nomor	(32) Tanggal	(33) Negara
2024-011637	30 Januari 2024	JP

(43) Tanggal Pengumuman Paten :
21 April 2026

(71) Nama dan Alamat yang Mengajukan Permohonan Paten :
IHI CORPORATION
1-1, Toyosu 3-chome, Koto-ku, Tokyo 1358710 Japan

(72) Nama Inventor :
OZAKI, Naoki,JP
WATANABE, Kazuhiro,JP
HANAOKA, Ryo,JP

(74) Nama dan Alamat Konsultan Paten :
Maulitta Pramulasari, S.Pd.
Mirandah Asia Indonesia Sudirman Plaza, Plaza Marein Lantai 10E Jalan Jenderal Sudirman Kavling 76-78

(54) Judul Invensi : TUNGKU

(57) Abstrak :
Suatu tungku mencakup pembakar 10 yang secara selektif menginjeksi bahan bakar pertama yang lebih mudah terbakar dibandingkan dengan amonia dan bahan bakar kedua yang mengandung amonia ke dalam zona pembakaran S, sensor suhu pertama T1 yang mengukur suhu dinding 16 yang membatasi zona pembakaran S, sensor suhu kedua T2 yang mengukur suhu zona pembakaran S, sensor suhu ketiga T3 yang mengukur suhu pembakar 10, dan sebuah unit kontrol. Unit kontrol menyimpan suhu acuan untuk masing-masing sensor suhu T1, T2, dan T3. Unit kontrol menjalankan kontrol pertama yang mengontrol pembakar 10 untuk menginjeksikan bahan bakar pertama ketika setiap suhu terukur dari sensor suhu T1, T2, dan T3 lebih rendah dari suhu acuan masing-masing, dan memulai kontrol kedua yang mengontrol pembakar 10 untuk menginjeksikan bahan bakar kedua ketika setidaknya satu dari suhu terukur dari sensor suhu T1, T2, dan T3 mencapai suhu acuan yang sesuai.

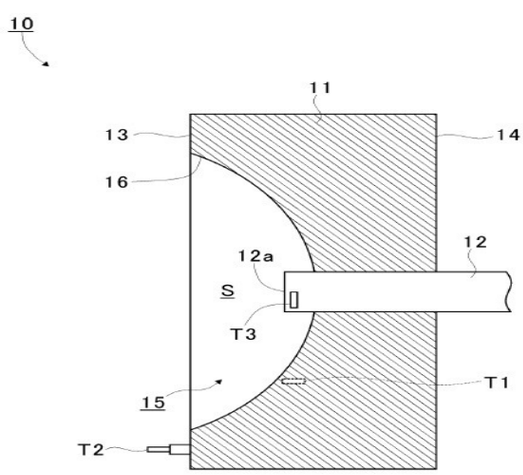

Gambar 2

(20) RI Permohonan Paten

(19) ID (11) No Pengumuman : 2026/03139 (13) A

(51) I.P.C : H 01H 50/64,H 01H 50/58,H 01H 50/14

(21) No. Permohonan Paten : P00202603563

(22) Tanggal Penerimaan Permohonan Paten :
10 September 2024

(30) Data Prioritas :

(31) Nomor	(32) Tanggal	(33) Negara
202311187759.0	14 September 2023	CN

(43) Tanggal Pengumuman Paten :
21 April 2026

(71) Nama dan Alamat yang Mengajukan Permohonan Paten :
XIAMEN HONGFA ELECTRIC POWER CONTROLS CO., LTD.
No. 93 Yinong Road, Haicang District, Xiamen, Fujian 361027 China

(72) Nama Inventor :
DAI, Wenguang,CN
CHEN, Jinpin,CN
WANG, Meng,CN
SU, Liji,CN
WU, Yiwen,CN

(74) Nama dan Alamat Konsultan Paten :
Nabila Ambadar S.H., LL.M.,
Am Badar & Am Badar, Jl. Proklamasi No. 79, Pegangsaan, Menteng, Jakarta Pusat

(54) Judul Invensi : RELAI

(57) Abstrak :
Permohonan ini mengungkapkan suatu relai, yang terdiri dari sepasang ujung lead-out kontak statis, rakitan buluh bergerak, rakitan batang pendorong, dan mekanisme anti-rotasi. Rakitan buluh bergerak terdiri dari buluh bergerak, dan dua ujung buluh bergerak dalam arah pertama disesuaikan untuk bersentuhan dengan atau terpisah dari sepasang ujung lead-out kontak statis. Arah pertama adalah arah pengaturan sepasang ujung lead-out kontak statis. Rakitan batang pendorong digunakan untuk mendorong rakitan buluh bergerak untuk bergerak, sehingga buluh bergerak bersentuhan dengan atau terpisah dari ujung lead-out kontak statis. Mekanisme anti-rotasi dihubungkan ke rakitan buluh bergerak dan/atau rakitan batang pendorong dan digunakan untuk membatasi rotasi rakitan buluh bergerak relatif terhadap rakitan batang pendorong di sekitar sumbu rakitan batang pendorong.

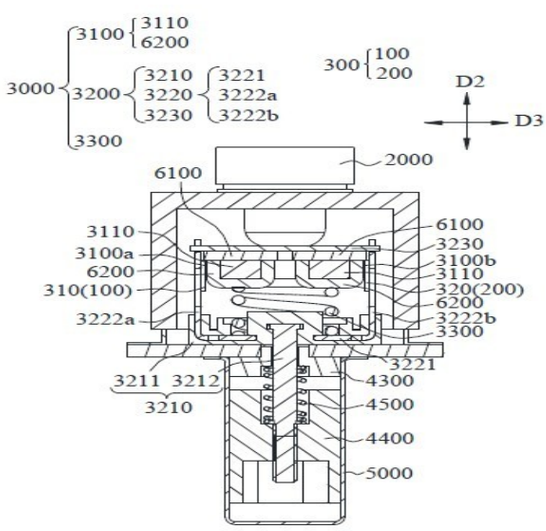

GAMBAR 4

(20) RI Permohonan Paten

(19) ID (11) No Pengumuman : 2026/03133 (13) A

(51) I.P.C : B 65D 1/32,B 65D 1/02

(21) No. Permohonan Paten : P00202603648

(22) Tanggal Penerimaan Permohonan Paten :
20 September 2024

(30) Data Prioritas :

(31) Nomor	(32) Tanggal	(33) Negara
2023-158833	22 September 2023	JP
2024-155241	09 September 2024	JP

(43) Tanggal Pengumuman Paten :
20 April 2026

(71) Nama dan Alamat yang Mengajukan Permohonan Paten :
OTSUKA PHARMACEUTICAL FACTORY, INC.
115 Aza Kuguhara, Tateiwa, Muya-cho, Naruto-shi, Tokushima 7728601 Japan

(72) Nama Inventor :
KOMATSU Kunihiko,JP
FUJIWARA Kazushi,JP
YOSHIKAWA Hiroyuki,JP

(74) Nama dan Alamat Konsultan Paten :
Risti Wulansari S.H.,
KMO Building, Floor 05 Suite 502 Jalan Kyai Maja No 1 RT03/RW08

(54) Judul Invensi : WADAH BOTOL FLEKSIBEL

(57) Abstrak :
Bodi wadah memiliki bagian bodi yang meliputi bagian atas yang terletak lebih dekat ke bagian leher, bagian bawah yang terletak lebih dekat ke bagian dasar, dan bagian tengah yang terletak di antara bagian atas dan bagian bawah. Bagian bodi tersebut berbentuk lonjong dengan sumbu minor dan sumbu mayor pada penampang yang tegak lurus terhadap sumbu tengah, dan meliputi sepasang permukaan sisi pertama yang terletak di kedua ujung sumbu minor dan sepasang permukaan sisi kedua yang terletak di kedua ujung sumbu mayor. Bagian bodi tersebut memiliki sepasang bagian pencegah tekuk yang dibentuk secara kontinu searah sumbu tengah pada sepasang permukaan sisi kedua bagian tengah.

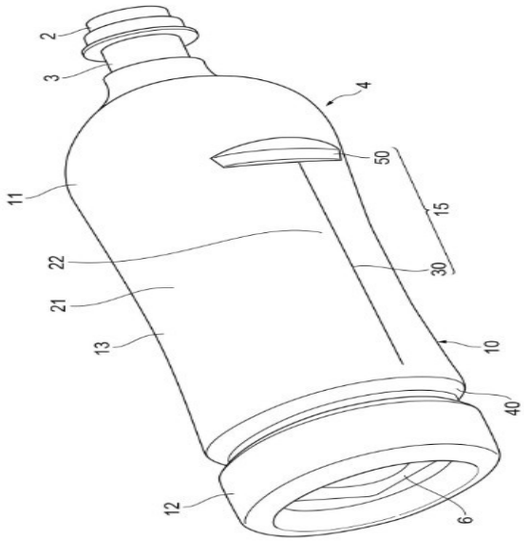

(20) **RI Permohonan Paten**

(19) **ID** **(11)** **No Pengumuman : 2026/03243** **(13) A**

(51) **I.P.C : A 61K 31/713,C 12N 15/113**

(21) **No. Permohonan Paten :** P00202603774

(22) **Tanggal Penerimaan Permohonan Paten :**
20 September 2024

(30) **Data Prioritas :**

(31) Nomor	(32) Tanggal	(33) Negara
63/584,489	21 September 2023	US
63/648,647	16 Mei 2024	US

(43) **Tanggal Pengumuman Paten :**
23 April 2026

(71) **Nama dan Alamat yang Mengajukan Permohonan Paten :**
IONIS PHARMACEUTICALS, INC.
2855 Gazelle Ct., Carlsbad, California 92010 United States of America

(72) **Nama Inventor :**
KUBLI, Dieter,US
MULLICK, Adam,US
PRAKASH, Thazha P.,US
SWAYZE, Eric E.,US

(74) **Nama dan Alamat Konsultan Paten :**
Marolita Setiati
PT SPRUSON FERGUSON INDONESIA, Graha Paramita 3B Floor Zona D Jl. Denpasar Raya Blok D2 Kav.8 Kuningan

(54) **Judul Invensi :** SENYAWA DAN METODE UNTUK MENGHAMBAT LPA

(57) **Abstrak :**
Diungkapkan dupleks oligomerik, senyawa oligomerik dan zat antisens, metode, dan komposisi farmasi untuk mengurangi jumlah atau aktivitas RNA LPA dalam sel atau hewan, dan dalam kasus tertentu mengurangi jumlah Lp(a) pada subjek. Dupleks oligomerik, senyawa dan zat oligomerik, metode, dan komposisi farmasi tersebut berguna untuk mengobati atau menangani penyakit, gangguan, atau kondisi inflamasi, kardiovaskular, dan/atau metabolik.

(20) **RI Permohonan Paten**

(19) **ID** **(11)** **No Pengumuman : 2026/03272** **(13) A**

(51) **I.P.C : B 65G 1/137,B 65G 1/10,B 65G 1/00**

(21) **No. Permohonan Paten :** P00202603804

(22) **Tanggal Penerimaan Permohonan Paten :**
20 September 2024

(30) **Data Prioritas :**

(31) Nomor	(32) Tanggal	(33) Negara
2023-166394	27 September 2023	JP

(43) **Tanggal Pengumuman Paten :**
24 April 2026

(71) **Nama dan Alamat yang Mengajukan Permohonan Paten :**
DAIFUKU CO., LTD.
2-11, Mitejima 3-chome, Nishiyodogawa-ku, Osaka-shi, Osaka 5550012, Japan Japan

(72) **Nama Inventor :**
MIYAMOTO Masaya,JP
IMURA Erika,JP

(74) **Nama dan Alamat Konsultan Paten :**
Yenny Halim S.E., S.H., M.H.
ACEMARK, Jl. Cikini Raya No. 58 G-H, Kel. Cikini, Kec. Menteng, Kota Jakarta Pusat

(54) **Judul Invensi :** SISTEM PENGAMBILAN

(57) **Abstrak :**
Dalam suatu sistem pengambilan, suatu sistem kontrol melakukan suatu proses pembuatan batch yang mengumpulkan sejumlah bagian informasi pesanan yang ditetapkan dan menghasilkan operasi-operasi batch yang masing-masing meliputi suatu operasi pengambilan yang sesuai dengan bagian-bagian informasi pesanan yang dikumpulkan. Dalam proses pembuatan batch, sistem kontrol mengumpulkan bagian-bagian informasi pesanan sehingga menyebabkan jumlah operasi batch yang berpotensi tumpang tindih (Nc) menjadi kurang daripada atau sama dengan jumlah total yang dapat dipindahkan (Nb) sebagai tanggapan terhadap jumlah (Nc) ini yang dapat dikurangi hingga kurang daripada atau sama dengan jumlah total yang dapat dipindahkan (Nb), dan mengumpulkan bagian-bagian informasi pesanan sedemikian rupa sehingga meminimalkan jumlah operasi batch yang berpotensi tumpang tindih (Nc) sebagai tanggapan terhadap jumlah (Nc) ini yang tidak dapat dikurangi hingga kurang daripada atau sama dengan jumlah total yang dapat dipindahkan (Nb). Jumlah total yang dapat dipindahkan (Nb) adalah jumlah total alas angkut target yang dapat dipindahkan dari suatu gudang otomatis.

Jenis	Jumlah pesanan (Na)	Nb	N1	Nc	N2
⋮	⋮	⋮	⋮	⋮	⋮
X	6	2	0,33	2	1,00
Y	5	1	0,20	2	0,50
Z	16	1	0,06	4	0,25

※ Jumlah yang ditetapkan : 4

Gambar 6

(20) **RI Permohonan Paten**

(19) **ID** **(11)** **No Pengumuman : 2026/03276** **(13) A**

(51) **I.P.C : A 01N 43/40,A 01N 51/00,A 01P 7/04,A 01P 3/00,A 01P 5/00**

(21) **No. Permohonan Paten :** P00202603836

(22) **Tanggal Penerimaan Permohonan Paten :**
04 Oktober 2024

(30) **Data Prioritas :**

(31) Nomor	(32) Tanggal	(33) Negara
23201520.6	04 Oktober 2023	EP
23215346.0	08 Desember 2023	EP

(43) **Tanggal Pengumuman Paten :**
24 April 2026

(71) **Nama dan Alamat yang Mengajukan Permohonan Paten :**
SYNGENTA CROP PROTECTION AG
Rosentalstrasse 67 4058 Basel Switzerland

(72) **Nama Inventor :**
GABERTHUEEL, Matthias,CH
IVACIC, Damir,CH

(74) **Nama dan Alamat Konsultan Paten :**
Maulitta Pramulasari, S.Pd.
Mirandah Asia Indonesia Sudirman Plaza, Plaza Marein Lantai 10E Jalan Jenderal Sudirman Kavling 76-78

(54) **Judul Invensi :** KOMPOSISI DAN METODE UNTUK MENGENDALIKAN INFESTASI TANAMAN OLEH SERANGGA

(57) **Abstrak :**
Invensi ini berhubungan dengan metode pengendalian atau pencegahan infestasi tanaman oleh serangga dari ordo Lepidoptera atau Coleoptera, yang mencakup menerapkan, dalam urutan yang diinginkan atau secara bersamaan, pada tanaman, lokusnya atau bahan perkembang-biakannya, kombinasi atau komposisi yang mencakup sebagai komponen (A), senyawa rumus A-1: (A-1) dan, sebagai komponen (B), suatu senyawa dari rumus B-1: (B-1). Juga diungkapkan komposisi-komposisi yang cocok untuk digunakan dalam invensi ini.

(20) RI Permohonan Paten

(19) ID (11) No Pengumuman : 2026/03224 (13) A

(51) I.P.C : A 61B 5/145

(21) No. Permohonan Paten : P00202601868

(22) Tanggal Penerimaan Permohonan Paten :
26 Agustus 2024

(30) Data Prioritas :

(31) Nomor	(32) Tanggal	(33) Negara
10-2023-0111913	25 Agustus 2023	KR
10-2024-0114184	26 Agustus 2024	KR

(43) Tanggal Pengumuman Paten :
23 April 2026

(71) Nama dan Alamat yang Mengajukan Permohonan Paten :
SD BIOSENSOR, INC.
4th~5th Floor, C-dong, 16 Deogyeong-daero 1556beon-gil, Yeongtong-gu, Suwon-si, Gyeonggi-do 16690 Republic of Korea

(72) Nama Inventor :
LEE, Hyo Keun,KR
PARK, Hyo Lim,KR
HONG, Soon Min,KR
JEON, Sang Yeun,KR
LEE, Sang Min,KR

(74) Nama dan Alamat Konsultan Paten :
Melinda S.E.,S.H
PT. Tilleke & Gibbins Indonesia Lippo Kuningan Lantai 12, Unit A Jalan H.R. Rasuna Said Kavling B-12 Kuningan

(54) Judul Invensi : ALAT PEMANTAU ANALIT

(57) Abstrak :
Invensi ini menyediakan alat pemantau analit menurut satu perwujudan dari invensi ini meliputi: rumahan; substrat yang disediakan di dalam rumahan; unit jarum yang mencakup bodi jarum yang disediakan untuk dapat digerakkan di dalam rumahan, dan jarum yang disediakan pada ujung bawah dari bodi jarum dan yang disisipkan ke dalam bodi fisik untuk mempenetrasi sensor; dan unit pengindera yang disusun pada sisi dalam dan/atau sisi luar dari rumahan, dan yang berkonduksi secara elektrik sambil berkontak dengan unit jarum, dimana, apabila unit jarum dipicu, dan kemudian dipisahkan dari unit pengindera, pemicu bangun untuk pasokan sumber daya dapat ditransmisikan ke substrat.

Gambar 1

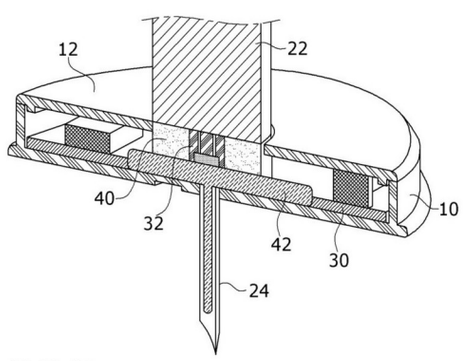

20:22, 24

(20) RI Permohonan Paten

(19) ID (11) No Pengumuman : 2026/03216 (13) A

(51) I.P.C : G 01B 7/004,G 06Q 50/04,H 01M 4/04

(21) No. Permohonan Paten : P00202602366

(22) Tanggal Penerimaan Permohonan Paten :
14 Januari 2025

(30) Data Prioritas :

(31) Nomor	(32) Tanggal	(33) Negara
10-2024-0013083	29 Januari 2024	KR
10-2025-0005035	13 Januari 2025	KR
18/606,685	15 Maret 2024	US

(43) Tanggal Pengumuman Paten :
22 April 2026

(71) Nama dan Alamat yang Mengajukan Permohonan Paten :
LG ENERGY SOLUTION, LTD.
Tower 1, 108, Yeoui-daero, Yeongdeungpo-gu, Seoul 07335, Republic of Korea Republic of Korea

(72) Nama Inventor :

SIM, Min Kyu,KR
KOH, Jee Yeon,KR
KIM, Min Su,KR
PARK, Jong Seok,KR
KIM, June Hee,KR
SHIN, Jong Kwon,KR

(74) Nama dan Alamat Konsultan Paten :
Dr. Inda Citraninda Noerhadi S.S.,M.A.
Biro Oktroi Roosseno Kantor Taman A-9 Unit C1 & C2 Jalan DR. Ide Anak Agung Gde Agung

(54) Judul Invensi : METODE PEMBUATAN BATERAI DAN SISTEM PEMBUATAN BATERAI

(57) Abstrak :
Perwujudan dari pengungkapan ini menyediakan suatu metode pembuatan baterai. Metode pembuatan baterai tersebut meliputi: operasi pertama berupa memperoleh data indikator pola dan data pengukuran dan/atau data inspeksi lembaran elektrode dengan pola dimana bagian yang disalut dan bagian yang tidak disalut disusun secara berulang, data indikator pola yang mengindikasikan posisi pola pada lembaran elektrode; operasi kedua berupa mengaitkan data indikator pola dengan data pengukuran dan/atau data inspeksi; dan operasi ketiga berupa menghasilkan data pemantauan antarproses dengan mencocokkan data indikator pola masing-masing dari sejumlah proses dengan posisi fisik yang sama pada lembaran elektrode.

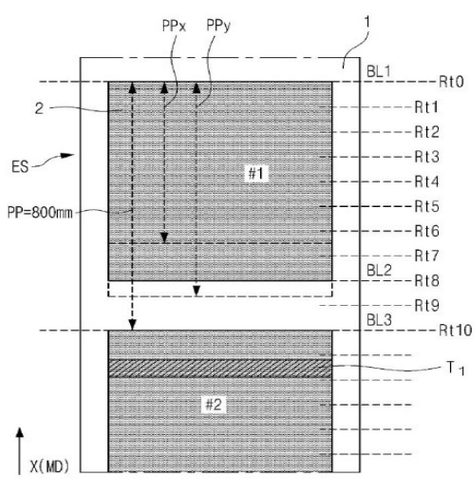

GAMBAR 4

(20) RI Permohonan Paten

(19) ID (11) No Pengumuman : 2026/03199 (13) A

(51) I.P.C : B 60G 21/055,B 60G 17/016,F 16F 9/53

(21) No. Permohonan Paten : P00202602818

(22) Tanggal Penerimaan Permohonan Paten :
08 November 2024

(30) Data Prioritas :

(31) Nomor	(32) Tanggal	(33) Negara
202321082820	05 Desember 2023	IN

(43) Tanggal Pengumuman Paten :
22 April 2026

(71) Nama dan Alamat yang Mengajukan Permohonan Paten :
TATA MOTORS LIMITED
Bombay House, 24 Homi Mody Street, Hutatma Chowk Mumbai, Maharashtra 400 001 India

(72) Nama Inventor :
A K, Pranav,IN
TEMBHARE, Rupesh,IN
MONE, Manasi,IN

(74) Nama dan Alamat Konsultan Paten :
Marodin Sijabat S.H.
Adastra Indonesia, Epiwalk 3rd Floor A306-307, Kawasan Rasuna Epicentrum Jl. H. R. Rasuna Said RT. 002/ RW. 005, Kel. Karet Kuningan Kec. Setiabudi ,Kota Jakarta Selatan

(54) Judul Invensi : SISTEM UNTUK MEMVARIASIKAN KEKAKUAN BATANG ANTI-PALANG PENGAMAN

(57) Abstrak :
Pengungkapan ini mengungkapkan suatu sistem (100) untuk memvariasikan kekakuan batang anti-roll (10) dalam sistem suspensi kendaraan. Batang anti-roll didefinisikan sebagai tabung berongga. Sistem ini meliputi selongsong (2) yang ditempatkan pada setidaknya sebagian tabung berongga (1) di mana selongsong tersebut menerima fluida magnetorheologis (4). Sistem ini lebih lanjut meliputi enkoder (6) yang ditempatkan pada tabung berongga dan terletak di dekat selongsong. Selain itu, sistem ini meliputi unit kontrol (200) yang terhubung secara komunikatif ke enkoder. Unit kontrol dikonfigurasi untuk menerima sinyal berdasarkan defleksi batang anti-roll dari enkoder dan memberi energi pada fluida magnetorheologis dengan memasok arus untuk mengubah viskositas fluida magnetorheologis. Sistem ini mampu memvariasikan kekakuan batang anti-roll secara dinamis berdasarkan defleksi pada batang anti-roll selama peristiwa menikung/berbelok/superelevasi dan gerakan rotasi terhadap sumbu lateral yang tinggi pada kendaraan.

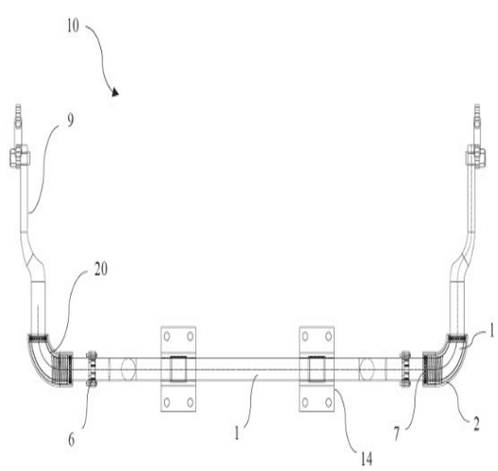

Gambar 2

(20) RI Permohonan Paten

(19) ID (11) No Pengumuman : 2026/03237 (13) A

(51) I.P.C : A 61K 39/155,A 61P 31/14,C 07K 14/135,C 07K 19/00,C 12N 15/62,C 12N 15/45

(21) No. Permohonan Paten : P00202602076

(22) Tanggal Penerimaan Permohonan Paten :
27 September 2023

(30) Data Prioritas :

(31) Nomor	(32) Tanggal	(33) Negara
202211199603.X	29 September 2022	CN

(43) Tanggal Pengumuman Paten :
23 April 2026

(71) Nama dan Alamat yang Mengajukan Permohonan Paten :
BEIJING BENEWILL TECHNOLOGY DEVELOPMENT CO., LTD.
Floor 2, Bohui Innovation Building, No.9 Life Science Park Rd. Changping District, Beijing 102206 China

(72) Nama Inventor :
YAN, Jinghua,CN
HUANG, Qingrui,CN
YANG, Mi,CN

(74) Nama dan Alamat Konsultan Paten :
Maria Carola D Monintja S.H.,M.H.
Wisma 46 Kota BNI, Lantai 24, Jl. Jenderal Sudirman Kav. 1, RT. 001/ RW. 008, Kel. Karet Tengsin, Kec. Tanah Abang, Kota Jakarta Pusat

(54) Judul Invensi : PROTEIN FUSI REKOMBINAN VIRUS SINSITIUM RESPIRATORI DENGAN KONFORMASI PRAFUSI, METODE PEMBUATAN DAN PENGGUNAANNYA

(57) Abstrak :
Permohonan ini berkaitan dengan suatu protein F rekombinan virus sinsitium respiratori subtipe B (RSV-B), suatu polinukleotida yang mengenkodekan protein F rekombinan RSV-B, suatu konstruk asam nukleat yang mencakup polinukleotida, suatu vektor ekspresi yang mencakup konstruk asam nukleat, suatu sel inang dimana polinukleotida, konstruk asam nukleat, atau vektor ekspresi ditransformasi atau ditransfeksi, suatu trimer yang distabilkan yang terbentuk dari protein F rekombinan RSV-B, suatu komposisi imunogenik yang mencakup yang mana pun dari yang di atas, dan penggunaan dari yang mana pun dari yang di atas dalam pembuatan suatu vaksin untuk pencegahan dan/atau pengobatan infeksi virus sinsitium respiratori. Protein F rekombinan RSV-B dari permohonan ini mencakup setidaknya satu epitop yang spesifik terhadap protein F prafusi, dan dapat membentuk suatu konformasi prafusi yang stabil dari trimer protein F. Lebih lanjut, protein F rekombinan RSV-B dari permohonan ini dapat diekspresikan secara stabil dalam suatu bentuk yang seragam dan dengan suatu rendemen yang meningkat secara signifikan. Trimer protein F yang terbentuk memiliki imunogenisitas yang kuat dan dengan demikian dapat menstimulasi tubuh untuk memproduksi suatu titer antibodi tingkat tinggi, yang sangat signifikan untuk pengobatan klinis dan pencegahan virus sinsitium respiratori.

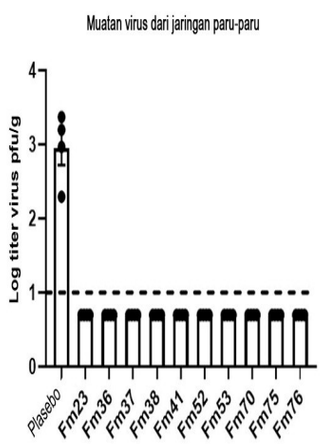

Gambar 22

(20) **RI Permohonan Paten**

(19) **ID** **(11)** **No Pengumuman : 2026/03209** **(13)** **A**

(51) **I.P.C : G 06F 13/42,G 06F 13/40,H 03F 3/45,H 03H 7/42,H 03K 19/0185,H 03K 19/018,H 04L 25/49,H 04L 12/40,H 04L 25/02**

(21) **No. Permohonan Paten :** P00202601621

(22) **Tanggal Penerimaan Permohonan Paten :**
22 Agustus 2024

(30) **Data Prioritas :**

(31) Nomor	(32) Tanggal	(33) Negara
18/462,107	06 September 2023	US

(43) **Tanggal Pengumuman Paten :**
22 April 2026

(71) **Nama dan Alamat yang Mengajukan Permohonan Paten :**
QUALCOMM INCORPORATED
5775 Morehouse Drive, San Diego, California 92121-1714, United States of America United States of America

(72) **Nama Inventor :**

Panchami DEVASHYA SHIVARAMA,IN	Ying DUAN,CN
Qinqing CAO,CN	Seuk SON,KR
Mansoor Basha SHAIK,IN	Abhay DIXIT,IN

(74) **Nama dan Alamat Konsultan Paten :**
DR. Ludiyanto S.H., M.H., M.M.
Jalan Hayam Wuruk No. 3 i & j Jakarta Pusat

(54) **Judul Invensi :** INJEKSI MODE UMUM PADA INTERFERENSI FREKUENSI RADIO DALAM PENERIMA C-PHY

(57) **Abstrak :**

Buffer masukan (800) meliputi pasangan transistor masukan ((802a), (802b)) dan sirkuit injeksi yang berkaitan ((806), (808)). Transistor masukan pertama (802a) memiliki sumber (824a) yang digabungkan ke rel tegangan pertama (832) melalui sumber arus pertama (812) dan gerbang yang digabungkan ke kabel pertama (810) dari bus serial multi-kabel. Tiga atau lebih resistor dalam sirkuit injeksi pertama (806) menggabungkan kabel dari bus serial (832) ke node umum pertama (822a), yang digabungkan ke sumber (824a) dari transistor masukan pertama (802a) oleh kapasitor pertama. Transistor masukan kedua (802b) memiliki sumber (824b) yang digabungkan ke rel tegangan pertama (832) melalui sumber arus kedua (814) dan gerbang yang digabungkan ke kabel kedua (820) dari bus serial. Tiga atau lebih resistor dalam sirkuit injeksi kedua (808) menggabungkan kabel (832) dari bus serial multi-kabel ke node umum kedua (822b), yang digabungkan ke sumber (824b) dari transistor masukan kedua (802b) oleh kapasitor kedua.

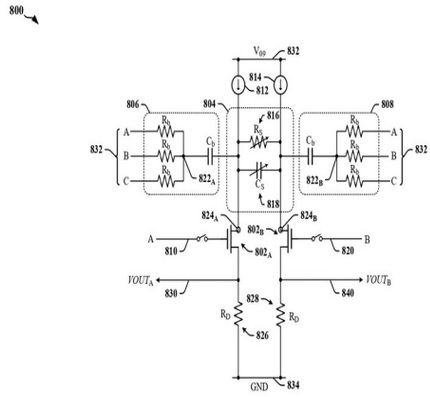

Gambar 8

(20) RI Permohonan Paten

(19) ID (11) No Pengumuman : 2026/03167 (13) A

(51) I.P.C : B 65H 43/04,G 01N 21/892,G 01N 21/88,G 01N 21/84,G 06F 16/9038,G 06F 16/9032,G 06F 16/901,H 01M 4/04

(21) No. Permohonan Paten : P00202602298

(22) Tanggal Penerimaan Permohonan Paten :
03 September 2024

(30) Data Prioritas :

(31) Nomor	(32) Tanggal	(33) Negara
10-2023-0119253	07 September 2023	KR
10-2024-0097743	24 Juli 2024	KR

(43) Tanggal Pengumuman Paten :
22 April 2026

(71) Nama dan Alamat yang Mengajukan Permohonan Paten :
LG ENERGY SOLUTION, LTD.
Tower1 108, Yeoui-daero, Yeongdeungpo-gu, Seoul 07335, Republic of Korea Republic of Korea

(72) Nama Inventor :
KIM, Seok Jung,KR
KIM, Min Su,KR
CHOI, Ee Beom,KR

(74) Nama dan Alamat Konsultan Paten :
Dr. Inda Citraninda Noerhadi S.S.,M.A.
Biro Oktroi Roosseno Kantor Taman A-9 Unit C1 & C2 Jalan DR. Ide Anak Agung Gde Agung

(54) Judul Invensi : METODE UNTUK MEMBUAT BATERAI SEKUNDER

(57) Abstrak :
Contoh perwujudan menyediakan suatu metode pembuatan baterai sekunder. Metode pembuatan baterai sekunder tersebut meliputi: mengumpulkan data pemeriksaan terkait koordinat dan data pengukuran terkompresi dari lembaran elektrode; membuat peta rol yang meliputi peristiwa proses yang dijajarkan secara spasial dari rol elektrode berdasarkan data pemeriksaan terkait koordinat dan data pengukuran terkompresi, lembaran elektrode tersebut dililitkan menjadi rol elektrode; dan menentukan apakah akan menangguhkan rol elektrode berdasarkan peta rol tersebut.

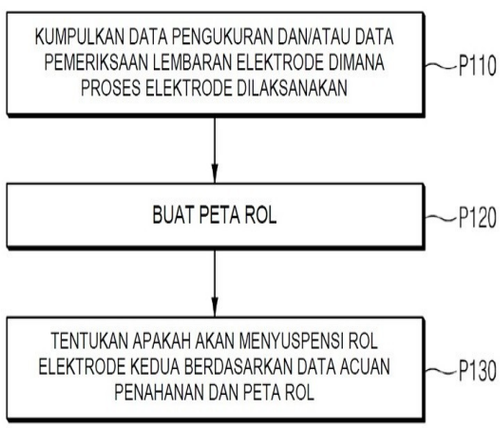

GAMBAR 4

(20) RI Permohonan Paten

(19) ID (11) No Pengumuman : 2026/03165 (13) A

(51) I.P.C : B 21F 27/06,D 04C 5/22,D 04C 1/08

(21) No. Permohonan Paten : P00202603052

(22) Tanggal Penerimaan Permohonan Paten :
29 Agustus 2024

(30) Data Prioritas :

(31) Nomor	(32) Tanggal	(33) Negara
102023000018054	01 September 2023	IT

(43) Tanggal Pengumuman Paten :
22 April 2026

(71) Nama dan Alamat yang Mengajukan Permohonan Paten :
OFFICINE MACCAFERRI S.P.A.
Via Albricci Alberico, 9, 20122 Milano Italy

(72) Nama Inventor :
GAGLIARDI, Antoine,IT

(74) Nama dan Alamat Konsultan Paten :
Mutiara Suseno LL.B., M.H.
Mutiara Patent Gedung Nilakandi Lantai 5 Jl. Roa Malaka Utara No. 1-3, Jakarta Barat

(54) Judul Invensi : PERANGKAT PENEGANG UNTUK MEMBERIKAN TEGANGAN PADA ELEMEN LOGAM MEMANJANG, SUATU MESIN UNTUK MEMBUAT JARINGAN LOGAM BERTULANG YANG MENGANDUNG PERANGKAT TERSEBUT, DAN SUATU METODE UNTUK MEMBUAT JARINGAN LOGAM BERTULANG

(57) Abstrak :

Suatu perangkat penegang (200) dikonfigurasi untuk memberikan tegangan pada elemen logam memanjang (20) yang dipasok ke mesin tenun (10) untuk pembuatan jaring logam (12) untuk perlindungan geoteknik. Perangkat penegang (200) terdiri dari perangkat penegang (228) yang memiliki sekelompok drum (230), dimana satu atau lebih gulungan elemen logam memanjang (20) yang akan diberi tegangan dililitkan. Terdapat anggota penegang (250) yang menjaga gulungan tetap bersentuhan dengan drum (230) demikian rupa sehingga mengatur gesekan antara elemen logam memanjang (20) dan drum (230) itu sendiri sehingga menghasilkan gaya lawan yang berlawanan dengan aksi tarik yang diterapkan oleh mesin tenun (10) dan yang cenderung melepaskan elemen logam memanjang (20) dari drum (230) perangkat penegang (228).

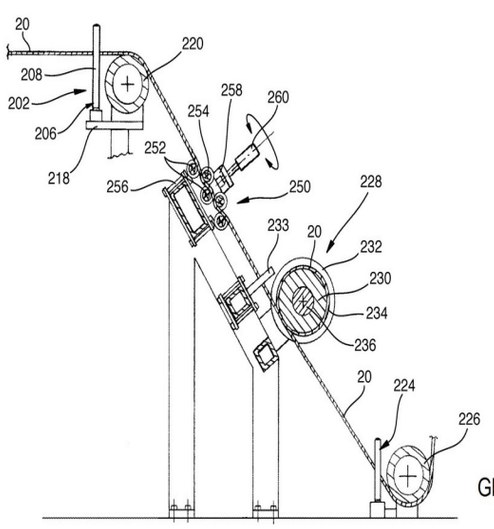

Gb. 5

(20) **RI Permohonan Paten**

(19) **ID** **(11)** **No Pengumuman : 2026/03300** **(13) A**

(51) **I.P.C : G 06F 21/36,G 06F 21/12,G 06Q 20/40,H 04L 9/40,H 04W 12/77,H 04W 12/06**

(21) **No. Permohonan Paten :** P00202602858

(22) **Tanggal Penerimaan Permohonan Paten :**
21 Agustus 2024

(30) **Data Prioritas :**

(31) Nomor	(32) Tanggal	(33) Negara
63/520,928	21 Agustus 2023	US

(43) **Tanggal Pengumuman Paten :**
24 April 2026

(71) **Nama dan Alamat yang Mengajukan Permohonan Paten :**
TBCASOFT, INC.
440 North Wolfe Rd., Sunnyvale, CA 94085, USA United States of America

(72) **Nama Inventor :**
JANG, Shieng-Chyuarn,US
WONG, Dennis,US
WU, Ling ,US

(74) **Nama dan Alamat Konsultan Paten :**
Puji Rachmawati S.H.,
Wisma Perkasa, Menara Office, Jl. Hj. Tutty Alawiyah, 21B - No. 6-7, Pejaten Barat, Pasar Minggu, Jakarta Selatan

(54) **Judul Invensi :** METODE-METODE UNTUK PENGENALAN LOGO TARGET DAN TRANSAKSI-TRANSAKSI PENJEMBATANAN

(57) **Abstrak :**

Invensi ini berkaitan dengan metode-metode untuk menjembatani suatu transaksi antara pembayar suatu penyedia layanan pertama dan penerima suatu penyedia layanan kedua dengan pengenalan pola logo. Dalam permohonan ini, metode-metode pengenalan pola logo dilakukan untuk mengidentifikasi suatu penyedia layanan pihak lawan dari logo yang ditampilkan di toko pedagang atau dari logo yang disematkan dalam suatu target, seperti suatu logo yang disemati kode QR.

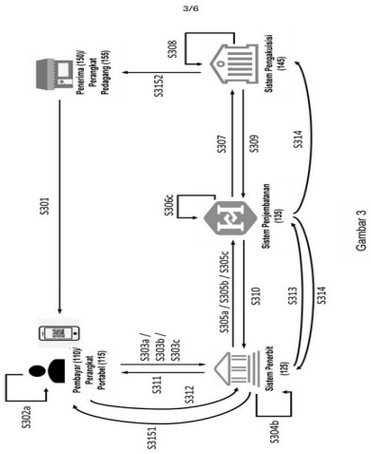

Gambar 3

(20) RI Permohonan Paten

(19) ID (11) No Pengumuman : 2026/03206 (13) A

(51) I.P.C : A 61K 31/7125,A 61K 31/712,A 61P 25/08,C 12N 15/113

(21) No. Permohonan Paten : P00202602428

(22) Tanggal Penerimaan Permohonan Paten :
14 Agustus 2024

(30) Data Prioritas :

(31) Nomor	(32) Tanggal	(33) Negara
23306381.7	16 Agustus 2023	EP

(43) Tanggal Pengumuman Paten :
22 April 2026

(71) Nama dan Alamat yang Mengajukan Permohonan Paten :
LES LABORATOIRES SERVIER
35 rue de Verdun 92284 SURESNES Cedex, France
France

(72) Nama Inventor :
TRAN, Hélène,FR
DAS DORES, Guillaume,FR
CHANRION, Benjamin,FR

(74) Nama dan Alamat Konsultan Paten :
Dr. Inda Citraninda Noerhadi S.S.,M.A.
Biro Oktroi Roosseno Kantor Taman A-9 Unit C1 & C2
Jalan DR. Ide Anak Agung Gde Agung

(54) Judul Invensi : OLIGONUKLEOTIDA UNTUK MEMODULASI EKSPRESI KCNT1

(57) Abstrak :
Pengungkapan ini menghasilkan oligonukleotida antisens untuk meregulasi ekspresi kanal anggota 1 subfamili T kanal teraktivasi kalium natrium (KCNT1) yang disandi oleh gen KCNT1 dan penggunaannya untuk mengobati ensefalopati perkembangan dan epileptik (DEE).

(20) RI Permohonan Paten

(19) ID (11) No Pengumuman : 2026/03212 (13) A

(51) I.P.C : A 61F 13/514,A 61F 13/49,A 61F 13/15

(21) No. Permohonan Paten : P00202603112

(22) Tanggal Penerimaan Permohonan Paten :
22 November 2024

(30) Data Prioritas :

(31) Nomor	(32) Tanggal	(33) Negara
2023-206435	06 Desember 2023	JP

(43) Tanggal Pengumuman Paten :
22 April 2026

(71) Nama dan Alamat yang Mengajukan Permohonan Paten :
UNICHARM CORPORATION
182, Shimobun, Kinsei-cho, Shikokuchuo-City, Ehime 799-0111 Japan

(72) Nama Inventor :
HASHIMOTO, Tatsuya,JP
PICHADKITJAWAT, Sarinee,TH
CHANGCHAROEN, Jirapa,TH
PHICHITSURATHAWORN, Ploynisa,TH

(74) Nama dan Alamat Konsultan Paten :
Arifia Jauharia Fajra S.T., S.H.
Pondok Indah Office Tower 5, Lantai 19, Kel. Pondok Pinang, Kec. Kebayoran Lama, Kota Jakarta Selatan

(54) Judul Invensi : BENDA PENYERAP DAN METODE UNTUK MEMPRODUKSI BENDA PENYERAP

(57) Abstrak :
Disediakan adalah suatu benda penyerap (1) yang mencakup suatu inti penyerap (12), suatu lembaran pencegah-bocor (13), dan suatu lembaran sisi-bukan-kulit (14), dimana: benda penyerap (1) tersebut memiliki, pada sisi bukan-kulit dalam perbandingan dengan lembaran pencegah-bocor (13), suatu daerah aplikasi pewangi (40) yang padanya suatu pewangi telah diaplikasikan; daerah aplikasi pewangi (40) tersebut memanjang secara linear pada suatu arah yang ditetapkan; dan, pada suatu tampak dari benda penyerap (1) pada suatu keadaan tidak-terlipat pada arah ketebalan, daerah aplikasi pewangi (40) tersebut memiliki suatu bagian yang bertumpang tindih dengan suatu bagian bukan-sambungan (50) dimana lembaran pencegah-bocor (13) dan lembaran sisi-bukan-kulit (14) tidak disambungkan.

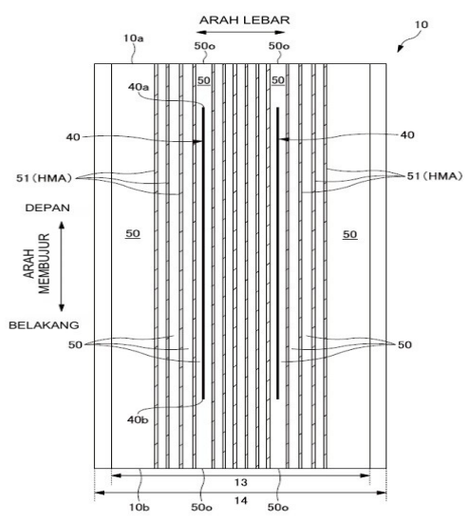

Gambar 4

(20) **RI Permohonan Paten**

(19) **ID** (11) **No Pengumuman : 2026/03194** (13) **A**

(51) **I.P.C : A 61K 8/44,A 61Q 5/00**

(21) **No. Permohonan Paten :** P00202602908

(22) **Tanggal Penerimaan Permohonan Paten :**
13 Oktober 2024

(30) **Data Prioritas :**

(31) Nomor	(32) Tanggal	(33) Negara
23216084.6	13 Desember 2023	EP
PCT/ CN2023/128953	01 November 2023	CN

(43) **Tanggal Pengumuman Paten :**
22 April 2026

(71) **Nama dan Alamat yang Mengajukan Permohonan Paten :**
UNILEVER IP HOLDINGS B.V.
Bronland 14, 6708 WH Wageningen Netherlands

(72) **Nama Inventor :**
CHU, Chung-Ching,TW
PU, Mingming,CN
WANG, Zongxiu,CN

(74) **Nama dan Alamat Konsultan Paten :**
Arifia Jauharia Fajra S.T., S.H.
Pondok Indah Office Tower 5, Lantai 19, Kel. Pondok Pinang, Kec. Kebayoran Lama, Kota Jakarta Selatan

(54) **Judul Invensi :** KOMPOSISI KOSMETIK

(57) **Abstrak :**
Suatu komposisi kosmetik diungkapkan yang mencakup i) glisina; dan ii) suatu N-asil glisina yang mengandung gugus asil 11 atom karbon; dimana rasio berat dari glisina tersebut terhadap N-asil glisina tersebut adalah dari 1:10 hingga 30:1; dimana komposisi tersebut adalah secara substansial bebas dari titanium dioksida.

(20) RI Permohonan Paten

(19) ID (11) No Pengumuman : 2026/03170 (13) A

(51) I.P.C : H 01M 50/291,H 01M 50/204

(21) No. Permohonan Paten : P00202602177

(22) Tanggal Penerimaan Permohonan Paten :
10 September 2024

(30) Data Prioritas :

(31) Nomor	(32) Tanggal	(33) Negara
10-2023-0120233	11 September 2023	KR

(43) Tanggal Pengumuman Paten :
22 April 2026

(71) Nama dan Alamat yang Mengajukan Permohonan Paten :
LG ENERGY SOLUTION, LTD.
Tower1 108, Yeoui-daero, Yeongdeungpo-gu, Seoul 07335, Republic of Korea Republic of Korea

(72) Nama Inventor :
SHIN, Ju Hwan,KR
LEE, Hyoung Suk,KR
JEON, Jong Pil,KR
HUR, Nam Hoon,KR

(74) Nama dan Alamat Konsultan Paten :
Dr. Inda Citraninda Noerhadi S.S.,M.A.
Biro Oktroi Roosseno Kantor Taman A-9 Unit C1 & C2 Jalan DR. Ide Anak Agung Gde Agung

(54) Judul Invensi : PAKET BATERAI

(57) Abstrak :
Invensi ini berhubungan dengan suatu paket baterai yang meliputi suatu selubung paket yang memiliki suatu selubung bawah dan atas yang mendefinisikan ruang interior dan sejumlah unit sel. Masing-masing unit sel meliputi sel-sel baterai yang ditumpuk dalam arah pertama. Sejumlah unit sel tersebut diletakkan di dalam ruang interior. Suatu balok sisi sel diletakkan pada sisi masing-masing unit sel. Selubung bawah tersebut meliputi, kerangka pertama dan kedua, pelat dasar, tutup depan, tutup belakang, balok tengah yang membentang dalam arah pertama, dan balok melintang yang membentang dalam arah kedua yang tegak lurus terhadap arah pertama. Masing-masing unit sel diletakkan di dalam ruang yang didefinisikan oleh balok melintang, balok tengah, dan kerangka samping, serta tutup depan atau tutup belakang, dan masing-masing balok samping sel digandengkan dengan balok melintang.

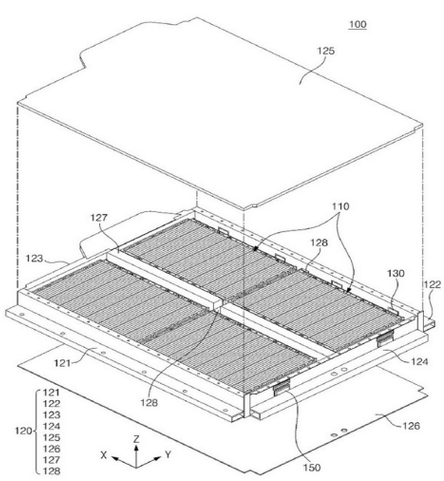

GAMBAR 2

(20) RI Permohonan Paten

(19) ID (11) No Pengumuman : 2026/03273 (13) A

(51) I.P.C : A 61K 8/63,A 61K 31/575,A 61K 8/55,A 61K 47/28,A 61K 47/24,A 61K 8/14,A 61K 9/127,A 61P 3/04,A 61Q 19/06

(21) No. Permohonan Paten : P00202602998

(22) Tanggal Penerimaan Permohonan Paten :
24 September 2024

(30) Data Prioritas :

(31) Nomor	(32) Tanggal	(33) Negara
202311266652.5	27 September 2023	CN

(43) Tanggal Pengumuman Paten :
24 April 2026

(71) Nama dan Alamat yang Mengajukan Permohonan Paten :
SICHUAN HUIYU PHARMACEUTICAL CO., LTD.
Building 3, No. 333, Hanyang Road, Shizhong District Neijiang, Sichuan 641000 China

(72) Nama Inventor :

ZHANG, Xiangfei,CN
XU, Shanghu,CN
MENG, Guodong,CN
LI, Ruiru,CN
ZHANG, Xingwang,CN
DAI, Tian,CN
YANG, Ya,CN
LI, Yuhuang,CN
LI, Haoyu,CN
DING, Zhao,CN

(74) Nama dan Alamat Konsultan Paten :
Marodin Sijabat S.H.
Adastra Indonesia, Epiwalk 3rd Floor A306-307, Kawasan Rasuna Epicentrum Jl. H. R. Rasuna Said RT. 002/ RW. 005, Kel. Karet Kuningan Kec. Setiabudi ,Kota Jakarta Selatan

(54) Judul Invensi : SISTEM PENGHANTARAN OBAT LIPOSOM DAN METODE PEMBUATANNYA, DAN FORMULASI LIPOSOMA, PENGGUNAAN, DAN OBAT PENURUN LEMAK ATAU PRODUK ESTETIKA MEDIS YANG MENCAKUP FORMULASI LIPOSOM

(57) Abstrak :
Sistem penghantaran obat liposom dan metode pembuatannya, dan formulasi liposom, penggunaan, dan obat penurun lemak atau produk estetika medis yang mencakup formulasi liposom. Sistem penghantaran obat liposom mencakup asam deoksikolat dan fosfolipid; fosfolipid mencakup fosfolipid pertama dan secara opsional mencakup fosfolipid kedua; dan rasio massa asam deoksikolat terhadap fosfolipid adalah 1:2,5 sampai 1:35. Formulasi liposom lebih lanjut dapat dibuat dengan menggunakan sistem penghantaran obat, dan diterapkan pada obat penurun lemak atau produk estetika medis. Sistem penghantaran obat liposom, formulasi obat liposom atau produk estetika medis memiliki selektivitas adiposit yang sangat baik, mencapai efek yang baik dalam melarutkan jaringan adiposa, memilik efek sampingan yang rendah dan keamanan yang tinggi, dan memiliki prospek aplikasi pasar yang baik.

Gambar 1

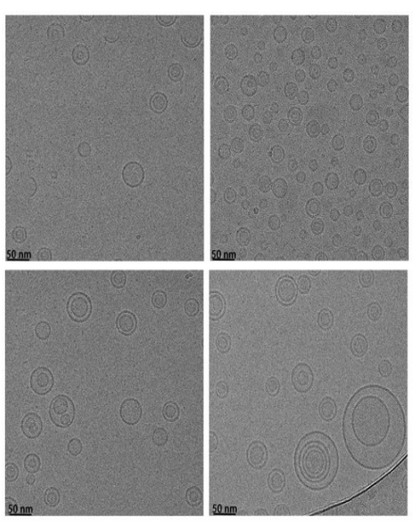

(20) RI Permohonan Paten

(19) ID (11) No Pengumuman : 2026/03184 (13) A

(51) I.P.C : H 04W 28/06

(21) No. Permohonan Paten : P00202601681

(22) Tanggal Penerimaan Permohonan Paten :
22 Agustus 2023

(30) Data Prioritas :
(31) Nomor (32) Tanggal (33) Negara

(43) Tanggal Pengumuman Paten :
22 April 2026

(71) Nama dan Alamat yang Mengajukan Permohonan Paten :
HUAWEI TECHNOLOGIES CO., LTD.
Huawei Administration Building, Bantian, Longgang District Shenzhen, Guangdong 518129 China

(72) Nama Inventor :
DU, Yuqing,CN
MA, Mengyao,CN
YAN, Min,CN

(74) Nama dan Alamat Konsultan Paten :
Gianna Larenta S.H.
Gandaria City, Gedung Perkantoran Gandaria 8, Lantai 3 Unit D, Jl. Sultan Iskandar Muda (Arteri Pondok Indah), Kel. Kebayoran Lama Utara, Kec. Kebayoran Lama, Kota Jakarta Selatan

(54) Judul Invensi : METODE KOMPRESI DAN TRANSMISI DATA, PERALATAN, PERANGKAT, DAN MEDIA PENYIMPANAN

(57) Abstrak :
METODE KOMPRESI DAN TRANSMISI DATA, PERALATAN, PERANGKAT, DAN MEDIA PENYIMPANAN Permohonan ini menyediakan metode kompresi dan transmisi data, suatu peralatan, suatu perangkat, dan suatu media penyimpanan. Metode ini terdiri dari: mengompresi data yang akan dikompresi untuk memperoleh informasi yang dikompresi pertama, di mana informasi yang dikompresi pertama terdiri dari: informasi basis pertama dan informasi indikasi lokasi pertama, atau informasi basis pertama, informasi koefisien pertama, dan informasi indikasi lokasi pertama, di mana informasi basis pertama terdiri dari M bagian dari data pertama dalam data yang akan dikompresi, informasi koefisien pertama terdiri dari sub-informasi koefisien pertama yang masing-masing sesuai dengan N bagian dari data kedua dalam data yang akan dikompresi, sub-informasi koefisien pertama dari data kedua terdiri dari koefisien ekspresi dari paling sedikit satu bagian dari data pertama dalam M bagian dari data pertama untuk data kedua, dan informasi indikasi lokasi pertama menunjukkan lokasi dari M bagian dari data pertama dan/atau lokasi dari N bagian dari data kedua dalam data yang akan dikompresi; dan mengirimkan informasi yang dikompresi pertama. Data kedua diekspresikan dengan menggunakan data pertama dalam data yang akan dikompresi, sehingga mengimplementasikan kompresi data yang andal dan efisien.

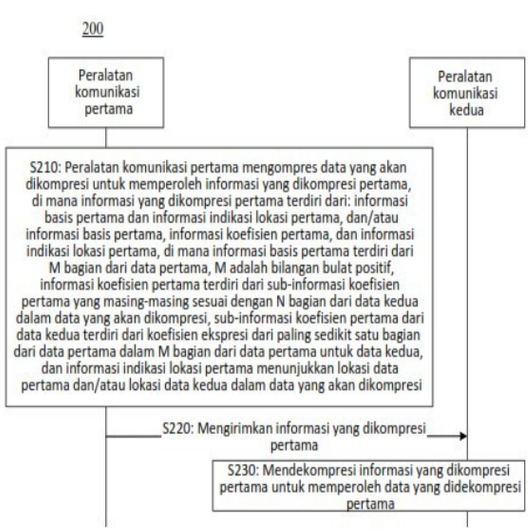

GAMBAR 3

(20) RI Permohonan Paten

(19) ID (11) No Pengumuman : 2026/03155 (13) A

(51) I.P.C : A 01N 43/16,A 01P 7/04,A 01P 21/00,A 01P 3/00,C 05F 1/00

(21) No. Permohonan Paten : P00202601555

(22) Tanggal Penerimaan Permohonan Paten :
15 Juli 2024

(30) Data Prioritas :

(31) Nomor	(32) Tanggal	(33) Negara
23185392.0	13 Juli 2023	EP
23185393.8	13 Juli 2023	EP
23185395.3	13 Juli 2023	EP
23205848.7	25 Oktober 2023	EP
24182328.5	14 Juni 2024	EP
LU507488	14 Juni 2024	LU

(43) Tanggal Pengumuman Paten :
21 April 2026

(71) Nama dan Alamat yang Mengajukan Permohonan Paten :
GLOBACHEM N.V.
Lichtenberglaan 2019, 3800 Sint-Truiden Belgium

(72) Nama Inventor :
BEAUPREZ, Joeri,BE
VERCAUTEREN, Annelies,BE
VAN NGUYEN, Ut,BE
CLAES, Francis,BE
MARTENS, Rutger,BE
VAN DAELE, Guy,BE
VOGELS, Liesbeth,BE

(74) Nama dan Alamat Konsultan Paten :
Marolita Setiati
PT SPRUSON FERGUSON INDONESIA, Graha Paramita 3B Floor Zona D Jl. Denpasar Raya Blok D2 Kav.8 Kuningan

(54) Judul Invensi : METODE UNTUK MENINGKATKAN PERTUMBUHAN, PERKEMBANGAN, DAN KETAHANAN TANAMAN TERHADAP STRES (A)BIOTIK

(57) Abstrak :
Invensi ini berkaitan dengan metode untuk meningkatkan pertumbuhan, perkembangan, dan/atau ketahanan terhadap stres abiotik/stres biotik tanaman.

(20) RI Permohonan Paten

(19) ID (11) No Pengumuman : 2026/03202 (13) A

(51) I.P.C : B 32B 27/40,B 32B 27/32,B 32B 27/30,B 32B 27/28,B 32B 27/26,B 32B 3/26,B 32B 27/12,B 32B 5/02

(21) No. Permohonan Paten : P00202602983

(22) Tanggal Penerimaan Permohonan Paten :
08 Agustus 2024

(30) Data Prioritas :

(31) Nomor	(32) Tanggal	(33) Negara
118921	19 September 2023	PT

(43) Tanggal Pengumuman Paten :
22 April 2026

(71) Nama dan Alamat yang Mengajukan Permohonan Paten :
IHCARE - INNOVATION HOSPITAL CARE, S.A.
QUINTA DO VALE DO ESPINHAL EM 558 1, 3230-343 PENELA, PORTUGAL Portugal

(72) Nama Inventor :
Diana Filipa SANTOS PIRES,PT
David ABREU FELINO CARVALHÃO,PT

(74) Nama dan Alamat Konsultan Paten :
DR. Ludiyanto S.H., M.H., M.M.
Jalan Hayam Wuruk No. 3 i & j Jakarta Pusat

(54) Judul Invensi : KAIN TRILAMINAR MULTIFUNGSI

(57) Abstrak :
Invensi ini berkaitan dengan lapisan substrat yang terdiri dari bahan linen yang terbuat dari serat sintetis atau alami, dengan perlakuan kimia yang diresapkan ke dalam serat sedemikian rupa sehingga membentuk jaring permukaan pada kain, yang memberikan sifat antibakteri (bakteriostatik atau bakterisida), antivirus, antijamur, dan hidrofobik pada kain, serta membran kedap air yang fleksibel dan dapat bernapas yang dilaminasi pada salah satu permukaan lapisan substrat.

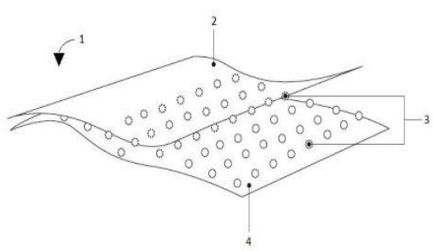

Gambar 1

(20) RI Permohonan Paten

(19) ID (11) No Pengumuman : 2026/03293 (13) A

(51) I.P.C : A 61B 5/107,G 16H 50/30,G 16H 50/20

(21) No. Permohonan Paten : P00202602988

(22) Tanggal Penerimaan Permohonan Paten :
28 Agustus 2023

(30) Data Prioritas :
(31) Nomor (32) Tanggal (33) Negara

(43) Tanggal Pengumuman Paten :
24 April 2026

(71) Nama dan Alamat yang Mengajukan Permohonan Paten :
N.V. NUTRICIA
Eerste Stationsstraat 186, 2712 HM Zoetermeer
Netherlands

(72) Nama Inventor :
MUKHERJEE, Sankha,IN
FOUSSAT, Agathe Camille,FR
WONG, Jill,SG
HADIMAJA, Matthew,ID
NANDAL, Umesh,NL

(74) Nama dan Alamat Konsultan Paten :
Irene Kurniati Djalim, BSChE, MAk
Jalan Raya Penggilingan No 99

(54) Judul Invensi : SUATU METODE UNTUK MENILAI BERAT BADAN BAYI DAN PERANTI DARIPADANYA

(57) Abstrak :
Suatu metode yang dilakukan oleh suatu peranti elektronik untuk menilai berat badan bayi, memperoleh informasi visual yang meliputi bayi; memperoleh informasi dasar bayi; menentukan informasi ukuran bayi berdasarkan informasi visual, informasi ukuran tersebut mencakup setidaknya salah satu dari informasi panjang bayi, informasi wajah bayi, informasi pose bayi, informasi bentuk tubuh bayi, dan informasi kegemukan bayi; menentukan berat badan bayi berdasarkan informasi ukuran dan informasi dasar.

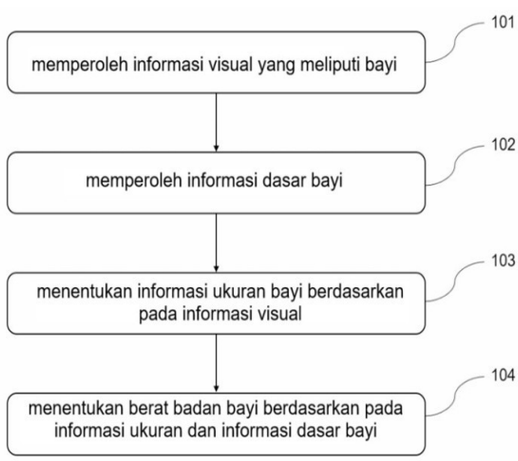

Gambar 1

(20) **RI Permohonan Paten**

(19) **ID** **(11)** **No Pengumuman : 2026/03205** **(13) A**

(51) **I.P.C : G 06F 11/36,G 06F 9/30**

(21) **No. Permohonan Paten :** P00202602467

(22) **Tanggal Penerimaan Permohonan Paten :**
13 Agustus 2024

(30) **Data Prioritas :**

(31) Nomor	(32) Tanggal	(33) Negara
18/473,414	25 September 2023	US

(43) **Tanggal Pengumuman Paten :**
22 April 2026

(71) **Nama dan Alamat yang Mengajukan Permohonan Paten :**
QUALCOMM INCORPORATED
5775 Morehouse Drive, San Diego, California 92121-1714, United States of America United States of America

(72) **Nama Inventor :**
Prasanna SRINIVASAN,IN

(74) **Nama dan Alamat Konsultan Paten :**
DR. Ludiyanto S.H., M.H., M.M.
Jalan Hayam Wuruk No. 3 i & j Jakarta Pusat

(54) **Judul Invensi :** PELACAKAN PENANGANAN INSTRUKSI MENGGUNAKAN PENCOCOKAN OPCODE DALAM PERANTI BERBASIS PROSESOR

(57) **Abstrak :**

Pelacakan penanganan instruksi menggunakan pencocokan opcode dalam peranti berbasis prosesor diungkapkan di sini. Dalam beberapa aspek, peranti berbasis prosesor menyediakan peranti prosesor yang mencakup register pencocokan opcode, register akumulator, dan sirkuit pemrosesan instruksi. Sirkuit pemrosesan instruksi dikonfigurasi untuk menentukan bahwa instruksi dari sejumlah instruksi cocok dengan nilai opcode yang disimpan dalam register pencocokan opcode. Sirkuit pemrosesan instruksi dikonfigurasi lebih lanjut untuk, responsif terhadap penentuan bahwa instruksi cocok dengan nilai opcode yang disimpan dalam register pencocokan opcode, memodifikasi nilai yang disimpan dalam register akumulator tanpa menghentikan atau memodifikasi aliran kontrol program.

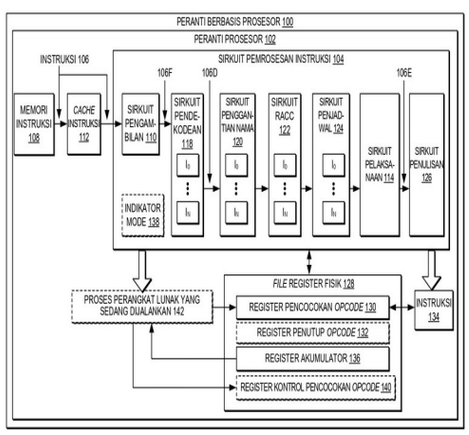

Gambar 1

(20) RI Permohonan Paten

(19) ID (11) No Pengumuman : 2026/03166 (13) A

(51) I.P.C : A 61K 35/76,A 61K 38/20,A 61K 39/12,A 61P 31/14,A 61P 37/04,A 61P 43/00,C 12N 15/863,C 12N 15/86,C 12N 15/40,C 12N 15/24,C 12N 7/01

(21) No. Permohonan Paten : P00202602538

(22) Tanggal Penerimaan Permohonan Paten :
02 September 2024

(30) Data Prioritas :

(31) Nomor	(32) Tanggal	(33) Negara
2023-144930	07 September 2023	JP

(43) Tanggal Pengumuman Paten :
22 April 2026

(71) Nama dan Alamat yang Mengajukan Permohonan Paten :
KAGOSHIMA UNIVERSITY
21-24, Korimoto 1-chome, Kagoshima-shi, Kagoshima 890-8580, Japan Japan

(72) Nama Inventor :
KOHARA Kyoko,JP
MORITA Kouichi,JP
YASUTOMI Yasuhiro,JP
KOHARA Michinori,JP
ISHII Koji,JP

(74) Nama dan Alamat Konsultan Paten :
Dr. Inda Citraninda Noerhadi S.S.,M.A.
Biro Oktroi Roosseno Kantor Taman A-9 Unit C1 & C2 Jalan DR. Ide Anak Agung Gde Agung

(54) Judul Invensi : VAKSIN VIRUS DENGUE DAN KIT VAKSIN VIRUS DENGUE

(57) Abstrak :
Suatu vaksin virus dengue meliputi virus vaksinia rekombinan yang memiliki suatu daerah penyandi DNA selain dari NS1 dalam protein non-struktural virus dengue dan yang memiliki suatu ekspresi pengendali promoter dari daerah selain dari NS1, dimana vaksin tersebut diinokulasikan ke dalam subjek inokulasi dua kali atau lebih.

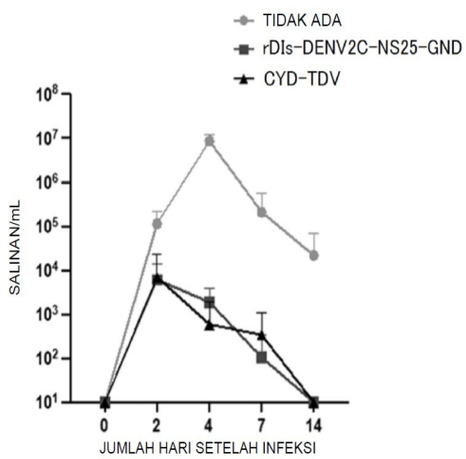

GAMBAR 2

(20) RI Permohonan Paten

(19) ID (11) No Pengumuman : 2026/03173 (13) A

(51) I.P.C : H 04L 1/1607

(21) No. Permohonan Paten : P00202603718

(22) Tanggal Penerimaan Permohonan Paten :
18 September 2024

(30) Data Prioritas :

(31) Nomor	(32) Tanggal	(33) Negara
2314979.2	29 September 2023	GB

(43) Tanggal Pengumuman Paten :
22 April 2026

(71) Nama dan Alamat yang Mengajukan Permohonan Paten :
NOKIA TECHNOLOGIES OY
Karakaari 7, 02610 Espoo Finland

(72) Nama Inventor :
SEBIRE, Benoist Pierre,FR
KOSKINEN, Henri Markus,FI

(74) Nama dan Alamat Konsultan Paten :
Marolita Setiati
PT SPRUSON FERGUSON INDONESIA, Graha Paramita 3B Floor Zona D Jl. Denpasar Raya Blok D2 Kav.8 Kuningan

(54) Judul Invensi : METODE DAN PERALATAN UNTUK INDIKASI ATAU DETEKSI UNIT DATA PROTOKOL YANG DIBUANG DARI SET UNIT DATA PROTOKOL

(57) Abstrak :
Peralatan pertama dan metode pertama, dimana metode pertama mencakup mendeteksi (302), oleh alat terminal, bahwa unit data protokol taut naik pertama dibuang di alat terminal, mengirim (306), oleh alat terminal, unit data protokol taut naik kedua dalam taut naik, dimana unit data protokol taut naik kedua mencakup indikasi bahwa unit data protokol taut naik pertama atau set unit data protokol yang mencakup unit data protokol taut naik pertama telah dibuang. Peralatan kedua dan metode kedua, dimana metode kedua mencakup menerima (306) unit data protokol taut naik pertama dalam taut naik, dimana unit data protokol taut naik pertama mencakup indikasi bahwa unit data protokol taut naik kedua dibuang, dan mendeteksi (308), tergantung pada indikasi tersebut, bahwa unit data protokol taut naik kedua, atau set unit data protokol yang mencakup unit-unit data protokol taut naik dibuang, atau dimana unit data protokol taut naik pertama mencakup indikasi bahwa set unit data protokol yang mencakup unit-unit data protokol taut naik dibuang, dan dimana metode mencakup mendeteksi (308), tergantung pada indikasi tersebut, bahwa set unit data protokol taut naik dibuang.

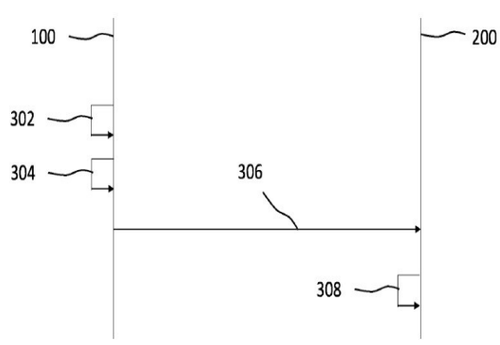

Gambar 3

(20) RI Permohonan Paten

(19) ID (11) No Pengumuman : 2026/03253 (13) A

(51) I.P.C : B 01J 23/755,B 01J 23/75,B 01J 23/745,B 01J 23/38,C 01B 3/26,C 07B 61/00,C 07C 4/06,C 07C 9/04

(21) No. Permohonan Paten : P00202603644

(22) Tanggal Penerimaan Permohonan Paten :
22 November 2024

(30) Data Prioritas :

(31) Nomor	(32) Tanggal	(33) Negara
2023-220345	27 Desember 2023	JP

(43) Tanggal Pengumuman Paten :
23 April 2026

(71) Nama dan Alamat yang Mengajukan Permohonan Paten :
MITSUBISHI HEAVY INDUSTRIES, LTD.
2-3, Marunouchi 3-Chome, Chiyoda-ku, Tokyo 1008332 Japan

(72) Nama Inventor :
NOJIMA, Shigeru,JP
KUBOTA, Takafumi,JP
KISHI, Hironori,JP
OMOTO, Setsuo,JP

(74) Nama dan Alamat Konsultan Paten :
Nabila Ambadar S.H., LL.M.,
Am Badar & Am Badar, Jl. Proklamasi No. 79, Pegangsaan, Menteng, Jakarta Pusat

(54) Judul Invensi : PERANGKAT METANASI, METODE METANASI, PERANGKAT DEKOMPOSISI LANGSUNG HIDROKARBON, DAN METODE DEKOMPOSISI LANGSUNG HIDROKARBON

(57) Abstrak :
Disediakan perangkat metanasi untuk menghilangkan hidrokarbon jenuh dari gas bahan baku yang mengandung metana dan hidrokarbon jenuh melalui metanasi, dimana hidrokarbon jenuh yang memiliki setidaknya dua atom karbon bereaksi dengan hidrogen dan hidrokarbon jenuh tersebut dikonversi menjadi metana. Perangkat metanasi tersebut terdiri atas: setidaknya dua lapisan katalis yang tersusun dari katalis untuk metanasi, lapisan katalis tersebut yang disediakan pada interval dalam arah aliran gas campuran yang mengandung gas bahan baku dan gas yang mengandung hidrogen; lini pasokan hidrogen untuk memasok gas yang mengandung hidrogen ke sisi hulu dari lapisan katalis pada sisi paling hulu dalam arah aliran gas campuran; lini pasokan gas bahan baku untuk memasok gas bahan baku ke setiap ruang di antara dua lapisan katalis yang berdekatan satu sama lain dalam arah aliran gas campuran dan sisi hulu dari lapisan katalis pada sisi paling hulu dalam arah aliran gas campuran; dan pendingin yang disediakan di antara dua lapisan katalis yang berdekatan satu sama lain dalam arah aliran gas campuran dan mendinginkan gas campuran yang dikeluarkan dari lapisan katalis pada sisi hulu di antara kedua lapisan katalis yang berdekatan satu sama lain.

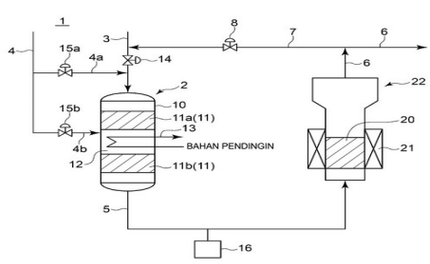

Gambar 1

(20) RI Permohonan Paten

(19) ID (11) No Pengumuman : 2026/03157 (13) A

(51) I.P.C : B 22D 41/12,B 22D 41/01,B 22D 2/00,B 22D 46/00

(21) No. Permohonan Paten : P00202603697

(22) Tanggal Penerimaan Permohonan Paten :
30 November 2023

(30) Data Prioritas :

(31) Nomor	(32) Tanggal	(33) Negara
202311223628.3	21 September 2023	CN

(43) Tanggal Pengumuman Paten :
21 April 2026

(71) Nama dan Alamat yang Mengajukan Permohonan Paten :
CHINA ALUMINUM INTERNATIONAL ENGINEERING CORPORATION LIMITED
Building C, No. 99, Xingshikou Road, Haidian District, Beijing 100093 China

(72) Nama Inventor :
LIU, Wei,CN
DU, Pengfei,CN
WANG, Xuan,CN
HU, Hongwu,CN
LIU, Yafeng,CN

(74) Nama dan Alamat Konsultan Paten :
Mira Rosida S.H.
Jalan Tembaga No. 29, Jakara 10640 Kemayoran Kota Jakarta Pusat DKI Jakarta 10640

(54) Judul Invensi : BEJANA TUANG PEMINDAH LOGAM PANAS DAN METODE PENGOPERASIANNYA

(57) Abstrak :
Invensi ini menyediakan suatu bejana tuang pemindah logam panas dan suatu metode untuk mengoperasikannya, di mana bejana tuang tersebut mencakup suatu alat pengukur ketinggian cairan pertama dan suatu alat pengukur ketinggian cairan kedua, di mana alat pengukur ketinggian cairan tersebut memiliki probe elektroda yang dapat bergerak, dan posisi kontak ketinggian cairan terendah dari probe elektroda pada alat pengukur ketinggian cairan pertama bersesuaian dengan ketinggian cairan tertinggi di dalam bejana tuang, serta posisi kontak ketinggian cairan terendah dari probe elektroda pada alat pengukur ketinggian cairan kedua bersesuaian dengan ketinggian cairan terendah di dalam bejana tuang, di mana alat pengukur ketinggian cairan pertama dan alat pengukur ketinggian cairan kedua berada dalam kendali saling mengunci dengan suatu katup kendali pemasukan dan suatu katup kendali pengeluaran melalui suatu perangkat kendali, di mana ketika ketinggian cairan di dalam bejana tuang bersentuhan dengan posisi kontak ketinggian cairan terendah dari probe elektroda pada alat pengukur ketinggian cairan pertama, alat pengukur ketinggian cairan pertama diberi daya, dan katup kendali pemasukan ditutup, dan ketika ketinggian cairan di dalam bejana tuang terpisah dari posisi kontak ketinggian cairan terendah dari probe elektroda pada alat pengukur ketinggian cairan kedua, alat pengukur ketinggian cairan kedua tidak diberi daya, dan katup kendali pengeluaran ditutup.

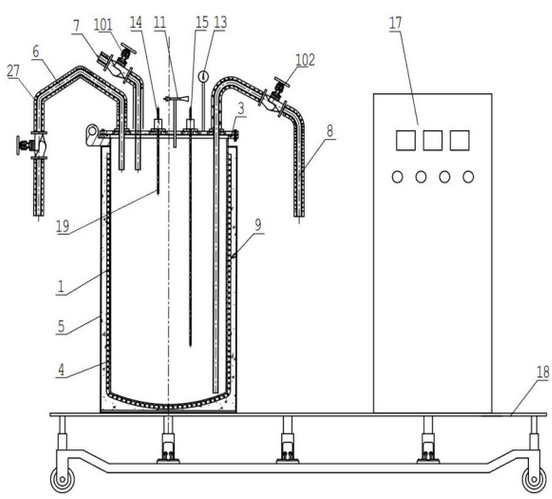

Gambar 1

(20) RI Permohonan Paten

(19) ID (11) No Pengumuman : 2026/03275 (13) A

(51) I.P.C : B 65H 5/36,H 01M 10/04,H 01M 4/04

(21) No. Permohonan Paten : P00202603788

(22) Tanggal Penerimaan Permohonan Paten :
27 September 2024

(30) Data Prioritas :

(31) Nomor	(32) Tanggal	(33) Negara
10-2023-0132759	05 Oktober 2023	KR

(43) Tanggal Pengumuman Paten :
24 April 2026

(71) Nama dan Alamat yang Mengajukan Permohonan Paten :
LG ENERGY SOLUTION, LTD.
Tower 1, 108, Yeoui-daero Yeongdeungpo-gu Seoul 07335, Republic of Korea Republic of Korea

(72) Nama Inventor :
JO, Hyeon Sung,KR
LEE, Jae Young,KR
LEE, Seung Hyuk,KR

(74) Nama dan Alamat Konsultan Paten :
Dr. Inda Citraninda Noerhadi S.S.,M.A.
Biro Oktroi Roosseno Kantor Taman A-9 Unit C1 & C2 Jalan DR. Ide Anak Agung Gde Agung

(54) Judul Invensi : ALAT PEMANDU TAB ELEKTRODE

(57) Abstrak :
Pengungkapan ini berhubungan dengan suatu alat pemandu tab elektrode untuk memandu tab elektrode yang disediakan pada tepi lembaran elektrode yang dipindahkan oleh rol. Alat pemandu tab elektrode tersebut meliputi: bodi pemandu yang ditempatkan di sisi keliling rol; komponen pemandu pertama yang berjarak terpisah dari bodi pemandu dalam arah keliling rol, dan memandu tab elektrode ke permukaan keliling luar rol; dan unit penyesuaian pertama yang digandeng berturut-turut ke komponen pemandu pertama dan bodi pemandu, dan menyesuaikan jarak antara komponen pemandu pertama dan bodi pemandu.

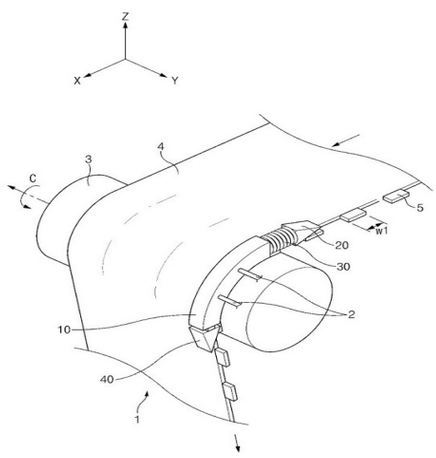

GAMBAR 1

(20) **RI Permohonan Paten**

(19) **ID** **(11)** **No Pengumuman : 2026/03238** **(13) A**

(51) **I.P.C : F 16B 35/06,F 16B 21/02,F 16B 5/02,F 16B 37/00**

(21) **No. Permohonan Paten :** P00202603799

(22) **Tanggal Penerimaan Permohonan Paten :**
14 Maret 2024

(30) **Data Prioritas :**

(31) Nomor	(32) Tanggal	(33) Negara
10202302769Q	28 September 2023	SG

(43) **Tanggal Pengumuman Paten :**
23 April 2026

(71) **Nama dan Alamat yang Mengajukan Permohonan Paten :**
MAKURI TECHNOLOGY PTE. LTD.
16 Raffles Quay, #33-03, Hong Leong Building, Singapore 048581, Singapore Singapore

(72) **Nama Inventor :**
KHOKHAR, Khurram Hamid,SG

(74) **Nama dan Alamat Konsultan Paten :**
Heru Lukito S.H., LL.M.
Talavera Office Park, 28th Floor Jl. TB. Simatupang Kav. 22-26 RT.5/RW.3 Jakarta 12430, Indonesia Cilandak Kota Jakarta Selatan DKI Jakarta 12430

(54) **Judul Invensi :** PENGENCANG UNTUK SISTEM BAUT SATU SISI

(57) **Abstrak :**
Invensi ini berkaitan dengan suatu pengencang untuk mengamankan suatu objek ke suatu struktur, objek tersebut memiliki lubang dan struktur tersebut memiliki bukaan memanjang yang sejajar dengan lubang tersebut. Pengencang tersebut meliputi baut yang memiliki kepala dan tangkai berulir yang memanjang dari kepala, dimana kepala tersebut berdimensi sesuai dengan bukaan memanjang, mur yang terpasang pada tangkai berulir, suatu komponen pengunci yang memiliki suatu bukaan tengah untuk dilewati tangkai berulir melalui bukaan tengah dan diposisikan di antara kepala dan mur, dimana komponen pengunci tersebut mencakup suatu bagian pertama dan suatu bagian kedua, dimana ketika kepala dan bagian pertama dimasukkan ke dalam bukaan memanjang struktur, rotasi mur dalam arah pertama menyebabkan kepala berputar dari posisi pertama ke posisi kedua, dan rotasi lebih lanjut dari mur dalam arah yang sama menyebabkan kepala pada posisi keduanya bergeser dalam arah mur dan tertahan di dalam bagian pertama untuk mencegah pergerakan kepala dalam arah pertama dan arah yang berlawanan dengan arah pertama.

13/20

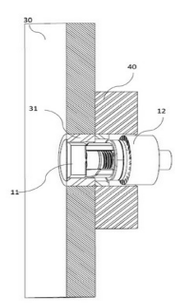

Gambar 13

(20) RI Permohonan Paten

(19) ID (11) No Pengumuman : 2026/03161 (13) A

(51) I.P.C : G 06F 3/14,G 06F 3/04883,G 06F 3/0484,G 06T 11/60,G 06T 7/50,G 06T 11/20,G 06T 7/11,G 06T 11/00

(21) No. Permohonan Paten : P00202603689

(22) Tanggal Penerimaan Permohonan Paten :
24 Oktober 2024

(30) Data Prioritas :

(31) Nomor	(32) Tanggal	(33) Negara
10-2023-0143245	24 Oktober 2023	KR
10-2024-0007326	17 Januari 2024	KR
10-2024-0121942	06 September 2024	KR

(43) Tanggal Pengumuman Paten :
21 April 2026

(71) Nama dan Alamat yang Mengajukan Permohonan Paten :
SAMSUNG ELECTRONICS CO., LTD.
129, Samsung-ro, Yeongtong-gu, Suwon-si, Gyeonggi-do 16677 Republic of Korea

(72) Nama Inventor :
Jihun MUN,KR
Sungtae KIM,KR
Jiyoon PARK,KR
Nagyeom YOO,KR
Daeyoung HYUN,KR

(74) Nama dan Alamat Konsultan Paten :
Budi Rahmat S.H.
Menara Era 9th Floor No. 5, JL. Senen Raya, No. 135-137, Senen, Jakarta Pusat

(54) Judul Invensi : ALAT ELEKTRONIK, METODE, DAN MEDIA PENYIMPANAN UNTUK MENGHASILKAN CITRA

(57) Abstrak :
Disediakan adalah alat elektronik, metode, dan media penyimpanan untuk menghasilkan citra. Metode untuk menghasilkan citra meliputi operasi penerimaan masukan gambar kedua di sekitar objek yang termasuk dalam citra. Metode identifikasi atribut objek ketika masukan gambar kedua ditentukan sebagai perintah kontrol berdasarkan objek dan masukan gambar kedua. Metode tersebut menghasilkan citra objek pendahuluan pertama berdasarkan atribut objek yang diidentifikasi. Metode tersebut menyediakan citra objek pendahuluan pertama yang dihasilkan.

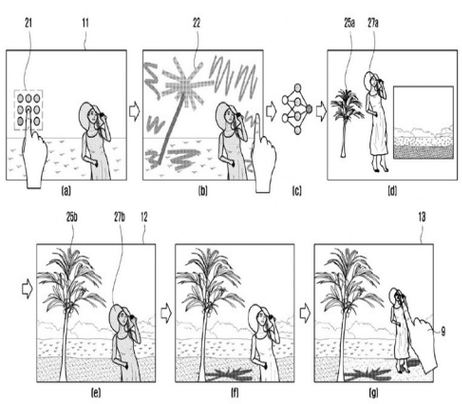

(20) RI Permohonan Paten

(19) ID (11) No Pengumuman : 2026/03252 (13) A

(51) I.P.C : H 04W 8/22,H 04W 92/18,H 04W 76/14,H 04W 64/00

(21) No. Permohonan Paten : P00202603779

(22) Tanggal Penerimaan Permohonan Paten :
01 November 2024

(30) Data Prioritas :

(31) Nomor	(32) Tanggal	(33) Negara
18/932,911	31 Oktober 2024	US
63/595,712	02 November 2023	US

(43) Tanggal Pengumuman Paten :
23 April 2026

(71) Nama dan Alamat yang Mengajukan Permohonan Paten :
QUALCOMM INCORPORATED
5775 Morehouse Drive, San Diego, California 92121-1714 United States of America

(72) Nama Inventor :
EDGE, Stephen William,US

(74) Nama dan Alamat Konsultan Paten :
Nabila Ambadar S.H., LL.M.,
Am Badar & Am Badar, Jl. Proklamasi No. 79, Pegangsaan, Menteng, Jakarta Pusat

(54) Judul Invensi : PENINGKATAN DAN OPTIMALISASI PEMOSISIAN SIDELINK

(57) Abstrak :
Teknik diungkapkan untuk melakukan pemosisian menggunakan protokol pemosisian sidelink (SL) (SLPP). Teknik mengatasi masalah SLPP yang berkaitan dengan penyampaian kemampuan metode posisi perlengkapan pengguna (UE), alokasi sumber daya SL PRS, dukungan UE terhadap beberapa UE lain, kompatibilitas maju SLPP, referensi konfigurasi SL PRS, dan referensi waktu umum SLPP. Teknik untuk mengaktifkan referensi waktu umum SLPP lebih lanjut dapat menyediakan penentuan penundaan propagasi dan/atau lokasi relatif dari UE yang melakukan pemosisian menggunakan SLPP.

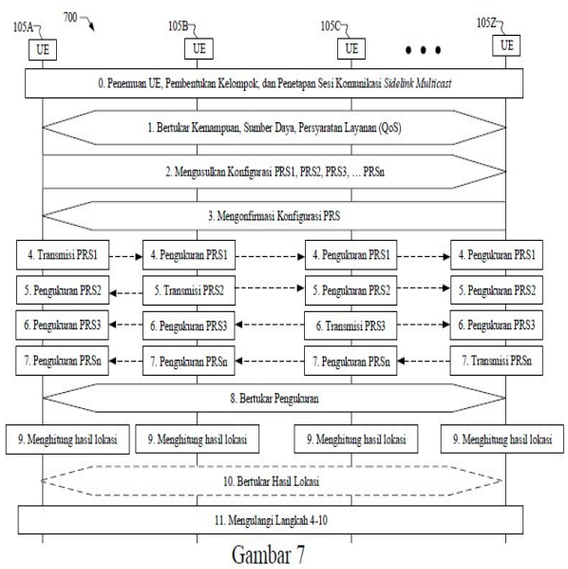

Gambar 7

(20) RI Permohonan Paten

(19) ID (11) No Pengumuman : 2026/03168 (13) A

(51) I.P.C : A 61B 90/80,A 61M 35/00

(21) No. Permohonan Paten : P00202603248

(22) Tanggal Penerimaan Permohonan Paten :
09 September 2024

(30) Data Prioritas :

(31) Nomor	(32) Tanggal	(33) Negara
2351079-5	15 September 2023	SE

(43) Tanggal Pengumuman Paten :
22 April 2026

(71) Nama dan Alamat yang Mengajukan Permohonan Paten :
ZANAME AB
Box 10 534 21 Vara Sweden

(72) Nama Inventor :
SCHERDIN-ALMHÖJD, Ulrica,SE
BERGQVIST, Karin,SE

(74) Nama dan Alamat Konsultan Paten :
Dr. Nadya Prita Gemala Djajadiningrat S.H., M.Hum.
Harvespat IP Services Ruko Fyandhas 110 Kav. B, RT.001/RW.009, Kel. Limo, Kec. Limo, Kota Depok

(54) Judul Invensi : PERANGKAT DAN METODE TERKAIT UNTUK DEBRIDEMEN LUKA TERBUKA

(57) Abstrak :
Suatu metode, kit, dan perangkat (2) untuk melakukan derbidemen dan/atau membersihkan suatu luka terbuka, suatu luka lecet, atau suatu ulkus diungkapkan, perangkat (2) tersebut yang mencakup suatu bagian pertama (4) yang mencakup suatu komposisi antiseptik; suatu bagian kedua (6) yang mencakup suatu bahan penyerap air dan sehingga berfungsi sebagai suatu reservoir air; suatu permukaan atas (8), dimana permukaan atas bersifat abrasif; dan suatu permukaan bawah yang permeabel terhadap air (10), dimana bagian pertama (4) dan bagian kedua (6) dipisahkan satu sama lain oleh suatu membran primer yang tidak permeabel terhadap air (28).

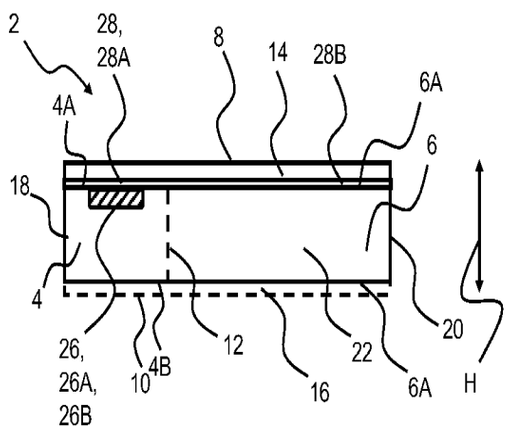

Fig. 1B

(20) **RI Permohonan Paten**

(19) **ID** **(11)** **No Pengumuman : 2026/03294** **(13) A**

(51) **I.P.C : B 62J 27/20,B 62K 11/14**

(21) **No. Permohonan Paten :** P00202603848

(22) **Tanggal Penerimaan Permohonan Paten :**
02 Oktober 2023

(30) **Data Prioritas :**
(31) Nomor (32) Tanggal (33) Negara

(43) **Tanggal Pengumuman Paten :**
24 April 2026

(71) **Nama dan Alamat yang Mengajukan Permohonan Paten :**
HONDA MOTOR CO., LTD.
2-3, Toranomon 2-chome, Minato-ku, Tokyo 105-8404, Japan Japan

(72) **Nama Inventor :**
Koichiro SHIMIZU ,JP
Takashi SATO,JP
Takamitsu HATAKEYAMA,JP
Kazunori MAEHARA,JP

(74) **Nama dan Alamat Konsultan Paten :**
Yenny Halim S.E., S.H., M.H.
ACEMARK, Jl. Cikini Raya No. 58 G-H, Kel. Cikini, Kec. Menteng, Kota Jakarta Pusat

(54) **Judul Invensi :** KENDARAAN TUNGGANG SADEL

(57) **Abstrak :**
Dimungkinkan untuk memperoleh kantong udara tipe terpasang di setang yang membuat lebih mudah untuk memastikan ruang untuk penempatan suatu unit kantong udara, dan juga untuk membuat menjadi lebih mudah memastikan kekakuan setang. Pada suatu kendaraan tunggang sadel yang meliputi suatu pipa kepala kemudi (18), setang (21) yang terpasang ke pipa kepala kemudi (18), dan unit kantong udara (61) yang dapat mengembangkan suatu kantong udara (65), setang (21) yang meliputi bagian pipa setang kiri dan kanan (21b) yang memanjang ke sisi luar dalam arah lebar kendaraan di atas pipa kepala kemudi (18), dan pipa lintang (21c) yang menjembatani bagian pipa setang kiri dan kanan (21b), dan setidaknya suatu bagian dari unit kantong udara (61) ditempatkan di ruang antara bagian pipa setang kiri dan kanan (21b) dan pipa lintang (21c).

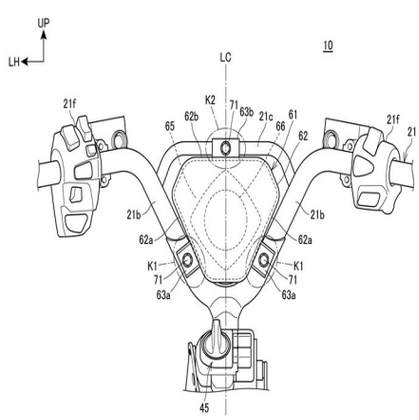

Gambar 4

(20) **RI Permohonan Paten**

(19) **ID** **(11)** **No Pengumuman : 2026/03156** **(13) A**

(51) **I.P.C : B 60W 30/182,B 60W 20/00**

(21) **No. Permohonan Paten :** P00202603668

(22) **Tanggal Penerimaan Permohonan Paten :**
25 Oktober 2023

(30) **Data Prioritas :**
(31) Nomor (32) Tanggal (33) Negara

(43) **Tanggal Pengumuman Paten :**
21 April 2026

(71) **Nama dan Alamat yang Mengajukan Permohonan Paten :**
MITSUBISHI JIDOSHA KOGYO KABUSHIKI KAISHA
1-21, Shibaura 3chome, Minato-ku, Tokyo 1088410 Japan

(72) **Nama Inventor :**
CHUDA, Seiji,JP
NAKAGAWA, Shinji,JP
KOTERA, Haruo,JP
SAKATA, Makoto,JP
BABA, Hiroaki,JP

(74) **Nama dan Alamat Konsultan Paten :**
Lanny Setiawan M.B.A., M.Mgt. MA-LPC., MA-LMFT.
Pacific Patent Multiglobal DIPO Business Center Lt. 11, Jalan Jend. Gatot Subroto Kav. 51-52, Jakarta Pusat- 10260 Indonesia

(54) **Judul Invensi :** PERANGKAT PENGALIHAN MODE KENDARAAN

(57) **Abstrak :**
Perangkat pengalih mode kendaraan dipasang pada kendaraan hibrida yang dilengkapi dengan perangkat kontrol perjalanan seperti perangkat kontrol traksi, dan mencakup pengalihan pemilih mode perjalanan yang mengalihkan mode perjalanan seperti mode prioritas EV atau mode NORMAL yang mampu menggerakkan mesin dan mengalihkan mode penggerak seperti mode BASAH atau mode NORMAL. Pengalihan pemilih mode perjalanan secara berurutan mengalihkan sejumlah mode perjalanan dan sejumlah mode penggerak yang diatur berdampingan dan memilih salah satu mode perjalanan atau salah satu mode penggerak.

GAMBAR 3

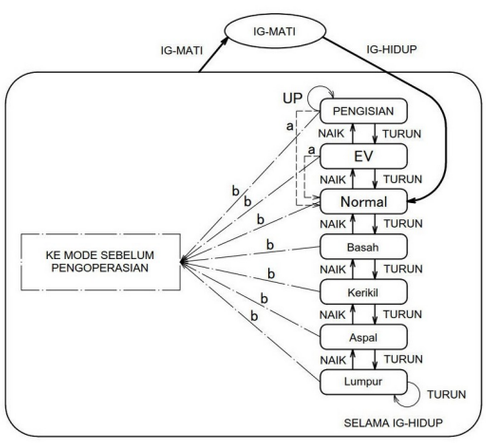

(20) RI Permohonan Paten

(19) ID (11) No Pengumuman : 2026/03138 (13) A

(51) I.P.C : B 65D 59/00,E 21B 19/06,E 21B 17/042,E 21B 17/00,F 16L 57/00

(21) No. Permohonan Paten : P00202603198

(22) Tanggal Penerimaan Permohonan Paten :
06 September 2024

(30) Data Prioritas :

(31) Nomor	(32) Tanggal	(33) Negara
18/486,683	13 Oktober 2023	US
23315386.5	13 Oktober 2023	EP

(43) Tanggal Pengumuman Paten :
21 April 2026

(71) Nama dan Alamat yang Mengajukan Permohonan Paten :
VALLOUREC OIL AND GAS FRANCE
54 rue Anatole France, 59620 Aulnoye-Aymeries France

(72) Nama Inventor :
LANGFORD, Steve,US
MARTIN, Pierre,FR

(74) Nama dan Alamat Konsultan Paten :
Marolita Setiati
PT SPRUSON FERGUSON INDONESIA, Graha Paramita 3B Floor Zona D Jl. Denpasar Raya Blok D2 Kav.8 Kuningan

(54) Judul Invensi : SUMBAT PENGANGKAT

(57) Abstrak :
Invensi ini berhubungan dengan suatu sumbat pengangkat untuk penyambungan dengan komponen tubular, sumbat pengangkat tersebut mencakup bodi yang mencakup bagian berulir secara eksternal; flensa di ujung pertama bodi untuk penautan dengan sarana pengangkat; dan alur pengumpulan gemuk yang memutus setidaknya sebagian dari bagian berulir secara eksternal.

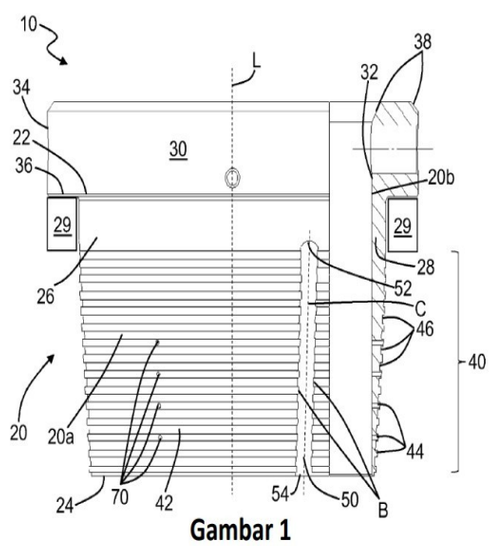

Gambar 1

(20) RI Permohonan Paten

(19) ID (11) No Pengumuman : 2026/03174 (13) A

(51) I.P.C : G 06N 3/09,G 06N 3/08,H 04L 25/02

(21) No. Permohonan Paten : P00202603560

(22) Tanggal Penerimaan Permohonan Paten :
19 September 2024

(30) Data Prioritas :

(31) Nomor	(32) Tanggal	(33) Negara
63/584,204	21 September 2023	US

(43) Tanggal Pengumuman Paten :
22 April 2026

(71) Nama dan Alamat yang Mengajukan Permohonan Paten :
INTERDIGITAL PATENT HOLDINGS, INC.
200 Bellevue Parkway, Suite 300, Wilmington, Delaware 19809 United States of America

(72) Nama Inventor :
ARFAOUI, Mohamed Amine,TN
PIETRASKI, Philip,US
PERIARD, Francois,CA
ZHANG, Guodong,US

(74) Nama dan Alamat Konsultan Paten :
Marolita Setiati
PT SPRUSON FERGUSON INDONESIA, Graha Paramita 3B Floor Zona D Jl. Denpasar Raya Blok D2 Kav.8 Kuningan

(54) Judul Invensi : METODE UNTUK PEMBUATAN LABEL UNTUK PEMBELAJARAN DARING PENGUKURAN KANAL MENGGUNAKAN DATA ACAK SEMU

(57) Abstrak :
Unit pentransmisian/penerimaan nirkabel (WTRU/ Wireless Transmit/Receive Unit) dapat menerima data acak semu (PRD/ Pseudo-Random), satu atau lebih sinyal referensi informasi keadaan kanal (CSI-RS/ Channel State Information Reference Signal), dan/atau satu atau lebih sinyal referensi pembelajaran (L-RS/ Learning Reference Signal). WTRU dapat menentukan pengukuran CSI berdasarkan pada CSI-RS yang diterima dan/atau menentukan pengukuran L-RS berdasarkan pada L-RS yang diterima. WTRU dapat membuat satu atau lebih label CSI berdasarkan pada PRD, pengukuran CSI-RS, dan/atau pengukuran L-RS. WTRU dapat membuat satu atau lebih CSI keluaran menggunakan model kecerdasan buatan/pembelajaran mesin (AI/ML - Artificial Intelligence/Machine Learning) dan berdasarkan pada PRD dan/atau pengukuran CSI-RS. WTRU dapat melatih model AI/ML dengan satu atau lebih label CSI dan satu atau lebih CSI keluaran.

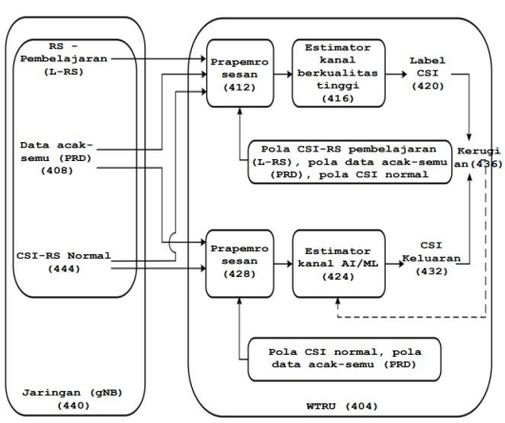

GAMBAR 4

(20) **RI Permohonan Paten**

(19) **ID** **(11)** **No Pengumuman : 2026/03153** **(13) A**

(51) **I.P.C : B 60R 16/02,B 60W 30/182**

(21) **No. Permohonan Paten :** P00202603669

(22) **Tanggal Penerimaan Permohonan Paten :**
25 Oktober 2023

(30) **Data Prioritas :**
(31) Nomor (32) Tanggal (33) Negara

(43) **Tanggal Pengumuman Paten :**
21 April 2026

(71) **Nama dan Alamat yang Mengajukan Permohonan Paten :**
MITSUBISHI JIDOSHA KOGYO KABUSHIKI KAISHA
1-21, Shibaura 3chome, Minato-ku, Tokyo 1088410 Japan

(72) **Nama Inventor :**
CHUDA, Seiji,JP
NAKAGAWA, Shinji,JP
KOTERA, Haruo,JP
SAKATA, Makoto,JP
BABA, Hiroaki,JP

(74) **Nama dan Alamat Konsultan Paten :**
Lanny Setiawan M.B.A., M.Mgt. MA-LPC., MA-LMFT.
Pacific Patent Multiglobal, DIPO Business Center Lt. 11, Jalan Jend. Gatot Subroto Kav. 51-52, Jakarta Pusat - 10260 Indonesia

(54) **Judul Invensi :** PERANGKAT PENGALIH MODE KENDARAAN

(57) **Abstrak :**
Perangkat pengalih mode kendaraan dipasang pada kendaraan yang dilengkapi dengan perangkat kontrol perjalanan seperti perangkat kontrol traksi, dan mencakup sakelar pemilih mode (2) yang mengalihkan mode penggerak seperti mode WET dan mode NORMAL, dan pengontrol (41) yang melakukan kontrol operasi perangkat kontrol perjalanan berdasarkan operasi sakelar pemilih mode (2), dan pengontrol (41) mengkonfirmasi mode penggerak dan melakukan pengalihan mode penggerak setelah berlalu waktu yang telah ditentukan (ta) sejak mode penggerak dioperasikan dan dialihkan oleh sakelar pemilih mode (2).

GAMBAR 10

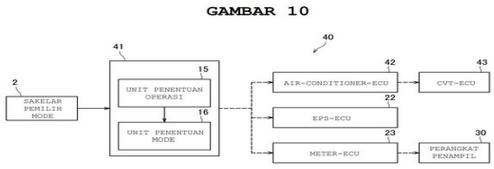

(20) RI Permohonan Paten

(19) ID (11) No Pengumuman : 2026/03244 (13) A

(51) I.P.C : C 22C 38/44,C 22C 38/40,C 22C 38/18

(21) No. Permohonan Paten : P00202603543

(22) Tanggal Penerimaan Permohonan Paten :
27 September 2024

(30) Data Prioritas :

(31) Nomor	(32) Tanggal	(33) Negara
202311283446.5	28 September 2023	CN

(43) Tanggal Pengumuman Paten :
23 April 2026

(71) Nama dan Alamat yang Mengajukan Permohonan Paten :
BAOSHAN IRON & STEEL CO., LTD.
885 Fujin Road Baoshan District, Shanghai 201900 China

(72) Nama Inventor :
ZHAO, Sixin,CN
WANG, Chengquan,CN

(74) Nama dan Alamat Konsultan Paten :
Maria Carola D Monintja S.H.,M.H.
Wisma 46 Kota BNI, Lantai 24, Jl. Jenderal Sudirman Kav. 1, RT. 001/ RW. 008, Kel. Karet Tengsin, Kec. Tanah Abang, Kota Jakarta Pusat

(54) Judul Invensi : BAJA RANTAI KEKUATAN TINGGI, RANTAI PERTAMBANGAN KETAHANAN KOROSI TINGGI, DAN METODE MANUFAKTUR UNTUKNYA

(57) Abstrak :
Pengungkapan ini menyediakan suatu baja rantai kekuatan tinggi, suatu rantai pertambangan ketahanan korosi tinggi, dan suatu metode manufaktur untuknya. Rantai baja tersebut mencakup unsur kimia berikut dalam persentase massa: C: 0,20-0,30%, Si: 0,05-0,6%, Mn: 1,0-1,8%, Cr: 0,4-0,8%, Ni: 0,6-1,2%, Mo: 0,5-0,9%, Ti: 0,01-0,03%, Al: 0,02-0,05%, B: 0,001-0,005%, N: 0,002-0,006%, dan sisanya adalah Fe dan impuritas yang tidak terhindarkan. Rantai pertambangan ketahanan korosi tinggi dalam pengungkapan ini memiliki baik kekuatan tinggi dan ketahanan korosi yang baik, dan dapat secara luas digunakan dalam lingkungan dengan sejumlah besar medium korosif, seperti mesin teknik, tambang, kapal, dan teknik kelautan.

(20) RI Permohonan Paten

(19) ID (11) No Pengumuman : 2026/03192 (13) A

(51) I.P.C : E 21B 33/076

(21) No. Permohonan Paten : P00202603619

(22) Tanggal Penerimaan Permohonan Paten :
09 Oktober 2024

(30) Data Prioritas :

(31) Nomor	(32) Tanggal	(33) Negara
20231083	13 Oktober 2023	NO

(43) Tanggal Pengumuman Paten :
22 April 2026

(71) Nama dan Alamat yang Mengajukan Permohonan Paten :
ENHANCED DRILLING AS
Postboks 351 5343 Straume Norway

(72) Nama Inventor :
HUFTHAMMER, Harald,NO
STENSHORNE, Per Christian,NO
SKÄRGÅRD, Gustav Olov,SE
FADNES, Inge Johan,NO

(74) Nama dan Alamat Konsultan Paten :
Marodin Sijabat S.H.
Adastra Indonesia, Epiwalk 3rd Floor A306-307, Kawasan Rasuna Epicentrum Jl. H. R. Rasuna Said RT. 002/ RW. 005, Kel. Karet Kuningan Kec. Setiabudi ,Kota Jakarta Selatan

(54) Judul Invensi : SISTEM PENGEMBALIAN LUMPUR BERPOMPA DENGAN SISTEM ANTI-PENYUMBATAN YANG DIGUNAKAN DALAM KAITANNYA DENGAN OPERASI PENGEBORAN LEPAS PANTAI

(57) Abstrak :
Invensi ini berkaitan dengan sistem pengembalian lumpur berpompa yang digunakan dalam operasi pengeboran lepas pantai. Pipa luar dengan diameter dalam C, membentuk saluran yang memanjang dari blowout preventer (11). Saluran keluar pipa luar (3) terletak di dinding pipa luar (1). Pipa cabang (13) dengan diameter dalam A, bercabang dari pipa luar dan memanjang dari saluran keluar pipa luar (3). Pompa disediakan untuk memompa cairan melalui pipa cabang (13). Pipa dalam (2) dengan diameter luar B, terletak di dalam pipa luar (1) dan melewati saluran keluar pipa luar (3). Anulus (4) terbentuk di antara pipa luar (1) dan pipa dalam (2). Hubungan antara riser C, pipa dalam B, dan pipa cabang A adalah sedemikian rupa sehingga $B \geq 0{,}6C$ dan $A \leq 0{,}4B$. Geometri tersebut menyediakan jalur aliran di antara anulus (4) dan pipa cabang (13). Geometri tersebut meliputi setidaknya satu bagian transisi (14) di antara anulus dan pipa cabang, yang mengelilingi saluran keluar pipa luar (3), dan saluran bypass (15) terpisah di antara saluran keluar kedua pipa luar (17) dalam pipa luar (1) dan saluran masuk dinding pipa cabang (18).

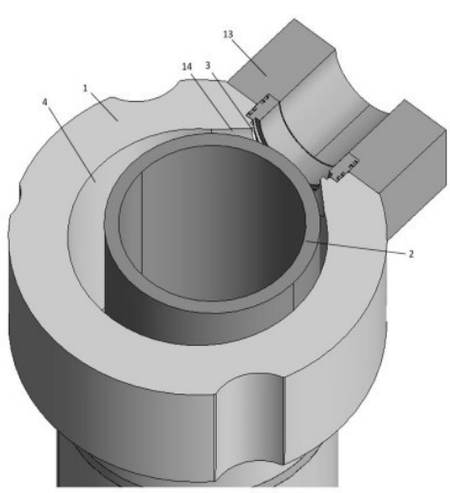

Gambar 5a

(20) RI Permohonan Paten

(19) ID (11) No Pengumuman : 2026/03160 (13) A

(51) I.P.C : C 21D 6/00,C 22C 38/00,H 01F 1/01

(21) No. Permohonan Paten : P00202603679

(22) Tanggal Penerimaan Permohonan Paten :
21 Oktober 2024

(30) Data Prioritas :

(31) Nomor	(32) Tanggal	(33) Negara
2023-191735	09 November 2023	JP

(43) Tanggal Pengumuman Paten :
21 April 2026

(71) Nama dan Alamat yang Mengajukan Permohonan Paten :
SHIN-ETSU CHEMICAL CO., LTD.
4-1, Marunouchi 1-chome, Chiyoda-ku, Tokyo, 1000005 Japan

(72) Nama Inventor :
FUKUDA, Junya,JP
KUME, Tetsuya,JP

(74) Nama dan Alamat Konsultan Paten :
Dora Ambadar S.Psi
Am Badar & Am Badar, Jl. Proklamasi No. 79, Pegangsaan, Menteng, Jakarta Pusat

(54) Judul Invensi : PADUAN BAHAN BAKU UNTUK BAHAN PENDINGIN MAGNETIK DAN METODE PEMBUATANNYA, SERTA BAHAN PENDINGIN MAGNETIK DAN METODE PEMBUATANNYA

(57) Abstrak :
Untuk menyediakan paduan bahan baku untuk bahan pendingin magnetik yang mampu mengontrol jumlah hidrogen yang diadsorpsi dan meratakan distribusi konsentrasi hidrogen pada kondisi hidrogenasi yang lebih luas daripada sebelumnya, serta metode pembuatannya, dan untuk menyediakan bahan pendingin magnetik yang memiliki ΔS tinggi dan temperatur transisi yang terkontrol, beserta metode pembuatannya. Paduan bahan baku untuk bahan pendingin magnetik menurut invensi ini diwakili oleh rumus komposisi La(1-a)Ra(Fe(1-b-c-d)TMbSicAd)z, mengandung setidaknya satu fase dari fase (La,R)MSi, fase (La,R)5M3, fase (La,R)6M11Si3, dan fase (La,R)2M17 dalam jumlah total 0,3% volume atau kurang sebagai subfase yang mengandung R, mengandung fase α-Fe dalam jumlah 0,1% volume atau lebih dan 2,2% volume atau kurang, serta mengandung, sebagai sisanya, fase (La,R)(Fe,TM,Si,A)13 sebagai fase utama. Bahan pendingin magnetik menurut invensi ini diperoleh dengan melakukan perlakuan panas hidrogenasi pada paduan bahan baku untuk bahan pendingin magnetik menurut invensi ini.

(20) RI Permohonan Paten

(19) ID (11) No Pengumuman : 2026/03140 (13) A

(51) I.P.C : A 61K 38/16,C 07K 14/08,C 07K 19/00,C 12N 15/85

(21) No. Permohonan Paten : P00202603665

(22) Tanggal Penerimaan Permohonan Paten :
17 September 2024

(30) Data Prioritas :

(31) Nomor	(32) Tanggal	(33) Negara
63/583,642	19 September 2023	US
63/602,644	26 November 2023	US
63/675,348	25 Juli 2024	US

(43) Tanggal Pengumuman Paten :
21 April 2026

(71) Nama dan Alamat yang Mengajukan Permohonan Paten :
PHYLEX BIOSCIENCES, INC.
1155 Camino Del Mar, Suite 502 Del Mar, CA 92014-2605 United States of America

(72) Nama Inventor :
BRANDYS, Pascal,US

(74) Nama dan Alamat Konsultan Paten :
Emirsyah Dinar B.Com., M.H.
Graha Pratama Jl. MT Haryono Kav. 15, Building Lv 15, Kel. Tebet Barat, Kec. Tebet, Kota Jakarta Selatan

(54) Judul Invensi : REAGEN DAN METODE UNTUK MENCEGAH, MENGOBATI, ATAU MEMBATASI INFEKSI HENIPAVIRUS

(57) Abstrak :
Polipeptida terisolasi dan asam nukleat yang menyandikannya disediakan, di mana polipeptida tersebut meliputi (a) domain kepala glikoprotein G (G HD) yang mengandung urutan asam amino yang setidaknya 70% identik dengan urutan asam amino dari salah satu SEQ ID NO:1-2; dan (b) domain multimerisasi yang mampu menghasilkan multimer yang terdiri dari 2 hingga 60 salinan polipeptida terisolasi; serta metode penggunaan polipeptida dan asam nukleat untuk mengobati atau membatasi perkembangan infeksi henipavirus.

Gambar 1

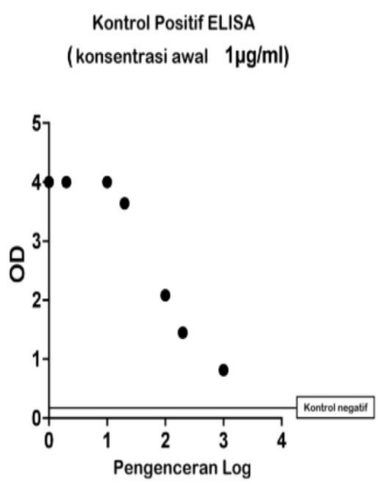

(20) **RI Permohonan Paten**

(19) **ID** (11) **No Pengumuman : 2026/03176** (13) **A**

(51) **I.P.C : C 07K 16/18**

(21) **No. Permohonan Paten :** P00202603726

(22) **Tanggal Penerimaan Permohonan Paten :**
20 September 2024

(30) **Data Prioritas :**

(31) Nomor	(32) Tanggal	(33) Negara
23306589.5	22 September 2023	EP

(43) **Tanggal Pengumuman Paten :**
22 April 2026

(71) **Nama dan Alamat yang Mengajukan Permohonan Paten :**
ABLYNX NV
Technologiepark 21, 9052 Zwijnaarde, Belgium Belgium

(72) **Nama Inventor :**
VAN BOGAERT, Tom,BE
VERHELST, Judith,BE

(74) **Nama dan Alamat Konsultan Paten :**
Dr. Inda Citraninda Noerhadi S.S.,M.A.
Biro Oktroi Roosseno Kantor Taman A-9 Unit C1 & C2
Jalan DR. Ide Anak Agung Gde Agung

(54) **Judul Invensi :** PENGIKAT ALBUMIN BIVALEN DAN MULTIVALEN

(57) **Abstrak :**
Teknologi ini berhubungan dengan pengikat albumin bivalen dan multivalen. Secara khusus, teknologi ini berhubungan dengan pengikat albumin serum manusia yang baru dan ditingkatkan, secara spesifik dengan polipeptida yang mencakup (i) setidaknya satu domain tunggal imunoglobulin yang bervariasi (ISVD) yang secara spesifik mengikat ke suatu protein albumin serum atau setidaknya satu protein albumin serum manusia dan (ii) setidaknya satu moietas lebih lanjut yang secara spesifik mengikat ke suatu protein albumin serum atau setidaknya satu protein albumin serum manusia.

(20) **RI Permohonan Paten**

(19) **ID** **(11)** **No Pengumuman : 2026/03186** **(13) A**

(51) **I.P.C : H 04M 3/51,H 04M 11/00**

(21) **No. Permohonan Paten :** P00202603712

(22) **Tanggal Penerimaan Permohonan Paten :**
13 Desember 2023

(30) **Data Prioritas :**
(31) Nomor (32) Tanggal (33) Negara

(43) **Tanggal Pengumuman Paten :**
22 April 2026

(71) **Nama dan Alamat yang Mengajukan Permohonan Paten :**
REVCOMM INC.
Marunouchi Building 28F, 2-4-1 Marunouchi, Chiyoda-ku, Tokyo 1006328 Japan

(72) **Nama Inventor :**
HIRAMURA Takekatsu,JP
AKASAKA Tsunemasa,JP

(74) **Nama dan Alamat Konsultan Paten :**
Emirsyah Dinar B.Com., M.H.
Graha Pratama Jl. MT Haryono Kav. 15, Building Lv 15, Kel. Tebet Barat, Kec. Tebet, Kota Jakarta Selatan

(54) **Judul Invensi :** PROGRAM, METODE, PERALATAN PEMROSESAN INFORMASI, DAN BIDANG SISTEM

(57) **Abstrak :**
Suatu program untuk menyebabkan terminal pengguna pertama yang meliputi prosesor, unit penyimpanan, dan pembaca kode untuk memproses informasi pada suatu interaksi, di mana prosesor tersebut menjalankan: langkah pengidentifikasian URL untuk membaca kode dua dimensi dengan pembaca kode dan mengidentifikasi URL yang ditentukan sebelumnya berdasarkan kode dua dimensi tersebut; langkah penginisiasian panggilan untuk memulai panggilan ke tujuan panggilan yang ditentukan sebelumnya yang terkait dengan URL yang ditentukan sebelumnya yang diidentifikasi dalam langkah pengidentifikasian URL; dan langkah pentransmisian untuk mentransmisikan informasi tambahan berdasarkan URL yang ditentukan sebelumnya yang diidentifikasi dalam langkah pengidentifikasian URL, informasi tambahan tersebut tidak mencakup informasi suara yang terkait dengan panggilan pengguna pertama dari terminal pengguna pertama.

GAMBAR 13

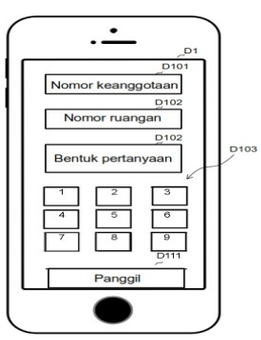

(20) **RI Permohonan Paten**

(19) **ID** **(11)** **No Pengumuman : 2026/03213** **(13) A**

(51) **I.P.C : A 61F 13/56,A 61F 13/551,A 61F 13/49,A 61F 13/47,A 61F 13/15**

(21) **No. Permohonan Paten :** P00202603737

(22) **Tanggal Penerimaan Permohonan Paten :**
27 Desember 2024

(30) **Data Prioritas :**

(31) Nomor	(32) Tanggal	(33) Negara
2023-221896	27 Desember 2023	JP
2023-221897	27 Desember 2023	JP
2024-231270	26 Desember 2024	JP

(43) **Tanggal Pengumuman Paten :**
22 April 2026

(71) **Nama dan Alamat yang Mengajukan Permohonan Paten :**
UNICHARM CORPORATION
182, Shimobun, Kinsei-cho, Shikokuchuo-City, Ehime 7990111 Japan

(72) **Nama Inventor :**
MORI, Kazutaka,JP
SHIMAZU, Takeshi,JP
MORIYA, Ayako,JP

(74) **Nama dan Alamat Konsultan Paten :**
Bagus Satrio Lestanto S.H., LL.M.
Suite 20-E Generali Tower, Gran Rubina Business Park
Jl. H.R. Rasuna Said, Jakarta

(54) **Judul Invensi :** BENDA PENYERAP

(57) **Abstrak :**
Suatu benda penyerap (1) mencakup inti penyerap (10) dan memiliki sarana penyambung (30) yang dapat disambungkan ke suatu bagian benda penyerap (1) pada saat pembuangan. Sarana penyambung (30) mencakup sarana penyambung satu sisi (30) yang disediakan pada satu sisi pada arah membujur dan sarana penyambung sisi lainnya (30') yang disediakan pada sisi lain pada arah membujur, dan memiliki suatu bagian dimana sarana penyambung satu sisi (30) dan sarana penyambung sisi lainnya (30') saling tumpang tindih pada arah lebar. Pada arah membujur, jarak (A) dari posisi tengah (CL) benda penyerap (1) ke posisi tengah (C30) sarana penyambung satu sisi (30) berbeda dengan jarak (B) dari posisi tengah (CL) benda penyerap (1) ke posisi tengah (C30') sarana penyambung sisi lainnya (30').

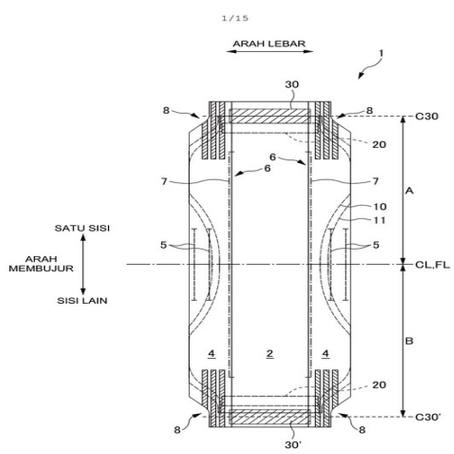

Gambar 1

(20) RI Permohonan Paten

(19) ID (11) No Pengumuman : 2026/03245 (13) A

(51) I.P.C : H 04N 19/597,H 04N 19/463

(21) No. Permohonan Paten : P00202603384

(22) Tanggal Penerimaan Permohonan Paten :
04 Oktober 2024

(30) Data Prioritas :

(31) Nomor	(32) Tanggal	(33) Negara
63/544,096	13 Oktober 2023	US

(43) Tanggal Pengumuman Paten :
23 April 2026

(71) Nama dan Alamat yang Mengajukan Permohonan Paten :
Koninklijke Philips N.V.
High Tech Campus 52 5656 AG Eindhoven Netherlands

(72) Nama Inventor :
TAQUET, Jonathan Gaël Yoann,FR
LASSERRE, Sébastien,FR

(74) Nama dan Alamat Konsultan Paten :
Arifia Jauharia Fajra S.T., S.H.
Pondok Indah Office Tower 5, Lantai 19, Kel. Pondok Pinang, Kec. Kebayoran Lama, Kota Jakarta Selatan

(54) Judul Invensi : PENGENKODEAN DAN PENDEKODEAN GEOMETRI DARI CLOUD TITIK

(57) Abstrak :
Konsep untuk mengenkodekan dan mendekodekan geometri cloud titik dijelaskan. Dalam metode pengenkodean, verteks saat ini dari segitiga yang merepresentasikan bagian dari geometri cloud titik ditentukan; nilai yang merepresentasikan area rata-rata dari segitiga yang memiliki verteks saat ini sebagai verteks ditentukan; dan dalam bitstream dan berdasarkan nilai, informasi verteks yang mengindikasikan posisi dari verteks saat ini dienkodekan. Juga disediakan enkoder dan dekoder untuk mengenkodekan dan mendekodekan geometri cloud titik.

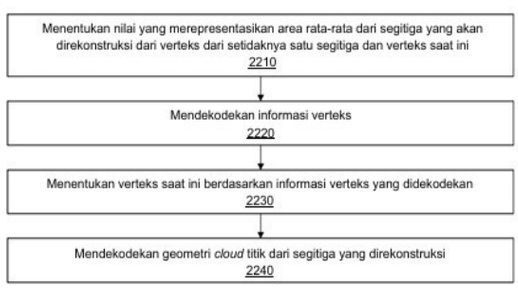

Gambar 22

(20) RI Permohonan Paten

(19) ID (11) No Pengumuman : 2026/03126 (13) A

(51) I.P.C : F 25B 21/00

(21) No. Permohonan Paten : P00202603625

(22) Tanggal Penerimaan Permohonan Paten :
11 September 2024

(30) Data Prioritas :

(31) Nomor	(32) Tanggal	(33) Negara
2023-173707	05 Oktober 2023	JP

(43) Tanggal Pengumuman Paten :
20 April 2026

(71) Nama dan Alamat yang Mengajukan Permohonan Paten :
TOYO ENGINEERING CORPORATION
1-1, Nakase, Mihama-ku, Chiba-shi, Chiba 2618601, Japan Japan

(72) Nama Inventor :
TAKASE Hiroshi,JP
WAKABAYASHI Toshihiro,JP
FUKUDA Tatsuya,JP
NAKAO Takato,JP

(74) Nama dan Alamat Konsultan Paten :
Dr. Inda Citraninda Noerhadi S.S.,M.A.
Biro Oktroi Roosseno Kantor Taman A-9 Unit C1 & C2
Jalan DR. Ide Anak Agung Gde Agung

(54) Judul Invensi : POMPA PANAS DAN METODE UNTUK MENGOPERASIKANNYA

(57) Abstrak :
Suatu pompa panas (10) meliputi bagian penyerap panas (11), bagian pelepas panas (12), dan alat pengangkut panas (20) yang menerima fluida kerja yang telah menyerap panas dalam bagian penyerap panas (11) dan menghantarkannya ke bagian pelepas panas (12), dan yang menerima fluida kerja yang telah melepaskan panas dalam bagian pelepas panas (12) dan menghantarkannya ke bagian penyerap panas, dimana alat pengangkut panas (20) meliputi dua ruang (21, 22) yang saling berdekatan, yang meliputi ruang pertama (21), tempat medan magnetik diterapkan, yang memungkinkan fluida kerja yang telah menyerap panas untuk mengalir melaluinya, dan ruang kedua (22), tempat tidak ada medan magnetik yang diterapkan atau diterapkan medan magnetik yang lebih lemah daripada yang diterapkan pada ruang pertama (21), yang memungkinkan fluida kerja yang telah melepaskan panas untuk mengalir melaluinya, dan komponen yang dapat bergerak (26) yang sedikitnya sebagian darinya terbuat dari bahan magnetik dan dikonfigurasi sedemikian sehingga bagian yang terbuat dari bahan magnetik tersebut bergerak di dalam dua ruang (21, 22) dari satu ruang ke ruang lain, kemudian ke satu ruang tersebut.

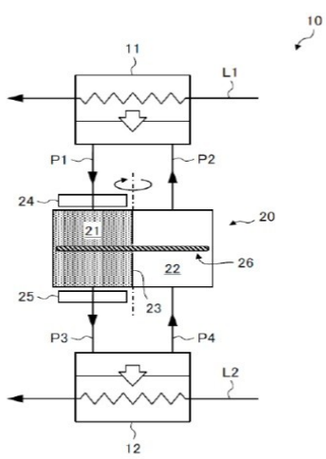

GAMBAR 1

(20) **RI Permohonan Paten**

(19) **ID** **(11)** **No Pengumuman : 2026/03215** **(13) A**

(51) **I.P.C : A 61F 13/56,A 61F 13/551,A 61F 13/511,A 61F 13/49,A 61F 13/47,A 61F 13/15**

(21) **No. Permohonan Paten :** P00202603460

(22) **Tanggal Penerimaan Permohonan Paten :**
27 Desember 2024

(30) **Data Prioritas :**

(31) Nomor	(32) Tanggal	(33) Negara
2023-221896	27 Desember 2023	JP
2023-221897	27 Desember 2023	JP
2024-231266	26 Desember 2024	JP

(43) **Tanggal Pengumuman Paten :**
22 April 2026

(71) **Nama dan Alamat yang Mengajukan Permohonan Paten :**
UNICHARM CORPORATION
182, Shimobun, Kinsei-cho, Shikokuchuo-City, Ehime 7990111 Japan

(72) **Nama Inventor :**
MORIYA, Ayako,JP
SHIMAZU, Takeshi,JP
MORI, Kazutaka,JP

(74) **Nama dan Alamat Konsultan Paten :**
Bagus Satrio Lestanto S.H., LL.M.
Suite 20-E Generali Tower, Gran Rubina Business Park
Jl. H.R. Rasuna Said, Jakarta

(54) **Judul Invensi :** BENDA PENYERAP DAN ALAS PENYERAP

(57) **Abstrak :**
Benda penyerap ini (1) memiliki arah membujur, arah lebar, dan arah ketebalan yang saling tegak lurus dalam keadaan terbentang, dan mencakup inti penyerap yang menyerap cairan (10). Benda penyerap (1) memiliki, pada bagian muka sisi kulitnya, bahan perekat (31) yang dapat direkatkan ke sebagian benda penyerap (1) ketika benda penyerap (1) dibuang, dan memiliki, pada permukaan bahan perekat (31), sejumlah bagian menonjol (301) yang menonjol pada arah ketebalan dan sejumlah bagian berceruk (302) yang berceruk pada arah ketebalan.

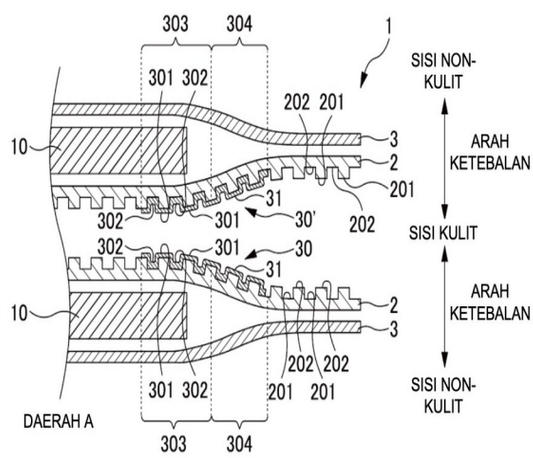

Gambar 8

(20) **RI Permohonan Paten**

(19) **ID** (11) **No Pengumuman : 2026/03196** (13) **A**

(51) **I.P.C : B 28B 1/30,C 01B 33/26,C 01F 7/164,C 04B 22/14,C 04B 22/08,C 04B 28/02**

(21) **No. Permohonan Paten :** P00202603722

(22) **Tanggal Penerimaan Permohonan Paten :**
22 Oktober 2024

(30) **Data Prioritas :**

(31) Nomor	(32) Tanggal	(33) Negara
2023-181750	23 Oktober 2023	JP

(43) **Tanggal Pengumuman Paten :**
22 April 2026

(71) **Nama dan Alamat yang Mengajukan Permohonan Paten :**
DENKA COMPANY LIMITED
1-1, Nihonbashi-Muromachi 2-chome, Chuo-ku, Tokyo, 1038338 Japan

(72) **Nama Inventor :**
YOSHIOKA, Maho,JP
HIGUCHI, Takayuki,JP

(74) **Nama dan Alamat Konsultan Paten :**
Dora Ambadar S.Psi
Am Badar & Am Badar, Jl. Proklamasi No. 79, Pegangsaan, Menteng, Jakarta Pusat

(54) **Judul Invensi :** SENYAWA BERBASIS KALSIUM ALUMINOSILIKAT, MATERIAL PENGERASAN CEPAT, MATERIAL MORTAR PENGERASAN CEPAT, MATERIAL BETON PENGERASAN CEPAT, METODE UNTUK MEMBENTUK BODI MORTAR YANG MENGERAS, DAN METODE UNTUK MEMBENTUK BODI BETON YANG MENGERAS

(57) **Abstrak :**
Tujuan dari invensi ini adalah untuk menyediakan senyawa berbasis kalsium aluminosilikat yang, ketika ditambahkan ke semen atau sejenisnya, memiliki kekuatan kompresi yang tinggi dan mampu memberikan sifat akhir permukaan yang baik. Senyawa berbasis kalsium aluminosilikat mengandung, sebagai komponen kimia, 30 %massa CaO atau lebih dan 60 %massa CaO atau kurang, 10 %massa Al_2O_3 atau lebih dan 60 %massa Al_2O_3 atau kurang, 1 %massa SiO_2 atau lebih dan 15 %massa SiO_2 atau kurang, 10 ppm P_2O_5 atau lebih dan 50.000 ppm P_2O_5 atau kurang dalam hal rasio massa, dan 0,1 %massa MgO atau lebih dan 1 %massa MgO atau kurang.

(20) RI Permohonan Paten

(19) ID (11) No Pengumuman : 2026/03123 (13) A

(51) I.P.C : A 61K 31/5377,A 61P 35/00,C 07D 237/34

(21) No. Permohonan Paten : P00202603649

(22) Tanggal Penerimaan Permohonan Paten :
28 Juni 2024

(30) Data Prioritas :

(31) Nomor	(32) Tanggal	(33) Negara
10-2023-0130062	27 September 2023	KR

(43) Tanggal Pengumuman Paten :
20 April 2026

(71) Nama dan Alamat yang Mengajukan Permohonan Paten :
HANMI PHARMACEUTICAL CO., LTD.
214 Muha-ro, Paltan-myeon Hwaseong-si Gyeonggi-do 18536 Republic of Korea

(72) Nama Inventor :
KONG, Tae Yeon,KR
PARK, Won Gi,KR
BYUN, Joo Yun,KR
JUNG, Seung Hyun,KR
CHOI, Jae Yul,KR
KIM, Min Jeong,KR
AHN, Young Gil,KR

(74) Nama dan Alamat Konsultan Paten :
Risti Wulansari S.H.,
KMO Building, Floor 05 Suite 502 Jalan Kyai Maja No 1 RT03/RW08

(54) Judul Invensi : SENYAWA TURUNAN FTALAZIN BARU SEBAGAI INHIBITOR SOS1 DAN PENGGUNAANNYA

(57) Abstrak :
Invensi ini berkaitan dengan q baru. Senyawa turunan ftalazin sebagai inhibitor SOS1 dan penggunaannya. Lebih khusus lagi, invensi ini berkaitan dengan senyawa turunan ftalazin baru yang memiliki aktivitas penghambatan pada pengikatan SOS1 ke protein famili RAS dan/atau RAC1, garam-garamnya yang dapat diterima secara farmasi, dan komposisi farmasi yang mengandung senyawa tersebut.

(20) **RI Permohonan Paten**

(19) **ID** **(11)** **No Pengumuman : 2026/03129** **(13)** **A**

(51) **I.P.C : H 04L 9/32,H 04L 9/00**

(21) **No. Permohonan Paten :** P00202603615

(22) **Tanggal Penerimaan Permohonan Paten :**
18 September 2024

(30) **Data Prioritas :**

(31) Nomor	(32) Tanggal	(33) Negara
63/583,405	18 September 2023	US

(43) **Tanggal Pengumuman Paten :**
20 April 2026

(71) **Nama dan Alamat yang Mengajukan Permohonan Paten :**
INTERDIGITAL PATENT HOLDINGS, INC.
200 Bellevue Parkway, Suite 300, Wilmington, Delaware 19809 United States of America

(72) **Nama Inventor :**
WANG, Chonggang,CN
LI, Xu,CN
GAZDA, Robert,US
AHMAD, Saad,CA
FERDI, Samir,CA
STARSINIC, Michael,US
OLVERA-HERNANDEZ, Ulises,CA

(74) **Nama dan Alamat Konsultan Paten :**
Marolita Setiati
PT SPRUSON FERGUSON INDONESIA, Graha Paramita 3B Floor Zona D Jl. Denpasar Raya Blok D2 Kav.8 Kuningan

(54) **Judul Invensi :** METODE UNTUK MENYEDIAKAN KAPABILITAS REDAKSI RANTAI BLOK PADA SISTEM RANTAI BLOK NIRKABEL

(57) **Abstrak :**
Penyediaan Kapabilitas Redaksi Rantai Blok dapat diminta oleh unit transmisi/penerima nirkabel (wireless transmit/receive unit, WTRU). WTRU dapat menyiapkan elemen informasi pertama pada kapabilitas redaksi rantai blok yang dimintakan (BC-RD-Cap-Req). WTRU dapat mengirim permintaan pertama ke fungsi jaringan pertama. Permintaan pertama dapat mencakup flag rantai blok pertama, alamat rantai blok pertama dari WTRU, dan/atau elemen informasi pertama. Permintaan pertama dapat diteruskan dari fungsi jaringan pertama ke fungsi jaringan kedua menurut flag rantai blok. WTRU dapat menerima respons pertama dari fungsi jaringan pertama. Respons pertama dapat mencakup skema pembuatan kunci redaksi rantai blok (BC-RD-Key-Scheme) dan/atau kapabilitas redaksi rantai blok yang diberikan (BC-RD-Cap-Granted). WTRU dapat menurunkan kunci redaksi rantai blok menurut skema pembuatan kunci redaksi rantai blok. WTRU dapat menyimpan kunci redaksi rantai blok. WTRU dapat menyimpan kapabilitas redaksi rantai blok yang diberikan.

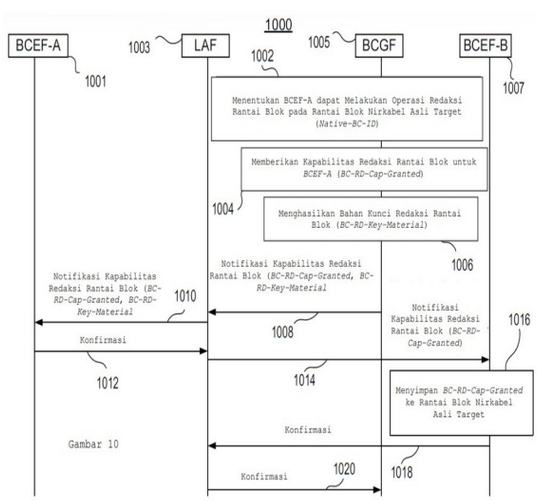

(20) RI Permohonan Paten

(19) ID (11) No Pengumuman : 2026/03278 (13) A

(51) I.P.C : A 61K 31/496,A 61P 31/18,C 07D 498/22

(21) No. Permohonan Paten : P00202603814

(22) Tanggal Penerimaan Permohonan Paten :
10 Oktober 2024

(30) Data Prioritas :

(31) Nomor	(32) Tanggal	(33) Negara
63/543,699	11 Oktober 2023	US
63/641,589	02 Mei 2024	US

(43) Tanggal Pengumuman Paten :
24 April 2026

(71) Nama dan Alamat yang Mengajukan Permohonan Paten :
GILEAD SCIENCES, INC.
333 Lakeside Drive Foster City, California 94404 United States of America

(72) Nama Inventor :

ARMSTRONG, Megan K.,US
CHOU, Chienhung,US
GONZALEZ BUENROSTRO, Ana Z.,US
HAN, Xiaochun,US
JIANG, Lan,US
LI, Jiayao,US
SCHWARZWALDER, Gregg M.,US
WU, Qiaoyin,US
YANG, Hai,CN

(74) Nama dan Alamat Konsultan Paten :
Bagus Satrio Lestanto S.H., LL.M.
Suite 20-E Generali Tower, Gran Rubina Business Park Jl. H.R. Rasuna Said, Jakarta

(54) Judul Invensi : SENYAWA KARBAMOILPIRIDON TRISIKLIK YANG DIJEMBATANI DAN PENGGUNAANNYA

(57) Abstrak :
Penjelasan ini secara umum berkaitan dengan senyawa Formula (I). Yang juga dijelaskan adalah komposisi farmasi yang terdiri atas senyawa tersebut dan metode untuk membuat senyawa tersebut. Senyawa dari penjelasan ini berguna dalam mengobati atau mencegah infeksi virus imunodefisiensi manusia (HIV).

(20) RI Permohonan Paten

(19) ID (11) No Pengumuman : 2026/03218 (13) A

(51) I.P.C : B 01F 101/49,B 01F 25/442,B 01F 25/441,B 01F 35/30,B 01F 23/232,F 42D 1/10

(21) No. Permohonan Paten : P00202603741

(22) Tanggal Penerimaan Permohonan Paten :
17 Oktober 2024

(30) Data Prioritas :

(31) Nomor	(32) Tanggal	(33) Negara
18/918,930	17 Oktober 2024	US
63/592,099	20 Oktober 2023	US

(43) Tanggal Pengumuman Paten :
22 April 2026

(71) Nama dan Alamat yang Mengajukan Permohonan Paten :
DYNO NOBEL INC.
6440 South Millrock Drive, #150, Salt Lake City, Utah 84121 United States of America

(72) Nama Inventor :
HALANDER, John,US
NELSON, Casey,US

(74) Nama dan Alamat Konsultan Paten :
Marolita Setiati
PT SPRUSON FERGUSON INDONESIA, Graha Paramita 3B Floor Zona D Jl. Denpasar Raya Blok D2 Kav.8 Kuningan

(54) Judul Invensi : SISTEM DAN METODE UNTUK MENGHOMOGENKAN BAHAN PELEDAK YANG DIBERI GAS SECARA MEKANIS

(57) Abstrak :
Sistem dan metode untuk menghantarkan campuran bahan peledak dengan gelembung gas yang tahan terhadap migrasi atau koalesens di dalam lubang bor diungkapkan di sini. Peledak tersebut dapat tersensitisasi dengan memasukkan gelembung gas secara mekanis ke dalam matriks bahan peledak dalam sejumlah tahap penggasan. Resistansi terhadap migrasi dan koalesens gelembung gas tanpa perlu bahan penstabil gelembung dapat dicapai dengan homogenisasi dalam sejumlah tahap penghomogenan.

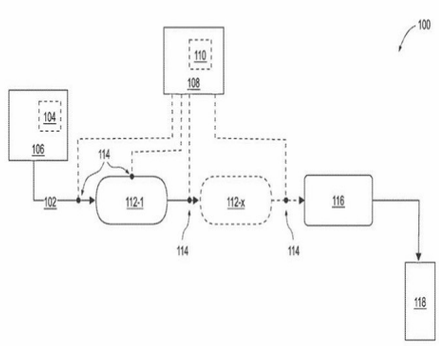

GAMBAR 1

(20) RI Permohonan Paten

(19) ID (11) No Pengumuman : 2026/03179 (13) A

(51) I.P.C : A 01N 43/16,A 01P 7/04,A 01P 21/00,A 01P 3/00,C 05F 1/00

(21) No. Permohonan Paten : P00202601551

(22) Tanggal Penerimaan Permohonan Paten :
15 Juli 2024

(30) Data Prioritas :

(31) Nomor	(32) Tanggal	(33) Negara
23185395.3	13 Juli 2023	EP
23205847.9	25 Oktober 2023	EP
24161913.9	07 Maret 2024	EP
24179583.0	03 Juni 2024	EP
LU504744	13 Juli 2023	LU

(43) Tanggal Pengumuman Paten :
22 April 2026

(71) Nama dan Alamat yang Mengajukan Permohonan Paten :
GLOBACHEM N.V.
Lichtenberglaan 2019, 3800 Sint-Truiden Belgium

(72) Nama Inventor :
BEAUPREZ, Joeri,BE
VERCAUTEREN, Annelies,BE
VAN NGUYEN, Ut,BE
CLAES, Francis,BE
MARTENS, Rutger,BE
VAN DAELE, Guy,BE
VOGELS, Liesbeth,BE

(74) Nama dan Alamat Konsultan Paten :
Marolita Setiati
PT SPRUSON FERGUSON INDONESIA, Graha Paramita 3B Floor Zona D Jl. Denpasar Raya Blok D2 Kav.8 Kuningan

(54) Judul Invensi : METODE UNTUK MEMPERBAIKI PERTUMBUHAN, PERKEMBANGAN DAN RESISTANSI TANAMAN TERHADAP STRES (A)BIOTIK

(57) Abstrak :
Invensi ini berkaitan dengan suatu metode untuk memperbaiki pertumbuhan, perkembangan dan/atau resistansi terhadap stres abiotik/stres biotik dari suatu tanaman.

(20) RI Permohonan Paten

(19) ID (11) No Pengumuman : 2026/03208 (13) A

(51) I.P.C : H 04W 52/36,H 04W 52/22

(21) No. Permohonan Paten : P00202602471

(22) Tanggal Penerimaan Permohonan Paten :
15 Agustus 2024

(30) Data Prioritas :

(31) Nomor	(32) Tanggal	(33) Negara
18/471,134	20 September 2023	US

(43) Tanggal Pengumuman Paten :
22 April 2026

(71) Nama dan Alamat yang Mengajukan Permohonan Paten :
QUALCOMM INCORPORATED
5775 Morehouse Drive, San Diego, California 92121-1714, United States of America United States of America

(72) Nama Inventor :
Jagadish NADAKUDUTI,US
Lin LU,US
Paul GUCKIAN,US

(74) Nama dan Alamat Konsultan Paten :
DR. Ludiyanto S.H., M.H., M.M.
Jalan Hayam Wuruk No. 3 i & j Jakarta Pusat

(54) Judul Invensi : KEPATUHAN BATAS EKSPOSUR FREKUENSI RADIO DENGAN MEMPERTIMBANGKAN SPESIFIKASI ENERGI TOTAL

(57) Abstrak :
Aspek tertentu dari pengungkapan ini menyediakan teknik dan peralatan untuk kepatuhan batas eksposur multi-radio frekuensi. Contoh dari metode komunikasi nirkabel meliputi memperoleh informasi penskalaan yang mengindikasikan hubungan di antara batas eksposur frekuensi radio (RF) pertama dan batas eksposur RF kedua. Metode lebih lanjut meliputi mentransmisikan sinyal pada daya transmisi yang ditentukan berdasarkan setidaknya sebagian dari daya transmisi maksimum yang dimungkinkan untuk interval waktu dan informasi penskalaan.

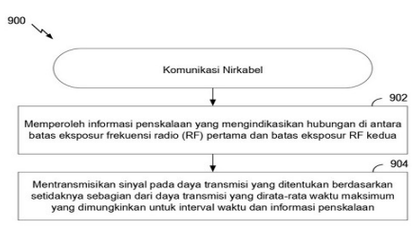

Gambar 9

(20) RI Permohonan Paten

(19) ID (11) No Pengumuman : 2026/03235 (13) A

(51) I.P.C : H 03M 13/13

(21) No. Permohonan Paten : P00202601986

(22) Tanggal Penerimaan Permohonan Paten :
28 Agustus 2023

(30) Data Prioritas :
(31) Nomor (32) Tanggal (33) Negara

(43) Tanggal Pengumuman Paten :
23 April 2026

(71) Nama dan Alamat yang Mengajukan Permohonan Paten :
HUAWEI TECHNOLOGIES CO., LTD.
Huawei Administration Building Bantian, Longgang District Shenzhen, Guangdong 518129 China

(72) Nama Inventor :
QIN, Kangjian,CN
ZHANG, Huazi,CN
WANG, Xianbin,CN
TONG, Jiajie,CN
LIU, Ke,CN
WANG, Jun,CN
DU, Yinggang,CN

(74) Nama dan Alamat Konsultan Paten :
Gianna Larenta S.H.
Gandaria City, Gedung Perkantoran Gandaria 8, Lantai 3 Unit D, Jl. Sultan Iskandar Muda (Arteri Pondok Indah), Kel. Kebayoran Lama Utara, Kec. Kebayoran Lama, Kota Jakarta Selatan

(54) Judul Invensi : METODE DAN PERALATAN PENGENKODEAN KODE POLAR

(57) Abstrak :
METODE DAN PERALATAN PENGENKODEAN KODE POLAR Metode pengenkodean kode polar dan suatu peralatan disediakan dan berkaitan dengan bidang teknologi komunikasi, untuk memungkinkan kode polar dibentuk berdasarkan urutan keandalan yang sama dan matriks pertama yang sama untuk urutan dengan jumlah bit informasi yang berbeda, sehingga mengurangi kompleksitas perangkat keras dan meningkatkan kinerja pendekodean. Metode ini meliputi: memetakan, berdasarkan urutan keandalan yang panjangnya adalah N, urutan bit informasi yang panjangnya adalah k ke k bit dari urutan pertama yang panjangnya adalah N, untuk memperoleh urutan kedua yang mencakup k posisi bit informasi, x posisi bit PC, dan N–k–x posisi bit beku; mengalikan urutan kedua dengan matriks pertama untuk memperoleh urutan ketiga; dan melakukan pengenkodean polar untuk memperoleh urutan keempat, di mana k≤K≤N, 1≤x, K adalah nilai maksimum panjang urutan bit informasi, k, K, N, dan x semuanya adalah bilangan bulat positif, terdapat semua angka 0 di bawah diagonal matriks pertama, dan semua angka 1 pada diagonal, bobot kolom yang sesuai dengan posisi bit PC pada matriks pertama lebih besar dari 1, bobot kolom yang sesuai dengan posisi bit beku atau posisi bit informasi sama dengan 1, dan jumlah kolom yang bobot kolomnya lebih besar dari 1 kurang dari atau sama dengan N–K.

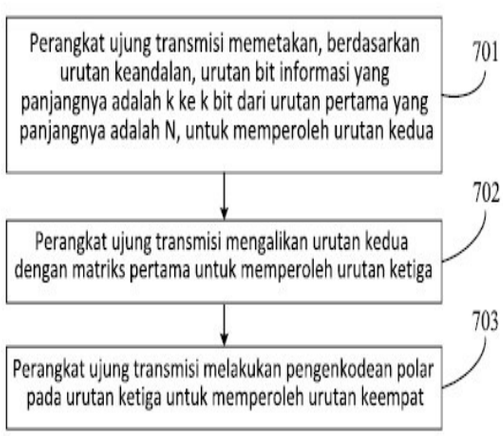

GAMBAR 7

(20) RI Permohonan Paten

(19) ID (11) No Pengumuman : 2026/03226 (13) A

(51) I.P.C : H 01L 23/538,H 01L 23/498,H 01L 23/485,H 01L 21/48,H 01L 23/48,H 01L 23/14,H 01L 25/065,H 01L 21/02

(21) No. Permohonan Paten : P00202602166

(22) Tanggal Penerimaan Permohonan Paten :
30 Agustus 2024

(30) Data Prioritas :

(31) Nomor	(32) Tanggal	(33) Negara
18/468,533	15 September 2023	US

(43) Tanggal Pengumuman Paten :
23 April 2026

(71) Nama dan Alamat yang Mengajukan Permohonan Paten :
QUALCOMM INCORPORATED
5775 Morehouse Drive, San Diego, California 92121-1714, United States of America United States of America

(72) Nama Inventor :
Ranadeep DUTTA,US
Jonghae KIM,US
Je-Hsiung LAN,US

(74) Nama dan Alamat Konsultan Paten :
DR. Ludiyanto S.H., M.H., M.M.
Jalan Hayam Wuruk No. 3 i & j Jakarta Pusat

(54) Judul Invensi : PERANTI TERINTEGRASI YANG DIGABUNGKAN KE INTERPOSER YANG MENCAKUP BAGIAN BERPORI

(57) Abstrak :
Paket yang mencakup interposer yang mencakup substrat silikon yang mencakup bagian berpori; dan sejumlah interkoneksi via yang memanjang melalui bagian berpori dari substrat silikon. Paket meliputi peranti terintegrasi pertama yang digabungkan ke interposer melalui sejumlah pertama dari interkoneksi solder.

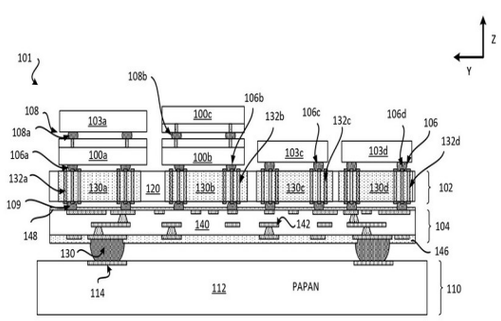

TAMPILAN PROFIL PENAMPANG MELINTANG
Gambar 1

(20) **RI Permohonan Paten**

(19) **ID** **(11)** **No Pengumuman : 2026/03177** **(13) A**

(51) **I.P.C : H 04L 9/40,H 04L 9/32,H 04L 9/00,H 04W 12/75,H 04W 12/71,H 04W 12/42,H 04W 12/069**

(21) **No. Permohonan Paten :** P00202602756

(22) **Tanggal Penerimaan Permohonan Paten :**
25 September 2024

(30) **Data Prioritas :**

(31) Nomor	(32) Tanggal	(33) Negara
63/540,172	25 September 2023	US
63/543,967	13 Oktober 2023	US

(43) **Tanggal Pengumuman Paten :**
22 April 2026

(71) **Nama dan Alamat yang Mengajukan Permohonan Paten :**
INTERDIGITAL PATENT HOLDINGS, INC.
200 Bellevue Parkway, Suite 300, Wilmington, DE 19809 United States of America

(72) **Nama Inventor :**
WANG, Chonggang,CN
LI, Xu,CN
GAZDA, Robert,US
AHMAD, Saad,CA
FERDI, Samir,CA
STARSINIC, Michael,US
OLVERA-HERNANDEZ, Ulises,CA

(74) **Nama dan Alamat Konsultan Paten :**
Marolita Setiati
PT SPRUSON FERGUSON INDONESIA, Graha Paramita 3B Floor Zona D Jl. Denpasar Raya Blok D2 Kav.8 Kuningan

(54) **Judul Invensi :** MEMPUBLIKASIKAN INFORMASI PUBLIK PERANGKAT DALAM SISTEM RANTAI BLOK NIRKABEL

(57) **Abstrak :**
Sistem, metode, dan instrumen untuk mempublikasikan dalam suatu sistem rantai blok nirkabel. Suatu contoh fungsi jaringan (NF) dapat menerima, dari suatu perangkat, suatu permintaan publikasi dokumen pengidentifikasi terdesentralisasi (DID) yang mengindikasikan DID yang terkait dengan perangkat tersebut. NF dapat memverifikasi bahwa perangkat tersebut berwenang untuk mempublikasikan dokumen DID. NF dapat menghasilkan suatu dokumen DID awal, yang terkait dengan DID tersebut, yang mencakup suatu tanda tangan pertama yang terkait dengan fungsi jaringan. NF dapat mengirim, ke perangkat, suatu respons pertama yang meliputi dokumen DID awal. NF dapat menerima, dari perangkat, suatu respons kedua yang mengindikasikan suatu tanda tangan kedua yang terkait dengan perangkat tersebut. NF dapat memverifikasi tanda tangan kedua berdasarkan suatu kunci publik yang terkait dengan perangkat tersebut. NF dapat menghasilkan suatu dokumen DID akhir berdasarkan dokumen DID awal dan tanda tangan kedua. NF dapat mempublikasikan dokumen DID akhir tersebut.

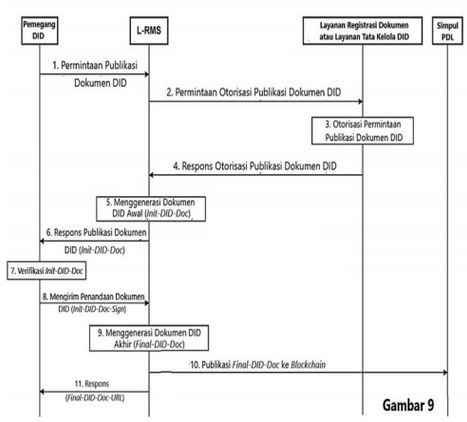

Gambar 9

(20) RI Permohonan Paten

(19) ID (11) No Pengumuman : 2026/03236 (13) A

(51) I.P.C : A 61F 2/14,A 61L 27/16,C 08F 2/48,C 08F 220/20,C 08F 265/06,C 08F 2/00

(21) No. Permohonan Paten : P00202603017

(22) Tanggal Penerimaan Permohonan Paten :
01 September 2023

(30) Data Prioritas :
(31) Nomor (32) Tanggal (33) Negara

(43) Tanggal Pengumuman Paten :
23 April 2026

(71) Nama dan Alamat yang Mengajukan Permohonan Paten :
TE BIOS CO., LTD
194-41, Osongsaengmyeong 1-ro, Osong-eup, Heungdeok-gu, Cheongju-si, Chungcheongbuk-do 28160, Republic of Korea Republic of Korea

(72) Nama Inventor :
JEONG, Do Sun,KR
KIM, Tae Hyun,KR
KIM, Ja Rok,KR
PARK, Jae Hong,KR

(74) Nama dan Alamat Konsultan Paten :
Insan Budi Maulana S.H.
Maulana and Partners Law Firm Mayapada Tower 1, Lantai 9 Jl. Jenderal Sudirman Kavling 28, Jakarta Setia Budi Kota Jakarta Selatan DKI Jakarta 12920

(54) Judul Invensi : METODE UNTUK MEMPRODUKSI KORNEA ARTIFISIAL DENGAN MENGGUNAKAN ADHESI INTERFASIAL ANTARA UNIT OPTIK DAN UNIT PENYANGGA YANG MEMILIKI SIFAT YANG BERBEDA

(57) Abstrak :

Invensi ini berhubungan dengan suatu metode untuk memproduksi suatu kornea artifisial yang menunjukkan sifat fisik yang sangat baik dengan merekatkan suatu antarmuka secara stabil di antara suatu unit optik dan suatu unit penyangga dengan menggunakan suatu cetakan kornea artifisial dan modulasi dosis UV. Berdasarkan invensi ini, unit optik diproduksi selama satu sampai empat jam dengan menggunakan UV dosis rendah dalam cetakan kornea artifisial sehingga merekatkan suatu antarmuka secara stabil di antara unit optik dan unit penyangga, sehingga menghasilkan suatu kornea artifisial dimana unit optik dan unit penyangga saling terintegrasi. Kornea artifisial yang diproduksi dengan metode produksi memiliki bentuk bulat yang konsisten, yang memudahkan pemusatan dan meningkatkan tingkat keberhasilan operasi bedah. Bagian pusat dari unit optik menunjukkan sifat fisik yang seragam dan sangat baik untuk lebih meningkatkan keamanan fisik dalam tubuh manusia. Permukaan batas antara unit optik dan unit penyangga menunjukkan sekitar 100 kali lebih sifat fisik yang sangat baik dibandingkan dengan tekanan intraokular yang ada, dengan demikian memungkinkan pencegahan dini karena tekanan intraokular dalam tubuh manusia. Sebagai tambahan, metode produksi dapat meningkatkan penampilan seorang pasien yang diimplan dengan suatu kornea artifisial dan mengurangi komplikasi dan efek samping yang disebabkan oleh bahan adhesif.

GAMBAR 1

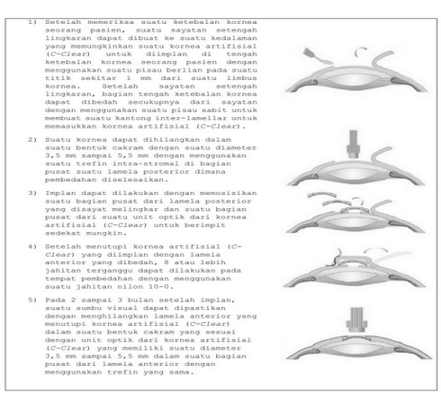

(20) **RI Permohonan Paten**

(19) **ID** **(11)** **No Pengumuman : 2026/03223** **(13) A**

(51) **I.P.C : A 61K 31/519,A 61P 35/00,C 07D 519/00**

(21) **No. Permohonan Paten :** P00202602707

(22) **Tanggal Penerimaan Permohonan Paten :**
16 Agustus 2024

(30) **Data Prioritas :**

(31) Nomor	(32) Tanggal	(33) Negara
63/533,354	17 Agustus 2023	US
63/535,014	28 Agustus 2023	US
63/542,178	03 Oktober 2023	US
63/545,535	24 Oktober 2023	US
63/559,553	29 Februari 2024	US
63/567,306	19 Maret 2024	US
63/572,733	01 April 2024	US
63/614,248	22 Desember 2023	US
63/650,285	21 Mei 2024	US
63/653,025	29 Mei 2024	US
63/675,568	25 Juli 2024	US

(43) **Tanggal Pengumuman Paten :**
23 April 2026

(71) **Nama dan Alamat yang Mengajukan Permohonan Paten :**
TREELINE BIOSCIENCES, INC.
500 Arsenal Street, Watertown, Massachusetts 02472 United States of America

(72) **Nama Inventor :**

CABRAL, Shawn,US
MASCITTI, Vincent,US
DECULTOT, Ludovic Jacky Gilbert,FR
HEROLD, Jens-Martin,DE
HESP, Kevin D.,CA
LAJINESS, James Paul,US
SEIM, Alexander E.,US
TOFOLEANU, Florentina,RO
TSAI, Andy,US

(74) **Nama dan Alamat Konsultan Paten :**
Marolita Setiati
PT SPRUSON FERGUSON INDONESIA, Graha Paramita 3B Floor Zona D Jl. Denpasar Raya Blok D2 Kav.8 Kuningan

(54) **Judul Invensi :** INHIBITOR KRAS DIHIDROPIRANOPIRIMIDIN SPIROSIKLIK

(57) **Abstrak :**
Disediakan di sini senyawa Formula (IV-b), atau garamnya yang dapat diterima secara farmasi, yang menginhibisi protein KRas (misalnya, protein KRas yang mengalami disregulasi (misalnya, protein KRas yang dimutasi atau diamplifikasi)). Penjelasan ini juga menyediakan komposisi yang mengandung senyawa sebagaimana disediakan di sini, atau garamnya yang dapat diterima secara farmasi, serta metode untuk menggunakan dan membuatnya.

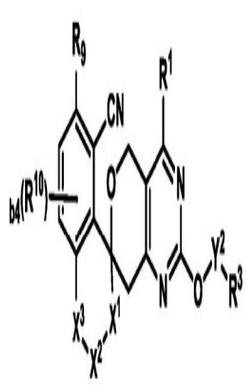

Formula (IV-b)

(20) RI Permohonan Paten

(19) ID (11) No Pengumuman : 2026/03175 (13) A

(51) I.P.C : H 04W 48/18,H 04W 76/18,H 04W 60/04,H 04W 48/02,H 04W 60/00

(21) No. Permohonan Paten : P00202603116

(22) Tanggal Penerimaan Permohonan Paten :
20 September 2024

(30) Data Prioritas :

(31) Nomor	(32) Tanggal	(33) Negara
2315079.0	02 Oktober 2023	GB

(43) Tanggal Pengumuman Paten :
22 April 2026

(71) Nama dan Alamat yang Mengajukan Permohonan Paten :
NOKIA TECHNOLOGIES OY
Karakaari 7, 02610 Espoo Finland

(72) Nama Inventor :
LEON CALVO, Jose Angel,ES
WON, Sung Hwan,KR

(74) Nama dan Alamat Konsultan Paten :
Ir. Dyah Paramitawidya Kusumawardani
Pondok Indah Office Tower 5, Floor 19th, Suite 1906
Jalan Sultan Iskandar Muda Kav. V-TA, Jakarta 12310, Indonesia

(54) Judul Invensi : MENONAKTIFKAN MODE N1 SETELAH MENERIMA SUATU PESAN NILAI PENYEBAB 5GMM

(57) Abstrak :
Suatu metode mencakup mentransmisikan, oleh peralatan pengguna (UE), pesan permintaan pendaftaran ke simpul jaringan yang sesuai dengan protokol stratum non-akses (NAS), pesan permintaan pendaftaran tersebut yang mencakup permintaan untuk satu atau lebih informasi bantuan pemilihan potongan jaringan tunggal (S-NSSAI) dalam jaringan pertama. UE menerima suatu pesan penolakan pendaftaran dari simpul jaringan, pesan penolakan pendaftaran tersebut yang mencakup indikasi nilai penyebab manajemen mobilitas sistem 5G (5GMM) #62 "tidak ada potongan jaringan yang tersedia". UE menonaktifkan kemampuan mode N1 untuk jaringan pertama berdasarkan penerimaan pesan penolakan pendaftaran, menyimpan suatu identitas jaringan pertama, dan, setelah menyimpan, mengeksploitasi identitas jaringan pertama yang disimpan tersebut, oleh UE, selama proses pemilihan jaringan.

(20) RI Permohonan Paten

(19) ID (11) No Pengumuman : 2026/03103 (13) A

(51) I.P.C : E 02D 27/32,E 02D 27/16,E 02D 27/12,E 04B 1/35,E 04H 5/02

(21) No. Permohonan Paten : P00202603642

(22) Tanggal Penerimaan Permohonan Paten :
21 Maret 2025

(30) Data Prioritas :

(31) Nomor	(32) Tanggal	(33) Negara
PCT/ JP2024/012040	26 Maret 2024	JP

(43) Tanggal Pengumuman Paten :
20 April 2026

(71) Nama dan Alamat yang Mengajukan Permohonan Paten :
JGC CORPORATION
3-1, Minatomirai 2-chome, Nishi-ku, Yokohama-shi, Kanagawa, 2206001 Japan

(72) Nama Inventor :
KOBAYASHI, Ken,JP

(74) Nama dan Alamat Konsultan Paten :
Dora Ambadar S.Psi
Am Badar & Am Badar, Jl. Proklamasi No. 79, Pegangsaan, Menteng, Jakarta Pusat

(54) Judul Invensi : METODE PEMASANGAN MODUL FASILITAS, METODE KONSTRUKSI FONDASI, DAN FONDASI MODUL

(57) Abstrak :
Untuk menyediakan suatu metode yang mampu mempermudah konstruksi fondasi modul fasilitas dan pemasangan modul fasilitas tersebut. Suatu metode pemasangan modul fasilitas yang memiliki struktur rangka yang ditopang oleh sejumlah kolom penopang, metode tersebut meliputi suatu langkah untuk memasang sejumlah fondasi bawah pada lokasi tempat modul fasilitas dipasang pada posisi-posisi yang bersesuaian dengan sejumlah kolom penopang, di mana sejumlah fondasi bawah tersebut disusun saling terpisah; suatu langkah untuk memasang suatu fondasi atas untuk menopang kolom penopang pada masing-masing dari sejumlah fondasi bawah tersebut; suatu langkah untuk menempatkan kolom penyangga pada fondasi atas; dan suatu langkah untuk mengekang dan menopang kolom penopang pada fondasi atas sehingga membatasi pergerakan kolom penyangga relatif terhadap fondasi atas.

【Gambar 4】

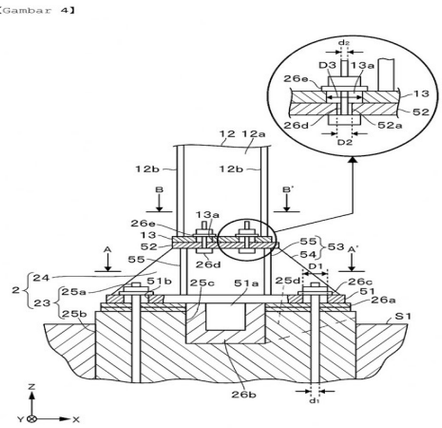

(20) RI Permohonan Paten

(19) ID (11) No Pengumuman : 2026/03119 (13) A

(51) I.P.C : A 61K 31/551,A 61K 31/5377,A 61K 31/5375,A 61K 31/519,A 61K 31/517,A 61K 31/5025,A 61K 31/502,A 61K 31/4985,A 61K 31/496,A 61K 31/4745,A 61K 31/473,A 61K 31/454,A 61K 31/4184,A 61K 31/407,A 61K 31/337,A 61K 45/06,A 61K 39/00,A 61K 41/00,A 61P 35/00

(21) **No. Permohonan Paten :** P00202603655

(22) **Tanggal Penerimaan Permohonan Paten :**
25 Oktober 2024

(30) **Data Prioritas :**

(31) Nomor	(32) Tanggal	(33) Negara
23205931.1	25 Oktober 2023	EP
23207212.4	31 Oktober 2023	EP
24185254.0	28 Juni 2024	EP

(43) **Tanggal Pengumuman Paten :**
20 April 2026

(71) **Nama dan Alamat yang Mengajukan Permohonan Paten :**
EISBACH BIO GMBH
Am Klopferspitz 19, 82152 Martinsried Germany

(72) **Nama Inventor :**
MENZER, William M.,US
SAHIRI, Katharina,DE
SCHOMBURG, Adrian,DE

(74) **Nama dan Alamat Konsultan Paten :**
Marolita Setiati
PT SPRUSON FERGUSON INDONESIA, Graha Paramita 3B Floor Zona D Jl. Denpasar Raya Blok D2 Kav.8 Kuningan

(54) **Judul Invensi :** PENGHAMBAT ALC1 UNTUK DIGUNAKAN DALAM MENANGANI KANKER DENGAN CARA MEMPOTENSIASI EFEK DARI BEBERAPA GOLONGAN OBAT-OBATAN KANKER YANG DISETUJUI

(57) **Abstrak :**

Invensi ini terkait dengan penggunaan senyawa-senyawa molekul kecil yang menghambat secara alosterik ALC1 (CHD1L), khususnya dua golongan penghambat alosterik ALC1 (CHD1L) dari Formula (I) dan Formula (II), yang menunjukkan potensiasi, disukai efek aditif dalam penanganan penyakit proliferatif saat digabungkan dengan beberapa golongan obat-obatan kanker, yaitu penghambat Topoisomerase I, Topoisomerase II, ATM, ATR, Wee1, BRD, dan MEK, atau saat digabungkan dengan mitomisin C, paklitaksel, dengan radiasi ionisasi, atau dengan konjugat antibodi-obat dengan antibodi spesifik tumor yang terkonjugasi ke penghambat TOP1. Selanjutnya, invensi ini terkait dengan penghambat-penghambat ALC1 dari Formula (II) tersebut yang menunjukkan efek sinergis dalam penanganan kanker pankreas atau kanker tuba fallopi saat digabungkan dengan penghambat PARP (penghambat Poli(ADP-ribosa)-Polimerase (PARPi)). Dengan bersinergi dengan fungsi dari obat-obatan kanker tersebut, penghambat ALC1 tersebut, khususnya penghambat dari Formula (I) dan Formula (II), memberikan potensiasi sifat-sifat pembunuhan sel kanker dari obat-obatan kanker yang disebutkan di atas, khususnya yang memungkinkan pendekatan terapi jika salah satu dari penghambat-penghambat yang disebutkan di atas telah digunakan sebagai bagian dari standar perawatan.

(20) **RI Permohonan Paten**

(19) **ID** **(11)** **No Pengumuman : 2026/03145** **(13)** **A**

(51) **I.P.C : H 04W 48/12**

(21) **No. Permohonan Paten :** P00202603641

(22) **Tanggal Penerimaan Permohonan Paten :**
07 Oktober 2024

(30) **Data Prioritas :**

(31) Nomor	(32) Tanggal	(33) Negara
202341075147	03 November 2023	IN

(43) **Tanggal Pengumuman Paten :**
21 April 2026

(71) **Nama dan Alamat yang Mengajukan Permohonan Paten :**
QUALCOMM INCORPORATED
5775 Morehouse Drive, San Diego, California 92121-1714 United States of America

(72) **Nama Inventor :**

TINDOLA, Rishika,IN
SHEIK, Ansah Ahmed,IN
MURUGAN, Muralidharan,IN
TARIMALA, Raghuveer Ramakrishna Srinivas,IN
AHMAD, Sohrab,IN
DHAR, Nilotpal,IN

(74) **Nama dan Alamat Konsultan Paten :**
Dora Ambadar S.Psi
Am Badar & Am Badar, Jl. Proklamasi No. 79, Pegangsaan, Menteng, Jakarta Pusat

(54) **Judul Invensi :** MANAJEMEN SEL NODE JARINGAN NON-TERESTRIAL DAN SEL NODE JARINGAN TERESTRIAL

(57) **Abstrak :**

Berbagai aspek dari pengungkapan ini secara umum berkaitan dengan komunikasi nirkabel. Dalam beberapa aspek, perlengkapan pengguna (UE) dapat memperoleh indikasi mengenai lokasi yang berkaitan dengan sel node jaringan terestrial (TN) yang setidaknya sebagian bertumpang-tindih dengan sel node non-TN (NTN). UE dapat melakukan, berdasarkan setidaknya sebagian dari lokasi yang berkaitan dengan sel node TN, lokasi yang berkaitan dengan UE, dan UE yang dikumpulkan pada sel node NTN, pencarian sel untuk sel node TN. Banyak aspek lain diuraikan.

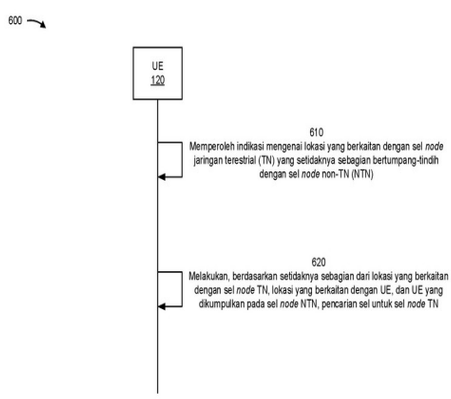

Gambar 6

(20) RI Permohonan Paten

(19) ID (11) No Pengumuman : 2026/03137 (13) A

(51) I.P.C : H 01M 4/62,H 01M 4/38,H 01M 4/1395,H 01M 4/134,H 01M 10/0562,H 01M 10/052

(21) No. Permohonan Paten : P00202603667

(22) Tanggal Penerimaan Permohonan Paten :
14 Agustus 2024

(30) Data Prioritas :

(31) Nomor	(32) Tanggal	(33) Negara
2023-168609	28 September 2023	JP

(43) Tanggal Pengumuman Paten :
21 April 2026

(71) Nama dan Alamat yang Mengajukan Permohonan Paten :
TOYOTA JIDOSHA KABUSHIKI KAISHA
1, Toyota-cho, Toyota-shi, Aichi 4718571 Japan

(72) Nama Inventor :
OTAKI, Mitsutoshi,JP
YOSHIDA, Jun,JP
NOSE, Masafumi,JP

(74) Nama dan Alamat Konsultan Paten :
Irene Kurniati Djalim, BSChE, MAk
Jalan Raya Penggilingan No 99

(54) Judul Invensi : BAHAN AKTIF ELEKTRODE, CAMPURAN ELEKTRODE, BATERAI, DAN METODE UNTUK MEMPRODUKSI HAL TERSEBUT

(57) Abstrak :
Invensi ini menyediakan bahan aktif elektrode yang perubahan volumenya karena pengisian-daya dan pelucutan-daya berukuran kecil. Pengungkapan ini mencapai tujuan tersebut dengan menyediakan bahan aktif elektrode yang mencakup fase kristal tipe silikon klatrat II, dimana ukuran kristalit dari fase kristal adalah 125 nm atau lebih dan 215 nm atau kurang.

GAMBAR 1

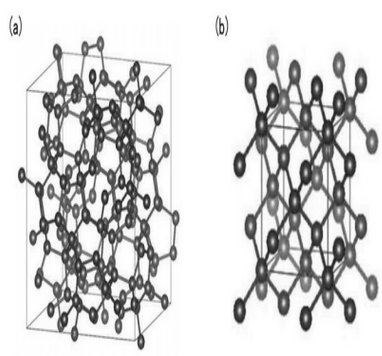

(20) **RI Permohonan Paten**

(19) **ID** **(11)** **No Pengumuman : 2026/03128** **(13) A**

(51) **I.P.C : B 01D 61/14,C 07K 1/00**

(21) **No. Permohonan Paten :** P00202603616

(22) **Tanggal Penerimaan Permohonan Paten :**
18 September 2024

(30) **Data Prioritas :**

(31) Nomor	(32) Tanggal	(33) Negara
63/583,573	18 September 2023	US

(43) **Tanggal Pengumuman Paten :**
20 April 2026

(71) **Nama dan Alamat yang Mengajukan Permohonan Paten :**
GENMAB A/S
Carl Jacobsens Vej 30, 2500 Valby Denmark

(72) **Nama Inventor :**
LIU, Haidong,CN
QI, Wenke,CN
SHANG, Xiao,US

(74) **Nama dan Alamat Konsultan Paten :**
Marolita Setiati
PT SPRUSON FERGUSON INDONESIA, Graha Paramita 3B Floor Zona D Jl. Denpasar Raya Blok D2 Kav.8 Kuningan

(54) **Judul Invensi :** METODE PEMURNIAN ULTRAFILTRASI/DIAFILTRASI

(57) **Abstrak :**
Yang diungkapkan di sini adalah metode pemurnian yang meliputi suatu proses ultrafiltrasi/diafiltrasi organik dimana suatu campuran mentah yang mengandung suatu senyawa konjugat yang akan dimurnikan difilter melalui suatu membran semi-permeabel, dan filtrat dari campuran mentah diganti dengan suatu media pertukaran yang mengandung suatu pelarut organik dan suatu sistem dapar.

(20) RI Permohonan Paten

(19) ID (11) No Pengumuman : 2026/03211 (13) A

(51) I.P.C : C 21C 1/06,C 21C 1/02,C 21C 7/00

(21) No. Permohonan Paten : P00202603570

(22) Tanggal Penerimaan Permohonan Paten :
14 November 2024

(30) Data Prioritas :

(31) Nomor	(32) Tanggal	(33) Negara
LU505498	14 November 2023	LU

(43) Tanggal Pengumuman Paten :
22 April 2026

(71) Nama dan Alamat yang Mengajukan Permohonan Paten :
PAUL WURTH S.A.
32, rue d'Alsace 1122 Luxembourg Luxembourg

(72) Nama Inventor :
DIDELON, Fernand,FR
JIPNANG NJAMEN, Elena,DE

(74) Nama dan Alamat Konsultan Paten :
Lasman Sitorus S.H., M.H.
Graha Simatupang Tower 2C Lantai 3, Jalan TB. Simatupang Kavling 38

(54) Judul Invensi : METODE UNTUK PRODUKSI BAJA DALAM TANUR PELEBURAN UNTUK INSTALASI TANUR OKSIGEN DASAR

(57) Abstrak :
METODE UNTUK PRODUKSI BAJA DALAM TANUR PELEBURAN UNTUK INSTALASI TANUR OKSIGEN DASAR Suatu metode untuk produksi baja dalam instalasi tanur peleburan (SF)-tanur oksigen dasar (BOF), untuk menaikkan nisbah skrap/rongsokan dalam BOF, yang terdiri dari: (a) pemindahan logam panas SF ke sendok-tuang logam panas (HM); (b) penyediaan alat-alat pemanasan ke sendok-tuang HM untuk mendapatkan tungku sendok HM dan pra-pemanasan isi tungku sendok HM termaksud untuk mendapatkan logam panas yang telah diproses; (c) penghilangan secara opsional sulfur dari HM yang diproses; (d) pemindahan HM yang diproses ke BOF yang dimuati dengan muatan skrap/rongsokan BOF untuk memproduksi baja; dimana temperatur HM yang diproses sebelum BOF adalah dari 1370°C hingga 1700°C; dimana muatan skrap/rongsokan sendok-tuang ditambahkan secara opsional dalam sendok-tuang HM sebelum dan/atau selama langkah-langkah (a) dan/atau (b) dan/atau sebelum (c); dimana pada nisbah skrap/rongsokan, skrap/rongsokan mewakili jumlah semua muatan skrap/rongsokan. (Gambar 2)

Gbr 2

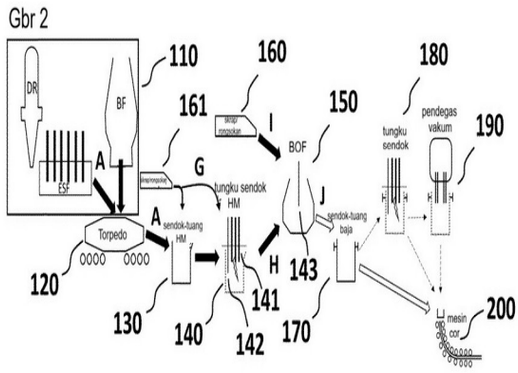

(20) **RI Permohonan Paten**

(19) **ID** (11) **No Pengumuman : 2026/03302** (13) **A**

(51) **I.P.C : B 05B 11/10**

(21) **No. Permohonan Paten :** P00202603807

(22) **Tanggal Penerimaan Permohonan Paten :**
05 September 2024

(30) **Data Prioritas :**

(31) Nomor	(32) Tanggal	(33) Negara
202311231795.2	22 September 2023	CN

(43) **Tanggal Pengumuman Paten :**
24 April 2026

(71) **Nama dan Alamat yang Mengajukan Permohonan Paten :**
TIANZHOU MEDICAL (SUZHOU) CO., LTD
No. 95, Dongzhuang Road, Wuzhong District Suzhou, Jiangsu 215127 China

(72) **Nama Inventor :**
DING, Yaowu,CN

(74) **Nama dan Alamat Konsultan Paten :**
Willy Isananda Tunggal S.H.
Sudirman Plaza Office Tower Marein Plaza 12th Floor Jalan Jenderal Sudirman Kavling 76-78 Jakarta 12910-Indonesia

(54) **Judul Invensi :** SET PEGAS DAN POMPA TEKAN YANG MENGGUNAKAN SET TERSEBUT

(57) **Abstrak :**
Invensi ini berkaitan dengan suatu set pegas untuk pompa tekan, dan pompa tekan yang meliputi set pegas tersebut. Set pegas tersebut mencakup sekurang-kurangnya dua lapisan elastis yang meliputi lapisan elastis pertama dan lapisan elastis kedua, di mana lapisan elastis pertama mencakup sekurang-kurangnya satu strip elastis pertama berbentuk busur, dan lapisan elastis kedua mencakup sekurang-kurangnya satu strip elastis kedua berbentuk busur; strip elastis pertama memiliki ujung atas pertama dan ujung bawah pertama, dan strip elastis kedua memiliki ujung atas kedua dan ujung bawah kedua; serta strip elastis pertama dan strip elastis kedua dikonfigurasikan sedemikian rupa sehingga, ketika set pegas ditekan, arah resultan gaya elastis dari strip elastis pertama segaris lurus dengan arah resultan gaya elastis dari strip elastis kedua. Struktur set pegas tersebut menunjang peningkatan gaya elastis keseluruhan dari set pegas.

(20) RI Permohonan Paten

(19) ID (11) No Pengumuman : 2026/03246 (13) A

(51) I.P.C : A 61K 39/095,C 07K 19/00

(21) No. Permohonan Paten : P00202603769

(22) Tanggal Penerimaan Permohonan Paten :
10 Oktober 2024

(30) Data Prioritas :

(31) Nomor	(32) Tanggal	(33) Negara
202311304246.3	10 Oktober 2023	CN

(43) Tanggal Pengumuman Paten :
23 April 2026

(71) Nama dan Alamat yang Mengajukan Permohonan Paten :
CANSINO BIOLOGICS INC.
401-420, 4th Floor, West District Biomedical Park, No.185 South Street, Economic And Technological Development Zone West District Binhai New Area, Tianjin 300457 China

(72) Nama Inventor :

SHI, Jianming,CN
ZHENG, Peng,CN
MO, Qingshan,CN
TAO, Zhenmin,CN
ZHANG, Xuekuang,CN
TIAN, Wentan,CN
SUI, Xiuwen,CN
DENG, Jie,CN
XU, Qingfu,CN
SHAO, Zhongqi,CN
ZHU, Tao,CN

(74) Nama dan Alamat Konsultan Paten :
Marodin Sijabat S.H.
Adastra Indonesia, Epiwalk 3rd Floor A306-307, Kawasan Rasuna Epicentrum Jl. H. R. Rasuna Said RT. 002/ RW. 005, Kel. Karet Kuningan Kec. Setiabudi ,Kota Jakarta Selatan

(54) Judul Invensi : KOMPOSISI IMUN TERHADAP MENINGOKOKUS DAN PENGGUNAANNYA

(57) Abstrak :
Yang disediakan adalah komposisi imunogenik yang terdiri atas sedikitnya dua antigen. Yang disediakan adalah kombinasi spesifik antigen Neisseria meningitidis, yang dapat meningkatkan secara signifikan efikasi komposisi imunogenik terhadap infeksi Neisseria. Kombinasi sinergistik dari kombinasi antigen spesifik lebih besar daripada reaksi aditif yang dipicu oleh antigen secara terpisah. Berdasarkan studi epidemiologi di Tiongkok, komposisi imunogenik yang menargetkan cakupan galur MenB yang lebih luas dikembangkan.

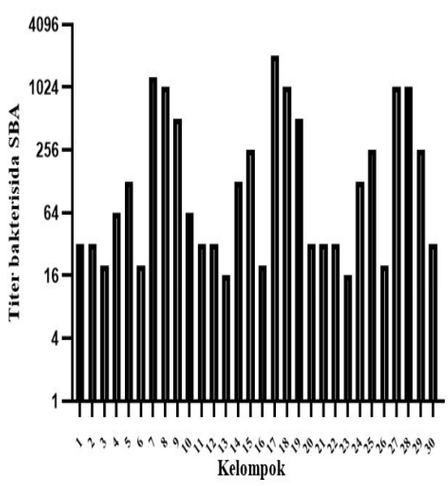

GAMBAR 1

(20) **RI Permohonan Paten**

(19) **ID** **(11)** **No Pengumuman : 2026/03214** **(13) A**

(51) **I.P.C : A 61F 13/56,A 61F 13/551,A 61F 13/15**

(21) **No. Permohonan Paten :** P00202603732

(22) **Tanggal Penerimaan Permohonan Paten :**
27 Desember 2024

(30) **Data Prioritas :**

(31) Nomor	(32) Tanggal	(33) Negara
2023-221896	27 Desember 2023	JP
2023-221897	27 Desember 2023	JP
2024-231273	26 Desember 2024	JP

(43) **Tanggal Pengumuman Paten :**
22 April 2026

(71) **Nama dan Alamat yang Mengajukan Permohonan Paten :**
UNICHARM CORPORATION
182, Shimobun, Kinsei-cho, Shikokuchuo-City, Ehime 7990111 Japan

(72) **Nama Inventor :**
SHIMAZU, Takeshi,JP
MORIYA, Ayako,JP
MORI, Kazutaka,JP

(74) **Nama dan Alamat Konsultan Paten :**
Bagus Satrio Lestanto S.H., LL.M.
Suite 20-E Generali Tower, Gran Rubina Business Park
Jl. H.R. Rasuna Said, Jakarta

(54) **Judul Invensi :** BENDA PENYERAP

(57) **Abstrak :**
Invensi ini menyediakan suatu benda penyerap (1) yang memiliki arah membujur, arah lebar, dan arah ketebalan yang saling tegak lurus dalam keadaan terbentang dan dilengkapi dengan inti penyerap yang menyerap cairan (10), dimana: benda penyerap (1) memiliki, pada permukaan yang menghadap kulit, sarana penyambung (30) yang dapat direkatkan ke suatu bagian dari benda penyerap (1) pada saat pembuangan; dan keadaan dimana setidaknya sebagian sarana penyambung (30) direkatkan ke bagian (30') dari benda penyerap dipertahankan ketika uji penjatuhan dilakukan dimana benda penyerap (1) dijatuhkan dari ketinggian tertentu (h) ke permukaan lantai (FL) dalam keadaan dimana sarana penyambung (30) direkatkan ke bagian (30') dari benda penyerap dengan benda penyerap (1) dilipat menjadi dua pada arah membujur sehingga permukaan yang menghadap kulit berada di sisi dalam.

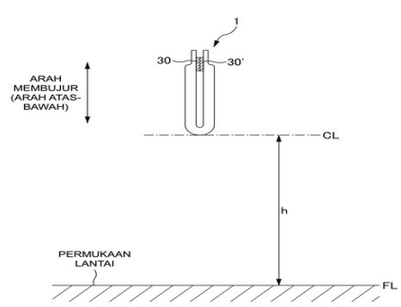

Gambar 9

(20) RI Permohonan Paten

(19) ID (11) No Pengumuman : 2026/03229 (13) A

(51) I.P.C : B 29C 64/295,B 29C 64/245,B 29C 64/241,B 29C 64/236,B 29C 64/232,B 29C 64/106,B 33Y 80/00

(21) No. Permohonan Paten : P00202603713

(22) Tanggal Penerimaan Permohonan Paten :
13 September 2024

(30) Data Prioritas :

(31) Nomor	(32) Tanggal	(33) Negara
18/471,471	21 September 2023	US

(43) Tanggal Pengumuman Paten :
23 April 2026

(71) Nama dan Alamat yang Mengajukan Permohonan Paten :
ROSSINI S.P.A.
Via De Gasperi 5, 20027 Rescaldina (MI) Italy

(72) Nama Inventor :
ROSSINI, Felice,IT
CACCIA, Marco,IT
BOADAS MATAMALA, Xavier,ES
PREGONAS, Jaume,ES
AVALLONE, Giovanni,IT
VANERIO, Daniele,IT

(74) Nama dan Alamat Konsultan Paten :
Irene Kurniati Djalim, BSChE, MAk
Jalan Raya Penggilingan No 99

(54) Judul Invensi : SELONGSONG UNTUK DIPASANG PADA POROS YANG BERPUTAR DARI MESIN PENCETAK KOMERSIAL

(57) Abstrak :
Invensi ini berhubungan dengan suatu selongsong untuk dipasang pada mandrel mesin pencetak komersial yang dapat mencakup wilayah melingkar yang berbeda yang dibentuk secara simultan integral sebagai struktur satu kesatuan tanpa mandrel pembentuk dan tanpa harus menempel satu sama lain dalam langkah pembuatan dari pembuatan setiap wilayah melingkar selongsong lengkap. Mesin pencetak 3D dan metode yang sesuai untuk satu atau lebih industri kemasan fleksibel, industri percetakan offset, industri percetakan publikasi, industri percetakan dekor, dan industri percetakan karton bergelombang, menggunakan pelat pembangun yang menurun dari bidang pencetakan horizontal dimana masing-masing dari beberapa kepala pencetak mengekstrusi siklus jalan bahan termoplastik ke siklus jalan selongsong yang berada tepat di bawahnya.

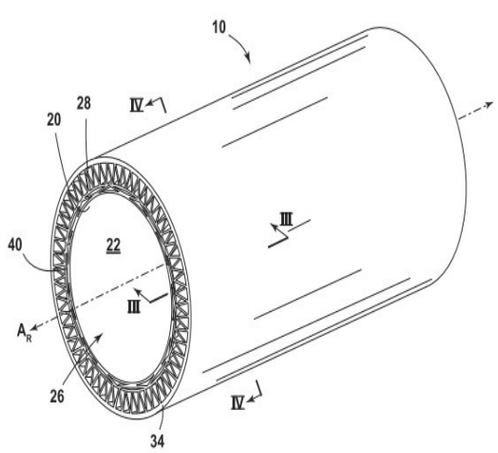

GAMBAR 2

(20) RI Permohonan Paten

(19) ID (11) No Pengumuman : 2026/03301 (13) A

(51) I.P.C : H 04W 72/0446

(21) No. Permohonan Paten : P00202603824

(22) Tanggal Penerimaan Permohonan Paten :
26 Agustus 2024

(30) Data Prioritas :

(31) Nomor	(32) Tanggal	(33) Negara
202311267357.1	27 September 2023	CN

(43) Tanggal Pengumuman Paten :
24 April 2026

(71) Nama dan Alamat yang Mengajukan Permohonan Paten :
DATANG MOBILE COMMUNICATIONS EQUIPMENT CO., LTD.
1/F, Building 1, No. 5 Shangdi East Road Haidian District, Beijing 100085 China

(72) Nama Inventor :
SHI, Jie,CN
XIAO, Xiao,CN

(74) Nama dan Alamat Konsultan Paten :
Marodin Sijabat S.H.
Adastra Indonesia, Epiwalk 3rd Floor A306-307, Kawasan Rasuna Epicentrum Jl. H. R. Rasuna Said RT. 002/ RW. 005, Kel. Karet Kuningan Kec. Setiabudi ,Kota Jakarta Selatan

(54) Judul Invensi : PERALATAN DAN METODE PEMILIHAN SUMBER DAYA, PERALATAN DAN METODE TRANSMISI DATA, DAN TERMINA

(57) Abstrak :
Peralatan dan metode pemilihan sumber daya, peralatan dan metode transmisi data, dan terminal disediakan. Metode tersebut mencakup: menentukan, oleh suatu terminal pertama, nilai jumlah slot dari beberapa slot berurutan (MCSt), dimana nilai jumlah slot mencakup setidaknya salah satu dari berikut: sejumlah slot yang disertakan dalam satu MCSt; sejumlah MCSt yang disertakan dalam satu periode transmisi sumber daya; atau jumlah total slot dari semua MCSt yang disertakan dalam satu periode transmisi sumber daya.

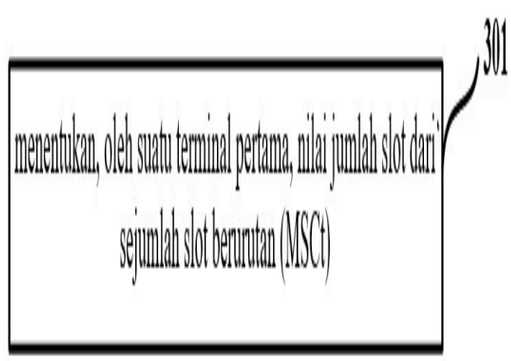

GAMBAR 3

(20) **RI Permohonan Paten**

(19) **ID** **(11)** **No Pengumuman : 2026/03232** **(13) A**

(51) **I.P.C : F 25B 41/24,F 25B 49/02**

(21) **No. Permohonan Paten :** P00202603412

(22) **Tanggal Penerimaan Permohonan Paten :**
18 September 2024

(30) **Data Prioritas :**

(31) Nomor	(32) Tanggal	(33) Negara
2023-170914	29 September 2023	JP

(43) **Tanggal Pengumuman Paten :**
23 April 2026

(71) **Nama dan Alamat yang Mengajukan Permohonan Paten :**
DAIKIN INDUSTRIES, LTD.
Osaka Umeda Twin Towers South, 1-13-1, Umeda, Kita-ku, Osaka-Shi, Osaka 5300001 Japan

(72) **Nama Inventor :**
IGARASHI, Fumio,JP
NAKANISHI, Takaya,JP
FUKUYAMA, Yuta,JP
YASUNO, Masafumi,JP

(74) **Nama dan Alamat Konsultan Paten :**
Gianna Larenta S.H.
Gandaria City, Gedung Perkantoran Gandaria 8, Lantai 3 Unit D, Jl. Sultan Iskandar Muda (Arteri Pondok Indah), Kel. Kebayoran Lama Utara, Kec. Kebayoran Lama, Kota Jakarta Selatan

(54) **Judul Invensi :** PERALATAN SIKLUS REFRIGERASI

(57) **Abstrak :**

PERALATAN SIKLUS REFRIGERASI Disediakan suatu peralatan siklus refrigerasi yang mampu mengatasi kebocoran refrigeran dari unit utilisasi dengan jumlah komponen yang berkurang. Suatu pengondisi udara (100) meliputi: suatu unit sumber panas (10) yang memiliki kompresor (12) dan penukar panas sumber panas (16); sejumlah unit utilisasi (30) yang masing-masing memiliki penukar panas utilisasi (32); suatu pipa gas (GP) yang menghubungkan kompresor unit sumber panas ke penukar panas utilisasi dari sejumlah unit utilisasi, dan suatu katup penutup (52). Pipa gas tersebut meliputi pipa pertama (4a) yang memanjang dari unit sumber panas, pipa kedua (4b) yang memanjang dari masing-masing unit utilisasi, dan bagian cabang (4c) yang mencabangkan pipa pertama menjadi sejumlah pipa kedua. Katup penutup ditempatkan lebih dekat ke unit sumber panas daripada bagian cabang di dalam pipa gas. Masing-masing unit utilisasi mempunyai katup ekspansi utilisasi (36) yang derajat bukaannya dapat disesuaikan, yang disediakan pada pipa cairan (LP) yang menghubungkan penukar panas utilisasi dari unit utilisasi ke penukar panas sumber panas dari unit sumber panas.

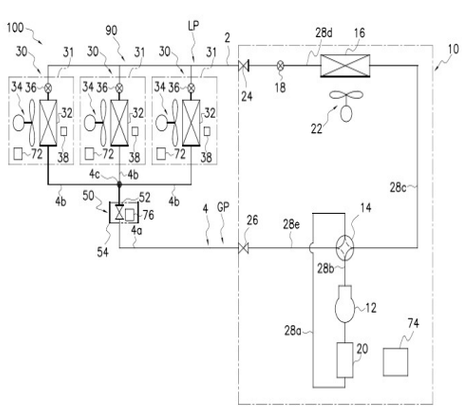

GAMBAR 1

(20) **RI Permohonan Paten**

(19) **ID** **(11)** **No Pengumuman : 2026/03124** **(13) A**

(51) **I.P.C : A 01C 1/06**

(21) **No. Permohonan Paten :** P00202603618

(22) **Tanggal Penerimaan Permohonan Paten :**
21 Oktober 2024

(30) **Data Prioritas :**

(31) Nomor	(32) Tanggal	(33) Negara
2023-191254	09 November 2023	JP

(43) **Tanggal Pengumuman Paten :**
20 April 2026

(71) **Nama dan Alamat yang Mengajukan Permohonan Paten :**
JFE STEEL CORPORATION
2-3, Uchisaiwai-cho 2-chome, Chiyoda-ku, Tokyo 1000011 Japan Japan

(72) **Nama Inventor :**
Kazumichi SASHI,JP
Kohsuke ASHIZUKA,JP
Shigeru UNAMI,JP

(74) **Nama dan Alamat Konsultan Paten :**
Yenny Halim S.E., S.H., M.H.
ACEMARK, Jl. Cikini Raya No. 58 G-H, Kel. Cikini, Kec. Menteng, Kota Jakarta Pusat

(54) **Judul Invensi :** BAHAN PELAPIS BENIH, BENIH YANG DILAPISI, DAN METODE PELAPISAN BENIH

(57) **Abstrak :**
Invensi ini telah dibuat untuk menyelesaikan suatu permasalahan yang demikian, dan suatu tujuannya adalah untuk menyediakan suatu bahan pelapis benih, suatu benih yang dilapisi, dan suatu metode pelapisan benih yang dapat mempersingkat waktu pengerjaan untuk mempercepat pembentukan karat untuk membentuk suatu lapisan pelapis dalam suatu teknik pelapisan benih menggunakan suatu serbuk berbasis besi. Suatu bahan pelapis benih yang digunakan untuk melapisi suatu permukaan benih yang mengandung suatu serbuk berbasis besi. Serbuk berbasis besi mengandung Si dalam jumlah sebesar 0,6% massa atau lebih dan 15% massa atau kurang. Bahan pelapis benih mengandung suatu serbuk besi dalam jumlah sebesar 25% massa atau lebih relatif terhadap bahan pelapis benih. Lebih lanjut, suatu benih yang dilapisi memiliki suatu permukaan benih yang dilapisi dengan bahan pelapis benih.

(20) RI Permohonan Paten

(19) ID (11) No Pengumuman : 2026/03228 (13) A

(51) I.P.C : A 61K 39/00,C 07K 16/28

(21) No. Permohonan Paten : P00202603276

(22) Tanggal Penerimaan Permohonan Paten :
10 September 2024

(30) Data Prioritas :

(31) Nomor	(32) Tanggal	(33) Negara
63/537,933	12 September 2023	US

(43) Tanggal Pengumuman Paten :
23 April 2026

(71) Nama dan Alamat yang Mengajukan Permohonan Paten :
AMGEN INC.
ONE AMGEN CENTER DRIVE, THOUSAND OAKS, CA 91320-1799 United States of America

(72) Nama Inventor :
VANDER LUGT, Bryan,US
HASEGAWA, Haruki,JP
ESTES, Bram,US
SORIANO, Brian D.,US
THOMSON, Christy Ann,CA

(74) Nama dan Alamat Konsultan Paten :
Marolita Setiati
PT SPRUSON FERGUSON INDONESIA, Graha Paramita 3B Floor Zona D Jl. Denpasar Raya Blok D2 Kav.8 Kuningan

(54) Judul Invensi : ANTIBODI ANTI-CD30L DAN PENGGUNAAN DARINYA

(57) Abstrak :
Pengungkapan ini menyediakan antibodi anti-CD30L dan metode untuk membuat dan menggunakan antibodi anti-CD30L tersebut.

(20) **RI Permohonan Paten**

(19) **ID** **(11)** **No Pengumuman : 2026/03144** **(13) A**

(51) **I.P.C : H 04L 5/00,H 04W 52/32**

(21) **No. Permohonan Paten :** P00202603678

(22) **Tanggal Penerimaan Permohonan Paten :**
30 September 2024

(30) **Data Prioritas :**

(31) Nomor	(32) Tanggal	(33) Negara
18/741,384	12 Juni 2024	US
63/594,774	31 Oktober 2023	US

(43) **Tanggal Pengumuman Paten :**
21 April 2026

(71) **Nama dan Alamat yang Mengajukan Permohonan Paten :**
QUALCOMM INCORPORATED
5775 Morehouse Drive, San Diego, California 92121-1714 United States of America

(72) **Nama Inventor :**
CHEN, Yitao,CN
KHOSHNEVISAN, Mostafa,US
ZHANG, Xiaoxia,CN
RYU, Jae Ho,US

(74) **Nama dan Alamat Konsultan Paten :**
Dora Ambadar S.Psi
Am Badar & Am Badar, Jl. Proklamasi No. 79, Pegangsaan, Menteng, Jakarta Pusat

(54) **Judul Invensi :** RASIO DAYA KANAL BERSAMA UPLINK FISIK TERHADAP SINYAL REFERENSI PELACAKAN FASE UNTUK SKEMA MULTIPLEKSI DIVISI SPASIAL

(57) **Abstrak :**
Berbagai aspek dari pengungkapan ini secara umum berkaitan dengan komunikasi nirkabel. Dalam beberapa aspek, perlengkapan pengguna (UE) dapat menentukan nilai untuk boost daya sinyal referensi pelacakan fase (PTRS) untuk porta PTRS, dimana porta PTRS berkaitan dengan set sumber daya sinyal referensi bunyi (SRS), dimana nilai untuk boost daya PTRS relatif terhadap setiap lapisan kanal bersama uplink fisik (PUSCH) per elemen sumber daya (RE). UE dapat mentransmisikan PTRS yang berkaitan dengan porta PTRS, dan dimana daya transmisi dari PTRS adalah berdasarkan setidaknya sebagian dari nilai untuk boost daya PTRS. Banyak aspek lain diuraikan.

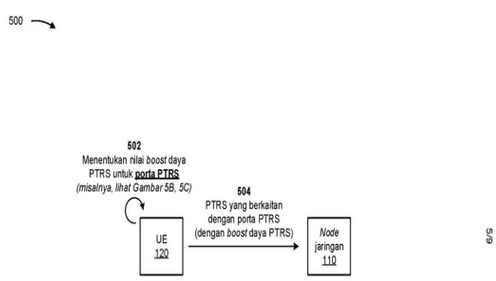

Gambar 5A

(20) **RI Permohonan Paten**

(19) **ID** **(11)** **No Pengumuman : 2026/03231** **(13) A**

(51) **I.P.C : A 61K 31/553,A 61K 31/55,A 61K 31/519,A 61K 9/48,A 61K 47/44,A 61K 9/00,A 61P 35/00,C 07D 223/32,C 07D 267/12,C 07D 223/10,C 07D 267/10,C 07D 471/04,C 07D 487/04,C 07D 519/00**

(21) **No. Permohonan Paten :** P00202603684

(22) **Tanggal Penerimaan Permohonan Paten :**
18 September 2024

(30) **Data Prioritas :**

(31) Nomor	(32) Tanggal	(33) Negara
63/583,975	20 September 2023	US
63/584,247	21 September 2023	US
63/611,382	18 Desember 2023	US
63/636,328	19 April 2024	US
63/671,340	15 Juli 2024	US

(43) **Tanggal Pengumuman Paten :**
23 April 2026

(71) **Nama dan Alamat yang Mengajukan Permohonan Paten :**
ALTEROME THERAPEUTICS, INC.
13480 Evening Creek Drive North, Suite 450, San Diego, California 92128 United States of America

(72) **Nama Inventor :**
BARTBERGER, Michael David,US
FAN, Yi,CN
MURPHY, Eric Anthony,US
ZHU, Xuefeng,US

(74) **Nama dan Alamat Konsultan Paten :**
Marolita Setiati
PT SPRUSON FERGUSON INDONESIA, Graha Paramita 3B Floor Zona D Jl. Denpasar Raya Blok D2 Kav.8 Kuningan

(54) **Judul Invensi :** MODULATOR KRAS

(57) **Abstrak :**
Yang disediakan di sini adalah inhibitor KRAS, komposisi farmasi yang terdiri atas senyawa penghambatan, dan metode untuk menggunakan senyawa penghambatan KRAS untuk pengobatan penyakit atau gangguan.

Gambar 1

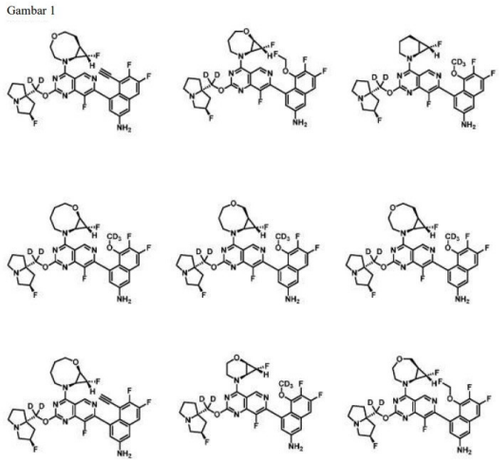

(20) RI Permohonan Paten

(19) ID (11) No Pengumuman : 2026/03152 (13) A

(51) I.P.C : A 61K 31/397,A 61P 7/06,C 07D 403/04,C 07D 205/02

(21) No. Permohonan Paten : P00202603236

(22) Tanggal Penerimaan Permohonan Paten :
24 Mei 2024

(30) Data Prioritas :

(31) Nomor	(32) Tanggal	(33) Negara
202310603704.7	26 Mei 2023	CN

(43) Tanggal Pengumuman Paten :
21 April 2026

(71) Nama dan Alamat yang Mengajukan Permohonan Paten :
SCINNOHUB PHARMACEUTICAL CO., LTD
No. 263, Hexiang 3rd Street, High-tech Zone Chengdu, Sichuan 610094 China

(72) Nama Inventor :

HU, Xiao,CN
HU, Yang,CN
WANG, Zao,CN
SHAO, Tao,CN
WANG, Jing,CN
ZHANG, Xiaodong,CN
TANG, Yuanqing,US
ZHANG, Ling,CN
LI, Jianzong,CN
ZHAO, Shuchun,CN
ZHOU, Ruijie,CN
WANG, Yeye,CN
TANG, Jun,US

(74) Nama dan Alamat Konsultan Paten :
Miftahul Hilmi S.H., M.H.
Jakarta Patent Bureau Graha Tirtadi, 1th Floor, Room 106 Jalan Pangeran Antasari No. 18A Cipete Utara

(54) Judul Invensi : PENGGUNAAN KOMPOSISI FARMASI YANG MENGANDUNG SENYAWA DENGAN STRUKTUR BIS(AZANYLYLIDENE) SULFONYL UNTUK PENGOBATAN PENYAKIT YANG BERKAITAN DENGAN ANEMIA

(57) Abstrak :
Penggunaan komposisi farmasi yang terdiri dari senyawa baru yang terdiri dari struktur diazanilidenesulfonil dalam pembuatan obat untuk mengobati penyakit yang berhubungan dengan anemia. Penyakit yang berhubungan dengan anemia dapat meliputi sindrom mielodisplastik (MDS), hemoglobinopati, anemia sel sabit (SCD), β- thalassemia, anemia hemolitik non-sferositik herediter, anemia hemolitik, sferositosis herediter, eliptositosis herediter, abetalipoproteinemia, hemoglobinuria nokturnal paroksismal, anemia hemolitik didapat, anemia kongenital atau anemia penyakit kronis.

(20) RI Permohonan Paten

(19) ID (11) No Pengumuman : 2026/03130 (13) A

(51) I.P.C : A 61K 8/44,A 61K 8/36,A 61Q 19/10,A 61Q 5/02,C 11D 3/33,C 11D 1/10,C 11D 1/04

(21) No. Permohonan Paten : P00202603662

(22) Tanggal Penerimaan Permohonan Paten :
20 September 2024

(30) Data Prioritas :

(31) Nomor	(32) Tanggal	(33) Negara
2023-156575	21 September 2023	JP

(43) Tanggal Pengumuman Paten :
20 April 2026

(71) Nama dan Alamat yang Mengajukan Permohonan Paten :
AJINOMOTO CO., INC.
15-1, Kyobashi 1-chome, Chuo-ku, Tokyo 104-8315 Japan Japan

(72) Nama Inventor :
NONAKA, Takuya,JP
AKIYOSHI, Yuma,JP
KOSONO, Shuhei,JP
KODA, Ryuji,JP

(74) Nama dan Alamat Konsultan Paten :
Insan Budi Maulana S.H.
Maulana and Partners Law Firm Mayapada Tower 1, Lantai 9 Jl. Jenderal Sudirman Kavling 28, Jakarta Setia Budi Kota Jakarta Selatan DKI Jakarta 12920

(54) Judul Invensi : KOMPOSISI DETERGEN, METODE UNTUK MEMPRODUKSINYA, DAN PRODUK DETERGEN YANG MENGANDUNG KOMPOSISI DETERGEN

(57) Abstrak :
Invensi ini berhubungan dengan suatu komposisi pembersih yang mengandung (A) satu atau lebih jenis yang dipilih dari kelompok yang terdiri atas N-asil alanin yang memiliki suatu gugus asil dengan 8 hingga 22 atom karbon dan garamnya, (B) satu atau lebih jenis yang dipilih dari kelompok yang terdiri atas asam lemak dengan 8 hingga 22 atom karbon dan garamnya, dan (C) satu atau lebih jenis yang dipilih dari kelompok yang terdiri atas alanin dan garamnya, dan yang memiliki rasio kandungan komponen (A), komponen (B), dan komponen (C) tersebut [(A):(B):(C)] sebesar 100:45 hingga 245:10 hingga 150 berdasarkan berat. Berdasarkan invensi ini, suatu komposisi pembersih yang mengandung asam amino netral asil N atau garamnya dapat disediakan, yang unggul dalam pembusaan, kualitas busa, dan perasaan penggunaan, dapat memberikan rasa lembap yang baik pada kulit dan rambut setelah dicuci dan dikeringkan, dan lebih lanjut meningkatkan rasa gesekan setelah dicuci.