ISSN : 0854-6789

BERITA RESMI PATEN SERI-A

No. BRP 945/II/2026

PENGUMUMAN PATEN TANGGAL 23 Februari 2026 s/d 27 Februari 2026

PENGUMUMAN BERLANGSUNG SELAMA 6 (ENAM) BULAN
SEJAK TANGGAL DIUMUMKANNYA PERMOHONAN
SESUAI DENGAN KETENTUAN PASAL 48 AYAT (1)
UNDANG-UNDANG PATEN NOMOR 13 TAHUN 2016

DITERBITKAN TANGGAL 27 Februari 2026

DIREKTORAT PATEN, DTLST, DAN RD
DIREKTORAT JENDERAL KEKAYAAN INTELEKTUAL
KEMENTERIAN HUKUM REPUBLIK INDONESIA

BERITA RESMI PATEN SERI-A

No. 945 TAHUN 2026

PELINDUNG
MENTERI HUKUM
REPUBLIK INDONESIA

TIM REDAKSI

Penasehat	:	**Direktur Jenderal Kekayaan Intelektual**
Penanggung Jawab	:	**Direktur Paten, DTLST, dan RD**
Ketua	:	Kepala Subdirektorat Permohonan dan Pelayanan
Sekretaris	:	Ketua Tim Kerja Publikasi Paten, DTLST, dan RD
Anggota	:	Anggota Tim Kerja Publikasi Paten, DTLST, dan RD

Penyelenggara

Direktorat Paten, DTLST, dan RD
Direktorat Jenderal Kekayaan Intelektual

Alamat Redaksi dan Tata Usaha

Jl. H.R. Rasuna Said Kav. 8-9
Jakarta Selatan 12190

Telepon: (021) 57905611 Faksimili: (021) 57905611
Website : www.dgip.go.id

INFORMASI UMUM

Berita Resmi Paten **Nomor 945 Tahun Ke-36** ini berisi segala kegiatan yang berkaitan dengan pengajuan Permintaan Paten ke Kantor Paten dan memuat lembar halaman pertama (front page) dari dokumen Paten.

Daftar Bibliografi yang tertera dalam lembar halaman pertama (front page) adalah sesuai dengan INID Code (Internationally agreed Number of the Identification of Date Code).

Penjelasan **Nomor Kode** pada halaman pertama (front page) Paten adalah sebagai berikut :

(11) : Nomor Dokumen

(20) : Jenis Publikasi (Paten atau Permohonan Paten)

(13) : Pengumuman Paten (pertama)

(19) : Negara dimana tempat diajukan Permohonan Paten

(21) : Nomor Permohonan Paten

(22) : Tanggal Penerimaan Permohonan Paten

(30) : Data Prioritas

(31) : Nomor Prioritas

(32) : Tanggal / Bulan / Tahun diberikan Hak Prioritas

(33) : Negara yang memberikan Hak Prioritas

(43) : Tanggal Pengumuman Permohonan Paten

(51) : International Patent Classification (IPC)

(54) : Judul Invensi

(57) : Abstrak atau Klaim

(71) : Nama dan Alamat yang Mengajukan Permohonan Paten

(72) : Nama Penemu (Inventor)

(74) : Nama dan Alamat Konsultan Paten

(20) RI Permohonan Paten

(19) ID (11) No Pengumuman : (13) A

(51) I.P.C : A 61K 39/00,A 61P 31/14,C 12N 15/62,C 12N 7/02

(21) No. Permohonan Paten : P00202203919

(22) Tanggal Penerimaan Permohonan Paten :
18 Februari 2022

(30) Data Prioritas :

(31) Nomor	(32) Tanggal	(33) Negara
2021104430	21 Februari 2021	RU

(43) Tanggal Pengumuman Paten :

(71) Nama dan Alamat yang Mengajukan Permohonan Paten :
Federal State Budgetary Institution "National Research Centre For Epidemiology And Microbiology Named After The Honorary Academician N.F. Gamaleya" Of The Ministry Of Health Of The Russian Federation
ul. Gamalei, 18 Moscow, 123098 Russian Federation

(72) Nama Inventor :

Olga Vadimovna ZUBKOVA,RU	Tatiana Andreevna OZHAROVSKAIA,RU
Inna Vadimovna DOLZHIKOVA,RU	Olga POPOVA,RU
Dmitrii Viktorovich SHCHEBLIAKOV,RU	Daria Mikhailovna GROUSOVA,RU
Alina Shahmirovna DZHARULLAEVA,RU	Amir Ildarovich TUKHVATULIN,RU
Natalia Mikhailovna TUKHVATULINA,RU	Dmitrii Nikolaevich SHCHERBININ,RU
Ilias Bulatovich ESMAGAMBETOV,RU	Elizaveta Alexandrovna TOKARSKAYA,RU
Andrei Gennadievich BOTIKOV,RU	Alina Sergeevna EROKHOVA,RU
Fatima Magomedovna IZHAEVA,RU	Natalia Anatolievna NIKITENKO,RU
Nadezhda Leonidovna LUBENETS,RU	Aleksandr Sergeevich SEMIKHIN,RU
Boris Savelievich NARODITSKY,RU	Denis Yuryevich LOGUNOV,RU
Aleksandr Leonidovich GINTSBURG,RU	Vladimir Aleksandrovich CHERNETSOV,RU
Evgenii Vladimirovich KRIUKOV,RU	Vladimir Fedorovich BABIRA,RU
Dmitrii Anatolievich KUTAEV,RU	Svetlana Yakovlevna LOGINOVA,RU

(74) Nama dan Alamat Konsultan Paten :
Marolita Setiati
PT SPRUSON FERGUSON INDONESIA, Graha Paramita 3B Floor Zona D Jl. Denpasar Raya Blok D2 Kav.8 Kuningan

(54) Judul Invensi : PENGGUNAAN ZAT UNTUK MENGINDUKSI IMUNITAS SPESIFIK TERHADAP VIRUS SINDROM PERNAPASAN AKUT PARAH SARS-CoV-2 PADA SUBJEK DI ATAS 60 TAHUN DAN/ATAU MEMILIKI PENYAKIT KRONIS (VARIAN)

(57) Abstrak :
Disediakan adalah zat untuk menginduksi imunitas spesifik terhadap virus SARS-CoV-2 pada subjek yang berusia di atas 60 tahun dan/atau pada subjek yang memiliki penyakit kronis. Zat ini mengandung komponen 1, yang merupakan vektor ekspresi berdasarkan genom dari galur rekombinan serotipe adenovirus manusia 26 dengan situs E1 dan E3 yang terdelesi dari genom, dan situs ORF6-Ad26 yang tersubstitusi dengan ORF6-Ad5 dengan kaset ekspresi terintegrasi yang dipilih dari SEQ ID NO.: 1-3, dan/atau mengandung komponen 2, yang merupakan vektor ekspresi berdasarkan genom dari galur rekombinan serotipe adenovirus manusia 5 dengan situs E1 dan E3 yang terdelesi dari genom dengan kaset ekspresi terintegrasi yang dipilih dari SEQ ID NO.:1-3. Sebagai alternatif, zat mengandung komponen 1, dan juga mengandung komponen 2A, yang merupakan vektor ekspresi berdasarkan genom dari galur rekombinan serotipe adenovirus simian 25 dengan situs E1 dan E3 yang terdelesi dari genom dengan kaset ekspresi terintegrasi yang dipilih dari SEQ ID NO.: 2-4, atau hanya berisi komponen 2A. Sebagai alternatif, zat mengandung komponen 2A, dan juga mengandung komponen 1.

(20) RI Permohonan Paten

(19) ID (11) No Pengumuman : (13) A

(51) I.P.C : A 61K 39/215,A 61P 31/14,C 12N 15/86,C 12N 7/00

(21) No. Permohonan Paten : P00202203076

(22) Tanggal Penerimaan Permohonan Paten :
09 November 2020

(30) Data Prioritas :

(31) Nomor	(32) Tanggal	(33) Negara
2020127980	22 Agustus 2020	RU

(43) Tanggal Pengumuman Paten :

(71) Nama dan Alamat yang Mengajukan Permohonan Paten :
FEDERAL STATE BUDGETARY INSTITUTION "NATIONAL RESEARCH CENTRE FOR EPIDEMIOLOGY AND MICROBIOLOGY NAMED AFTER THE HONORARY ACADEMICIAN N.F. GAMALEYA" OF THE MINISTRY OF HEALTH OF THE RUSSIAN FEDERATION
ul. Gamalei, 18 Moscow, 123098, Russian Federation Russian Federation

(72) Nama Inventor :

ZUBKOVA, Olga Vadimovna,RU	OZHAROVSKAIA, Tatiana Andreevna,RU
DOLZHIKOVA, Inna Vadimovna,RU	POPOVA, Olga,RU
SHCHEBLIAKOV, Dmitrii Viktorovich,RU	GROUSOVA, Daria Mikhailovna,RU
DZHARULLAEVA, Alina Shahmirovna,RU	TUKHVATULIN, Amir Ildarovich,RU
TUKHVATULINA, Natalia Mikhailovna,RU	SHCHERBININ, Dmitrii Nikolaevich,RU
ESMAGAMBETOV, Ilias Bulatovich,RU	TOKARSKAYA, Elizaveta Alexandrovna,RU
BOTIKOV, Andrei Gennadevich,RU	EROXOVA, Alina Sergeevna,RU
IZHAEVA, Fatima Magometovna,RU	SEMIKHIN, Aleksandr Sergeevich,RU
BORISEVICH, Sergey Vladimirovich,RU	NARODITSKIY, Boris Savelievich,RU
LOGUNOV, Denis Yuryevich,RU	GINTSBURG, Aleksandr Leonidovich,RU

(74) Nama dan Alamat Konsultan Paten :
Marolita Setiati
PT SPRUSON FERGUSON INDONESIA, Graha Paramita 3B Floor Zona D Jl. Denpasar Raya Blok D2 Kav.8 Kuningan

(54) Judul Invensi : BAHAN FARMASI UNTUK MENGINDUKSI IMUNITAS SPESIFIK TERHADAP SARS-COV-2

(57) Abstrak :
Invensi ini berkaitan dengan bioteknologi. Khususnya, suatu bahan yang diklaim dapat digunakan untuk mencegah SARS-CoV-2. Bahan farmasi yang diklaim mengandung komponen-komponen berikut: (1), mengandung suatu genom dari serotipe adenovirus manusia rekombinan (26), dengan suatu kaset ekspresi yang ditempatkan yang dipilih dari SEQ ID NOS: 1, 2, dan 3, (2), suatu genom dari serotipe adenovirus manusia rekombinan (5), dengan suatu kaset ekspresi yang ditempatkan yang dipilih dari SEQ ID NOS: 1, 2, dan 3. Selanjutnya, bahan farmasi tersebut, mengandung komponen-komponen berikut: (1) suatu genom dari serotipe adenovirus manusia rekombinan (26), dengan suatu kaset ekspresi yang ditempatkan yang dipilih dari SEQ ID NOS: 1, 2, dan 3, dan (2), suatu genom serotipe adenovirus simian rekombinan (25), dengan suatu kaset ekspresi yang ditempatkan yang dipilih dari SEQ ID NOS: 4, 2, dan 3. Selanjutnya, bahan farmasi tersebut juga mengandung komponen-komponen berikut: (1) suatu genom dari serotipe adenovirus simian rekombinan (25), dengan suatu kaset ekspresi yang ditempatkan yang dipilih dari SEQ ID NOS: 4, 2, dan 3, dan (2), suatu genom dari serotipe adenovirus manusia rekombinan (5), dimana dengan suatu kaset ekspresi yang ditempatkan yang dipilih dari SEQ ID NOS: 1, 2, dan 3.

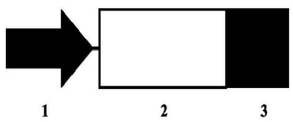

Gambar 1

(20) RI Permohonan Paten

(19) ID (11) No Pengumuman : 2026/01601 (13) A

(51) I.P.C : B 60L 53/53,F 24S 20/20,F 24S 50/00,H 01M 6/04

(21) No. Permohonan Paten : P00202412136

(22) Tanggal Penerimaan Permohonan Paten :
30 Oktober 2024

(30) Data Prioritas :
(31) Nomor (32) Tanggal (33) Negara

(43) Tanggal Pengumuman Paten :
23 Februari 2026

(71) Nama dan Alamat yang Mengajukan Permohonan Paten :
Politeknik Elektronika Negeri Surabaya
Kampus PENS, Jalan Raya ITS Indonesia

(72) Nama Inventor :

Eka Prasetyono,ID
Mochamad Ari Bagus Nugroho,ID
Epyk Sunarno ,ID
Muhammad Fikri Rizki ,ID
Sonki Prasetya,ID
Haolia Rahman ,ID
M. Hidayat Tullah ,ID
Jazuli Fadil ,ID
Teguh Suprianto ,ID
Lauhil Mahfudz Hayusman,ID

(74) Nama dan Alamat Konsultan Paten :

(54) Judul Invensi : PENGISI DAYA BATERAI SEPEDA MOTOR LISTRIK DENGAN SUMBER ARUS SEARAH DILENGKAPI SISTEM PELACAKAN OTOMATIS UNTUK INTEROPERABILITAS PENGISIAN BATERAI

(57) Abstrak :

Seiring peningkatan jumlah sepeda motor listrik, pengisi daya yang fleksibel dan efisien sangat dibutuhkan untuk mendukung berbagai jenis baterai. Pengisi daya saat ini umumnya hanya cocok untuk satu jenis tegangan dan tidak kompatibel dengan tipe baterai lain, sehingga membatasi pengguna. Kebanyakan pengisi daya konvensional menggunakan arus bolak-balik(AC), yang memerlukan konversi tambahan dan menurunkan efisiensi ketika digunakan dengan sumber energi terbarukan yang umumnya berbasis arus searahDC). Invensi ini memperkenalkan pengisi daya baterai sepeda motor listrik berbasis DC yang mendukung tegangan 48V, 60V, dan 72V, serta dilengkapi sistem pelacakan otomatis. Pengisi daya ini dirancang dengan sistem interoperabilitas tegangan yang memungkinkan pengguna untuk mengisi berbagai jenis baterai sepeda motor listrik dengan efisiensi optimal. Sistem ini memanfaatkan protokol CAN dan RS-485 untuk mendeteksi spesifikasi baterai dan menyesuaikan parameter pengisian yang optimal. Teknologi ini meningkatkan efisiensi, keamanan, dan kecepatan pengisian, sekaligus mencegah kerusakan baterai. Sistem ini dapat diintegrasikan dengan sumber energi terbarukan untuk mendukung pengisian daya yang lebih ramah lingkungan dan berkelanjutan. Fitur lain mencakup konverter daya DC untuk menjaga efisiensi, proteksi terhadap lonjakan arus dan tegangan, serta sistem pendingin. Dengan interoperabilitas tegangan dan fleksibilitas sumber daya, inovasi ini menawarkan solusi pengisian daya yang lebih efisien, fleksibel, dan ramah lingkungan bagi pengguna sepeda motor listrik.

(20) RI Permohonan Paten

(19) ID (11) No Pengumuman : 2026/01607 (13) A

(51) I.P.C : C 21D 9/16

(21) No. Permohonan Paten : P00202408353

(22) Tanggal Penerimaan Permohonan Paten :
23 Agustus 2024

(30) Data Prioritas :
(31) Nomor (32) Tanggal (33) Negara

(43) Tanggal Pengumuman Paten :
24 Februari 2026

(71) Nama dan Alamat yang Mengajukan Permohonan Paten :
Universitas Jenderal Soedirman dan Badan Riset dan Inovasi Nasional (BRIN)
Jalan Dr. Soeparno Indonesia

(72) Nama Inventor :
Prof. Dr.-Ing. R. Wahyu Widanarto,ID
Prof. Dr.Eng. Retno Supriyanti, ST, MT,ID
Prof. Wahyu Tri Cahyanto, Ph.D,ID
Dr. Eng. Mukhtar Effendi., S.Si., M.Eng,ID
Muhammad Syaiful Aliim, ST, MT,ID
Dina Rahmawati, S.Si., M.Si,ID
Dedi Setiawan, S.Si,ID

(74) Nama dan Alamat Konsultan Paten :

(54) Judul Invensi : PEMBUATAN MATERIAL GRAPHENE-LIKE BERBAHAN DASAR BIOMASSA TEMPURUNG KELAPA DENGAN VARIASI KONSENTRASI DISPERSI MENGGUNAKAN METODE SOLVOTERMAL

(57) Abstrak :
Invensi ini menguraikan metode pembuatan material graphene-like dari biomassa tempurung kelapa menggunakan metode solvotermal dengan pelarut etilen glikol. Variasi konsentrasi dispersi pelarut etilen glikol yang digunakan adalah 0, 1, 3, dan 5 mg/mL. Proses dimulai dengan pencucian dan pengeringan biomassa tempurung kelapa, kemudian karbonisasi tempurung kelapa pada temperatur 300 °C selama 3 jam, untuk menghasilkan arang. Selanjutnya tahapan aktivasi kimia menggunakan kalium hidroksida (KOH) pada temperatur 700 °C selama 2 jam, dan pencucian untuk menghasilkan serbuk arang aktif dengan PH netral. Serbuk arang aktif kemudian didispersikan dalam etilen glikol dan direduksi melalui metode solvotermal pada temperatur 180 °C selama 16 jam. Hasil pengujian menunjukkan bahwa variasi konsentrasi dispersi mempengaruhi karakteristik material graphene-like, termasuk morfologi, struktur, komposisi unsur, dan luas permukaan spesifik. Material graphene-like yang dihasilkan menawarkan efisiensi, keberlanjutan, biaya yang lebih rendah dan proses yang ramah lingkungan. Invensi ini memberikan kontribusi pada pengembangan material graphene-like dengan kualitas tinggi dari sumber biomassa yang terbarukan.

(20) RI Permohonan Paten

(19) ID (11) No Pengumuman : 2026/01575 (13) A

(51) I.P.C : A 47J 37/12

(21) No. Permohonan Paten : P00202412736

(22) Tanggal Penerimaan Permohonan Paten :
11 November 2024

(30) Data Prioritas :

(31) Nomor	(32) Tanggal	(33) Negara
2024-140040	21 Agustus 2024	JP

(43) Tanggal Pengumuman Paten :
23 Februari 2026

(71) Nama dan Alamat yang Mengajukan Permohonan Paten :
COOL FRYER CO., LTD.
44-14, Ryokuen 6-chome, Izumi-ku, Yokohama-shi, Kanagawa 245-0002 Japan

(72) Nama Inventor :
Hiroshi FUKUDA,JP
Sumito YAMADA,JP
Koji YAMADA,JP

(74) Nama dan Alamat Konsultan Paten :
Marolita Setiati
PT SPRUSON FERGUSON INDONESIA, Graha Paramita 3B Floor Zona D Jl. Denpasar Raya Blok D2 Kav.8 Kuningan

(54) Judul Invensi : PENGGORENGAN

(57) Abstrak :
Disediakan penggorengan yang dapat mencegah kerusakan oksidatif dari minyak goreng bahkan dalam penggunaan minyak goreng berulang kali. Penggorengan meliputi: suatu tangki minyak atas dimana penggorengan dilakukan; suatu tangki minyak bawah yang didinginkan secara paksa oleh jaket pendingin air; suatu tangki cadangan yang dikonfigurasi untuk menyimpan minyak goreng yang dilepaskan dari tangki minyak bawah; dan suatu jalur aliran balik untuk memasukkan minyak goreng dalam tangki cadangan ke tangki minyak bawah. Tangki cadangan meliputi suatu filter yang disediakan pada bagian atasnya dan dikonfigurasi untuk menghilangkan sisa-sisa gorengan dari minyak goreng, dan suatu pelat bawah dalam tangki cadangan dimiringkan ke arah suatu bagian terdalam yang berfungsi sebagai suatu reservoar untuk minyak goreng. Suatu pipa hisap yang mengarah ke jalur aliran balik disusun dalam reservoar, dan suatu ujung distal pipa hisap disusun pada suatu jarak dari pelat bawah tangki cadangan.

(20) RI Permohonan Paten

(19) ID (11) No Pengumuman : 2026/01572 (13) A

(51) I.P.C : C 08C 1/00,C 09J 7/00

(21) No. Permohonan Paten : P00202408216

(22) Tanggal Penerimaan Permohonan Paten :
22 Agustus 2024

(30) Data Prioritas :
(31) Nomor (32) Tanggal (33) Negara

(43) Tanggal Pengumuman Paten :
23 Februari 2026

(71) Nama dan Alamat yang Mengajukan Permohonan Paten :
LPPM UNIVERSITAS RIAU
Kampus Bina Widya, Panam Indonesia

(72) Nama Inventor :
Bahruddin,ID
Arya Wiranata,ID

(74) Nama dan Alamat Konsultan Paten :

(54) Judul Invensi : PRODUK BINDER/LEM BERBASIS LATEKS KARET ALAM MODIFIKASI

(57) Abstrak :

Invensi ini mengenai produk binder/lem berbasis lateks karet alam modifikasi untuk cat emulsi interiror, eksterior dan waterproof. Binder/lem ini dirancang untuk dapat meningkatkan daya rekat cat emulsi pada media pengecatan dan memiliki ketahanan terhadap scrub dan abrasi yang hampir sama seperti binder/lem sintetis lainnya. Invensi ini juga menawarkan alternatif teknologi pembuatan binder/lem berbasiskan polimer alami. Tujuan dari invensi ini adalah memberikan alternatif pilihan binder/lem untuk cat emulsi berbasiskan polimer alam yang mampu menghasilkan cat emulsi yang bersifat tahan terhadap scrub dan abrasi oleh air, memiliki daya rekat tinggi dan ramah lingkungan. Proses produksi binder/lem berbasis lateks karet alam dilakukan dalam beberapa tahapan yaitu, persiapan bahan baku lateks karet alam, pembuatan kompon lateks karet alam, pembuatan binder lateks karet alam. Hasil uji menunjukkan bahwa penggunaan binder lateks karet alam untuk cat emulsi interior, eksterior dan waterproof dengan kadar 30-90% menunjukkan lateks karet alam sangat kompatibel dijadikan binder/lem untuk cat emulsi yang pada dasarnya merupakan cat berbasiskan air (waterbased). invensi ini benar-benar menyajikan suatu penyempurnaan yang sangat praktis khususnya pada produk cat emulsi waterproof berbasis lateks karet alam modifikasi.

(20) **RI Permohonan Paten**

(19) **ID** (11) **No Pengumuman : 2026/01605** (13) **A**

(51) **I.P.C : A 24C 5/00,A 24D 3/02,A 24D 3/00**

(21) **No. Permohonan Paten :** P00202408348

(22) **Tanggal Penerimaan Permohonan Paten :**
23 Agustus 2024

(30) **Data Prioritas :**
(31) Nomor (32) Tanggal (33) Negara

(43) **Tanggal Pengumuman Paten :**
24 Februari 2026

(71) **Nama dan Alamat yang Mengajukan Permohonan Paten :**
PT PURA BARUTAMA
Jalan AKBP R. Agil Kusumadya 203 Indonesia

(72) **Nama Inventor :**
ARIE HARTONO PUTRO,ID
ANDREAS SETIABUDI,ID

(74) **Nama dan Alamat Konsultan Paten :**

(54) **Judul Invensi :** KERTAS OLAHAN TEMBAKAU BERPENAMPILAN MENARIK DENGAN BERBAGAI WARNA UNTUK PEMBUNGKUS DAN PENGIKAT TEMBAKAU

(57) **Abstrak :**
Invensi ini mengenai KERTAS OLAHAN TEMBAKAU BERPENAMPILAN MENARIK DENGAN BERBAGAI WARNA UNTUK PEMBUNGKUS DAN PENGIKAT TEMBAKAU, lebih khusus lagi, invensi ini berhubungan dengan kertas yang diolah dari bahan tembakau sehingga memiliki kandungan tembakau di dalamnya. Kertas pengikat dan pembungkus pada invensi ini juga memiliki penampilan yang menarik, estetik, dan diinginkan, misalnya meniru warna asli dari daun tembakau. Kertas pengikat dan pembungkus tembakau yang dihasilkan pada invensi ini umumnya dibuat dengan bahan tembakau, serat pulp, filler, dan zat pewarna. Penampilan dari kertas pengikat dan pembungkus dapat diwarnai sesuai kebutuhan pengguna.

(20) **RI Permohonan Paten**

(19) **ID** **(11)** **No Pengumuman : 2026/01606** **(13)** **A**

(51) **I.P.C : C 06B 23/00,C 06D 3/00**

(21) **No. Permohonan Paten :** P00202408350

(22) **Tanggal Penerimaan Permohonan Paten :**
23 Agustus 2024

(30) **Data Prioritas :**

(31) Nomor	(32) Tanggal	(33) Negara
ID	26 Agustus 2024	ID

(43) **Tanggal Pengumuman Paten :**
24 Februari 2026

(71) **Nama dan Alamat yang Mengajukan Permohonan Paten :**
PROF DR HERI BUDI WIBOWO
PERUMAHAN BUKIT DAGO BLOK BDU NO 40
Indonesia

(72) **Nama Inventor :**
PROF DR HERI BUDI WIBOWO,ID

(74) **Nama dan Alamat Konsultan Paten :**

(54) **Judul Invensi :** FLARE HIGROSKOPIS NON MESIU (NON HANDAK) UNTUK MODIFIKASI CUACA

(57) **Abstrak :**

Invensi ini berkaitan dengan flare higroskopis non mesiu (non handak) dan proses pembuatannya yang digunakan untuk penyemaian awan, dimana flare dapat dipasang pada pesawat, drone, maupun lainnya. Flare menurut invensi ini terdiri serbuk oksidator pupuk klorat 50-75%, serbuk logam sebanyak 0-15%, serbuk absorben klorida atau oksida sebanyak 5-15%, serbuk stabilisator sebanyak 0-3%, bahan pengikat/ binder sebanyak 10-15%, dan pelarut alkohol atau aseton dengan perbandingan volume (1:0,8)–(1:1,2) terhadap bahan pengikat. Bahan penyala non mesiu terdiri atas serbuk oksidator pupuk klorat 50-75%, serbuk logam sebanyak 0-15%, bahan pengikat/ binder sebanyak 10-15%, dan pelarut alkohol atau aseton dengan perbandingan volume (1:0,8)–(1:1,2) terhadap bahan pengikat. Proses pembuatan flare terdiri dari tahap menyiapkan selongsong flare, memasukkan bahan pengikat dan pelarut ke dalam wadah dan diaduk sampai membentuk suspensi/emulsi, memasukkan bahan serbuk dan serat ke dalam wadah, mengaduk campuran sampai merata, menuangkan adonan flare ke dalam selongsong yang diletakkan dalam cetakan, memasukkan mandrel, dan mengeringkan flare hingga pelarut teruapkan. Flare yang dihasilkan memiliki ukuran partikel 2-5 mikron, jumlah partikel 108 – 1010 partikel per kg bahan flare, ramah lingkungan, menggunakan bahan non mesiu, dapat terbakar 3 sampai 10 menit, tahan getaran hingga 20 kHz, dan tingkat keberhasilan terbakar 90-99%.

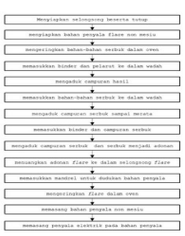

Gambar 1

Gambar 4

Gambar 2

Gambar 3

Gambar 5

(20) RI Permohonan Paten

(19) ID (11) No Pengumuman : 2026/01590 (13) A

(51) I.P.C : G 16Y 40/10

(21) No. Permohonan Paten : P00202408275

(22) Tanggal Penerimaan Permohonan Paten :
22 Agustus 2024

(30) Data Prioritas :
(31) Nomor (32) Tanggal (33) Negara

(43) Tanggal Pengumuman Paten :
23 Februari 2026

(71) Nama dan Alamat yang Mengajukan Permohonan Paten :
UNIVERSITAS AIRLANGGA
Gedung AUP Lantai 2, Kampus C Universitas Airlangga, Mulyorejo, Indonesia

(72) Nama Inventor :
Melia Anggraeni,ID
Tsabita Arinal Haq,ID
Amalia Dwi Berliyanti,ID
Ach Jazilul Qutbi,ID
Muhammad Dzulkifli Amar Kaafi Ar Rochim,ID
Dr. rer.nat Ganden Supriyanto, M.Sc,ID

(74) Nama dan Alamat Konsultan Paten :

(54) Judul Invensi : ALAT DETEKSI DINI STROKE MENGGUNAKAN KORTISOL SALIVA

(57) Abstrak :
Invensi ini mengenai Penyebab kematian paling banyak di dunia diakibatkan oleh beberapa penyakit, salah satunya adalah stroke. Selama ini, belum ditemukan upaya pencegahan stroke yang cukup akurat dan efektif. Maka dari itu diperlukan deteksi dini stroke yang dapat digunakan sebagai upaya preventif pencegahan penyakit stroke. Deteksi dini penyakit stroke dapat dilakukan dengan monitoring terhadap penyakit hipertensi dengan memanfaatkan biomarker yakni kortisol yang ada dalam saliva. Kortisol dapat bereaksi dengan nanopartikel tembaga hingga mengakibatkan adanya perubahan warna yang dapat dideteksi dengan sistem fotometri. Hasil deteksi nantinya berupa kadar kortisol yang ada dalam saliva dan didefinisikan pada level normal, hipertensi, hingga stroke. Invensi ini memiliki beberapa keunggulan dari segi pengambilan sampel yang mudah dan non invasif, dapat dilakukan secara mandiri, waktu pendeteksian cepat, dan biaya yang relatif murah jika dibandingkan dengan invensi lain yang serupa.

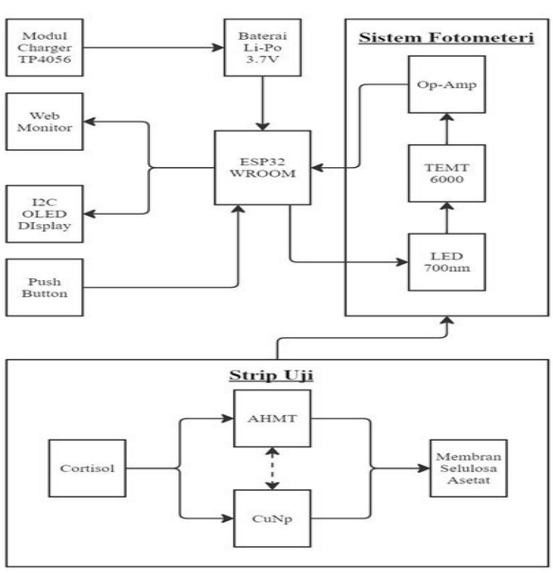

(20) RI Permohonan Paten

(19) ID (11) No Pengumuman : 2026/01604 (13) A

(51) I.P.C : B 65D 55/02,G 06K 19/16,G 06K 19/06

(21) No. Permohonan Paten : P00202408347

(22) Tanggal Penerimaan Permohonan Paten :
23 Agustus 2024

(30) Data Prioritas :
(31) Nomor (32) Tanggal (33) Negara

(43) Tanggal Pengumuman Paten :
24 Februari 2026

(71) Nama dan Alamat yang Mengajukan Permohonan Paten :
PT PURA BARUTAMA
Jalan AKBP R. Agil Kusumadya 203 Indonesia

(72) Nama Inventor :
ADITYA DARMA,ID
NOVIA DEWI KARISYAWATI,ID
DANUN SUTEJA,ID

(74) Nama dan Alamat Konsultan Paten :

(54) Judul Invensi : SEGEL MULUT BOTOL YANG DILENGKAPI FITUR IDENTIFIKASI KEASLIAN, KETERLACAKAN DAN PROMOSI PRODUK

(57) Abstrak :

Segel mulut botol kategori 1 bagian atau 2 bagian yang mengandung imej cetak atau hologram atau embos timbul atau tanpa imej yang diaplikasikan secara induksi atau penekanan langsung dengan panas pada Botol dari bahan HDPE, PP, PET, PS, yang dilengkapi dengan fitur identifikasi keaslian produk atau keterlacakan dan distribusi pemasaran produk atau promosi produk berupa barcode atau QR code atau data matrix code yang dicetak dengan menggunakan bantuan d igital p rinter atau mesin cetak flexo atau mesin cetak rotogravure.

(20) RI Permohonan Paten

(19) ID (11) No Pengumuman : 2026/01591 (13) A

(51) I.P.C : G 01N 33/49,G 16H 50/20

(21) No. Permohonan Paten : P00202408276

(22) Tanggal Penerimaan Permohonan Paten :
22 Agustus 2024

(30) Data Prioritas :
(31) Nomor (32) Tanggal (33) Negara

(43) Tanggal Pengumuman Paten :
23 Februari 2026

(71) Nama dan Alamat yang Mengajukan Permohonan Paten :
UNIVERSITAS AIRLANGGA
Gedung AUP Lantai 2, Kampus C Universitas AIrlangga, Mulyorejo Indonesia

(72) Nama Inventor :
Belgis,ID
Erlinda Widyastuti,ID
Lailatul Muqmiroh,ID
Muhaimin,ID
Rizky Amalia Sinulingga,ID
Aji Akbar Firdaus,ID

(74) Nama dan Alamat Konsultan Paten :

(54) Judul Invensi : PENGKLASIFIKASI DARAH OTOMATIS UNTUK DIAGNOSIS LEUKEMIA

(57) Abstrak :
Invensi ini adalah Alat Pengklasifikasi Darah Otomatis untuk mendiagnosis leukemia. Sistem ini terdiri dari mikroskop utama dengan servo linear, kamera terintegrasi, mini komputer, layar sentuh, dan papan ketik. Alat ini mengotomatisasi analisis apusan darah untuk mempermudah dan mempercepat proses diagnosis leukemia. Kamera menangkap gambar apusan darah, kemudian mini komputer mendeteksi sel darah yang abnormal. Hasil analisis ditampilkan pada layar sentuh dan didokumentasikan melalui papan ketik. Sistem ini menawarkan solusi efisien dan akurat untuk mengurangi ketergantungan pada metode konvensional yang memakan waktu dan membutuhkan keahlian khusus. Sistem Pengklasifikasi Darah Otomatis untuk Diagnosis Leukimia yang terdiri dari suatu bodi Pengklasifikasi Darah Otomatis utama dengan menggunakan kamera, mini komputer, layar sentuh, linier servo, papan ketik dan mikroskop; suatu layar sentuh (1) yang terpasang pada bodi Pengklasifikasi Darah Otomatis, berfungsi untuk menampilkan hasil analisis diagnosis leukimia dan hasil deteksi darah; suatu kamera (2) yang terpasang di mikroskop untuk menangkap gambar; suatu papan ketik (3) untuk mengetik hasil analisis diagnosis leukimia; Suatu sistem penggerak yang terdiri dari linier servo (4) yang digunakan untuk mengatur agar apusan darah yang akan ditangkap oleh kamera (2) dapat menghasilkan gambar yang fokus; Suatu mikroskop (5) yang terdapat pada bodi Pengklasifikasi Darah Otomatis.

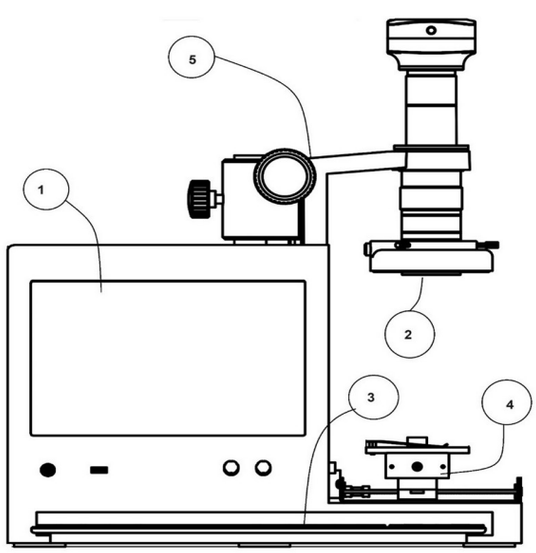

(20) RI Permohonan Paten

(19) ID (11) No Pengumuman : 2026/01608 (13) A

(51) I.P.C : A 23L 7/117,A 23L 7/10,A 23L 33/00

(21) No. Permohonan Paten : P00202408354

(22) Tanggal Penerimaan Permohonan Paten :
23 Agustus 2024

(30) Data Prioritas :
(31) Nomor (32) Tanggal (33) Negara

(43) Tanggal Pengumuman Paten :
24 Februari 2026

(71) Nama dan Alamat yang Mengajukan Permohonan Paten :
Universitas Sulawesi Barat
Jalan Prof. Dr. Baharuddin Lopa, S.H, Talumung, Kabupaten Majene, Sulawesi Barat Indonesia

(72) Nama Inventor :
Mufti Hatur Rahmah,ID

(74) Nama dan Alamat Konsultan Paten :

(54) Judul Invensi : FORMULASI BUBUR BAYI INSTAN BERBAHAN TEPUNG JEWAWUT TERFORTIFIKASI DENGAN BUBUK DAUN KELOR DAN METODE PEMBUATANNYA

(57) Abstrak :

Invensi ini mengenai formulasi bubur bayi instan berbahan dasar pangan lokal, lebih khusus lagi, invensi ini berhubungan dengan produk bubur bayi instan dengan formulasi tepung jewawut dan daun kelor. Tujuan utama dari invensi ini adalah untuk mengatasi permasalahan yang telah ada sebelumnya khususnya terkait pada penggunaan sumber karbohidrat kompleks berserat tinggi yang gluten-free, penambahan bubuk daun kelor dengan komposisi yang tepat, serta penggunaan penyedap rasa alami sugar-free. Untuk mencapai tujuan tersebut, maka aspek pertama invensi ini adalah menyediakan suatu formulasi bubur bayi instan berbahan tepung jewawut terfortifikasi dengan bubuk daun kelor yang terdiri dari jewawut 30%–50%, daun kelor 10%-30%, Ayam 20%,dan Jagung 20%. Dalam perwujudan ini lebih disukai jewawut yang digunakan adalah sebanyak 50%. Lebih disukai lagi bubuk daun kelor yang digunakan adalah sebanyak 10%. Aspek kedua invensi ini adalah menyediakan suatu metode pembuatan formulasi bubur bayi instan berbahan tepung jewawut terfortifikasi dengan bubuk daun kelor yang meliputi mengukus jewawut, mengeringkan kukusan jewawut dengan metode panas kering, menggiling, mencampur tepung jewawut: bubuk daun kelor: tepung daging ayam: tepung jagung dalam perbandingan 30-50:10-30:20:20 untuk memperoleh bubuk bubur bayi instan. Dalam perwujudan ini lebih disukai perbandingan tepung jewawut, bubuk daun kelor, tepung daging ayam, dan tepung jagung adalah 50:10:20:20

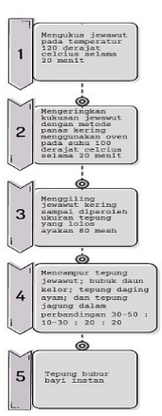

Gambar 1

(20) RI Permohonan Paten

(19) ID (11) No Pengumuman : 2026/01626 (13) A

(51) I.P.C : C 12N 11/02,C 12N 11/00

(21) No. Permohonan Paten : P00202411397

(22) Tanggal Penerimaan Permohonan Paten :
18 Oktober 2024

(30) Data Prioritas :

(31) Nomor	(32) Tanggal	(33) Negara
3509210305680011	23 Agustus 2024	ID

(43) Tanggal Pengumuman Paten :
24 Februari 2026

(71) Nama dan Alamat yang Mengajukan Permohonan Paten :
Lembaga Penelitian dan Pengabdian Kepada Masyarakat, Universitas Jember
Jl. Kalimantan 37 Indonesia

(72) Nama Inventor :
Prof. Dr. Kahar Muzakhar, S.Si.,ID

(74) Nama dan Alamat Konsultan Paten :

(54) Judul Invensi : KO-IMOBILISASI SELULASE DAN AMILASE BERBAHAN BAKU KARBON AKTIF CANGKANG MAKADAMIA

(57) Abstrak :

Invensi ini mengungkapkan sistem ko-imobilisasi enzim selulase dan amilase asal Aspergillus niger ICP2 pada material pendukung berbasis karbon aktif yang diperoleh dari limbah cangkang makadamia. Material pendukung diproduksi melalui proses karbonisasi cangkang makadamia pada suhu sekitar 400°C, diikuti dengan aktivasi menggunakan larutan $ZnCl_2$ 1M pada suhu 80°C, sehingga diperoleh karbon aktif dengan porositas optimal untuk penyerapan enzim. Proses imobilisasi dilakukan melalui metode adsorpsi, menghasilkan enzim terimobilisasi yang dapat digunakan kembali secara berulang. Hasil uji menunjukkan bahwa enzim terimobilisasi memiliki tingkat reusability hingga lima kali siklus dengan aktivitas relatif terendah 77% untuk selulase dan 82% untuk amilase. Invensi ini menyediakan solusi teknis berupa pemanfaatan biomassa cangkang makadamia sebagai sumber karbon aktif yang efektif, ekonomis, dan ramah lingkungan untuk produksi enzim terimobilisasi, sehingga dapat digunakan untuk meningkatkan efisiensi dan keberlanjutan proses pada berbagai aplikasi industri bioproses.

(20) **RI Permohonan Paten**

(19) **ID** **(11)** **No Pengumuman : 2026/01588** **(13)** **A**

(51) **I.P.C : A 61B 17/70,A 61B 6/00,A 61B 8/00,A 61F 2/44,G 06N 3/00,G 06T 7/00**

(21) **No. Permohonan Paten :** P00202408272

(22) **Tanggal Penerimaan Permohonan Paten :**
22 Agustus 2024

(30) **Data Prioritas :**
(31) Nomor (32) Tanggal (33) Negara

(43) **Tanggal Pengumuman Paten :**
23 Februari 2026

(71) **Nama dan Alamat yang Mengajukan Permohonan Paten :**
UNIVERSITAS AIRLANGGA
Gedung AUP Lantai 2, Kampus C Universitas AIrlangga Indonesia

(72) **Nama Inventor :**
Muzena Hisyam Okbah,ID
Sinta Dian Monica,ID
Ditha Meiga Zakaria,ID
Wanda Desi R,ID
Ratih Ardiati Ningrum, S.Si., M.Stat,ID

(74) **Nama dan Alamat Konsultan Paten :**

(54) **Judul Invensi :** WEBSITE BERBASIS DEEP LEARNING UNTUK SCREENING VERTEBRAL COMPRESSION FRACTURES (VCFs) MELALUI X-RAY TULANG BELAKANG

(57) **Abstrak :**

Invensi ini mengenai website berbasis deep learning untuk screening vertebral compression fractures (VCFs) melalui X-ray tulang belakang. Invensi ini berhubungan dengan sistem berbasis teknologi informasi dan kecerdasan buatan, yang mencakup pengembangan website berbasis deep learning untuk screening VCFs secara otomatis dari citra X-ray tulang belakang. Invensi ini dirancang untuk meningkatkan kecepatan dalam mendiagnosis Vertebral Compression Fractures (VCFs) menggunakan teknologi deep learning, khususnya Convolutional Neural Networks (CNN). Website ini memungkinkan pengguna untuk mengunggah atau memotret gambar X-ray tulang belakang, yang kemudian secara otomatis diklasifikasikan sebagai VCFs atau tidak. Selain itu, website ini memiliki fitur histori analisis dan pusat pengaduan untuk melaporkan dan menindaklanjuti keluhan pengguna. Dengan proses screening yang cepat, invensi ini memberikan solusi teknis yang efisien dan efektif bagi masyarakat umum untuk screening dini VCFs melalui citra X-ray tulang belakang. Sistem ini memungkinkan screening yang mudah diakses, sehingga individu yang terdeteksi memiliki VCFs dapat segera mencari perawatan medis yang diperlukan.

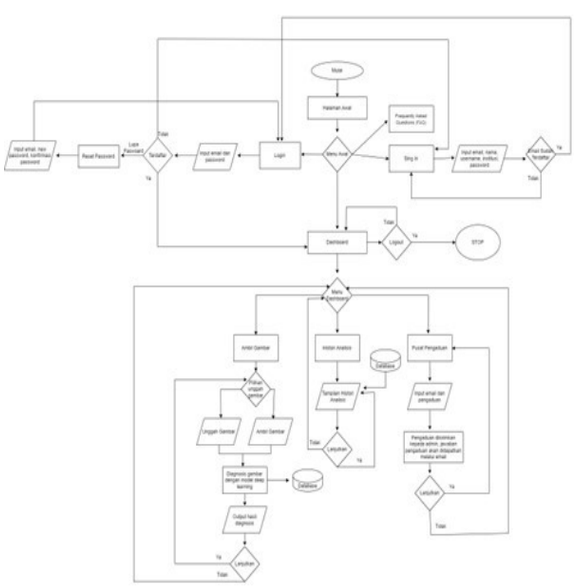

(20) RI Permohonan Paten

(19) ID (11) No Pengumuman : 2026/01602 (13) A

(51) I.P.C : A 23L 31/15,A 61K 8/67,A 61K 8/06,A 61Q 19/00

(21) No. Permohonan Paten : P00202408342

(22) Tanggal Penerimaan Permohonan Paten :
23 Agustus 2024

(30) Data Prioritas :
(31) Nomor (32) Tanggal (33) Negara

(43) Tanggal Pengumuman Paten :
24 Februari 2026

(71) Nama dan Alamat yang Mengajukan Permohonan Paten :
Lembaga Inovasi Penulisan Ilmiah dan Hak Kekayaan Intelektual-Universitas Sumatera Utara
Jl. Universitas No. 8-10 Kampus USU, Medan Indonesia

(72) Nama Inventor :
Imam Bagus Sumantri,ID
Popi Patilaya,ID
Dewi Masyithah Darlan ,ID
Lolyta Fitri Mustanti ,ID

(74) Nama dan Alamat Konsultan Paten :

(54) Judul Invensi : PROSES PEMBUATAN SERUM KECANTIKAN WAJAH YANG MENGANDUNG KOMBINASI NANOGOLD, HYDROLYZED COLLAGEN EXTRACT, OLEA EUROPEA FRUIT OIL, DAN SODIUM HYALURONATE

(57) Abstrak :
Invensi ini berhubungan dengan suatu proses pembuatan serum kecantikan wajah yang mengandung kombinasi nanogold, hydrolyzed collagen extract, Olea europea fruit oil, dan sodium hyaluronate. Serum kecantikan wajah berupa cairan jernih kental, homogen, berwarna bening keunguan dengan bau khas, pH berkisar 4,5-6,5,dan viskositas berkisar 3000-50.000 Cp. Untuk mencapai invensi tersebut diperlukan beberapa tahapan meliputi: melarutkan sodium hyaluronate dalam air hingga larut sempurna; menambahkan hydrolyzed collagen extract dan mengaduk hingga larut sempurna; menambahkan sedikit demi sedikit propylene glycol, glycerine, peg- 40 hydrogenated castor oil, phenoxyethanol, nanogold 100 ppm, olea europea fruit oil dan sambil mengaduk secara perlahan hingga homogen selama 5 menit dan menghasilkan larutan serum sebanyak 100 ml; melakukan pengujian dengan parameter: tekstur, warna, bau, pH, kejernihan, viskositas dan homogenitas dan mengemas larutan serum ke dalam botol 20 ml. Proses pembuatan serum kecantikan wajah tersebut diperoleh serum berupa cairan kental, homogen, berwarna bening keunguan dengan bau khas, pH adalah 6,26, dan viskositas 5870 Cp.

(20) RI Permohonan Paten

(19) ID (11) No Pengumuman : 2026/01603 (13) A

(51) I.P.C : A 24D 1/00,B 65B 19/28,B 65B 19/22,B 65B 19/02,B 65D 85/10

(21) No. Permohonan Paten : P00202408346

(22) Tanggal Penerimaan Permohonan Paten :
23 Agustus 2024

(30) Data Prioritas :
(31) Nomor (32) Tanggal (33) Negara

(43) Tanggal Pengumuman Paten :
24 Februari 2026

(71) Nama dan Alamat yang Mengajukan Permohonan Paten :
PT PURA BARUTAMA
Jalan AKBP R. Agil Kusumadya 203 Indonesia

(72) Nama Inventor :
PUTU CANDRA ADIANTA,ID
WILLYBORDUS BRIAN BAGASKARA,ID
OCTAVIANUS PARLINDUNGAN HULU,ID

(74) Nama dan Alamat Konsultan Paten :

(54) Judul Invensi : KEMASAN ROKOK SATUAN BERBENTUK KUBUS

(57) Abstrak :
Invensi ini berkaitan dengan produk rokok yang berfungsi sebagai kemasan rokok satuan/individu yang berbentuk kubus. Tujuan utama dari invensi ini adalah sebagai inovasi untuk menambah daya tarik kemasan rokok serta dapat menjaga kestabilan rasa dan aroma rokok. Kemasan rokok satuan ini biasanya lebih kecil dan sederhana, hanya cukup untuk memuat satu batang rokok, mudah dibawa dan disimpan, juga dapat dikemas dengan kemasan rokok besar yang didalamnya terdapat rokok yang dikemas satu per satu. Hal ini dapat membuat tampilan rokok lebih ekslusif dan rokok lebih awet karena tidak harus langsung digunakan ketika dibuka.

(20) RI Permohonan Paten

(19) ID (11) No Pengumuman : 2026/01593 (13) A

(51) I.P.C : F 17D 1/02,G 01N 21/17,G 01N 21/00

(21) No. Permohonan Paten : P00202408047

(22) Tanggal Penerimaan Permohonan Paten :
20 Agustus 2024

(30) Data Prioritas :
(31) Nomor (32) Tanggal (33) Negara

(43) Tanggal Pengumuman Paten :
23 Februari 2026

(71) Nama dan Alamat yang Mengajukan Permohonan Paten :
Universitas Ahmad Dahlan
Jl. Pramuka 5F, Pandeyan, Umbulharjo, Yogyakarta, DI Yogyakarta 55161 Indonesia

(72) Nama Inventor :
Umi Salamah,ID
Suhartono,ID
Dhita Pratama Putra,ID

(74) Nama dan Alamat Konsultan Paten :

(54) Judul Invensi : VACUUM CHAMBER UNTUK PENGAMATAN CITRA OPTIK GAS

(57) Abstrak :
Invensi ini mengenai vacuum chamber untuk pengamatan citra optik gas berbentuk tabung horizontal lebih khusus lagi, invensi ini digunakan untuk tempat gas pada pengamatan citra optik gas. Invensi ini berupa suatu vacuum chamber untuk pengamatan citra optik gas yang terdiri dari: suatu chamber berbentuk tabung horizontal berfungsi untuk menempatkan gas, kran sistem keluar masuk gas yang berfungsi untuk memasukan dan mengeluarkan gas serta mengukur tekanan gas, sumber cahaya dan jendela pengamatan citra optik. Vacuum chamber untuk pengamatan citra optik gas terbuat dari bahan pyrex yang memiliki ukuran setidaknya panjang 50 cm dan diameter 10 cm. Kran gas terdiri dari lima sumbu dimana pada masing-masing kran terdapat pengunci gas. Sumber cahaya berupa lampu tungsten yang terhubung dengan sumber tegangan ditempatkan pada salah satu sisi tabung horizontal, sedangkan jendela pengamatan optik merupakan sisi datar yang berada pada sisi lain dari tabung horizontal yang berfungsi untuk pengamatan dan pengambilan data citra optik gas.

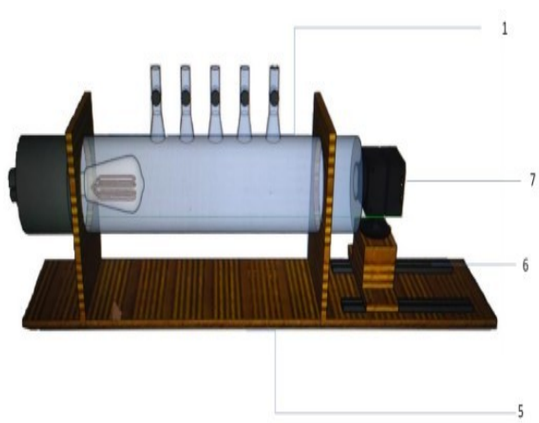

(20) RI Permohonan Paten

(19) ID (11) No Pengumuman : 2026/01592 (13) A

(51) I.P.C : C 08L 23/00,C 09D 5/02,C 09D 7/00

(21) No. Permohonan Paten : P00202408205

(22) Tanggal Penerimaan Permohonan Paten :
21 Agustus 2024

(30) Data Prioritas :
(31) Nomor (32) Tanggal (33) Negara

(43) Tanggal Pengumuman Paten :
23 Februari 2026

(71) Nama dan Alamat yang Mengajukan Permohonan Paten :
LPPM UNIVERSITAS RIAU
Kampus Bina Widya, Panam Indonesia

(72) Nama Inventor :
Bahruddin,ID
Arya Wiranata,ID
Joni Miharyono,ID

(74) Nama dan Alamat Konsultan Paten :

(54) Judul Invensi : PRODUK CAT EMULSI WATERPROOF BERBASIS LATEKS KARET ALAM MODIFIKASI

(57) Abstrak :

Invensi ini mengenai produk cat emulsi waterproof berbasis lateks karet alam modifikasi. Invensi ini menjawab kebutuhan atas permintaan cat emulsi kedap air (waterproof) di Indonesia yang dalam beberapa tahun terakhir meningkat cukup signifikan. Hal ini didasari oleh banyaknya kegagalan struktur bangunan seperti struktur berpori ataupun keretakan yang beresiko terjadi kebocoran atau rembesan pada dinding ataupun atap suatu bangunan. Oleh sebab itu tujuan dari invensi ini adalah untuk membuat produk cat emulsi waterproof yang ramah lingkungan, efisien, ekonomis, efektif menghasilkan kekedapan terhadap air dan tahan terhadap scrub dan abrasi oleh air. Proses produksi cat emulsi waterproof berbasis lateks karet alam dilakukan dalam beberapa tahapan, yaitu proses pembuatan binder lateks karet alam modifikasi, proses pembuatan base cat emulsi waterproof, proses pencampuran base cat waterproof dengan binder lateks karet alam modifikasi. Hasil uji menunjukkan bahwa cat emulsi waterproof menggunakan binder lateks karet alam dengan kadar 30-90% menunjukkan efektifitas kekedapan terhadap rembesan air, dapat diberi pigmen warna untuk menunjang estetika saat diaplikasikan untuk eskterior, ketahanan terhadap scrub dan abrasi oleh air hingga mencapai 10.000–30.000 kali dan harga yang lebih ekonomis. invensi ini benar-benar menyajikan suatu penyempurnaan yang sangat praktis khususnya pada produk cat emulsi waterproof berbasis lateks karet alam modifikasi.

(20) RI Permohonan Paten

(19) ID (11) No Pengumuman : 2026/01589 (13) A

(51) I.P.C : A 61K 47/00,A 61P 31/00,A 61Q 19/00,B 82Y 5/00

(21) No. Permohonan Paten : P00202408274

(22) Tanggal Penerimaan Permohonan Paten :
22 Agustus 2024

(30) Data Prioritas :
(31) Nomor (32) Tanggal (33) Negara

(43) Tanggal Pengumuman Paten :
23 Februari 2026

(71) Nama dan Alamat yang Mengajukan Permohonan Paten :
UNIVERSITAS AIRLANGGA
Gedung AUP Lantai 2, Kampus C Universitas AIrlangga, Mulyorejo Indonesia

(72) Nama Inventor :
Suryani Dyah Astuti,ID
Andi Hamim Zaidan,ID

(74) Nama dan Alamat Konsultan Paten :

(54) Judul Invensi : Silver Nano Partikel Dengan Bioreduktor Ekstrak Kopi Sebagai Nano Fotosensitiser Dalam Terapi Fotodinamik

(57) Abstrak :

Invensi ini berhubungan dengan suatu formula bahan silver nanopartikel yang disintesis hijau dengan bioreduktor ekstrak biji kopi excelsa (Coffea Excelsa) sebagai agen fotosensitiser yang berukuran nano untuk membantu meningkatkan efikasi terapi fotodinamik dalam mereduksi mikroba penginfeksi luka. Lebih khusus, silver nanopartikel yang disintesis dengan bioreduktor ekstrak biji kopi excelsa (Coffea Excelsa) tersebut digunakan sebagai nanofotosensitiser dalam terapi fotodinamik untuk inaktivasi mikroba penyebab infeksi pada luka di kulit. Nanofotosensitizer silver nanopartikel dengan bioreduktor Coffea Excelsa (AgNPs-CE) berwarna kuning oranye memiliki stabilitas hingga 30 hari, sebagai agen fotosensitiser yang berukuran nano memiliki spektrum serap pada range panjang gelombang ultra violet dekat sampai tampak, lebih disukai pada spektrum ungu ke biru (200 nm sampai 450 nm). Hasil spektra FTIR nanofotosensitizer silver nanopartikel dengan bioreduktor Coffea Excelsa (AgNPs-CE) mengandung gugus ikatan hidrogen (OH) yang terikat langsung pada cincin aromatic (C-H) senyawa fenol digunakan untuk mereduksi ion Ag+ serta sebagai stabilisator atau capping agent, serta gugus karbonil (C-O) yang mengandung kafein yang mampu menghambat pertumbuhan bakteri.

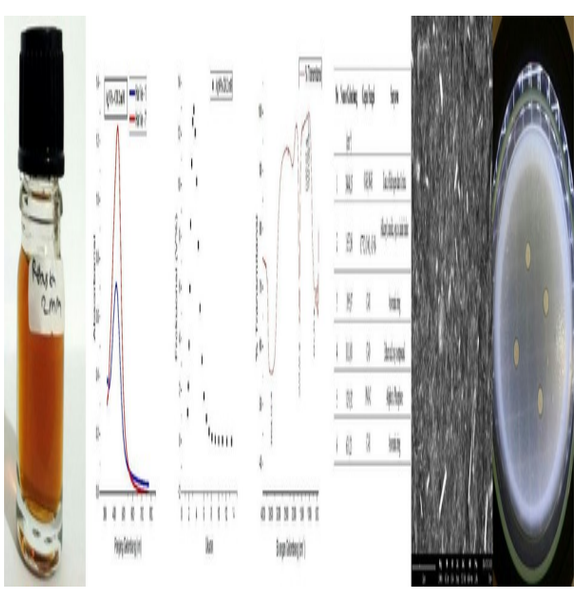

(20) RI Permohonan Paten

(19) ID (11) No Pengumuman : 2026/01710 (13) A

(51) I.P.C : B 01D 11/04,C 07H 1/08

(21) No. Permohonan Paten : P00202408432

(22) Tanggal Penerimaan Permohonan Paten :
26 Agustus 2024

(30) Data Prioritas :
(31) Nomor (32) Tanggal (33) Negara

(43) Tanggal Pengumuman Paten :
26 Februari 2026

(71) Nama dan Alamat yang Mengajukan Permohonan Paten :
Institut Pertanian Bogor (IPB)
Ged. Manajemen STP IPB Jl. Taman Kencana No. 3, Babakan, Bogor - 16128 Indonesia

(72) Nama Inventor :
Prof. Dr. Erliza Noor,ID
Dr. Anto Tri Sugiarto, M.Eng,ID
Dr. Muchamad Yusron, M.Phil,ID
Dr. Hilman Syaeful Alam, M.T.,ID
Hana Aulia Mughniy,ID
Nova Andriani,ID

(74) Nama dan Alamat Konsultan Paten :

(54) Judul Invensi : PRODUKSI STEVIOSIDA DENGAN EKSTRAKSI MENGGUNAKAN KAVITASI MICROBUBBLE

(57) Abstrak :
Salah satu tanaman yang berpotensi untuk digunakan sebagai pemanis alami adalah Stevia (Stevia rebaudiana Bertoni). Senyawa glukosida yang terdapat pada tanaman Stevia sudah dikenal sejak lama sebagai senyawa pemanis dan telah digunakan sebagai pengganti sukrosa yang lebih aman. Dengan tingkat kemanisan 300 kali dari gula sukrosa maka penggunaan gula stevia lebih sedikit dibanding gula sukrosa. Berbagai teknik ekstraksi selain diinginkan untuk menaikkan rendemen steviosida juga perlu mempertimbangkan waktu, kebutuhan energi dan biaya proses. Pada invensi ini proses ekstraksi dilakukan dengan teknik kavitasi microbubble menggunakan oksigen, pelarut air pada temperatur ruang (ambien). Ekstraksi menggunakan rasio bahan dan air (1:50 - 1: 100 %), waktu ekstraksi (10 - 20 menit), laju alir oksigen (0,5 – 1,5 lpm) dan laju alir fluida tetap 10 lpm. Produk yang dihasilkan dari proses kavitasi microbubble adalah larutan ekstrak stevia yang memiliki kadar steviosida, kadar tanin dan rendemen sebesar 1,06 - 2,06 %(b/v), 0,021 - 0,050 % (b/v) dan 31,36- 43,49% (b/b. Kandungan steviosida dan rendemen yang tinggi, serta tanin yang rendah menjadikan produk invensi ini memiliki kualitas yang baik. Teknik kavitasi microbubble menggunakan pelarut air sehingga produk aman bagi kesehatan.

(20) RI Permohonan Paten

(19) ID (11) No Pengumuman : 2026/01576 (13) A

(51) I.P.C : A 47J 31/050000,A 47J 31/00

(21) No. Permohonan Paten : P00202500421

(22) Tanggal Penerimaan Permohonan Paten :
15 Januari 2025

(30) Data Prioritas :

(31) Nomor	(32) Tanggal	(33) Negara
2024220238257	20 Agustus 2024	CN

(43) Tanggal Pengumuman Paten :
23 Februari 2026

(71) Nama dan Alamat yang Mengajukan Permohonan Paten :
GUANGDONG WELLY ELECTRICAL APPLIANCES CO., LTD.
Fusha Industrial Park, Fusha Town, Zhongshan City, Guangdong Province China

(72) Nama Inventor :
WU, Xiangan,CN
ZHOU, Quan ,CN

(74) Nama dan Alamat Konsultan Paten :
Marodin Sijabat S.H
Adastra An Intellectual Property Firm Epi Walk Building 3 rd Floor Jl. HR Rasuna Said No. 306, Rt 2/Rw 5 Karet Kuningan Setia Budi

(54) Judul Invensi : DISPENSER MINUMAN DINGIN TERSUSUN RAPAT

(57) Abstrak :
Permohonan ini mengungkapkan suatu dispenser minuman dingin kompak yang mencakup selubung, braket, silinder pembekuan, kompresor, penukar panas, pencampur, motor penggerak, dan panel kontrol. Selubung dilengkapi dengan rongga penampungan, dan braket ditempatkan di dalam rongga penampungan, membagi rongga penampungan menjadi lapisan pencampuran dan persiapan serta lapisan penukar panas dan pendinginan. Dispenser minuman dingin kompak memanfaatkan braket untuk membagi rongga penampungan menjadi dua lapisan: lapisan pencampuran dan persiapan di bagian atas serta lapisan penukar panas dan pendinginan di bagian bawah. Silinder pembekuan, kompresor, penukar panas, pencampur, motor penggerak, dan panel kontrol masing-masing ditempatkan pada lapisan pencampuran dan persiapan serta lapisan penukar panas dan pendinginan, membuat rakitan berbagai komponen yang kompak di dalam selubung dan menghilangkan kebutuhan untuk ruang internal yang berlebihan.

(20) RI Permohonan Paten

(19) ID (11) No Pengumuman : 2026/01617 (13) A

(51) I.P.C : A 23G 9/52,A 23G 9/40,A 23G 9/38,A 23G 9/04

(21) No. Permohonan Paten : P00202408280

(22) Tanggal Penerimaan Permohonan Paten :
23 Agustus 2024

(30) Data Prioritas :

(31) Nomor	(32) Tanggal	(33) Negara
1234	23 Agustus 2024	ID

(43) Tanggal Pengumuman Paten :
24 Februari 2026

(71) Nama dan Alamat yang Mengajukan Permohonan Paten :
LPPM Universitas Tribhuwana Tunggadewi
Jl. Telaga Warna Tlogomas Malang Indonesia

(72) Nama Inventor :
Dr.T.Wahyu Mushollaeni,S.Pi.,MP,ID
Dr.Zuhdi Ma'sum, ST.,MT,ID
Rona Sari Mahaji Putri, S.KM.,M.Kes.,ID

(74) Nama dan Alamat Konsultan Paten :

(54) Judul Invensi : FORMULASI DAN PROSES PEMBUATAN ES KRIM YANG DIPERKAYA DENGAN ENKAPSULAT EKSTRAK KACANG HITAM

(57) Abstrak :

Suatu invensi yang berhubungan dengan formulasi es krim yang diperkaya senyawa bioaktif dari enkapsulat ekstrak kacang hitam. Lebih khusus lagi, invensi ini berhubungan dengan proses pembuatan es krim yang mengandung enkapsulat dari ekstrak kacang hitam yang tinggi kandungan gizi, asam lemak esensial, dan mempunyai aktivitas antioksidan. Pembuatannya meliputi pembuatan enkapsulat kacang hitam atau lebui khas Pulau Lombok Nusa Tenggara Barat, kemudian dilanjutkan dengan pembuatan es krimnya. Pembuatan enkapsulat dimulai dari pembuatan bubuk kacang hitam, tahapan pre mikroenkapsulasi, hingga ekstraksi. Bahan baku bubuk kacang hitam dipanaskan selama 5 menit pada suhu 40oC, kemudian dimasukkan kedalam microwave dan diproses pada daya 800 W selama 30 detik. Ekstraksi dilakukan dengan metode maserasi perkolasi dan dikombinasikan dengan metode pengadukan. Pelarut yang digunakan adalah pelarut pro analis nheksan 90%. Semua bahan utama dan penunjang dalam pembuatan es krim, diaduk dan diproses dalam mesin pembuat es krim selama 45 menit. Es krim yang telah jadi, kemudian siap dikemas dalam wadah es krim, diberikan label, dan disimpan dalam freezer es krim untuk mempertahankan kualitas dan konsistensi es krimnya. Es krim yang dihasilkan dari proses tersebut mengandung antosianin sebesar 127,56 ppm. Kadar total fenolik, flavonoid, dan aktivitas antioksidannya secara berurutan yaitu 32,07 mg GAE/g; 40,73 mg QE/g; dan 11,08 (IC50, g/ml). Kandungan asam lemak tidak jenuh diantaranya adalah asam linoleat, eikosatrienoat, oktadekatrienoat, dan eikosenoat.

(20) RI Permohonan Paten

(19) ID (11) No Pengumuman : 2026/01688 (13) A

(51) I.P.C : A 45D 20/12,A 45D 20/10

(21) No. Permohonan Paten : P00202600317

(22) Tanggal Penerimaan Permohonan Paten :
23 Agustus 2024

(30) Data Prioritas :

(31) Nomor	(32) Tanggal	(33) Negara
202311081019.9	25 Agustus 2023	CN
202411160348.7	22 Agustus 2024	CN

(43) Tanggal Pengumuman Paten :
26 Februari 2026

(71) Nama dan Alamat yang Mengajukan Permohonan Paten :
SHANGHAI FLYCO ELECTRICAL APPLIANCE CO., LTD.
No.555 East Guangfulin Road Songjiang District, Shanghai 201600 China

(72) Nama Inventor :
LI, Gaiteng,CN

(74) Nama dan Alamat Konsultan Paten :
Marodin Sijabat S.H.
Adastra Indonesia, Epiwalk 3rd Floor A306-307, Kawasan Rasuna Epicentrum Jl. H. R. Rasuna Said RT. 002/ RW. 005, Kel. Karet Kuningan Kec. Setiabudi ,Kota Jakarta Selatan

(54) Judul Invensi : PENGERING RAMBUT

(57) Abstrak :
Invensi ini berkaitan dengan bidang pengering rambut, dan menyediakan suatu pengering rambut. Pengering rambut ini mencakup rumah badan utama; rumah badan utama tersebut mencakup rumah luar pertama dan rumah pegangan dalam; rumah luar pertama memiliki sumbu pusat pertama, dan dua ujung aksial dari rumah luar pertama yang masing-masing adalah ujung saluran keluar udara dan ujung penghalang udara; jarak antara ujung saluran keluar udara dan ujung penghalang udara kurang dari jarak yang telah ditentukan; rumah pegangan dalam terhubung ke tengah aksial rumah luar pertama; rumah pegangan dalam memiliki sumbu pusat kedua; dan sumbu pusat pertama dan sumbu pusat kedua membentuk sudut yang telah ditentukan. Menurut pengering rambut dalam invensi ini, jarak antara dua ujung aksial rumah luar pertama kurang dari jarak yang telah ditentukan, sehingga rumah badan utama dari pengering rambut dapat memenuhi persyaratan desain panjang aksial yang kecil dan ukuran yang kecil, sehingga menghasilkan pengalaman penggunaan yang baik.

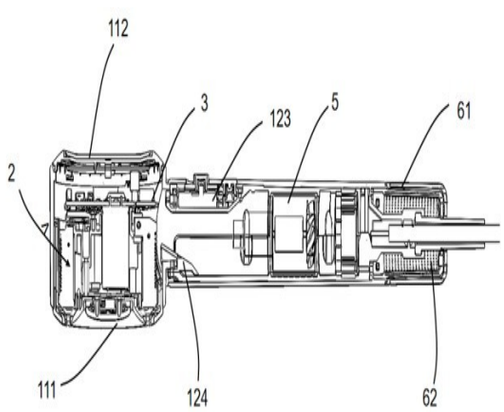

Gambar 3

(20) RI Permohonan Paten

(19) ID (11) No Pengumuman : 2026/01581 (13) A

(51) I.P.C : C 08J 11/10,C 12N 15/52,C 12N 9/18

(21) No. Permohonan Paten : P00202514342

(22) Tanggal Penerimaan Permohonan Paten :
15 Mei 2024

(30) Data Prioritas :

(31) Nomor	(32) Tanggal	(33) Negara
23305770.2	15 Mei 2023	EP

(43) Tanggal Pengumuman Paten :
23 Februari 2026

(71) Nama dan Alamat yang Mengajukan Permohonan Paten :
CARBIOS
Site de Cataroux 8 rue de la Grolière 63100 CLERMONT-FERRAND France

(72) Nama Inventor :

ANDRÉ, Isabelle,FR
ARNAL, Grégory,FR
CHABOT, Nicolas,FR
GUÉROULT, Marc,FR
LIPPENS, Guy,FR
MARTY, Alain,FR
TAUZIN, Alexandra,FR
TOURNIER, Vincent,FR

(74) Nama dan Alamat Konsultan Paten :
Marolita Setiati
PT SPRUSON FERGUSON INDONESIA, Graha Paramita 3B Floor Zona D Jl. Denpasar Raya Blok D2 Kav.8 Kuningan

(54) Judul Invensi : ESTERASE BARU DAN PENGGUNAAN DARINYA

(57) Abstrak :
Invensi ini berkaitan dengan esterase baru, lebih khususnya dengan varian esterase yang memiliki aktivitas yang diperbaiki dan/atau termostabilitas yang diperbaiki dibandingkan dengan esterase induk dari SEQ ID NO: 1 atau SEQ ID NO: 2 dalam kondisi yang bersifat asam dan penggunaan darinya untuk mendegradasi bahan yang mengandung poliester, seperti produk plastik. Esterase dari invensi ini khususnya sesuai untuk mendegradasi polietilena tereftalat, dan bahan yang mengandung polietilena tereftalat dalam kondisi yang bersifat asam.

(20) **RI Permohonan Paten**

(19) **ID** **(11)** **No Pengumuman : 2026/01578** **(13) A**

(51) **I.P.C : H 02M 1/32,H 05K 7/14**

(21) **No. Permohonan Paten :** P00202505762

(22) **Tanggal Penerimaan Permohonan Paten :**
24 Juni 2025

(30) **Data Prioritas :**

(31) Nomor	(32) Tanggal	(33) Negara
2024-140746	22 Agustus 2024	JP

(43) **Tanggal Pengumuman Paten :**
23 Februari 2026

(71) **Nama dan Alamat yang Mengajukan Permohonan Paten :**
FUJI ELECTRIC CO., LTD.
1-1, Tanabeshinden, Kawasaki-ku, Kawasaki-shi, Kanagawa, 210-9530 Japan

(72) **Nama Inventor :**
SHINTANI Takanori ,JP

(74) **Nama dan Alamat Konsultan Paten :**
Arifia Jauharia Fajra S.T., S.H.
Pondok Indah Office Tower 5, Floor 19th, Suite 1906 Jalan Sultan Iskandar Muda Kav. V-TA, Jakarta 12310 Indonesia

(54) **Judul Invensi :** PERALATAN KONVERSI DAYA

(57) **Abstrak :**
Suatu peralatan kontrol menurut invensi ini meliputi suatu konverter daya; suatu papan kontrol dimana suatu pengontrol yang mengontrol konverter daya tersebut disusun; dan suatu pelat pemasang tetap yang disusun di antara konverter daya dan papan kontrol tersebut, dan memasang tetap papan kontrol melalui sekrup-sekrup, dimana pelat pemasang tetap tersebut meliputi suatu mur penyekat logam dan suatu mur penyisip logam yang padanya sekrup-sekrup tersebut dikencangkan dan yang memiliki suatu sisi tertutup tanpa suatu bukaan, dimana konverter daya disusun.

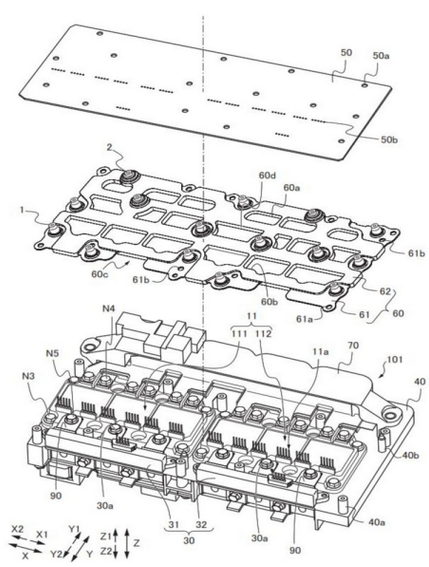

(20) RI Permohonan Paten

(19) ID (11) No Pengumuman : 2026/01595 (13) A

(51) I.P.C : B 60L 53/80,B 60L 53/50

(21) No. Permohonan Paten : P00202507808

(22) Tanggal Penerimaan Permohonan Paten :
18 Agustus 2025

(30) Data Prioritas :

(31) Nomor	(32) Tanggal	(33) Negara
113131447	21 Agustus 2024	TW

(43) Tanggal Pengumuman Paten :
23 Februari 2026

(71) Nama dan Alamat yang Mengajukan Permohonan Paten :
KWANG YANG MOTOR CO., LTD.
No. 35, Wan Hsing St., Sanmin Dist., Kaohsiung Taiwan, Republic of China

(72) Nama Inventor :
WU, WEI-SHENG ,TW
HUNG, YU-SZU,TW
KUO CHANG, HUNG-SHENG ,TW

(74) Nama dan Alamat Konsultan Paten :
Emirsyah Dinar B.Com., M.H.
Graha Pratama Jl. MT Haryono Kav. 15, Building Lv 15, Kel. Tebet Barat, Kec. Tebet, Kota Jakarta Selatan

(54) Judul Invensi : METODE MANAJEMEN PENGGANTIAN BATERAI DAN STASIUN ENERGI BATERAINYA

(57) Abstrak :
Disediakan suatu metode manajemen penggantian baterai, untuk digunakan di stasiun energi baterai guna menyimpan dan mengisi daya beberapa baterai kandidat dan suatu kendaraan listrik. Awalnya, kendaraan listrik tersebut terhubung ke stasiun energi melalui suatu jaringan nirkabel. Selanjutnya, kendaraan listrik tersebut memperoleh level baterai tertentunya dari baterai tertentu dan mengirimkan level baterai tertentu tersebut ke stasiun energi baterai melalui jaringan nirkabel. Kemudian, stasiun energi baterai memperoleh level baterai kandidat dari setiap baterai kandidat, dan menentukan apakah level baterai kandidat tersebut lebih rendah daripada level baterai tertentu dari baterai tertentu. Terakhir, ketika level baterai kandidat dari setiap baterai kandidat lebih rendah daripada level baterai tertentu dari baterai tertentu, stasiun energi baterai mengirimkan instruksi tidak dapat menukar ke kendaraan listrik melalui jaringan nirkabel.

(20) RI Permohonan Paten

(19) ID (11) No Pengumuman : 2026/01673 (13) A

(51) I.P.C : B 01J 8/06,B 01J 19/00,C 10G 9/20

(21) No. Permohonan Paten : P00202600066

(22) Tanggal Penerimaan Permohonan Paten :
28 Mei 2024

(30) Data Prioritas :

(31) Nomor	(32) Tanggal	(33) Negara
23177693.1	06 Juni 2023	EP

(43) Tanggal Pengumuman Paten :
25 Februari 2026

(71) Nama dan Alamat yang Mengajukan Permohonan Paten :
AXENS
Axens - 89 Bld Franklin Roosevelt 92500 RUEIL-MALMAISON France

(72) Nama Inventor :
LE COZ, Jean-François,FR
TISON, Thierry,FR
LEROUX, Jean-Noël,FR
SCHWALJE, David,US

(74) Nama dan Alamat Konsultan Paten :
Ir. Y.T. Widjojo
Menara Sun Life, Lt. 26, Suite A (26A), Jl. Dr. Ide Anak Agung Gde Agung Blok 6.3 Kawasan Mega Kuningan, RT 005 RW 002, Kel. Kuningan Timur, Kec. Setiabudi, Jakarta Selatan

(54) Judul Invensi : TUNGKU DENGAN PERANTI PEMANAS LISTRIK DAN VOLUME KONVEKSI

(57) Abstrak :
Invensi ini berkaitan dengan suatu tungku untuk memanaskan suatu stok umpan fluida, yang meliputi suatu volume radiasi (1) dan suatu volume konveksi (2). Volume radiasi (1) meliputi setidaknya satu peranti pemanas listrik (12, 14, 9, 21).

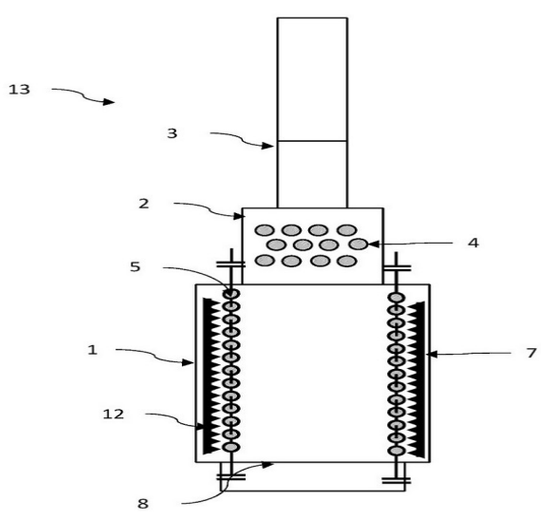

GAMBAR 3

(20) **RI Permohonan Paten**

(19) **ID** **(11)** **No Pengumuman : 2026/01720** **(13) A**

(51) **I.P.C : C 07K 16/24**

(21) **No. Permohonan Paten :** P00202600137

(22) **Tanggal Penerimaan Permohonan Paten :**
20 Juni 2024

(30) **Data Prioritas :**

(31) Nomor	(32) Tanggal	(33) Negara
2309244.8	20 Juni 2023	GB

(43) **Tanggal Pengumuman Paten :**
27 Februari 2026

(71) **Nama dan Alamat yang Mengajukan Permohonan Paten :**
APOLLO AP43 LIMITED
3rd Floor 22 Station Road Cambridge CB1 2JD United Kingdom

(72) **Nama Inventor :**
BROWN, Richard,GB
FLANAGAN, Neil,GB

(74) **Nama dan Alamat Konsultan Paten :**
Marodin Sijabat S.H.
Adastra Indonesia, Epiwalk 3rd Floor A306-307, Kawasan Rasuna Epicentrum Jl. H. R. Rasuna Said RT. 002/ RW. 005, Kel. Karet Kuningan Kec. Setiabudi ,Kota Jakarta Selatan

(54) **Judul Invensi :** TERAPI ANTIBODI ANTI-IL-18

(57) **Abstrak :**
Invensi ini berkaitan dengan terapi antibodi interleukin 18 (IL-18), dan formulasi dosis rendah antibodi penetralisir anti-IL-18, serta penggunaannya dalam pengobatan penyakit yang berhubungan dengan IL-18 melalui pemberian subkutan. Invensi ini selanjutnya berkaitan dengan penggunaan formulasi dosis rendah antibodi penetralisir anti-IL-18 untuk mengobati penyakit Still, seperti penyakit Still onset dewasa (AOSD) atau bentuk onset remaja yang dikenal sebagai artritis idiopatik juvenil onset sistemik (SoJIA)), eksim atopik atau dermatitis atopik (AD), penyakit radang usus, seperti kolitis ulseratif (UC) dan penyakit Crohn (CD), dan esofagitis eosinofilik (EoE).

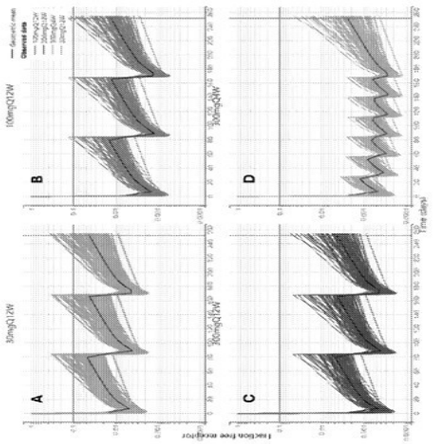

Gambar 5

(20) **RI Permohonan Paten**

(19) **ID** **(11)** **No Pengumuman : 2026/01724** **(13) A**

(51) **I.P.C : F 01L 13/00**

(21) **No. Permohonan Paten :** P00202512887

(22) **Tanggal Penerimaan Permohonan Paten :**
03 Oktober 2024

(30) **Data Prioritas :**

(31) Nomor	(32) Tanggal	(33) Negara
202441019103	15 Maret 2024	IN

(43) **Tanggal Pengumuman Paten :**
27 Februari 2026

(71) **Nama dan Alamat yang Mengajukan Permohonan Paten :**
TVS MOTOR COMPANY LIMITED
TVS Motor Company Limited “Chaitanya”, No.12 Khader Nawaz Khan Road, Nungambakkam, Chennai 600 006 India

(72) **Nama Inventor :**
VENKATARAMAN, Vignesh,IN
BALASUBRAMANIAN, Thiruvallur Loganathan,IN

(74) **Nama dan Alamat Konsultan Paten :**
Emirsyah Dinar B.Com., M.H.
Graha Pratama Jl. MT Haryono Kav. 15, Building Lv 15, Kel. Tebet Barat, Kec. Tebet, Kota Jakarta Selatan

(54) **Judul Invensi :** RAKITAN MESIN

(57) **Abstrak :**

Invensi ini menyediakan rakitan mesin (100, 200) yang memiliki poros nok intake (122, 202) yang dikonfigurasi untuk menggerakkan lengan ayun intake (108). Satu atau lebih konektor (113, 124, 206, 210) dikonfigurasi untuk menggerakkan rantai engkol (107), setidaknya satu kopler (111, 208) yang dikonfigurasi untuk terhubung dengan poros nok intake (122, 202), dan satu atau lebih konektor (113, 124, 206, 210). Dengan demikian, setidaknya satu kopler (111, 208) dikonfigurasi untuk mengoperasikan satu atau lebih katup (114) pada rakitan mesin (100, 200) untuk menyediakan penggerak katup variabel.

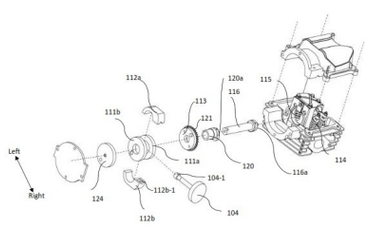

Gambar 5

(20) **RI Permohonan Paten**

(19) **ID** **(11)** **No Pengumuman : 2026/01752** **(13) A**

(51) **I.P.C : C 07K 16/26**

(21) **No. Permohonan Paten :** P00202509419

(22) **Tanggal Penerimaan Permohonan Paten :**
29 Maret 2024

(30) **Data Prioritas :**

(31) Nomor	(32) Tanggal	(33) Negara
23305451.9	30 Maret 2023	EP

(43) **Tanggal Pengumuman Paten :**
27 Februari 2026

(71) **Nama dan Alamat yang Mengajukan Permohonan Paten :**
272BIO LIMITED
The Gateway Building Collegiate Square, Shinfield, Reading, Berkshire, England, RG2 9LH United Kingdom

(72) **Nama Inventor :**
DELCOMBEL, Romain,FR
OWEN, Charles,GB
PIMENTA DE CASTRO, Inês,PT
BERTELLI, François,FR

(74) **Nama dan Alamat Konsultan Paten :**
Marolita Setiati
PT SPRUSON FERGUSON INDONESIA, Graha Paramita 3B Floor Zona D Jl. Denpasar Raya Blok D2 Kav.8 Kuningan

(54) **Judul Invensi :** POLIPEPTIDA-POLIPEPTIDA PENGIKAT-GnRH DAN PENGGUNAANNYA

(57) **Abstrak :**
Invensi ini berkaitan dengan bidang antagonis GnRH dan ligan anti-GnRH. Invensi ini juga berkaitan dengan bidang farmasi dan diagnosis. Secara khusus, pengungkapan ini berkaitan dengan bidang kontrasepsi dan penyakit-penyakit yang terkait dengan-GnRH.

(20) RI Permohonan Paten

(19) ID (11) No Pengumuman : 2026/01672 (13) A

(51) I.P.C : B 60L 50/64,H 01M 10/659,H 01M 10/6553,H 01M 10/653,H 01M 10/643,H 01M 10/613,H 01M 50/249

(21) No. Permohonan Paten : P00202512535

(22) Tanggal Penerimaan Permohonan Paten :
15 Mei 2024

(30) Data Prioritas :

(31) Nomor	(32) Tanggal	(33) Negara
202341053800	10 Agustus 2023	IN

(43) Tanggal Pengumuman Paten :
25 Februari 2026

(71) Nama dan Alamat yang Mengajukan Permohonan Paten :
TVS MOTOR COMPANY LIMITED
TVS Motor Company Limited “Chaitanya”, No.12 Khader Nawaz Khan Road, Nungambakkam, Chennai 600 006 India

(72) Nama Inventor :
KUSHWAHA, Sudhir Kumar,IN
GAVHANE, Santosh,IN
REDDY, Poreddy Kambi,IN
GARG, Manish,IN
PANCHAL, Jai,IN

(74) Nama dan Alamat Konsultan Paten :
Emirsyah Dinar B.Com., M.H.
Graha Pratama Jl. MT Haryono Kav. 15, Building Lv 15, Kel. Tebet Barat, Kec. Tebet, Kota Jakarta Selatan

(54) Judul Invensi : RAKITAN PENYIMPANAN ENERGI DAN UNIT BATERAI

(57) Abstrak :
Materi pokok bahasan ini secara umum berkaitan dengan rakitan penyimpanan energi (100) yang terdiri dari sejumlah sel penyimpanan energi (101), komponen penghantar (102), dan material antarmuka termal (103). Sejumlah sel penyimpanan energi (101) memiliki setidaknya dua terminal sel (101T). Komponen penghantar (102) menghantarkan sejumlah bentuk energi. Komponen penghantar (102) memiliki setidaknya satu antarmuka (102I) yang terhubung secara termal dan elektrik dengan setidaknya satu dari setidaknya dua terminal sel (101T) melalui setidaknya satu sambungan (102A). Material antarmuka termal (103) merupakan material konduktif termal dan isolasi elektrik. Bahan antarmuka termal (103) mengisi banyak ketidakrataan pada permukaan setidaknya satu antarmuka (102I) dan pada permukaan setidaknya satu terminal sel (101T).

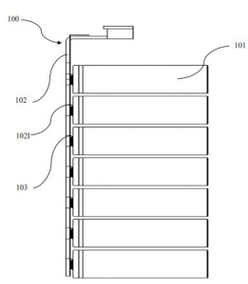

Gambar 2

(20) **RI Permohonan Paten**

(19) **ID** **(11)** **No Pengumuman : 2026/01718** **(13) A**

(51) **I.P.C : G 06F 7/483,G 06N 3/063,G 06N 3/0464,G 06N 3/045**

(21) **No. Permohonan Paten :** P00202515496

(22) **Tanggal Penerimaan Permohonan Paten :**
14 Juni 2024

(30) **Data Prioritas :**

(31) Nomor	(32) Tanggal	(33) Negara
202341047622	14 Juli 2023	IN
202441010214	14 Februari 2024	IN
PCT/ US2023/034975	11 Oktober 2023	US

(43) **Tanggal Pengumuman Paten :**
27 Februari 2026

(71) **Nama dan Alamat yang Mengajukan Permohonan Paten :**
QUALCOMM INCORPORATED
5775 Morehouse Drive, San Diego, California 92121-1714, United States of America United States of America

(72) **Nama Inventor :**
Anuj GUPTA,IN
Ilango RAJAGOPAL,IN

(74) **Nama dan Alamat Konsultan Paten :**
DR. Ludiyanto S.H., M.H., M.M.
Jalan Hayam Wuruk No. 3 i & j Jakarta Pusat

(54) **Judul Invensi :** METODE DAN PERALATAN UNTUK MENGONVERSI FORMAT DATA MODEL YANG TELAH DILATIH SEBELUMNYA, TANPA PELATIHAN ULANG

(57) **Abstrak :**

Metode yang diimplementasikan prosesor untuk mengonversi model yang telah dilatih sebelumnya dari format titik kambang pertama menjadi format titik kambang kedua meliputi menerima model jaringan saraf buatan (ANN) sebagai masukan. Model ANN dilatih untuk beroperasi pada nilai dalam format titik kambang pertama. Lapisan dari model ANN dimana parameter penskalaan akan diterapkan, dipilih berdasarkan tipe lapisan dan topologi dari model ANN. Nilai menengah maksimum ditentukan sesuai dengan distribusi dari bobot dalam lapisan yang dipilih dari model ANN. Parameter penskalaan dikomputasi berdasarkan rasio dari nilai menengah maksimum dan nilai maksimum yang dapat direpresentasikan. Parameter penskalaan diterapkan pada bobot dari lapisan yang dipilih dari model ANN.

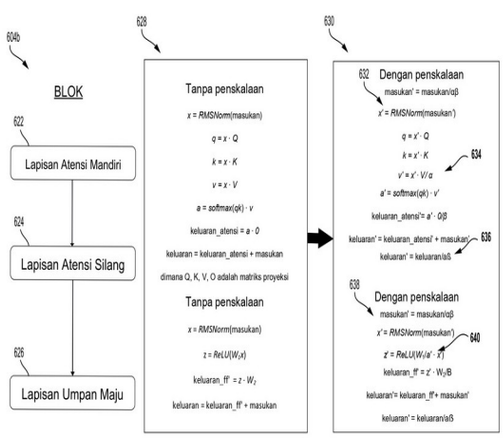

Gambar 6B

(20) RI Permohonan Paten

(19) ID (11) No Pengumuman : 2026/01579 (13) A

(51) I.P.C : A 47C 31/02,B 60N 2/58,B 62J 1/18

(21) No. Permohonan Paten : P00202507706

(22) Tanggal Penerimaan Permohonan Paten :
14 Agustus 2025

(30) Data Prioritas :

(31) Nomor	(32) Tanggal	(33) Negara
JP2024-138519	20 Agustus 2024	JP
JP2025-028734	26 Februari 2025	JP

(43) Tanggal Pengumuman Paten :
23 Februari 2026

(71) Nama dan Alamat yang Mengajukan Permohonan Paten :
TOYOTA BOSHOKU KABUSHIKI KAISHA
1-1, Toyoda-cho, Kariya-shi, Aichi-ken 448-8651, Japan
Japan

(72) Nama Inventor :
Motoyasu KATO,JP
Shoji MATSUMOTO ,JP
Yoshiaki KOBAYASHI ,JP

(74) Nama dan Alamat Konsultan Paten :
Ir. Migni Myriasandra Noerhadi, S.H., MIP., MSEL.
PT. BIRO OKTROI ROOSSENO Kantor Taman A-9, Unit A6 & A7 Jl. Dr. Ide Anak Agung Gde Agung (Mega Kuningan) Jakarta 12950, INDONESIA

(54) Judul Invensi : PENUTUP KURSI YANG BERTUMPANG TINDIH

(57) Abstrak :
Invensi ini berhubungan dengan suatu penutup kursi yang bertumpang tindih yang dikonfigurasi untuk ditempatkan pada penutup kursi dasar yang menutupi permukaan kursi. Penutup kursi yang bertumpang tindih tersebut mencakup bagian penutup yang menutupi penutup kursi dasar, dan bagian tertaut yang terletak di sisi belakang bagian penutup. Alat pemasang tetap memiliki bagian penaut dan bagian pemasang tetap. Bagian penaut dihubungkan secara dapat dilepas dengan bagian tertaut. Bagian pemasang tetap dimasukkan dan ditahan pada posisinya di dalam bagian jahitan dari penutup kursi dasar. Bagian penaut dan bagian tertaut tetap terus berbatasan satu sama lain pada arah lebar kursi, sehingga meningkatkan penyejajaran yang tepat dari penutup kursi yang bertumpang tindih.

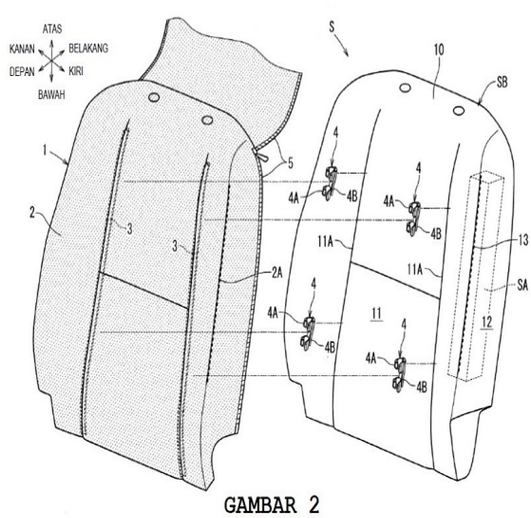

GAMBAR 2

(20) RI Permohonan Paten

(19) ID (11) No Pengumuman : 2026/01690 (13) A

(51) I.P.C : C 30B 29/66,C 30B 29/22,C 30B 7/14,H 01M 4/525,H 01M 4/505

(21) No. Permohonan Paten : P00202601182

(22) Tanggal Penerimaan Permohonan Paten :
30 Agustus 2024

(30) Data Prioritas :

(31) Nomor	(32) Tanggal	(33) Negara
202311867450.6	29 Desember 2023	CN

(43) Tanggal Pengumuman Paten :
26 Februari 2026

(71) Nama dan Alamat yang Mengajukan Permohonan Paten :
HUAYOU NEW ENERGY TECHNOLOGY (QUZHOU) CO., LTD.
No.1#, Building 9, No.18 Nianxin Road, Kecheng District Quzhou, Zhejiang 324000 China

(72) Nama Inventor :
XU, Wei,CN
GUO, Xing,CN
ZHAO, Haiying,CN
HUANG, Zhenhua,CN

(74) Nama dan Alamat Konsultan Paten :
Emirsyah Dinar B.Com., M.H.
Graha Pratama Jl. MT Haryono Kav. 15, Building Lv 15, Kel. Tebet Barat, Kec. Tebet, Kota Jakarta Selatan

(54) Judul Invensi : PREKURSOR OKSIDA LOGAM, METODE PEMBUATANNYA, DAN PENGGUNAANNYA

(57) Abstrak :
Prekursor oksida logam, metode pembuatannya, dan penggunaannya diungkapkan. Prekursor oksida logam adalah struktur kristal tunggal, dengan kristal berada dalam struktur mirip oktahedral yang dikembangkan secara tidak sempurna. Mengambil struktur oktahedral beraturan yang dikembangkan sepenuhnya, yang disimulasikan berdasarkan struktur mirip oktahedral yang dikembangkan secara tidak sempurna, sebagai acuan, derajat perkembangan kristal θ dari struktur mirip oktahedral adalah 33% sampai 95%, θ=L1/L2, dimana, L1 adalah panjang tepi dari sembarang tepi perkembangan kristal dalam struktur mirip oktahedral, dan L2 adalah panjang tepi dari tepi kristal ketika tepi perkembangan kristal yang sesuai disimulasikan untuk dikembangkan sepenuhnya. Prekursor oksida logam dari aplikasi ini memiliki struktur mirip oktahedral, yang dapat meningkatkan stabilitas struktur dan kepadatan energi ketika digunakan untuk membuat bahan katode, sehingga baterai memiliki stabilitas siklus yang sangat baik.

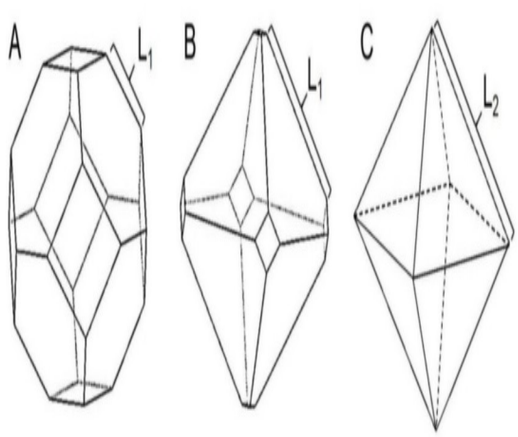

GAMBAR I

(20) **RI Permohonan Paten**

(19) **ID** **(11)** **No Pengumuman : 2026/01707** **(13)** **A**

(51) **I.P.C : G 06F 21/71,G 06F 11/16**

(21) **No. Permohonan Paten :** P00202513549

(22) **Tanggal Penerimaan Permohonan Paten :**
30 April 2024

(30) **Data Prioritas :**

(31) Nomor	(32) Tanggal	(33) Negara
18/494,565	25 Oktober 2023	US
63/508,752	16 Juni 2023	US

(43) **Tanggal Pengumuman Paten :**
26 Februari 2026

(71) **Nama dan Alamat yang Mengajukan Permohonan Paten :**
QUALCOMM INCORPORATED
5775 Morehouse Drive, San Diego, California 92121-1714, United States of America United States of America

(72) **Nama Inventor :**
Henry STRACOVSKY,CA
Nir MAOR,US
Antonio PRIORE,IT
Vikas Kumar SINHA,IN
Paul KITCHIN,US
Sunil OAK,US

(74) **Nama dan Alamat Konsultan Paten :**
DR. Ludiyanto S.H., M.H., M.M.
Jalan Hayam Wuruk No. 3 i & j Jakarta Pusat

(54) **Judul Invensi :** LOCKSTEP EKSPLISIT UNTUK KESELAMATAN FUNGSIONAL

(57) **Abstrak :**
Metode dari lockstep eksplisit untuk keselamatan fungsional meliputi membuat, dengan thread utama, inti thread aman pertama dan inti thread aman kedua. Metode juga meliputi menginisialisasi dan memetakan register data pertama yang berkaitan dengan inti thread aman pertama untuk setiap variabel aman dari set variabel aman yang telah ditentukan sebelumnya. Metode lebih lanjut meliputi menginisialisasi dan memetakan register data kedua yang berkaitan dengan inti thread aman kedua untuk setiap variabel aman dari set variabel aman yang telah ditentukan sebelumnya. Metode juga meliputi membandingkan, dengan komparator perangkat keras, nilai variabel aman pertama dalam register data pertama dengan nilai variabel aman kedua dalam register kedua. Metode lebih lanjut meliputi mengeluarkan penyelesaian kesalahan ke inti thread aman pertama dan inti thread aman kedua ketika komparator perangkat keras mendeteksi ketidakcocokan di antara register data pertama dan register data kedua.

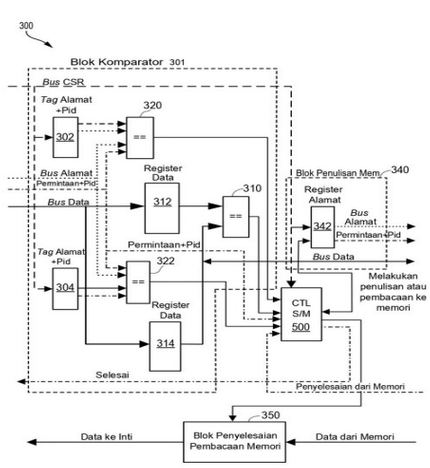

Gambar 3

(20) RI Permohonan Paten

(19) ID (11) No Pengumuman : 2026/01708 (13) A

(51) I.P.C : C 11D 3/50,C 11D 3/37,C 11D 11/00,C 11D 17/00

(21) No. Permohonan Paten : P00202600161

(22) Tanggal Penerimaan Permohonan Paten :
17 Juni 2024

(30) Data Prioritas :

(31) Nomor	(32) Tanggal	(33) Negara
23184818.5	11 Juli 2023	EP

(43) Tanggal Pengumuman Paten :
26 Februari 2026

(71) Nama dan Alamat yang Mengajukan Permohonan Paten :
UNILEVER IP HOLDINGS B.V.
Bronland 14 6708 WH Wageningen Netherlands
Netherlands

(72) Nama Inventor :
BATCHELOR, Stephen, Norman,GB
ZHENG, Zhaoliang,CN

(74) Nama dan Alamat Konsultan Paten :
Dr. Inda Citraninda Noerhadi S.S.,M.A.
Biro Oktroi Roosseno Kantor Taman A-9 Unit C1 & C2
Jalan DR. Ide Anak Agung Gde Agung

(54) Judul Invensi : METODE UNTUK MEMBERI PERLAKUAN KAIN

(57) Abstrak :
Invensi ini berhubungan dengan suatu metode untuk memberi perlakuan kain dengan suatu cairan cuci yang dibentuk dengan mengencerkan suatu komposisi detergen penatu dalam air dan mengontakkan kain tersebut dengan cairan cuci tersebut selama periode dari 10 sampai 30 menit sebelum membilasnya, komposisi detergen tersebut mencakup sedikitnya satu surfaktan dan pengharum, dimana pengharum tersebut mencakup komponen pengharum yang dipilih dari pengharum fenolik, beta-ionon dan campurannya.

(20) RI Permohonan Paten

(19) ID (11) No Pengumuman : 2026/01695 (13) A

(51) I.P.C : G 06N 3/082,G 06N 3/0455,H 04B 7/06,H 04L 1/00,H 04L 5/00

(21) No. Permohonan Paten : P00202600057

(22) Tanggal Penerimaan Permohonan Paten :
01 Juli 2024

(30) Data Prioritas :

(31) Nomor	(32) Tanggal	(33) Negara
63/525,413	07 Juli 2023	US

(43) Tanggal Pengumuman Paten :
26 Februari 2026

(71) Nama dan Alamat yang Mengajukan Permohonan Paten :
INTERDIGITAL PATENT HOLDINGS, INC.
200 Bellevue Parkway, Suite 300, Wilmington, Delaware 19809 United States of America

(72) Nama Inventor :
MALHOTRA, Akshay,IN
NARAYANAN THANGARAJ, Yugeswar Deenoo,IN
IBRAHIM, Mohamed Salah,EG
HAMIDI-RAD, Shahab,US
DINESHA, Ujwal,IN

(74) Nama dan Alamat Konsultan Paten :
Marolita Setiati
PT SPRUSON FERGUSON INDONESIA, Graha Paramita 3B Floor Zona D Jl. Denpasar Raya Blok D2 Kav.8 Kuningan

(54) Judul Invensi : METODE DAN PERALATAN UNTUK UMPAN BALIK INFORMASI KEADAAN KANAL PANJANG VARIABEL YANG DIPEROLEH MELALUI KOMPRESI DENGAN ENKODER DAN TABIR KELUARAN

(57) Abstrak :
Dalam suatu perwujudan, metode yang diimplementasikan dalam WTRU untuk CSI meliputi: menerima, dari simpul jaringan, pesan pertama yang berisi informasi untuk konfigurasi kompresi yang menunjukkan model AIML untuk menghasilkan umpan balik CSI, dimana model AIML mengeluarkan vektor laten dengan N bagian yang memenuhi sifat yang telah dikonfigurasi sebelumnya; menerima, dari simpul jaringan, pesan kedua yang berisi informasi yang menunjukkan konfigurasi penabiran dan konfigurasi pascapemrosesan; menghasilkan vektor laten dengan N bagian; menentukan k bagian dari N bagian vektor laten untuk umpan balik CSI; melakukan pascapemrosesan untuk k bagian menurut asosiasi yang telah dikonfigurasi sebelumnya di antara masing-masing k bagian dan konfigurasi pascapemrosesan yang sesuai; dan mentransmisikan, ke simpul jaringan, pesan ketiga yang berisi umpan balik CSI dengan k bagian terpilih dari vektor laten.

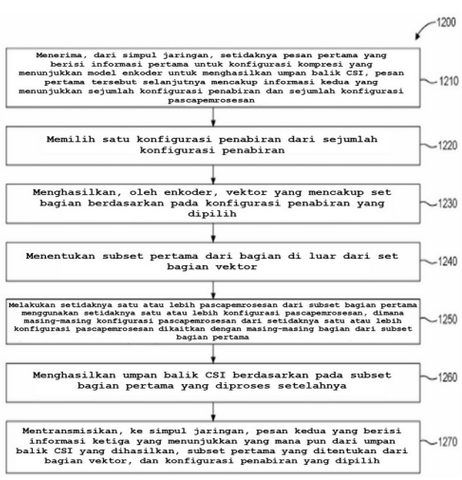

GAMBAR 12

(20) RI Permohonan Paten

(19) ID (11) No Pengumuman : 2026/01667 (13) A

(51) I.P.C : B 32B 15/18,B 32B 15/08,C 22C 21/10,C 22C 21/06,C 22C 18/04,C 22C 23/02,C 22C 21/00,C 23C 2/12,C 23C 2/06,C 23C 28/00

(21) No. Permohonan Paten : P00202514997

(22) Tanggal Penerimaan Permohonan Paten :
19 Juni 2024

(30) Data Prioritas :

(31) Nomor	(32) Tanggal	(33) Negara
2023-102000	21 Juni 2023	JP

(43) Tanggal Pengumuman Paten :
25 Februari 2026

(71) Nama dan Alamat yang Mengajukan Permohonan Paten :
NIPPON STEEL CORPORATION
6-1, Marunouchi 2-chome, Chiyoda-ku, Tokyo 100-8071, Japan Japan

(72) Nama Inventor :
SHIMIZU, Makoto,JP
SHIBAO, Fumio,JP
FUJIMOTO, Yasunori,JP
KOSUGE, Tetsushi,JP
WAKASUGI, Masaya,JP
SUGITANI, Tomokazu,JP
FUKUDOME, Kotaro,JP

(74) Nama dan Alamat Konsultan Paten :
Dr. Inda Citraninda Noerhadi S.S.,M.A.
Biro Oktroi Roosseno Kantor Taman A-9 Unit C1 & C2 Jalan DR. Ide Anak Agung Gde Agung

(54) Judul Invensi : LEMBARAN BAJA SEPUHAN YANG DISALUT

(57) Abstrak :
Invensi ini menyediakan suatu lembaran baja sepuhan yang disalut yang meliputi lembaran baja, lapisan sepuhan, dan lapisan pelindung. Lapisan sepuhan tersebut mengandung aluminium, seng, dan magnesium. Nilai rata-rata rasio dari konsentrasi atom aluminium terhadap total konsentrasi atom magnesium dan konsentrasi atom seng dalam lapisan terluar di kedalaman 5 nm dalam lapisan sepuhan adalah dari 0,40 sampai 1,50, Rasio massa resin (A1) pada lapisan pelindung terhadap massa total lapisan pelindung adalah 0,6 atau lebih. Rasio massa dari atom silikon dalam hal SiO2 pada lapisan pelindung terhadap massa total lapisan pelindung adalah dari 0,07 sampai 0,19. Rasio massa atom fosfor pada lapisan pelindung terhadap massa total lapisan pelindung adalah dari 0,011 sampai 0,075. Rasio massa atom kobalt pada lapisan pelindung terhadap massa total lapisan pelindung adalah dari 0,0015 sampai 0,02.

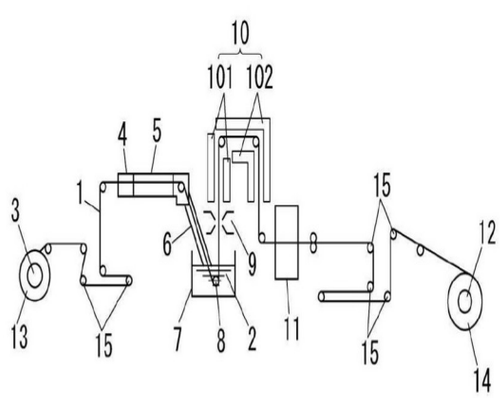

GAMBAR 1

(20) **RI Permohonan Paten**

(19) **ID** **(11)** **No Pengumuman : 2026/01648** **(13) A**

(51) **I.P.C : H 01M 50/262,H 01M 50/251,H 01M 50/204**

(21) **No. Permohonan Paten :** P00202515237

(22) **Tanggal Penerimaan Permohonan Paten :**
15 November 2024

(30) **Data Prioritas :**

(31) Nomor	(32) Tanggal	(33) Negara
10-2023-0172422	01 Desember 2023	KR
10-2024-0161894	14 November 2024	KR

(43) **Tanggal Pengumuman Paten :**
25 Februari 2026

(71) **Nama dan Alamat yang Mengajukan Permohonan Paten :**
LG ENERGY SOLUTION, LTD.
Tower 1, 108, Yeoui-daero, Yeongdeungpo-gu, Seoul 07335, Republic of Korea Republic of Korea

(72) **Nama Inventor :**
SON, Kown,KR
JUNG, Goansu,KR
KIM, Myoungsic,KR
KIM, Heechan,KR
LEE, Seungjun,KR

(74) **Nama dan Alamat Konsultan Paten :**
Dr. Inda Citraninda Noerhadi S.S.,M.A.
Biro Oktroi Roosseno Kantor Taman A-9 Unit C1 & C2 Jalan DR. Ide Anak Agung Gde Agung

(54) **Judul Invensi :** KONTAINER BATERAI DAN SISTEM PENYIMPANAN ENERGI YANG MELIPUTI KONTAINER BATERAI TERSEBUT

(57) **Abstrak :**
Suatu kontainer bateraimenurutperwujudandari pengungkapan inimeliputi kontainer yang meliputi dasar yang dipasang tetappada permukaanpemasangan, dan rak baterai yang memuatsedikitnya satu baterai dan dipasangtetap pada dasar.Rak bateraitersebutmeliputi sedikitnya satu kolom yang membentang secara vertikal, dasartersebutmeliputi sedikitnya satu balok horizontal dan sedikitnya satu balok vertikal. Balok horizontal meliputifiksturyang memasangtetap kontainer bateraipadapermukaanpemasangan, danfiksturtersebut disediakan pada posisi yangbersesuaiandengan posisi kolom yang dicakup dalamrak baterai.

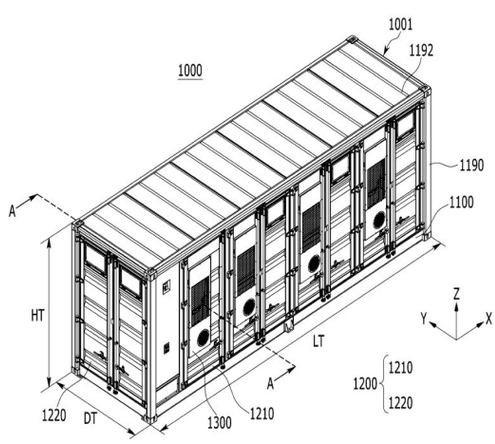

GAMBAR 2

(20) **RI Permohonan Paten**

(19) **ID** **(11)** **No Pengumuman : 2026/01714** **(13) A**

(51) **I.P.C : D 05B 33/00**

(21) **No. Permohonan Paten :** P00202601202

(22) **Tanggal Penerimaan Permohonan Paten :**
28 Agustus 2023

(30) **Data Prioritas :**
(31) Nomor (32) Tanggal (33) Negara

(43) **Tanggal Pengumuman Paten :**
26 Februari 2026

(71) **Nama dan Alamat yang Mengajukan Permohonan Paten :**
ELEVEN INTERNATIONAL CO., LTD.
15-12, Ueda 8-chome, Matsubara-shi, Osaka 5800016 Japan

(72) **Nama Inventor :**
Tsuyoshi ITAKURA,JP
Shigenori MURAKAMI,JP

(74) **Nama dan Alamat Konsultan Paten :**
George Widjojo S.H.
Jl. Kali Besar Barat No. 5, Kel. Roa Malaka, Kec. Tambora, Kota Jakarta Barat

(54) **Judul Invensi :** LENGAN PENGAMBIL PADA PERALATAN PEMINDAHAN

(57) **Abstrak :**
Lengan pengambil, pada peralatan pemindahan, yang melakukan gerakan seperti, misalnya, perpanjangan dan kontraksi dibuat lebih kompak dan lebih ringan serta ditingkatkan stabilitas bentuknya. Lengan pengambil 11 disediakan pada bodi bergerak 21 dari peralatan pemindahan untuk mengambil bagian-bagian yang diperoleh sebagai hasil pemotongan lembaran dan memindahkan bagian-bagian tersebut ke tahap selanjutnya. Lengan pengambil 11 meliputi lengan yang dapat diperpanjang 51 yang memiliki panjang yang dapat diubah; dan sebuah peralatan penyerapan 52 yang disediakan di ujung permukaan bawah lengan yang dapat diperpanjang 51. Lengan yang dapat diperpanjang 51 mencakup sejumlah penghubung 56 yang tersusun dalam arah atas-bawah dan sebuah motor ekstensi 59 yang terhubung dengan penghubung dasar 56a sebagai penghubung teratas di antara sejumlah penghubung 56. Motor ekstensi 59 memperpanjang dan memendekkan lengan yang dapat diperpanjang 51. Penghubung dasar 56a diikatkan ke ujung atas bagian yang dapat diangkat 53 yang dapat bergerak dalam arah atas-bawah pada bodi yang dapat bergerak 21.

GAMBAR 1

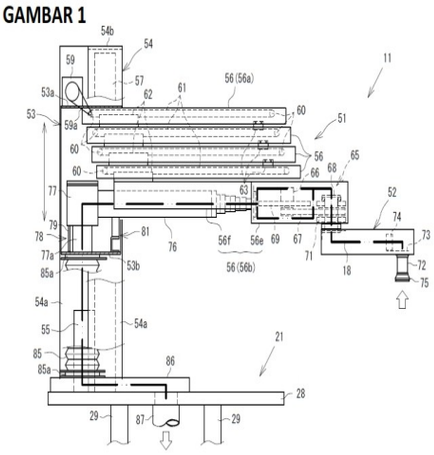

(20) RI Permohonan Paten

(19) ID (11) No Pengumuman : 2026/01758 (13) A

(51) I.P.C : A 61K 8/86,A 61K 8/46,A 61K 8/44,A 61K 8/42,A 61K 8/29,A 61Q 19/10

(21) No. Permohonan Paten : P00202601282

(22) Tanggal Penerimaan Permohonan Paten :
02 September 2024

(30) Data Prioritas :

(31) Nomor	(32) Tanggal	(33) Negara
23205381.9	24 Oktober 2023	EP
PCT/ CN2023/117516	07 September 2023	CN

(43) Tanggal Pengumuman Paten :
27 Februari 2026

(71) Nama dan Alamat yang Mengajukan Permohonan Paten :
UNILEVER IP HOLDINGS B.V.
Bronland 14, 6708 WH Wageningen Netherlands

(72) Nama Inventor :
HU, Qinghong,CN
JADHAV, Sanjana, Sanjay,IN
JOSHI, Aditi, Balkrishna,IN
LAHORKAR, Praful, Gulab, Rao,IN
MATHAPATHI, Mruthyunjaya, Swamy,IN
VENKATESH, Satish, Kumar,IN
WANG, Lin,CN

(74) Nama dan Alamat Konsultan Paten :
Arifia Jauharia Fajra S.T., S.H.
Pondok Indah Office Tower 5, Lantai 19, Kel. Pondok Pinang, Kec. Kebayoran Lama, Kota Jakarta Selatan

(54) Judul Invensi : SUATU KOMPOSISI PEMBERSIH KULIT CAIR UNTUK PENINGKATAN DEPOSISI PARTIKEL-PARTIKEL

(57) Abstrak :
Invensi ini berhubungan dengan menghantarkan manfaat pencerahan instan pada kulit melalui suatu komposisi pembersih. Manfaat tersebut dihantarkan melalui peningkatan deposisi titanium dioksida tidak-tersalut melalui penggunaan jenis emolien terpilih yang memiliki suatu nilai log Kow rendah.

(20) RI Permohonan Paten

(19) ID (11) No Pengumuman : 2026/01769 (13) A

(51) I.P.C : A 63B 21/04,A 63B 21/02,A 63B 21/00,A 63B 22/00

(21) No. Permohonan Paten : P00202515307

(22) Tanggal Penerimaan Permohonan Paten :
16 Mei 2024

(30) Data Prioritas :

(31) Nomor	(32) Tanggal	(33) Negara
18/327,956	02 Juni 2023	US

(43) Tanggal Pengumuman Paten :
27 Februari 2026

(71) Nama dan Alamat yang Mengajukan Permohonan Paten :
BALANCED BODY, INC.
5909 88th Street Sacramento, California 95828 United States of America

(72) Nama Inventor :
ENDELMAN, Ken,US
LIU, Yunhui,US
SINGH, Harbir,US

(74) Nama dan Alamat Konsultan Paten :
Emirsyah Dinar B.Com., M.H.
Graha Pratama Jl. MT Haryono Kav. 15, Building Lv 15, Kel. Tebet Barat, Kec. Tebet, Kota Jakarta Selatan

(54) Judul Invensi : PERALATAN KURSI LATIHAN

(57) Abstrak :
Suatu peralatan kursi latihan Pilates memiliki rangka yang dikonfigurasi untuk bertumpu pada permukaan horizontal, komponen penopang dudukan berbentuk Y terbalik yang diikat ke bagian atas rangka, dudukan yang diikat ke ujung atas penopang dudukan, dan sepasang lengan paralel yang masing-masing memiliki ujung proksimal yang diikat ke komponen rangka dan penopang kaki yang diikat ke ujung distal dari setiap lengan, di mana setiap lengan condong menjauh dari rangka. Satu penopang kaki membawa komponen yang dapat ditarik di dalamnya yang dikonfigurasi untuk mengaitkan sebagian dari penopang kaki yang berlawanan untuk mengunci penopang kaki dan penopang kaki yang berlawanan yang sesuai secara selektif.

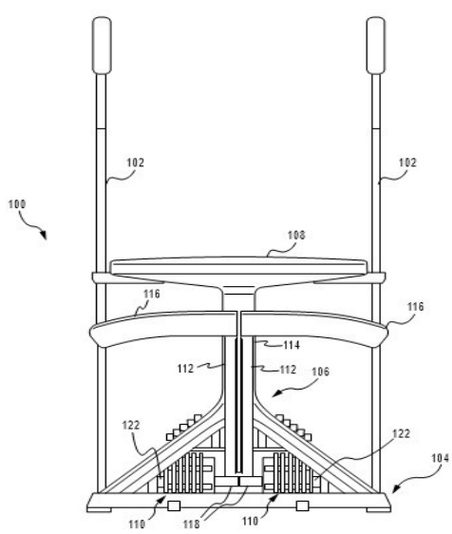

GAMBAR 1

(20) **RI Permohonan Paten**

(19) **ID** **(11)** **No Pengumuman : 2026/01657** **(13) A**

(51) **I.P.C : B 60R 16/023,B 60W 30/10,B 60W 40/10,B 60W 30/06**

(21) **No. Permohonan Paten :** P00202512537

(22) **Tanggal Penerimaan Permohonan Paten :**
30 Mei 2024

(30) **Data Prioritas :**

(31) Nomor	(32) Tanggal	(33) Negara
202441003404	17 Januari 2024	IN

(43) **Tanggal Pengumuman Paten :**
25 Februari 2026

(71) **Nama dan Alamat yang Mengajukan Permohonan Paten :**
TVS MOTOR COMPANY LIMITED
TVS Motor Company Limited “Chaitanya”, No.12 Khader Nawaz Khan Road, Nungambakkam, Chennai 600 006 India

(72) **Nama Inventor :**

PUSHPARAJ, Sowntharya,IN
SUBRAMANIAN, Rithika,IN
PANDA, Samarpita,IN
TAMILSELVAN, Lokesh,IN
THATAVARTHI, Prakasam Suresh,IN
SAGARE, Datta Rajaram,IN

(74) **Nama dan Alamat Konsultan Paten :**
Emirsyah Dinar B.Com., M.H.
Graha Pratama Jl. MT Haryono Kav. 15, Building Lv 15, Kel. Tebet Barat, Kec. Tebet, Kota Jakarta Selatan

(54) **Judul Invensi :** SISTEM DAN METODE UNTUK MEMBERIKAN BANTUAN BERKENDARA MUNDUR

(57) **Abstrak :**

Pengungkapan ini berkaitan dengan sistem (100) dan metode (400) untuk memberikan bantuan berkendara mundur kepada pengendara kendaraan (140). Sistem ini terdiri dari satu atau lebih sensor (102) yang diadaptasi untuk mendapatkan informasi terkait satu atau lebih parameter operasi kendaraan. Sebuah generator starter terintegrasi (ISG) (122) terhubung ke mesin (124) kendaraan. Sebuah unit kontrol (128) terhubung secara komunikatif ke masing-masing dari satu atau lebih sensor dan ISG. Unit kontrol dikonfigurasi untuk: menerima masukan dari pengendara untuk bantuan berkendara mundur; membandingkan satu atau lebih parameter operasi dengan satu atau lebih kondisi operasi kendaraan yang telah ditentukan sebelumnya; dan mengoperasikan ISG untuk memberikan torsi bantuan mundur ke mesin untuk berkendara mundur kendaraan, ketika satu atau lebih parameter operasi tersebut sesuai dengan satu atau lebih kondisi operasi yang telah ditentukan sebelumnya.

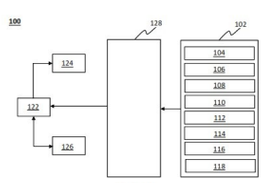

Gambar 1

(20) **RI Permohonan Paten**

(19) **ID** (11) **No Pengumuman : 2026/01699** (13) **A**

(51) **I.P.C : A 61K 39/395,A 61P 37/06,A 61P 35/02,A 61P 35/00**

(21) **No. Permohonan Paten :** P00202600291

(22) **Tanggal Penerimaan Permohonan Paten :**
12 Juli 2024

(30) **Data Prioritas :**

(31) Nomor	(32) Tanggal	(33) Negara
PCT/ CN2023/107143	13 Juli 2023	CN
PCT/ CN2023/118668	14 September 2023	CN
PCT/ CN2023/128207	31 Oktober 2023	CN
PCT/ CN2023/131905	16 November 2023	CN
PCT/ CN2024/086867	09 April 2024	CN

(43) **Tanggal Pengumuman Paten :**
26 Februari 2026

(71) **Nama dan Alamat yang Mengajukan Permohonan Paten :**
LTZ THERAPEUTICS INC.
1100 Island Drive, Suite 103, Redwood City, California 94065 United States of America

(72) **Nama Inventor :**

LI, Jinze,US
ZHOU, Jianhui,US
CASBON, Amy-Jo,US
PALMER, Rachael,US
NING, Zhenfei,CN
FENG, Jintao,CN
KEDAGE, Vivekananda,IN
HU, Jie,US
SHENG, Zhentao,CN
YUAN, Ping,US
HUANG, Su,CN
TREDER, Martin,DE
XIE, Liying,US
XIA, Jingying,CN
YANG, Xuejiao,CN

(74) **Nama dan Alamat Konsultan Paten :**
Marolita Setiati
PT SPRUSON FERGUSON INDONESIA, Graha Paramita 3B Floor Zona D Jl. Denpasar Raya Blok D2 Kav.8 Kuningan

(54) **Judul Invensi :** ANTIBODI MULTISPESIFIK DAN PENGGUNAANNYA

(57) **Abstrak :**
Pengungkapan ini berkaitan dengan antibodi anti-CLEC5A (C-type Lectin Domain Family 5 Member A), fragmen-fragmen pengikat antigennya. Pengungkapan ini berkaitan dengan antibodi atau fragmen pengikat antigennya, yang terdiri dari domain pengikat antigen pertama yang secara khusus mengikat antigen terkait tumor (TAA/ Tumor Associated Antigen) dan domain pengikat antigen kedua yang secara khusus mengikat CLESC5A, dan wilayah Fc.

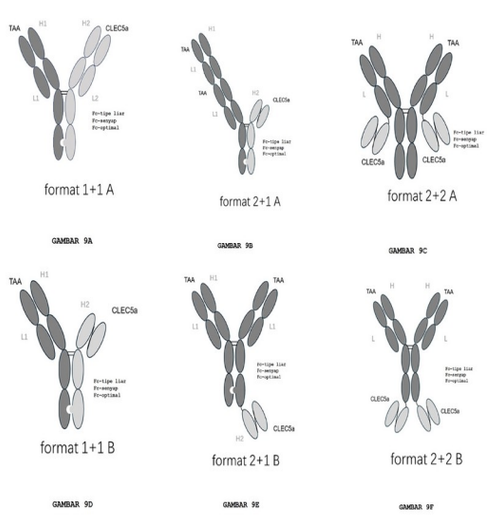

GAMBAR 9A GAMBAR 9B GAMBAR 9C

GAMBAR 9D GAMBAR 9E GAMBAR 9F

(20) RI Permohonan Paten

(19) ID (11) No Pengumuman : 2026/01629 (13) A

(51) I.P.C : F 24F 110/65,F 24F 110/50,F 24F 8/192,F 24F 3/16,F 24F 1/0071

(21) No. Permohonan Paten : P00202507369

(22) Tanggal Penerimaan Permohonan Paten :
05 Agustus 2025

(30) Data Prioritas :

(31) Nomor	(32) Tanggal	(33) Negara
113131917	23 Agustus 2024	TW

(43) Tanggal Pengumuman Paten :
24 Februari 2026

(71) Nama dan Alamat yang Mengajukan Permohonan Paten :
MICROJET TECHNOLOGY CO., LTD.
No. 28, R&D 2nd Rd., Science-Based Industrial Park, Hsinchu, Taiwan, R.O.C. Taiwan, Republic of China

(72) Nama Inventor :
Hao-Jan Mou,TW
Chin-Chuan Wu,TW
Chi-Feng Huang,TW

(74) Nama dan Alamat Konsultan Paten :
Gianna Larenta S.H.
Gandaria 8 Lantai 3 Unit C Jalan Sultan Iskandar Muda (Arteri Pondok Indah) Jakarta Selatan

(54) Judul Invensi : SISTEM MEKANISME JARINGAN PINTAR PEMBERSIHAN POLUSI UDARA UNTUK MENGONTROL SUHU DAN KELEMBAPAN UDARA DALAM RUANGAN

(57) Abstrak :
SISTEM MEKANISME JARINGAN PINTAR PEMBERSIHAN POLUSI UDARA UNTUK MENGONTROL SUHU DAN KELEMBAPAN UDARA DALAM RUANGAN Sistem mekanisme jaringan pintar pembersihan polusi udara diungkapkan dan mencakup beberapa detektor gas, penukar panas pendingin, penukar panas pemanas, dehumidifier, humidifier, dan peranti layanan komputasi awan yang terhubung jaringan. Masing-masing penukar panas pendingin, penukar panas pemanas, dehumidifier, dan humidifier mencakup detektor gas, kipas pemandu udara, komponen filter, dan pengontrol penggerak. Peranti layanan komputasi awan yang terhubung jaringan menerima informasi polusi udara, informasi deteksi tekanan karbon dioksida, serta informasi suhu dan kelembapan gas yang terdeteksi oleh detektor gas, dan secara cerdas memilih untuk mengeluarkan instruksi kontrol guna mengontrol operasi aktuasi kipas pemandu udara di penukar panas pendingin, penukar panas pemanas, dehumidifier, dan humidifier. Dengan demikian, suhu dan kelembapan di area dalam ruangan disesuaikan, dan gas polusi udara di area dalam ruangan diarahkan ke komponen filter untuk penanganan yang bersih.

(20) RI Permohonan Paten

(19) ID (11) No Pengumuman : 2026/01691 (13) A

(51) I.P.C : H 01M 50/593,H 01M 50/507,H 01M 50/502,H 01M 50/264,H 01M 50/251,H 01M 50/211

(21) No. Permohonan Paten : P00202514562

(22) Tanggal Penerimaan Permohonan Paten :
11 Oktober 2024

(30) Data Prioritas :

(31) Nomor	(32) Tanggal	(33) Negara
10-2023-0154001	08 November 2023	KR

(43) Tanggal Pengumuman Paten :
26 Februari 2026

(71) Nama dan Alamat yang Mengajukan Permohonan Paten :
LG ENERGY SOLUTION, LTD.
Tower1, 108, Yeoui-daero, Yeongdeungpo-Gu, Seoul 07335, Republic of Korea Republic of Korea

(72) Nama Inventor :
JO, Sang-Hyun,KR
LEE, Jeong-Won,KR
JEONG, Chan-Young,KR

(74) Nama dan Alamat Konsultan Paten :
Dr. Inda Citraninda Noerhadi S.S.,M.A.
Biro Oktroi Roosseno Kantor Taman A-9 Unit C1 & C2 Jalan DR. Ide Anak Agung Gde Agung

(54) Judul Invensi : RAKITAN BATERAI

(57) Abstrak :
Invensi ini mengungkapkan suatu rakitan baterai. Rakitan baterai tersebut meliputi selubung yang menyediakan ruang dalam; susunan baterai pertama yang dimuat di dalam selubung dan yang meliputi sejumlah sel baterai yang ditumpuk pada arah kiri dan kanan; susunan baterai kedua yang dimuat di dalam selubung dan yang meliputi sejumlah sel baterai yang ditumpuk pada arah kiri dan kanan, susunan baterai kedua tersebut ditumpuk dengan susunan baterai pertama pada arah kiri dan kanan; busbar pertama yang dihubungkan secara elektrik ke sisi depan susunan baterai pertama dan diinsulasi secara elektrik dari susunan baterai kedua; dan busbar kedua yang dihubungkan secara elektrik ke sisi depan susunan baterai kedua dan diinsulasi secara elektrik dari susunan baterai pertama.

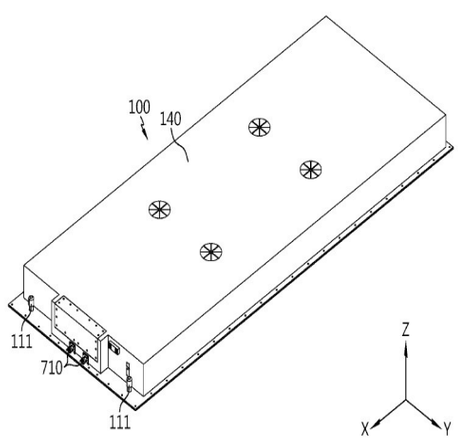

GAMBAR 1

(20) **RI Permohonan Paten**

(19) **ID** **(11)** **No Pengumuman : 2026/01653** **(13) A**

(51) **I.P.C : B 60R 16/033,B 60R 16/03,B 60R 16/023**

(21) **No. Permohonan Paten :** P00202512827

(22) **Tanggal Penerimaan Permohonan Paten :**
05 Februari 2025

(30) **Data Prioritas :**

(31) Nomor	(32) Tanggal	(33) Negara
202441007828	05 Februari 2024	IN

(43) **Tanggal Pengumuman Paten :**
25 Februari 2026

(71) **Nama dan Alamat yang Mengajukan Permohonan Paten :**
TVS MOTOR COMPANY LIMITED
TVS Motor Company Limited “Chaitanya”, No.12 Khader Nawaz Khan Road, Nungambakkam, Chennai 600 006 India

(72) **Nama Inventor :**
GEDDADI, Krishnamohan,IN
CHAKRABORTY, Pranjal,IN
SIVARAMAN, Sruthi,IN

(74) **Nama dan Alamat Konsultan Paten :**
Emirsyah Dinar B.Com., M.H.
Graha Pratama Jl. MT Haryono Kav. 15, Building Lv 15, Kel. Tebet Barat, Kec. Tebet, Kota Jakarta Selatan

(54) **Judul Invensi :** SISTEM UNTUK MENGELOLA DAYA PADA KENDARAAN DAN METODENYA

(57) **Abstrak :**
Sistem (100) dan metode untuk mengelola daya pada kendaraan disediakan. Sistem (100) ini mencakup sejumlah unit penginderaan (103, 107) yang dikonfigurasi untuk menerima data kendaraan, modul komunikasi (102), unit prosesor pertama (101a), dan unit prosesor kedua (101b). Unit prosesor kedua (101b) dikonfigurasi untuk menonaktifkan unit prosesor pertama (101a) dan menjalankan satu atau lebih operasi dari unit prosesor pertama (101a). Sistem (100) ini mencakup sejumlah sakelar yang dikonfigurasi untuk menerima sinyal dari unit prosesor kedua (101b) guna mengontrol catu daya secara selektif dari masing-masing unit prosesor pertama (101a), modul komunikasi (102), dan setidaknya satu dari sejumlah unit penginderaan (103, 107) guna mengurangi konsumsi daya baterai kendaraan.

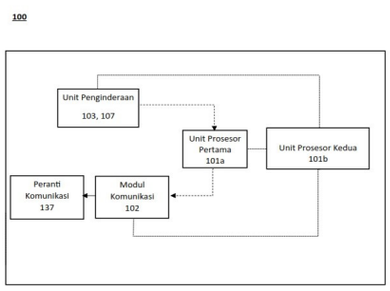

Gambar 1

(20) **RI Permohonan Paten**

(19) **ID** **(11)** **No Pengumuman : 2026/01651** **(13) A**

(51) **I.P.C : B 60K 35/29,B 60K 35/22**

(21) **No. Permohonan Paten :** P00202512908

(22) **Tanggal Penerimaan Permohonan Paten :**
11 Desember 2024

(30) **Data Prioritas :**

(31) Nomor	(32) Tanggal	(33) Negara
202441008634	08 Februari 2024	IN

(43) **Tanggal Pengumuman Paten :**
25 Februari 2026

(71) **Nama dan Alamat yang Mengajukan Permohonan Paten :**
TVS MOTOR COMPANY LIMITED
TVS Motor Company Limited "Chaitanya", No.12 Khader Nawaz Khan Road, Nungambakkam, Chennai 600 006 India

(72) **Nama Inventor :**
SINGH, Hari Shankar,IN
INAMDAR, Parag,IN

(74) **Nama dan Alamat Konsultan Paten :**
Emirsyah Dinar B.Com., M.H.
Graha Pratama Jl. MT Haryono Kav. 15, Building Lv 15, Kel. Tebet Barat, Kec. Tebet, Kota Jakarta Selatan

(54) **Judul Invensi :** SISTEM DAN METODE UNTUK MENAMPILKAN INFORMASI DI DALAM KENDARAAN

(57) **Abstrak :**

Invensi ini mengungkapkan suatu sistem untuk menampilkan informasi di dalam kendaraan. Sistem (100) ini terdiri dari Sistem pada Chip (SoC) (102) yang memiliki setidaknya satu inti pertama (104) dan satu inti kedua (106). Inti pertama (104) dikonfigurasi untuk menerima dan memproses serangkaian parameter pertama dalam waktu yang telah ditentukan sebelumnya dan merender bingkai pertama. Inti kedua (106) dikonfigurasi untuk menerima dan memproses serangkaian parameter kedua dalam waktu yang telah ditentukan sebelumnya dan merender bingkai kedua. Waktu yang telah ditentukan sebelumnya lebih singkat daripada waktu yang telah ditentukan sebelumnya kedua. Sistem ini selanjutnya terdiri dari unit tampilan (108) yang dikonfigurasi untuk menampilkan bingkai yang telah dirender pertama dalam wilayah yang telah ditentukan sebelumnya pertama (116) dan bingkai yang telah dirender kedua dalam wilayah yang telah ditentukan sebelumnya kedua (118).

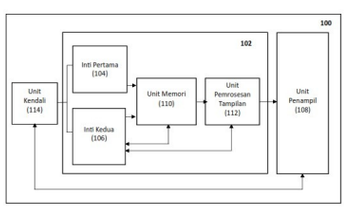

Gambar 1

(20) RI Permohonan Paten

(19) ID (11) No Pengumuman : 2026/01574 (13) A

(51) I.P.C : B 65G 15/50,B 65G 17/00,F 16H 25/24

(21) No. Permohonan Paten : P00202508014

(22) Tanggal Penerimaan Permohonan Paten :
22 Agustus 2025

(30) Data Prioritas :

(31) Nomor	(32) Tanggal	(33) Negara
18/812,999	22 Agustus 2024	US

(43) Tanggal Pengumuman Paten :
23 Februari 2026

(71) Nama dan Alamat yang Mengajukan Permohonan Paten :
Ashworth Bros., Inc.
222 Milliken Blvd., Suite 7, Fall River, MA 02721 United States of America

(72) Nama Inventor :
Ricardo Pio Barakat Biscioni,BR

(74) Nama dan Alamat Konsultan Paten :
Marolita Setiati
PT SPRUSON FERGUSON INDONESIA, Graha Paramita 3B Floor Zona D Jl. Denpasar Raya Blok D2 Kav.8 Kuningan

(54) Judul Invensi : SISTEM KONVEYOR SPIRAL DENGAN PENGAITAN SANGKAR LANGSUNG

(57) Abstrak :
Yang diungkapkan di sini adalah perwujudan suatu sistem sabuk konveyor spiral. Perwujudan sistem memungkinkan untuk pitch terkompresi yang lebih panjang dan interaksi pengaitan/pelepasan yang ditingkatkan antara drum dan tepi bagian dalam sabuk konveyor spiral sambil mempertahankan penopang produk yang perlu dan kekuatan penopang sabuk. Dalam bagian, pengungkapan berkaitan dengan tutup batangan (bar) sangkar “tanpa rusuk”, beralur, dimana alur memanjang ke bawah permukaan yang menghadap ke luar dari tutup batangan sangkar dan dikonfigurasi untuk mengaitkan dengan ujung bagian dalam batang (rod) penopang sabuk atau tab tautan sabuk. Alur tutup batangan dapat lurus (secara umum ortogonal terhadap permukaan yang menghadap ke luar) atau miring ke kaitan yang lebih baik dan menggerakkan sabuk sehingga sabuk tidak dapat tergelincir ke depan atau ke luar sehubungan dengan batas bagian luar drum.

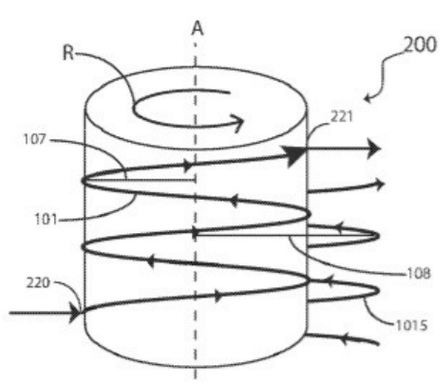

GAMBAR 6A

(20) RI Permohonan Paten

(19) ID (11) No Pengumuman : 2026/01681 (13) A

(51) I.P.C : H 01M 50/567,H 01M 50/538,H 01M 50/249,H 01M 50/213,H 01M 50/188,H 01M 50/167,H 01M 10/04

(21) No. Permohonan Paten : P00202600181

(22) Tanggal Penerimaan Permohonan Paten :
16 Agustus 2024

(30) Data Prioritas :

(31) Nomor	(32) Tanggal	(33) Negara
10-2023-0108388	18 Agustus 2023	KR
10-2024-0108559	13 Agustus 2024	KR

(43) Tanggal Pengumuman Paten :
26 Februari 2026

(71) Nama dan Alamat yang Mengajukan Permohonan Paten :
LG ENERGY SOLUTION, LTD.
Tower1, 108, Yeoui-daero, Yeongdeungpo-Gu, Seoul 07335, Republic of Korea Republic of Korea

(72) Nama Inventor :
LEE, Myung-An,KR
PARK, Min-Gu,KR
SHIN, Hang-Soo,KR
LEE, Hye-Jin,KR

(74) Nama dan Alamat Konsultan Paten :
Dr. Inda Citraninda Noerhadi S.S.,M.A.
Biro Oktroi Roosseno Kantor Taman A-9 Unit C1 & C2 Jalan DR. Ide Anak Agung Gde Agung

(54) Judul Invensi : RAKITAN ELEKTRODE, BATERAI SILINDRIS, DAN PAKET BATERAI SERTA KENDARAAN YANG MELIPUTI PAKET BATERAI TERSEBUT

(57) Abstrak :
Invensi ini mengungkapkan suatu rakitan elektrode, baterai silindris, paket baterai dan kendaraan. Rakitan elektrode tersebut memiliki struktur dimana elektrode pertama, elektrode kedua, dan pemisah yang disisipkan di antaranya dililitkan. Bagian terluar yang disalut adalah bagian yang disalut dari elektrode pertama. Ujung lilitan pemisah membentang lebih jauh dari ujung lilitan bagian yang disalut dari elektrode pertama. Komponen pemasang tetap dipasang pada ujung lilitan pemisah di sepanjang arah aksial dari titik yang berjarak terpisah dari ujung aksial pemisah. Ketika sudut ujung lilitan pemisah dilipat sebanyak mungkin dengan ujung aksial komponen pemasang tetap yang berfungsi sebagai titik simpang pelipatan sehingga permukaan luarnya menghadap keliling luar, sudut ujung lilitan bagian yang disalut dari elektrode pertama tidak terekspos ke bagian luar.

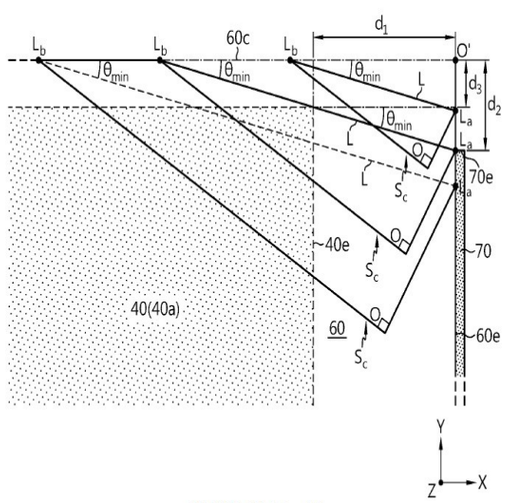

GAMBAR 8

(20) RI Permohonan Paten

(19) ID (11) No Pengumuman : 2026/01654 (13) A

(51) I.P.C : B 62M 7/02

(21) No. Permohonan Paten : P00202512971

(22) Tanggal Penerimaan Permohonan Paten :
26 Maret 2025

(30) Data Prioritas :

(31) Nomor	(32) Tanggal	(33) Negara
202441026837	31 Maret 2024	IN

(43) Tanggal Pengumuman Paten :
25 Februari 2026

(71) Nama dan Alamat yang Mengajukan Permohonan Paten :
TVS MOTOR COMPANY LIMITED
TVS Motor Company Limited “Chaitanya”, No.12 Khader Nawaz Khan Road, Nungambakkam, Chennai 600 006 India

(72) Nama Inventor :
SRINIVASAN, Sivaram,IN
PATIL, Anand Motilal,IN
RAO, Kandregula Srinivasa,IN

(74) Nama dan Alamat Konsultan Paten :
Emirsyah Dinar B.Com., M.H.
Graha Pratama Jl. MT Haryono Kav. 15, Building Lv 15, Kel. Tebet Barat, Kec. Tebet, Kota Jakarta Selatan

(54) Judul Invensi : RAKITAN MOTOR PADA KENDARAAN RODA DUA

(57) Abstrak :
Invensi ini menyediakan suatu kendaraan beroda dua (100) dengan rakitan rangka (F) di mana rakitan motor (112) dipasang pada rakitan rangka dan dikonfigurasi dalam ruang (S) yang dibentuk oleh rakitan rangka (F) di bagian ujung satu atau lebih lengan. Rakitan motor (112) ditempatkan di bawah peredam kejut belakang (108) dan di depan poros lengan ayun (114). Dudukan ini menjaga kekakuan, daya tahan kendaraan (100) serta membantu menjaga pusat gravitasi, aksesibilitas, kemudahan perakitan dan pembongkaran, dan kemudahan servis, sekaligus memfasilitasi pendinginan rakitan motor (112).

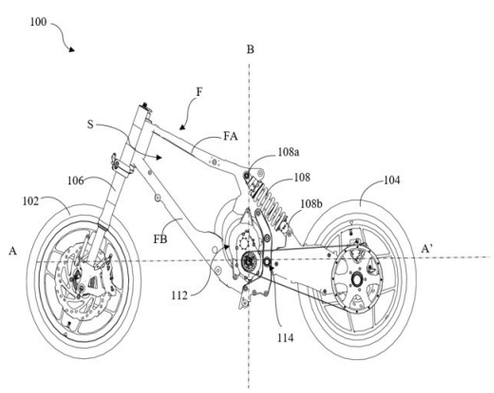

Gambar 1

(20) RI Permohonan Paten

(19) ID (11) No Pengumuman : 2026/01713 (13) A

(51) I.P.C : G 06F 9/44,H 04L 67/60,H 04L 41/052

(21) No. Permohonan Paten : P00202514927

(22) Tanggal Penerimaan Permohonan Paten :
12 Juni 2023

(30) Data Prioritas :
(31) Nomor (32) Tanggal (33) Negara

(43) Tanggal Pengumuman Paten :
26 Februari 2026

(71) Nama dan Alamat yang Mengajukan Permohonan Paten :
HUAWEI TECHNOLOGIES CO., LTD.
Huawei Administration Building, Bantian, Longgang District, Shenzhen, Guangdong 518129, China China

(72) Nama Inventor :
WU, Shaoyun,CN
YAO, Qi,CN
XING, Weijun,CN

(74) Nama dan Alamat Konsultan Paten :
Prudence Jahja S.H., LL.M.
Januar Jahja and Partners, Menara Batavia lantai 19, Jalan K.H. Mas Mansyur Kavling 126, Jakarta Pusat

(54) Judul Invensi : SISTEM KOMUNIKASI BERBASIS ARSITEKTUR EKSPOSUR KAPABILITAS JARINGAN DAN PERALATAN KOMUNIKASI

(57) Abstrak :
Perwujudan-perwujudan dari invensi ini menyediakan suatu sistem komunikasi berbasis pada suatu arsitektur eksposur kapabilitas jaringan dan suatu peralatan komunikasi. Metode tersebut mencakup: Suatu peranti terminal, suatu peranti jaringan, suatu peranti awan, suatu peranti kampus, atau suatu peranti jaringan privat yang masing-masing dapat berfungsi sebagai suatu penyedia API untuk mendaftarkan suatu API pertama dengan suatu fungsi repositori API dalam suatu jaringan; dan suatu fungsi orkestrasi API dalam jaringan dapat menggabungkan sedikitnya dua API pertama yang disediakan oleh penyedia-penyedia dari suatu tipe yang sama atau tipe-tipe yang berbeda untuk memperoleh suatu API kedua yang akan dipanggil oleh suatu pemanggil. Metode tersebut dapat mengimplementasikan suatu fungsi kolaborasi peranti-jaringan-awan, mendukung layanan-layanan yang beragam, dan meningkatkan pengalaman pengguna.

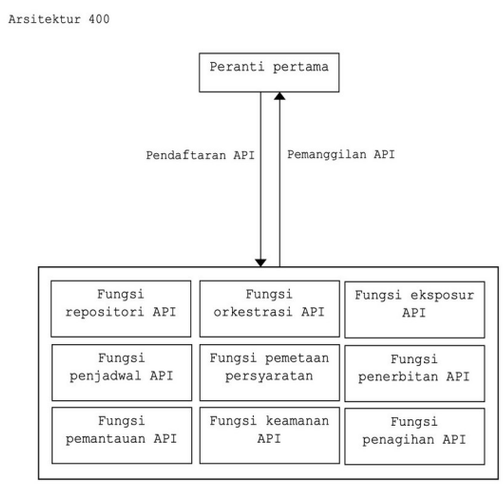

GAMBAR 4

(20) **RI Permohonan Paten**

(19) **ID** **(11)** **No Pengumuman : 2026/01702** **(13)** **A**

(51) **I.P.C : A 61K 31/713,A 61P 9/10,A 61P 3/06,A 61P 9/00,C 12N 15/113**

(21) **No. Permohonan Paten :** P00202515232

(22) **Tanggal Penerimaan Permohonan Paten :**
23 Mei 2024

(30) **Data Prioritas :**

(31) Nomor	(32) Tanggal	(33) Negara
202310598735.8	24 Mei 2023	CN
202311140396.5	05 September 2023	CN
202311601195.0	27 November 2023	CN
202410112975.7	25 Januari 2024	CN
202410505495.7	25 April 2024	CN
202410621293.9	17 Mei 2024	CN

(43) **Tanggal Pengumuman Paten :**
26 Februari 2026

(71) **Nama dan Alamat yang Mengajukan Permohonan Paten :**
CMS RESEARCH & DEVELOPMENT PTE. LTD.
1 Coleman Street, The Adelphi #08-01, Singapore 179803 Singapore

(72) **Nama Inventor :**
HU, Yanbin,CN
HE, Huijun,CN
LU, Jianyu,CN
HE, Haiying,CN
CHEN, Shuhui,US

(74) **Nama dan Alamat Konsultan Paten :**
Risti Wulansari S.H.,
KMO Building, Floor 05 Suite 502 Jalan Kyai Maja No 1 RT03/RW08

(54) **Judul Invensi :** SIRNA UNTAI GANDA, KONJUGATNYA DAN PENGGUNAANNYA

(57) **Abstrak :**
Invensi ini mengungkapkan serangkaian dari siRNA untai ganda untuk menghambat Ekspresi LPA, suatu konjugatnya dan penggunaannya.

(20) RI Permohonan Paten

(19) ID (11) No Pengumuman : 2026/01600 (13) A

(51) I.P.C : C 12P 5/02

(21) No. Permohonan Paten : P00202509647

(22) Tanggal Penerimaan Permohonan Paten :
30 September 2025

(30) Data Prioritas :
(31) Nomor (32) Tanggal (33) Negara

(43) Tanggal Pengumuman Paten :
23 Februari 2026

(71) Nama dan Alamat yang Mengajukan Permohonan Paten :
Universitas PGRI Madiun
Jalan Setia Budi No. 85 Madiun Indonesia

(72) Nama Inventor :
Dr. Pujiati, S.Si., M.Si.,ID
Prof. Dr. techn. Endry Nugroho Prasetyo, S.Si., MT.,ID
Prof. Dr. Nurul Jadid, S.Si., M.Sc.,ID
Nurul Kusuma Dewi, S.Si., M.Sc.,ID
Dr. drh. Cicilia Novi Primiani, M.Pd.,ID

(74) Nama dan Alamat Konsultan Paten :

(54) Judul Invensi : METODE PENINGKATAN PRODUKSI BIOGAS CAMPURAN LIMBAH PERTANIAN DENGAN MENGGUNAKAN KAPANG SELULOLITIK Rhizopus sp.

(57) Abstrak :

Invensi ini berhubungan dengan Metode Peningkatan produksi biogas melalui pemanfaatan ampas tebu yang telah di pretreatmen/di degradasi terlebih dahulu. Biogas diproduksi dari kotoran sapi yang segar dan di campurkan dengan substrat ampas tebu yang telah di biodegradasi menggunakan kapang Rhizopus sp selama 96 jam. Sedangkan konsentrasi kapang Rhizopus sp terbaik yang di gunakan 60% (0,6 mL/g). Kapasitas digester yang digunakan adalah 1.5 liter yang di isi 750ml substrat. Produksi biogas 1 siklus ini dilakukan selama 12 hari Parameter utama yang diaamati adalah rasio C/N hasil proses pretreatmen, tekanan gas dan volume produksi biogas. Hasil volume biogas terbesar didapatkan dari perlakuan lama proses pretreatment/biodegradasi ampas tebu selama 96 jam dengan konsentrasi kapang Rhizopus sp sebesar 60% (0,6 mL/g) dengan dengan nilai Rasio C/N ampas tebu sebesar 129. Pada konsentrasi dan waktu tersebut volume dan tekanan biogas berturut-turut yaitu 1.036(cm3) dan tekanan 101.432 N/m2 Peningkatan volume biogas yang terjadi sebesar 36,4% jika dibandingkan dengan produksi biogas tanpa pretreatment ampas tebu oleh kapang Rhizopus sp.

(20) RI Permohonan Paten

(19) ID (11) No Pengumuman : 2026/01580 (13) A

(51) I.P.C : B 60K 11/06,B 62J 50/30,B 62J 43/20,B 62J 43/16,B 62J 17/06,B 62J 17/04,H 05K 7/20

(21) No. Permohonan Paten : P00202512318

(22) Tanggal Penerimaan Permohonan Paten :
15 Mei 2024

(30) Data Prioritas :

(31) Nomor	(32) Tanggal	(33) Negara
202341051791	01 Agustus 2023	IN

(43) Tanggal Pengumuman Paten :
23 Februari 2026

(71) Nama dan Alamat yang Mengajukan Permohonan Paten :
TVS MOTOR COMPANY LIMITED
TVS Motor Company Limited “Chaitanya”, No.12 Khader Nawaz Khan Road, Nungambakkam, Chennai 600006 India

(72) Nama Inventor :
PATIL, Lohit Vishwanath,IN
BHAGAWAT, Gavhane Santosh,IN
RAMAKRISHNA, Naraharisetti,IN
KARTHICK, Narayana Reddy Anu,IN
RAO, Kandregula Srinivasa,IN

(74) Nama dan Alamat Konsultan Paten :
Emirsyah Dinar B.Com., M.H.
Graha Pratama Jl. MT Haryono Kav. 15, Building Lv 15, Kel. Tebet Barat, Kec. Tebet, Kota Jakarta Selatan

(54) Judul Invensi : KENDARAAN DAN RANGKAIAN PENDINGINNYA

(57) Abstrak :
Invensi ini berkaitan dengan kendaraan (100) yang terdiri dari rakitan rangka (105), sejumlah komponen listrik (200), dan rakitan penutup (101). Sejumlah komponen listrik tersebut terdiri dari unit daya (201), satu atau lebih unit penyimpanan energi (202), dan satu atau lebih pengontrol (203). Satu atau lebih pengontrol tersebut ditempatkan di antara satu atau lebih unit penyimpanan energi (202) dan unit daya (201). Rakitan penutup (101) mencakup setidaknya sebagian dari sejumlah komponen listrik (200) dan terdiri dari sejumlah panel penutup (101F, 101L, 101R) yang di atasnya terdapat satu atau lebih selongsong (101C) untuk masuknya udara saat kendaraan (100) bergerak. Rakitan penutup (101) menyediakan sejumlah jalur yang telah ditentukan sebelumnya untuk aliran udara yang mendinginkan sejumlah komponen listrik (200).

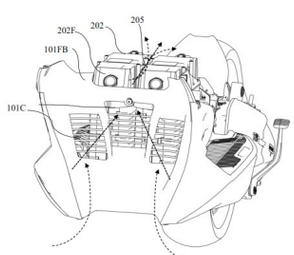

Gambar 2

(20) **RI Permohonan Paten**

(19) **ID** **(11)** **No Pengumuman : 2026/01773** **(13) A**

(51) **I.P.C : B 60R 13/02,C 08L 23/12,C 08L 83/04**

(21) **No. Permohonan Paten :** P00202513057

(22) **Tanggal Penerimaan Permohonan Paten :**
24 Juli 2024

(30) **Data Prioritas :**

(31) Nomor	(32) Tanggal	(33) Negara
202441024294	27 Maret 2024	IN

(43) **Tanggal Pengumuman Paten :**
27 Februari 2026

(71) **Nama dan Alamat yang Mengajukan Permohonan Paten :**
TVS MOTOR COMPANY LIMITED
TVS Motor Company Limited “Chaitanya”, No.12 Khader Nawaz Khan Road, Nungambakkam, Chennai 600 006 India

(72) **Nama Inventor :**
SENTHIL, Thirunavukkarasu,IN
PANJA, Santu,IN
MADHAV, Nithin,IN
SAGARE, Datta Rajaram,IN

(74) **Nama dan Alamat Konsultan Paten :**
Emirsyah Dinar B.Com., M.H.
Graha Pratama Jl. MT Haryono Kav. 15, Building Lv 15, Kel. Tebet Barat, Kec. Tebet, Kota Jakarta Selatan

(54) **Judul Invensi :** PANEL STYLING KENDARAAN ANTI GORES

(57) **Abstrak :**
Kendaraan yang terdiri dari panel styling anti gores (104) diungkapkan. Panel styling anti gores (104) dibuat dari campuran yang terdiri dari beberapa pelet polimer termoplastik (101) dan beberapa pelet aditif anti gores (102). Aditif anti gores (102) memiliki densitas yang lebih rendah dibandingkan dengan densitas polimer termoplastik (101). Panel styling anti gores (104) dibuat menggunakan cetakan injeksi (103) dari campuran tersebut. Panel styling anti gores (104) menunjukkan ketahanan yang lebih baik terhadap goresan, abrasi, dan keausan dibandingkan dengan panel styling kendaraan konvensional.

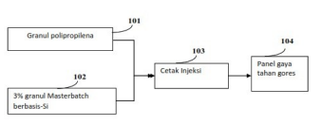

GAMBAR 1

(20) RI Permohonan Paten

(19) ID (11) No Pengumuman : 2026/01692 (13) A

(51) I.P.C : B 60L 58/12,G 01R 31/396,G 01R 31/3842,G 01R 31/374,G 01R 31/367,G 01R 19/165,G 01R 19/10,G 01R 19/00,G 06N 20/00

(21) No. Permohonan Paten : P00202514732

(22) Tanggal Penerimaan Permohonan Paten :
29 Oktober 2024

(30) Data Prioritas :

(31) Nomor	(32) Tanggal	(33) Negara
10-2023-0165769	24 November 2023	KR
10-2024-0065906	21 Mei 2024	KR

(43) Tanggal Pengumuman Paten :
26 Februari 2026

(71) Nama dan Alamat yang Mengajukan Permohonan Paten :
LG ENERGY SOLUTION, LTD.
Tower1, 108, Yeoui-daero, Yeongdeungpo-Gu, Seoul 07335, Republic of Korea Republic of Korea

(72) Nama Inventor :
YOON, Seo-Young,KR
CHOI, Soon-Hyung,KR
KIM, Young-Deok,KR

(74) Nama dan Alamat Konsultan Paten :
Dr. Inda Citraninda Noerhadi S.S.,M.A.
Biro Oktroi Roosseno Kantor Taman A-9 Unit C1 & C2 Jalan DR. Ide Anak Agung Gde Agung

(54) Judul Invensi : METODE DIAGNOSIS BATERAI DAN PERALATAN DIAGNOSIS BATERAI

(57) Abstrak :
Invensi ini menyediakan suatu peralatan diagnosis baterai dan suatu metode diagnosis baterai. Metode diagnosis baterai tersebut meliputi: memperoleh informasi target diagnosis yang meliputi suatu profil sel penuh target dari suatu sel baterai yang terkait dengan stimulasi listrik pertama; mengoreksi profil sel penuh target tersebut untuk berkaitan dengan stimulasi listrik kedua yang berbeda dari stimulasi listrik pertama, berdasarkan profil potensial berlebih yang ditentukan sebelumnya; menerapkan suatu logika diagnosis ke profil sel penuh target yang dikoreksi tersebut untuk menentukan informasi hasil diagnosis pertama, yang merupakan hasil diagnosis awal untuk kinerja pengisian/pengosongan daya sel baterai; dan menentukan informasi hasil diagnosis kedua, yang merupakan suatu hasil diagnosis yang tepat untuk kinerja pengisian/pengosongan daya sel baterai, berdasarkan sedikitnya satu faktor diagnosis awal yang tercakup dalam informasi hasil diagnosis pertama, yang menggunakan suatu model koreksi faktor.

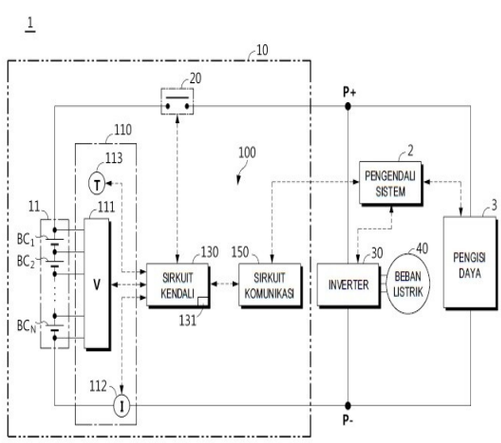

GAMBAR 1

(20) RI Permohonan Paten

(19) ID (11) No Pengumuman : 2026/01649 (13) A

(51) I.P.C : G 06N 20/00,G 06Q 10/04,G 07C 5/08

(21) No. Permohonan Paten : P00202512828

(22) Tanggal Penerimaan Permohonan Paten :
06 Desember 2024

(30) Data Prioritas :

(31) Nomor	(32) Tanggal	(33) Negara
202441009049	10 Februari 2024	IN

(43) Tanggal Pengumuman Paten :
25 Februari 2026

(71) Nama dan Alamat yang Mengajukan Permohonan Paten :
TVS MOTOR COMPANY LIMITED
TVS Motor Company Limited "Chaitanya", No.12 Khader Nawaz Khan Road, Nungambakkam, Chennai 600 006 India

(72) Nama Inventor :
GOMEZ, Jude Dominic,IN
VISHAL, Prasad,IN
CHIPPA, Sunil Kumar,IN

(74) Nama dan Alamat Konsultan Paten :
Emirsyah Dinar B.Com., M.H.
Graha Pratama Jl. MT Haryono Kav. 15, Building Lv 15, Kel. Tebet Barat, Kec. Tebet, Kota Jakarta Selatan

(54) Judul Invensi : PREDIKSI JARAK BERKENDARA KENDARAAN

(57) Abstrak :
Invensi ini menyediakan suatu metode dan suatu sistem untuk memprediksi jarak jelajah kendaraan. Metode ini mencakup menerima, oleh prosesor, himpunan data pertama yang terkait dengan serangkaian parameter kendaraan untuk durasi waktu pertama. Metode ini mencakup melatih, oleh prosesor, suatu model pembelajaran mesin (224) berdasarkan himpunan data pertama yang diterima. Metode ini mencakup menerima himpunan data kedua yang terkait dengan serangkaian parameter kendaraan, di mana himpunan data kedua tersebut mencakup informasi waktu nyata yang terkait dengan serangkaian parameter tersebut. Metode ini mencakup menerapkan model pembelajaran mesin (224) yang dilatih pada himpunan data kedua yang diterima. Metode ini mencakup prediksi jarak jelajah berdasarkan penerapan model pembelajaran mesin (224) yang dilatih pada himpunan data kedua. Metode ini mencakup menyajikan jarak jelajah yang diprediksi pada kendaraan.

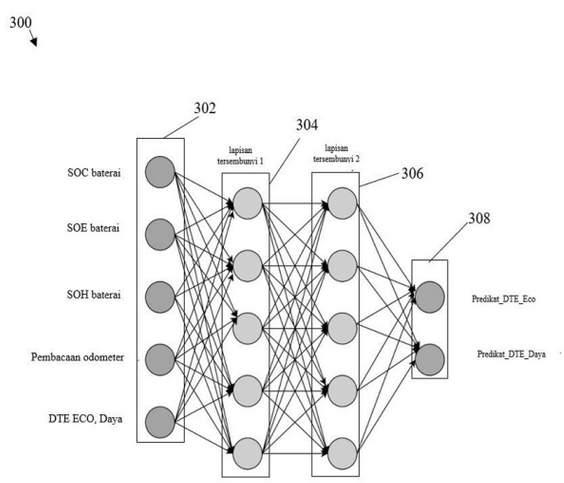

Gambar 3

(20) RI Permohonan Paten

(19) ID (11) No Pengumuman : 2026/01616 (13) A

(51) I.P.C : B 65H 23/182,B 65H 43/04,G 05B 19/418,H 01M 10/04,H 01M 4/04

(21) No. Permohonan Paten : P00202515518

(22) Tanggal Penerimaan Permohonan Paten :
10 Oktober 2024

(30) Data Prioritas :

(31) Nomor	(32) Tanggal	(33) Negara
10-2023-0137548	16 Oktober 2023	KR

(43) Tanggal Pengumuman Paten :
24 Februari 2026

(71) Nama dan Alamat yang Mengajukan Permohonan Paten :
LG ENERGY SOLUTION, LTD.
Tower1 108, Yeoui-daero, Yeongdeungpo-Gu, Seoul 07335, Republic of Korea Republic of Korea

(72) Nama Inventor :
LEE, Hyung Kwan,KR
KIM, Min Su,KR
CHOI, Ee Beom,KR

(74) Nama dan Alamat Konsultan Paten :
Dr. Inda Citraninda Noerhadi S.S.,M.A.
Biro Oktroi Roosseno Kantor Taman A-9 Unit C1 & C2 Jalan DR. Ide Anak Agung Gde Agung

(54) Judul Invensi : SISTEM PEMBUATAN BATERAI SEKUNDER DAN METODE PEMBUATAN BATERAI SEKUNDER

(57) Abstrak :
Contoh perwujudan dari teknologi ini menyediakan suatu alat pembentuk sel baterai. Peralatan tersebut meliputi: bagian penggerak yang meliputi pelat penggerak dan batang penggerak yang dikonfigurasi untuk menggerakkan pelat penggerak pada arah pertama; dan bagian penopang yang meliputi pelat penopang dan elemen elastis yang dihubungkan ke pelat penopang, dimana pelat penopang diberi jarak terpisah dari pelat penggerak pada arah pertama dan meliputi undakan yang menonjol pada arah pertama.

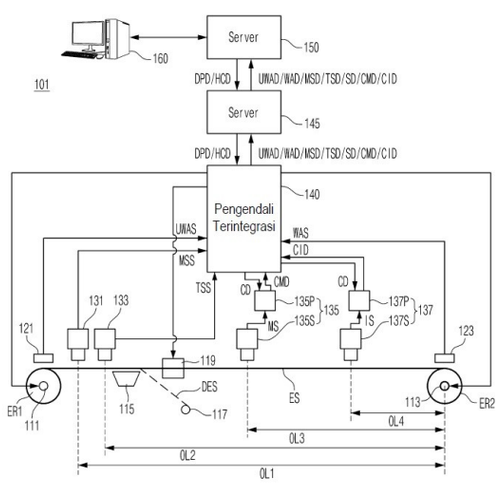

GAMBAR 5

(20) **RI Permohonan Paten**

(19) **ID** **(11)** **No Pengumuman : 2026/01671** **(13) A**

(51) **I.P.C : B 60R 16/023,B 60W 30/182,B 60W 10/04**

(21) **No. Permohonan Paten :** P00202512529

(22) **Tanggal Penerimaan Permohonan Paten :**
14 Mei 2024

(30) **Data Prioritas :**

(31) Nomor	(32) Tanggal	(33) Negara
202341084583	12 Desember 2023	IN

(43) **Tanggal Pengumuman Paten :**
25 Februari 2026

(71) **Nama dan Alamat yang Mengajukan Permohonan Paten :**
TVS MOTOR COMPANY LIMITED
TVS Motor Company Limited “Chaitanya”, No.12 Khader Nawaz Khan Road, Nungambakkam, Chennai 600 006 India

(72) **Nama Inventor :**

JOHNSON, Vedhanayagam Jayajothi,IN
MURUGESAN, Manickam,IN
SHUNMUGASUNDARAM, Palani,IN
ARUNKUMAR, Praveenkumar,IN
NATESAMOORTHY, Karthick,IN
VAIDYANATHAN, Balaji,IN

(74) **Nama dan Alamat Konsultan Paten :**
Emirsyah Dinar B.Com., M.H.
Graha Pratama Jl. MT Haryono Kav. 15, Building Lv 15, Kel. Tebet Barat, Kec. Tebet, Kota Jakarta Selatan

(54) **Judul Invensi :** SISTEM DAN METODE UNTUK BANTUAN DAYA

(57) **Abstrak :**

Pengungkapan ini menyediakan sistem (200) dan metode (300) untuk bantuan daya pada kendaraan (100). Sistem (200) ini terdiri dari prosesor (202) dan generator starter terintegrasi (210). Generator starter terintegrasi ini terhubung secara operasional dengan poros engkol mesin (150) kendaraan (100). Generator starter terintegrasi (210) diadaptasi untuk satu atau lebih mode operasi yang responsif terhadap satu atau lebih masukan yang diterima oleh prosesor (202). Satu atau lebih mode operasi ini berfungsi ketika satu atau lebih kondisi yang telah ditentukan sebelumnya terpenuhi. Metode (300) ini terdiri dari langkah-langkah penginderaan (310) satu atau lebih masukan pertama yang berkaitan dengan sejumlah parameter, pemrosesan (320) satu atau lebih masukan pertama, pengaktifan (330) mode motor kedua untuk memberikan bantuan torsi, dan penyediaan (340) bantuan torsi oleh prosesor (202). Pengungkapan ini memberikan berbagai keuntungan dalam meningkatkan kinerja mesin tanpa mengubah tata letak.

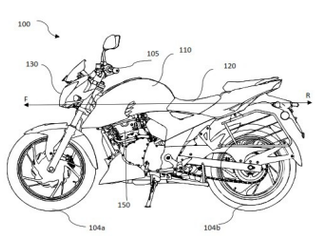

Ganbar 1

(20) RI Permohonan Paten

(19) ID (11) No Pengumuman : 2026/01584 (13) A

(51) I.P.C : A 61B 17/00,A 61L 27/40,A 61L 27/36,A 61L 31/00,C 12N 5/071

(21) No. Permohonan Paten : P00202506066

(22) Tanggal Penerimaan Permohonan Paten :
02 Juli 2025

(30) Data Prioritas :
(31) Nomor (32) Tanggal (33) Negara

(43) Tanggal Pengumuman Paten :
23 Februari 2026

(71) Nama dan Alamat yang Mengajukan Permohonan Paten :
UNIVERSITAS AIRLANGGA
LIPJPHKI, Gedung AUP Lt. 2, Kampus C Universitas Airlangga, Jl. Ir. Soekarno, Mulyorejo, Surabaya, Jawa Timur Indonesia

(72) Nama Inventor :
Pratiwi Soesilawati,ID

(74) Nama dan Alamat Konsultan Paten :

(54) Judul Invensi : METODE MEMPRODUKSI MEMBRAN BIORESORBSI DARI DENTIN SAPI DAN SECRETOME ADIPOSED-DERIVED MESENCHYMAL STEM CELL (AD-MSC) SEBAGAI GUIDED BONE REGENERATION

(57) Abstrak :
METODE MEMPRODUKSI MEMBRAN BIORESORBSI DARI DENTIN SAPI DAN SECRETOME ADIPOSED-DERIVED MESENCHYMAL STEM CELL (AD-MSC) SEBAGAI GUIDED BONE REGENERATION Invensi ini berkaitan dengan metode memproduksi membran bioresorbsi dari dentin sapi dan SECRETOME ADIPOSED-DERIVED MESENCHYMAL STEM CELL (AD-MSC) yang digunakan sebagai Guided Bone Regeneration pada proses regenerasi tulang. Metode memproduksi membran biosoresorbsi sebagai guided bone regeneration terdiri dari: gigi sapi dibersihkan dengan peroksidase 3% selama 7x24 jam; mahkota dan akar gigi dipisahkan dengan cara pemotong tulang dan forsep rongeur, dentin dilakukan penggiling hingga menjadi bubuk kemudian dilakukan penyaringan dan dilakukan proses demineralisasi dengan metode penghilangan mineral tulang dengan perendaman dalam asam klorida 1% hingga mendapatkan konsistensi yang diiginkan dan pembilasan menyeluruh; dibekukan (freeze-dried) dan dikeringkan dengan cara liofilisasi menggunakan pengering beku dengan suhu -80 °C dan dipotong dengan ukuran sampel 2x3x0,3 mm. Freeze dried Bovin dentin dilakukan pencampuran dengan bubuk Chitosan dengan kriteria medium-molecular weight sebanyak 200 mg; Dilakukan pelarutan bubuk Chitosan ke dalam 5ml asam asetat (suhu ruang) kemudian lakukan pencampuran selama 15 menit, proses penetralan dengan 15 ml larutan NaOH untuk mendapatkan campuran chitosan dan bovine dentin berbentuk gel; dilakukan sentrifugasi selama 10 menit pada kecepatan 1500 rpm, kelebihan air diekstraksi;gel dibekukan pada suhu -80°C selama 2 jam dan pisahkan ke mesin pengering. Sampel membran yang dihasilkan dapat diaplikasikan pada bidang bedah mulut dan maksiofasial.

(20) RI Permohonan Paten

(19) ID (11) No Pengumuman : 2026/01577 (13) A

(51) I.P.C : A 47J 31/50,A 47J 31/00,F 25D 31/00

(21) No. Permohonan Paten : P00202502852

(22) Tanggal Penerimaan Permohonan Paten :
25 Maret 2025

(30) Data Prioritas :

(31) Nomor	(32) Tanggal	(33) Negara
2024220237748	20 Agustus 2024	CN

(43) Tanggal Pengumuman Paten :
23 Februari 2026

(71) Nama dan Alamat yang Mengajukan Permohonan Paten :
GUANGDONG WELLY ELECTRICAL APPLIANCES CO., LTD.
Fusha Industrial Park, Fusha Town, Zhongshan City, Guangdong Province, 528400 China

(72) Nama Inventor :
XIANGAN WU,CN
QUAN ZHOU,CN

(74) Nama dan Alamat Konsultan Paten :
Marodin Sijabat S.H
Adastra An Intellectual Property Firm Epi Walk Building 3 rd Floor Jl. HR Rasuna Said No. 306, Rt 2/Rw 5 Karet Kuningan Setia Budi

(54) Judul Invensi : PEMBUAT MINUMAN DINGIN YANG MAMPU MENGUKUR SUHU BAHAN

(57) Abstrak :
Pengungkapan ini menyediakan suatu mesin pembuat minuman dingin yang mampu mengukur suhu suatu bahan, yang meliputi rakitan kontrol listrik, rakitan pendingin, rakitan pengaduk, rakitan umpan, dan rakitan pengeluaran, dan selanjutnya meliputi sensor suhu, di mana sensor suhu tersebut mencakup ujung penginderaan dan ujung penghubung; ujung penginderaan disediakan dalam silinder pendingin; dan ujung penginderaan tersebut rata dengan dinding bagian dalam silinder pendingin. Ujung penginderaan dirancang sebagai permukaan berbentuk busur, dengan radian yang sesuai dengan radian dinding bagian dalam silinder pendingin. Setelah sensor suhu dipasang, ujung penginderaan dapat rata dengan dinding bagian dalam silinder pendingin. Pengungkapan ini memastikan bahwa sensor suhu tidak memengaruhi pengoperasian normal perangkat atau proses lain, saat bersentuhan dengan bahan.

(20) **RI Permohonan Paten**

(19) **ID** (11) **No Pengumuman : 2026/01761** (13) **A**

(51) **I.P.C : B 01D 46/10,G 05B 19/418**

(21) **No. Permohonan Paten :** P00202505383

(22) **Tanggal Penerimaan Permohonan Paten :**
13 Juni 2025

(30) **Data Prioritas :**

(31) Nomor	(32) Tanggal	(33) Negara
113123563	25 Juni 2024	TW

(43) **Tanggal Pengumuman Paten :**
27 Februari 2026

(71) **Nama dan Alamat yang Mengajukan Permohonan Paten :**
MICROJET TECHNOLOGY CO., LTD.
No. 28, R&D 2nd Rd., Science-Based Industrial Park, Hsinchu, Taiwan, R.O.C. Taiwan, Republic of China

(72) **Nama Inventor :**
Hao-Jan Mou,TW
Chin-Chuan Wu,TW
Chi-Feng Huang,TW

(74) **Nama dan Alamat Konsultan Paten :**
Gianna Larenta S.H.
Gandaria 8 Lantai 3 Unit C Jalan Sultan Iskandar Muda (Arteri Pondok Indah) Jakarta Selatan

(54) **Judul Invensi :** PERANTI PEMBERSIH YANG DAPAT DIPERLUAS

(57) **Abstrak :**
Peranti pembersih yang dapat diperluas mencakup bodi utama pemandu aliran yang mencakup jalur pemandu aliran yang dapat diperpanjang dalam arah longitudinal/lateral untuk membentuk jalur pemandu aliran yang diperluas, yang dihubungkan secara fluida dengan pintu masuk gas dan pintu keluar gas; elemen penyaringan yang ditempatkan di jalur pemandu aliran dan menutupi saluran masuk gas untuk menyaring polusi udara; pemandu gas yang memiliki CADR untuk memandu polusi udara ke dalam jalur pemandu aliran; dan pengontrol jaringan yang menerima instruksi kontrol untuk mengaktifkan pemandu gas, dimana setelah ekuivalen CADR yang diperlukan dari area dalam ruangan dihitung secara cerdas, dan sejumlah pemandu gas dan CADR optimalnya diputuskan, peranti pembersih yang dapat diperluas yang telah dirakit dan yang mematuhi ekuivalen CADR yang diperlukan dibentuk oleh bodi utama pemandu aliran untuk menyediakan jalur pemandu aliran yang diperluas untuk menempatkan pemandu gas, dengan demikian mencapai prosedur pemurnian polusi udara yang mendekati nol.

(20) RI Permohonan Paten

(19) ID (11) No Pengumuman : 2026/01716 (13) A

(51) I.P.C : A 23L 33/105,A 61K 36/23,A 61P 11/06,A 61P 11/00

(21) No. Permohonan Paten : P00202600297

(22) Tanggal Penerimaan Permohonan Paten :
11 Juni 2024

(30) Data Prioritas :

(31) Nomor	(32) Tanggal	(33) Negara
63/507,468	11 Juni 2023	US
63/515,341	25 Juli 2023	US

(43) Tanggal Pengumuman Paten :
27 Februari 2026

(71) Nama dan Alamat yang Mengajukan Permohonan Paten :
EFIL BIOSCIENCE INC.
#201-Na, 773 Yuseongdae-ro, Yuseong-gu Daejeon 34165 Republic of Korea

(72) Nama Inventor :
KIM, Jeong-Hoon,KR
CHOI, Mu Lim,KR
KIM, Kongsik,KR

(74) Nama dan Alamat Konsultan Paten :
Budhi Ghama S.H.,M.H.,
Septiola Consulting d/a BG & Partners Law Office, Jl. Iskandarsyah II No. 16B, Rt.001 Rw. 005, Kel. Melawai, Kec. Kebayoran Baru, Jakarta 12160

(54) Judul Invensi : KOMPOSISI DAN METODE UNTUK MENGOBATI, MENCEGAH, DAN MERINGANKAN GEJALA ATAU PENYAKIT PERNAPASAN

(57) Abstrak :
Invensi ini menyediakan suatu metode untuk menyiapkan suatu ekstrak parsnip olahan yang memiliki aktivitas fisiologis lebih baik dibandingkan dengan suatu ekstrak parsnip mentah, yang mencakup pengolahan awal parsnip mentah untuk menghasilkan suatu parsnip penuaan dan mengekstrak parsnip penuaan tersebut. Lebih lanjut, invensi ini menyediakan suatu komposisi yang mencakup ekstrak parsnip dan suatu metode untuk meningkatkan kesehatan pernapasan dan/atau mencegah, meringankan, atau mengobati gejala atau penyakit pernapasan dengan menggunakan komposisi tersebut.

(20) RI Permohonan Paten

(19) ID (11) No Pengumuman : 2026/01656 (13) A

(51) I.P.C : H 01M 50/583,H 01M 50/502,H 01M 50/50,H 01M 50/269,H 01M 50/249

(21) No. Permohonan Paten : P00202512805

(22) Tanggal Penerimaan Permohonan Paten :
30 Mei 2024

(30) Data Prioritas :

(31) Nomor	(32) Tanggal	(33) Negara
202441002527	12 Januari 2024	IN

(43) Tanggal Pengumuman Paten :
25 Februari 2026

(71) Nama dan Alamat yang Mengajukan Permohonan Paten :
TVS MOTOR COMPANY LIMITED
"Chaitanya", No. 12 Khader Nawaz Khan Road, Nungambakkam, Chennai 600 006 India

(72) Nama Inventor :
KOUSIK, Raghuraman Shyam,IN
PANCHAL, Jai,IN
RAO, Kandregula Srinivas,IN
NILESHWAR, Pramila Rao,IN

(74) Nama dan Alamat Konsultan Paten :
Emirsyah Dinar B.Com., M.H.
Graha Pratama Jl. MT Haryono Kav. 15, Building Lv 15, Kel. Tebet Barat, Kec. Tebet, Kota Jakarta Selatan

(54) Judul Invensi : MODUL PENYIMPANAN ENERGI

(57) Abstrak :
Invensi ini berkaitan dengan modul penyimpanan energi (100), yang terdiri dari beberapa sel (102) dan rumah (104) yang terdiri dari rumah atas (104A) dan rumah bawah (104B). Modul penyimpanan energi (100) terdiri dari beberapa komponen interkoneksi (106). Masing-masing komponen interkoneksi (106) merupakan struktur planar yang terdiri dari setidaknya tiga bagian kolom (108A, 108B, 108C) yang memanjang dari ujung pertama (110) ke ujung kedua (112) modul penyimpanan energi (100), dan beberapa bagian baris (114) yang terhubung di antara ketiga bagian kolom (108A, 108B, 108C). Setiap bagian baris (114) disusun secara berjajar satu sama lain dan terdiri dari sepasang tab (118) di ujung (114A, 114B) setiap bagian baris (114). Sepasang tab (118) dikonfigurasi untuk menghubungkan kelompok sel pertama yang paralel dan kelompok sel kedua yang paralel.

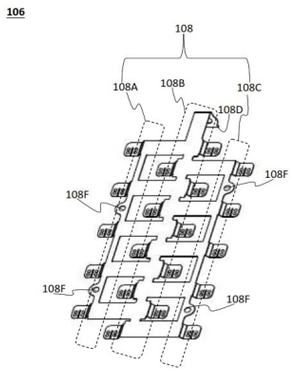

GAMBAR 3a

(20) RI Permohonan Paten

(19) ID (11) No Pengumuman : 2026/01599 (13) A

(51) I.P.C : B 30B 11/00,C 10L 5/44

(21) No. Permohonan Paten : P00202509651

(22) Tanggal Penerimaan Permohonan Paten :
30 September 2025

(30) Data Prioritas :
(31) Nomor (32) Tanggal (33) Negara

(43) Tanggal Pengumuman Paten :
23 Februari 2026

(71) Nama dan Alamat yang Mengajukan Permohonan Paten :
Universitas Jember
Jl. Kalimantan Tegalboto No.37, Krajan Timur, Sumbersari Indonesia

(72) Nama Inventor :
Prof. Dr. Ir. Soni Sisbudi Harsono, M.Eng., M.Phil,ID
Dr. Ir. Mukhammad Fauzi, M.Si.,ID
dr. Al Munawir, M.Kes., Ph.D,ID
Dr. Moh Adenan, MM,ID
Dr. Eka Ruriani, STP., M.Si,ID

(74) Nama dan Alamat Konsultan Paten :

(54) Judul Invensi : BRIKET AROMATERAPIS MULTIFUNGSI DARI BAHAN TEMPURUNG KELAPA

(57) Abstrak :
Invensi ini menyangkut briket aromaterapis multifungsi dari limbah biomassa. Briket ini berfungsi sebagai bahan bakar padat berkualitas tinggi sekaligus repellent alami nyamuk Aedes aegypti. Briket dibuat dari tempurung kelapa terkarbonisasi yang dicampur dengan minyak aromatik (seperti serai wangi atau kayu putih) dan dicetak secara mekanis. Hasil uji laboratorium menunjukkan briket memiliki nilai kalor tinggi (hingga 5240 cal/g) dan parameter fisis-kimia yang memenuhi standar. Keunggulan invensi adalah integrasi dua fungsi dalam satu produk, mendukung keberlanjutan program MBG dan pencegahan DBD secara ekonomi dan ramah lingkungan.

(20) RI Permohonan Paten

(19) ID (11) No Pengumuman : 2026/01675 (13) A

(51) I.P.C : C 01B 3/02,C 01C 1/04,C 25B 1/042,F 25J 3/04,H 01M 8/20

(21) No. Permohonan Paten : P00202515404

(22) Tanggal Penerimaan Permohonan Paten :
30 Mei 2024

(30) Data Prioritas :

(31) Nomor	(32) Tanggal	(33) Negara
63/505,994	02 Juni 2023	US

(43) Tanggal Pengumuman Paten :
25 Februari 2026

(71) Nama dan Alamat yang Mengajukan Permohonan Paten :
KELLOGG BROWN & ROOT, LLC
601 Jefferson Street, Houston, TX 77002 United States of America

(72) Nama Inventor :
BERNAT, Rafal,PL
BRUNENGO, Paolo,GB
KHURANA, Rohit,GB
BALDINI, Roberto,GB

(74) Nama dan Alamat Konsultan Paten :
Marolita Setiati
PT SPRUSON FERGUSON INDONESIA, Graha Paramita 3B Floor Zona D Jl. Denpasar Raya Blok D2 Kav.8 Kuningan

(54) Judul Invensi : SISTEM KONVERSI DAYA MENJADI AMONIA TERPADU MULTITINGKAT

(57) Abstrak :
Suatu sistem konversi daya menjadi amonia terpadu multitingkat yang meliputi suatu pengonversi untuk menghasilkan amonia dan panas melalui suatu reaksi yang melibatkan suatu campuran terkompresi dari gas hidrogen dan gas nitrogen. Sistem tersebut meliputi suatu generator uap yang dapat menghasilkan uap menggunakan panas dari reaksi tersebut, dan suatu sistem oksida padat yang reversibel dalam komunikasi fluida dengan generator uap yang dapat memisahkan uap menjadi gas oksigen dan gas hidrogen.

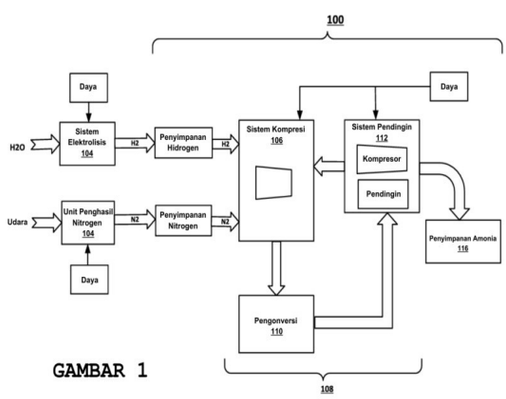

GAMBAR 1

(20) RI Permohonan Paten

(19) ID (11) No Pengumuman : 2026/01740 (13) A

(51) I.P.C : H 04L 1/1829

(21) No. Permohonan Paten : P00202509677

(22) Tanggal Penerimaan Permohonan Paten :
12 Februari 2024

(30) Data Prioritas :

(31) Nomor	(32) Tanggal	(33) Negara
2305004.0	04 April 2023	GB

(43) Tanggal Pengumuman Paten :
27 Februari 2026

(71) Nama dan Alamat yang Mengajukan Permohonan Paten :
NOKIA TECHNOLOGIES OY
Karakaari 7, 02610 Espoo Finland

(72) Nama Inventor :
DEGHEL, Matha,FR
HUGL, Klaus,AT

(74) Nama dan Alamat Konsultan Paten :
Ir. Dyah Paramitawidya Kusumawardani
Pondok Indah Office Tower 5, Floor 19th, Suite 1906
Jalan Sultan Iskandar Muda Kav. V-TA, Jakarta 12310, Indonesia

(54) Judul Invensi : METODE, PERALATAN DAN PROGRAM KOMPUTER

(57) Abstrak :
Disediakan suatu peralatan. Peralatan tersebut meliputi: sarana untuk memperoleh informasi dari satu atau lebih periode nonaktif suatu sel yang berada dalam transmisi diskontinu; sarana untuk menerima setidaknya satu alokasi sumber daya untuk peralatan tersebut; sarana untuk menentukan satu atau lebih sumber daya dari setidaknya satu alokasi sumber daya yang tumpang tindih sepenuhnya atau sebagian dengan satu atau lebih periode nonaktif sel; dan sarana untuk mengonfigurasikan suatu buku kode akuan permintaan pengulangan otomatis hibrida yang setidaknya sebagian didasarkan pada penentuan satu atau lebih sumber daya dari setidaknya satu alokasi sumber daya yang tumpang tindih sepenuhnya atau sebagian dengan satu atau lebih periode nonaktif sel.

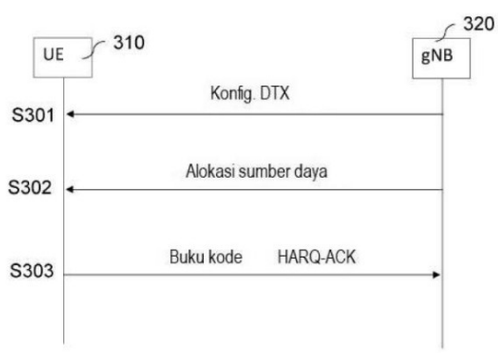

GAMBAR 3

(20) RI Permohonan Paten

(19) ID (11) No Pengumuman : 2026/01719 (13) A

(51) I.P.C : A 61K 31/495,A 61K 31/4439,A 61P 29/00,A 61P 35/00,A 61P 37/00,C 07D 401/14,C 07D 413/14,C 07D 401/12,C 07D 403/12,C 07D 471/04,C 07D 487/04

(21) No. Permohonan Paten : P00202600331

(22) Tanggal Penerimaan Permohonan Paten :
14 Juni 2024

(30) Data Prioritas :

(31) Nomor	(32) Tanggal	(33) Negara
PCT/ CN2023/100518	15 Juni 2023	CN
PCT/ CN2023/137938	11 Desember 2023	CN
PCT/ CN2024/075796	04 Februari 2024	CN
PCT/ CN2024/081039	11 Maret 2024	CN

(43) Tanggal Pengumuman Paten :
27 Februari 2026

(71) Nama dan Alamat yang Mengajukan Permohonan Paten :
LYNK PHARMACEUTICALS CO. LTD.
291 Fucheng Road, Bldg 5-4F, Hangzhou Economic & Technological Development Zone Hangzhou, Zhejiang 310018 China

(72) Nama Inventor :
LI, Xiaodong,CN
SU, Lin,CN
WAN, Zhaokui,US
GREWAL, Gurmit,US
VAZQUEZ, Michael Lawrence,US
LIN, Weiyu,CN

(74) Nama dan Alamat Konsultan Paten :
Maulitta Pramulasari, S.Pd.
Mirandah Asia Indonesia Sudirman Plaza, Plaza Marein Lantai 10E Jalan Jenderal Sudirman Kavling 76-78

(54) Judul Invensi : INHIBITOR TYK2 DAN KOMPOSISI SERTA METODE DARINYA

(57) Abstrak :
Disediakan di sini adalah suatu kelas dari zat terapeutik yang merupakan inhibitor TYK2 yang aman dan efektif dan komposisi farmasi dari senyawa-senyawa ini dan metode-metode pembuatan dan penggunaannya untuk melawan berbagai penyakit dan gangguan termediasi TYK2.

(20) **RI Permohonan Paten**

(19) **ID** **(11)** **No Pengumuman : 2026/01751** **(13) A**

(51) **I.P.C : C 08F 4/659,C 08F 210/16,C 08L 23/08**

(21) **No. Permohonan Paten :** P00202513169

(22) **Tanggal Penerimaan Permohonan Paten :**
26 April 2024

(30) **Data Prioritas :**

(31) Nomor	(32) Tanggal	(33) Negara
23170578.1	28 April 2023	EP

(43) **Tanggal Pengumuman Paten :**
27 Februari 2026

(71) **Nama dan Alamat yang Mengajukan Permohonan Paten :**
BOREALIS GMBH
Trabrennstrasse 6-8 1020 Vienna Austria

(72) **Nama Inventor :**
HJÄRTFORS, Anna,FI
ANKER, Martin,SE
MALMROS, Peter Johann Ryott,SE
NAZIM, Muhammad,PK

(74) **Nama dan Alamat Konsultan Paten :**
Ir. Y.T. Widjojo
Menara Sun Life, Lt. 26, Suite A (26A), Jl. Dr. Ide Anak Agung Gde Agung Blok 6.3 Kawasan Mega Kuningan, RT 005 RW 002, Kel. Kuningan Timur, Kec. Setiabudi, Jakarta Selatan

(54) **Judul Invensi :** KOMPOSISI KABEL YANG MELIPUTI POLIMER ETILENA-BUTENA-HEKSENA MULTIMODAL

(57) **Abstrak :**
Suatu komposisi polietilena (PC) yang meliputi suatu polimer C2C4C6 multimodal (PE) dengan suatu kerapatan 910 hingga 930 kg/m3, dimana komposisi polietilena (PC) memiliki: a) MFR2 0,5 hingga 3,0 g/10 menit; b) eta300 800 hingga 2.000 Pa.detik; dan c) (Mw/Mn) 2,0 hingga 10,0.

(20) **RI Permohonan Paten**

(19) **ID** **(11)** **No Pengumuman : 2026/01738** **(13) A**

(51) **I.P.C : B 02C 17/22**

(21) **No. Permohonan Paten :** P00202506541

(22) **Tanggal Penerimaan Permohonan Paten :**
15 Desember 2023

(30) **Data Prioritas :**

(31) Nomor	(32) Tanggal	(33) Negara
63/432,987	15 Desember 2022	US

(43) **Tanggal Pengumuman Paten :**
27 Februari 2026

(71) **Nama dan Alamat yang Mengajukan Permohonan Paten :**
FLSMIDTH A/S
Vigerslev Alle 77 2500 Valby Denmark

(72) **Nama Inventor :**
MANOHARAN, Jayachandran,US
HALES, Michael,US
FLORES, Cristian,CL
FERNANDEZ, Jose Raul,CL
FOGH, Poul,DK
MELTON, Jonathan,US

(74) **Nama dan Alamat Konsultan Paten :**
Gianna Larenta S.H.
Gandaria 8 Lantai 3 Unit C Jalan Sultan Iskandar Muda (Arteri Pondok Indah) Jakarta Selatan

(54) **Judul Invensi :** METODE DAN PERALATAN UNTUK MENENTUKAN PROFIL KEAUSAN DARI PELAPIS KEAUSAN

(57) **Abstrak :**
METODE DAN PERALATAN UNTUK MENENTUKAN PROFIL KEAUSAN DARI PELAPIS KEAUSAN Rakitan pelapis keausan (3) dapat mencakup pelapis keausan (4) dan sensor keausan 2D (5). Pelapis keausan (4) dapat dilengkapi dengan ujung distal pertama (10), ujung distal kedua (11) yang berlawanan dengan ujung distal pertama (10), dan ceruk pertama (9) pada setidaknya ujung distal pertama (10). Sensor keausan 2D (5) dapat ditempatkan di dalam ceruk pertama (9). Sensor keausan 2D (5) dapat mencakup inti atau bodi (6) (misalnya, papan sirkuit cetak (PCB)) yang berisi sejumlah sensor keausan 1D (7). Setiap sensor keausan 1D (7) dapat diberi jarak satu sama lain, dan, dalam beberapa perwujudan, dapat diorientasikan memanjang ke arah yang secara substansial sama dan/atau dalam bidang yang secara substansial sama

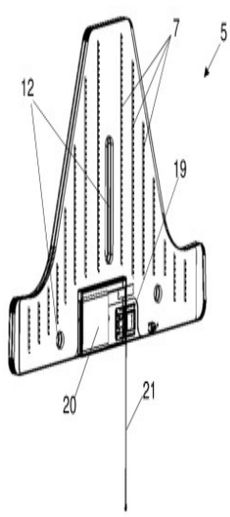

GAMBAR 1

(20) **RI Permohonan Paten**

(19) **ID** **(11)** **No Pengumuman : 2026/01687** **(13) A**

(51) **I.P.C : B 29C 45/17,B 29C 45/03**

(21) **No. Permohonan Paten :** P00202507309

(22) **Tanggal Penerimaan Permohonan Paten :**
04 Agustus 2025

(30) **Data Prioritas :**

(31) Nomor	(32) Tanggal	(33) Negara
63/686,854	25 Agustus 2024	US
19/200,646	06 Mei 2025	US

(43) **Tanggal Pengumuman Paten :**
26 Februari 2026

(71) **Nama dan Alamat yang Mengajukan Permohonan Paten :**
KING STEEL MACHINERY CO., LTD.
NO. 22 7TH RD., INDUSTRIAL PARK TAICHUNG, TAICHUNG CITY 407, TAIWAN (R.O.C.) Taiwan, Republic of China

(72) **Nama Inventor :**
CHEN, CHING-HAO,TW
LEE, YI-CHUNG,TW

(74) **Nama dan Alamat Konsultan Paten :**
Yenny Halim S.E., S.H., M.H.
ACEMARK, Jl. Cikini Raya No. 58 G-H, Jakarta 10330, Indonesia

(54) **Judul Invensi :** ALAT PENCETAKAN, SISTEM PENCETAKAN DAN METODE PENCETAKAN INJEKSI

(57) **Abstrak :**
Suatu alat pencetakan meliputi suatu cetakan pertama, suatu cetakan kedua yang meliputi suatu bagian alas dan suatu bagian tepi keliling yang ditempatkan di sekeliling atau di atas bagian alas, suatu rongga cetakan yang dibentuk oleh cetakan pertama dan cetakan kedua, dan suatu pembawa pertama yang ditempatkan di dalam rongga cetakan dan dapat dipasang ke dan dapat dilepaskan dari bagian alas atau bagian tepi keliling cetakan kedua.

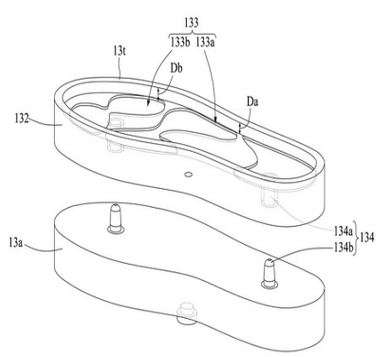

Gambar 5

(20) RI Permohonan Paten

(19) ID (11) No Pengumuman : 2026/01749 (13) A

(51) I.P.C : B 01D 53/14

(21) No. Permohonan Paten : P00202507852

(22) Tanggal Penerimaan Permohonan Paten :
26 Januari 2024

(30) Data Prioritas :

(31) Nomor	(32) Tanggal	(33) Negara
63/481,916	27 Januari 2023	US

(43) Tanggal Pengumuman Paten :
27 Februari 2026

(71) Nama dan Alamat yang Mengajukan Permohonan Paten :
SUSTAINABLE ENERGY SOLUTIONS, INC.
2200 Airport Industrial Drive Suite 100 Ball Ground, GA 30107 United States of America

(72) Nama Inventor :
BAXTER, Larry,US

(74) Nama dan Alamat Konsultan Paten :
Gianna Larenta S.H.
Gandaria 8 Lantai 3 Unit C Jalan Sultan Iskandar Muda (Arteri Pondok Indah) Jakarta Selatan

(54) Judul Invensi : PEMISAHAN KOMPONEN DARI ALIRAN GAS

(57) Abstrak :
Sistem dan metode memisahkan aliran fluida proses menjadi aliran karbon dioksida fase cair dan aliran yang telah dikurangi karbon dioksidanya yang mengandung gas-gas ringan yang tersisa. Sistem dan metode ini menggunakan penukar panas pengering untuk mengontakkan aliran fluida proses dengan cairan kontak pengering guna menghilangkan kelembapan dari aliran fluida proses. Aliran fluida proses gas dipisahkan dari aliran cairan kontak pengering basah dan diarahkan ke penukar panas ekstraksi dimana aliran fluida proses gas tersebut dikontakkan dengan cairan kontak ekstraksi sehingga karbon dioksida dikeluarkan dari aliran fluida proses dengan aliran fluida proses yang telah diolah dan aliran cairan kontak ekstraksi yang diperkaya karbon dioksida terbentuk.

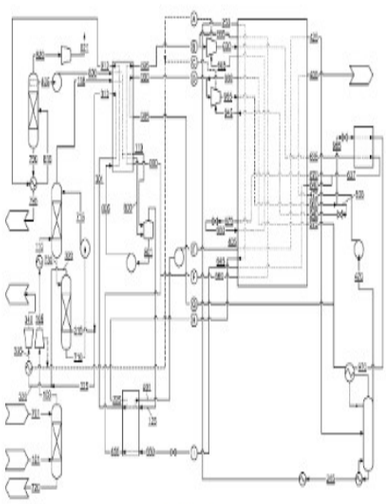

Gambar 1

(20) RI Permohonan Paten

(19) ID (11) No Pengumuman : 2026/01711 (13) A

(51) I.P.C : F 16D 13/46,F 16D 3/00,F 16H 3/10

(21) No. Permohonan Paten : P00202506996

(22) Tanggal Penerimaan Permohonan Paten :
28 Juli 2025

(30) Data Prioritas :

(31) Nomor	(32) Tanggal	(33) Negara
2024-144495	26 Agustus 2024	JP

(43) Tanggal Pengumuman Paten :
26 Februari 2026

(71) Nama dan Alamat yang Mengajukan Permohonan Paten :
EXEDY Corporation
1-1, Kidamotomiya 1-chome, Neyagawa-shi, Osaka 572-8570 Japan Japan

(72) Nama Inventor :
OKADA, Tomoki,JP
HAGIHARA, Yoshiyuki,JP
AIKAWA, Masataka,JP

(74) Nama dan Alamat Konsultan Paten :
Belinda Rosalina S.H., LL.M.
Gandaria 8, Lantai 3 Unit D Jalan Sultan Iskandar Muda (Arteri Pondok Indah), Jakarta Selatan 12240

(54) Judul Invensi : PERANGKAT TRANSMISI DAYA

(57) Abstrak :
PERANGKAT TRANSMISI DAYA Invensi ini dimaksudkan untuk mencegah abrasi pegas cakram. Perangkat transmisi daya ini mencakup komponen putar pertama, komponen putar kedua, komponen gesek, dan pegas cakram. Komponen putar kedua ditempatkan menjauhi komponen putar pertama pada suatu interval dalam arah aksial. Komponen putar kedua ditempatkan agar dapat berputar relatif terhadap komponen putar pertama. Komponen gesek ditempatkan di antara komponen putar pertama dan kedua dalam arah aksial. Pegas cakram ditempatkan di antara komponen putar kedua dan komponen gesek dalam arah aksial. Komponen gesek ini memiliki tonjolan. Tonjolan tersebut menonjol ke arah komponen putar kedua. Tonjolan tersebut berlawanan arah dengan komponen putar kedua.

(20) **RI Permohonan Paten**

(19) **ID** **(11)** **No Pengumuman : 2026/01570** **(13) A**

(51) **I.P.C : F 01M 1/02,F 02B 55/00,F 02B 79/00**

(21) **No. Permohonan Paten :** P00202507895

(22) **Tanggal Penerimaan Permohonan Paten :**
20 Agustus 2025

(30) **Data Prioritas :**

(31) Nomor	(32) Tanggal	(33) Negara
CZ2024-318	21 Agustus 2024	CZ

(43) **Tanggal Pengumuman Paten :**
23 Februari 2026

(71) **Nama dan Alamat yang Mengajukan Permohonan Paten :**
TATRA TRUCKS a.s.
Areál Tatry 1450/1, 74221 Kopřivnice, Czech Republic Czech Republic

(72) **Nama Inventor :**
Smolka Radomír,CZ

(74) **Nama dan Alamat Konsultan Paten :**
Endra Agung Prabawa
WINURISKA, PRABAWA & Partners, Equity Tower, 37th Floor unit D & H, Jl. Jenderal Sudirman Kav. 52-53 (SCBD), Jakarta Selatan 12190, Indonesia

(54) **Judul Invensi :** SUSUNAN MESIN PEMBAKARAN BERPENDINGIN UDARA

(57) **Abstrak :**
Susunan mesin pembakaran berpendingin udara (11) dengan beberapa silinder (4) yang dipasang tetap secara individual ke karter yang tidak terbagi (1), dimana poros engkol (2) yang tersusun ditempatkan, dimana karter (1) ditutup di bagian bawah, dengan bukaan yang tidak terbagi, dimana bantalan bergulir (3) poros engkol (2) ditempatkan, dimana poros engkol (2) terdiri dari lemparan engkol individual, yang saling terhubung menggunakan sambungan sekrup, dimana cincin dalam bantalan bergulir (3) ditempatkan di antara lemparan engkol individual, yang membentuk pin bantalan bergulir (3) poros engkol (2) oleh bagian luarnya.

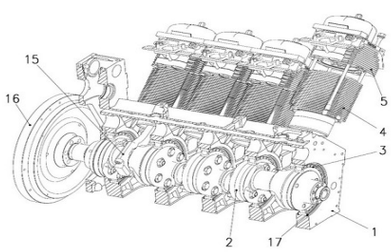

Gambar 1

(20) RI Permohonan Paten

(19) ID (11) No Pengumuman : 2026/01739 (13) A

(51) I.P.C : B 22F 3/10,C 25B 1/00,C 25B 9/00

(21) No. Permohonan Paten : P00202508011

(22) Tanggal Penerimaan Permohonan Paten :
23 Januari 2024

(30) Data Prioritas :

(31) Nomor	(32) Tanggal	(33) Negara
63/440,690	23 Januari 2023	US

(43) Tanggal Pengumuman Paten :
27 Februari 2026

(71) Nama dan Alamat yang Mengajukan Permohonan Paten :
SUNGREENH2 PTE. LTD.
81, Ayer Rajah Crescent, #01-68 Singapore 139967 Singapore

(72) Nama Inventor :
MASUDY PANAH, Saeid,AU

(74) Nama dan Alamat Konsultan Paten :
Kusno Hadi Kuncoro S.Si.
BATAVIA PATENTSERVIS ASIA, Kartika Chandra Office Tower, 4th Floor, Suite 409, Jl. Gatot Subroto Kav. 18-20, Setiabudi, Jakarta Selatan

(54) Judul Invensi : SISTEM PENGELEKTROLISIS DAN METODE PEMBUATAN ELEKTRODE

(57) Abstrak :
Suatu sistem pengelektrolisis dan metode pembuatan elektroda. Sistem pengelektrolisis ini dapat terdiri dari suatu bejana pertama yang terhubung dengan tumpukan pengelektrolisis, catu daya, elektroda, separator, membran, dan bejana kedua yang terhubung dengan tumpukan pengelektrolisis. Elektroda dapat terdiri dari bahan katalitik dan struktur mikropori dan/atau nano-pori. Metode pembuatan elektroda dapat terdiri dari penyediaan suatu substrat, mengontakkan substrat tersebut dengan larutan asam, mengalirkan arus listrik ke substrat, mengendapkan secara serentak bahan utama dan bahan pendukung yang terdiri dari bahan skarifikasi ke substrat, dan melindi bahan skarifikasi tersebut.

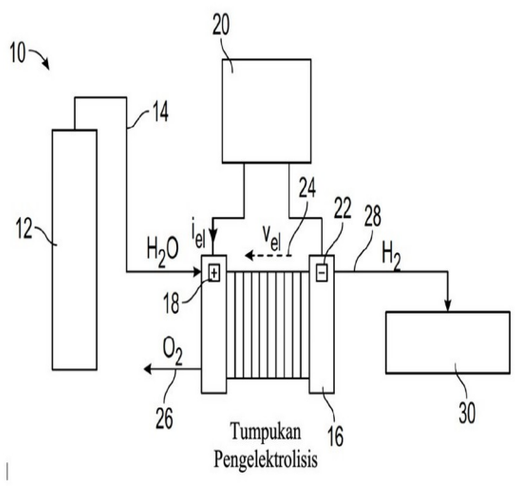

Gambar 1

(20) RI Permohonan Paten

(19) ID (11) No Pengumuman : 2026/01569 (13) A

(51) I.P.C : B 60L 3/00

(21) No. Permohonan Paten : P00202507823

(22) Tanggal Penerimaan Permohonan Paten :
19 Agustus 2025

(30) Data Prioritas :

(31) Nomor	(32) Tanggal	(33) Negara
2024-141154	22 Agustus 2024	JP

(43) Tanggal Pengumuman Paten :
23 Februari 2026

(71) Nama dan Alamat yang Mengajukan Permohonan Paten :
TOYOTA JIDOSHA KABUSHIKI KAISHA
1, Toyota-cho, Toyota-shi, Aichi-ken 471-8571 Japan

(72) Nama Inventor :
Manabu SASAKI,JP

(74) Nama dan Alamat Konsultan Paten :
Melinda S.E.,S.H
PT. Tilleke & Gibbins Indonesia Lippo Kuningan Lantai 12, Unit A Jalan H.R. Rasuna Said Kavling B-12 Kuningan

(54) Judul Invensi : ALAT PENYIMPANAN LISTRIK DAN METODE UNTUK MENDETEKSI MASUKAN BEBAN TUMBUKAN KE ALAT PENYIMPANAN LISTRIK

(57) Abstrak :
Invensi ini menyediakan alat penyimpanan listrik yang mencakup sejumlah sel baterai; kotak baterai yang menampung sel baterai; dan unit deteksi tumbukan yang ditempatkan relatif terhadap bagian dinding yang mengonfigurasi suatu bagian dari kotak baterai, unit deteksi tumbukan mencakup komponen konduktif yang ditempatkan untuk bertumpang-tindih dengan sel baterai seperti yang dilihat dari arah yang telah ditentukan dan yang memiliki tegangan listrik yang telah ditentukan yang diaplikasikan padanya, dan unit deteksi tumbukan mencakup penutup yang dibuat dari insulator dan yang menutupi bagian dari komponen konduktif yang bertumpang-tindih dengan bagian dinding dan bagian dari komponen konduktif yang bertumpang-tindih dengan sel baterai seperti yang dilihat dari arah yang telah ditentukan.

(20) RI Permohonan Paten

(19) ID (11) No Pengumuman : 2026/01663 (13) A

(51) I.P.C : C 08L 29/04

(21) No. Permohonan Paten : P00202509737

(22) Tanggal Penerimaan Permohonan Paten :
29 Februari 2024

(30) Data Prioritas :

(31) Nomor	(32) Tanggal	(33) Negara
2023-031104	01 Maret 2023	JP

(43) Tanggal Pengumuman Paten :
25 Februari 2026

(71) Nama dan Alamat yang Mengajukan Permohonan Paten :
KURARAY CO., LTD.
1621, Sakazu, Kurashiki-shi, Okayama 7100801, Japan
Japan

(72) Nama Inventor :
SEKI Michinari,JP
IMAOKA Yoriko,JP
OKAMOTO Yuji,JP

(74) Nama dan Alamat Konsultan Paten :
Prudence Jahja S.H., LL.M.
Januar Jahja and Partners, Menara Batavia lantai 19, Jalan K.H. Mas Mansyur Kavling 126, Jakarta Pusat

(54) Judul Invensi : KOMPOSISI YANG MELIPUTI POLIMER BERBASIS VINIL ALKOHOL, DAN METODE UNTUK MEMISAHKAN POLIMER BERBASIS VINIL ALKOHOL

(57) Abstrak :
Disediakan suatu komposisi yang mengandung polimer vinil alkohol, dimana dalam kasus dimana larutan berairnya dibuat, larutan berair tersebut homogen dan polimer vinil alkohol yang terkandung dalam larutan berair tersebut mudah dipisahkan. Komposisi tersebut mengandung: polimer vinil alkohol (A) yang mewakili waktu retensi RT dengan puncak tertinggi 22 menit atau lebih, sebagaimana diukur pada kromatografi cair kinerja tinggi gradien partisi fase terbalik dengan eluen air-etanol; dan suatu senyawa (B), dimana senyawa (B) diwakilkan oleh formula (1). Dalam formula (1), X mewakili atom oksigen atau sejenisnya; Y mewakili gugus atom yang memiliki 1 hingga 10 atom karbon; Z mewakili satu atom yang dipilih dari gugus yang hanya terdiri dari gugus karboksi, gugus sulfo, gugus asam fosfat, garamnya, dan anionnya; dan R1 mewakili gugus asil atau gugus hidrokarbon.
(1)

(20) RI Permohonan Paten

(19) ID (11) No Pengumuman : 2026/01598 (13) A

(51) I.P.C : C 01B 32/184,G 05B 19/418,H 05B 6/00

(21) No. Permohonan Paten : P00202509652

(22) Tanggal Penerimaan Permohonan Paten :
30 September 2025

(30) Data Prioritas :
(31) Nomor (32) Tanggal (33) Negara

(43) Tanggal Pengumuman Paten :
23 Februari 2026

(71) Nama dan Alamat yang Mengajukan Permohonan Paten :
PT Ravelware Technology Indonesia
Ruko Bekasi Town Square, Blk. J No.1, Margahayu, Kec. Bekasi Tim., Kota Bks, Jawa Barat 17113 Indonesia

(72) Nama Inventor :
Randy Budi Wicaksono,ID
Noer Bany Yusuf,ID

(74) Nama dan Alamat Konsultan Paten :

(54) Judul Invensi : Sistem Produksi Few-Layer Graphene Berbasis Metode Flash Joule Heating Termodifikasi dengan Otomasi Penuh

(57) Abstrak :

Invensi ini mengungkapkan sistem produksi few-layer graphene berbasis metode flash joule heating termodifikasi dengan otomasi penuh untuk skala industri. Sistem ini dirancang untuk mengatasi keterbatasan metode konvensional yang bergantung pada bahan kimia, menghasilkan limbah, dan sulit terotomasi. Sistem terdiri dari hopper dengan mekanisme anti - clogging (auger, bilah blender ganda, dan funnel adaptor teflon), chamber vakum berbahan teflon dengan copper rod multifungsi sebagai elektroda discharge, aktuator pemadatan ±3 cm, serta pendorong hasil, dan kapasitor bank 10 × 10.000 μF / 500 VDC yang diisi otomatis oleh PLC/HMI. Proses dilakukan dengan pulsa energi 450 VDC, 90 A, 100 ms, menghasilkan daya 40,5 kW dan energi 4.050 J setara temperatur 3.000–3.500 K. Bahan baku yang dapat digunakan mencakup karbon bernilai rendah seperti batu bara, petroleum coke, biochar, carbon black, limbah makanan, ban karet bekas, dan limbah plastik campuran. Sistem dilengkapi proteksi elektronik dan mekanikal (MCB, safety relay, E-stop, proteksi termal, limit switch, discharge kapasitor) serta desain modular untuk kemudahan skalabilitas. Dengan siklus produksi 1 menit, yield konversi mencapai 30% dan kapasitas produksi hingga 3 gram, sistem ini mampu menghasilkan few-layer graphene homogen dengan cacat minim, sebagaimana dikonfirmasi melalui Raman Imaging dan Spectroscopy.

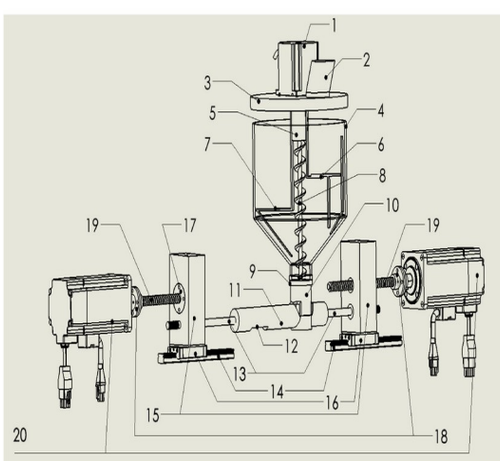

(20) RI Permohonan Paten

(19) ID (11) No Pengumuman : 2026/01573 (13) A

(51) I.P.C : G 01S 13/93,G 08G 1/16,G 08G 1/01

(21) No. Permohonan Paten : P00202507970

(22) Tanggal Penerimaan Permohonan Paten :
21 Agustus 2025

(30) Data Prioritas :

(31) Nomor	(32) Tanggal	(33) Negara
RU2024124408	21 Agustus 2024	RU

(43) Tanggal Pengumuman Paten :
23 Februari 2026

(71) Nama dan Alamat yang Mengajukan Permohonan Paten :
TITOV ARTEM VALEREVICH
125499, g. Moscow, munitsipalnyy okrug Golovinskiy vn. ter. g., ul. Lavochkina, d. 24, kv. 40 Russian Federation

(72) Nama Inventor :
TITOV ARTEM VALEREVICH,RU

(74) Nama dan Alamat Konsultan Paten :
Emirsyah Dinar B.Com., M.H.
Graha Pratama Jl. MT Haryono Kav. 15, Building Lv 15, Kel. Tebet Barat, Kec. Tebet, Kota Jakarta Selatan

(54) Judul Invensi : SISTEM PERINGATAN PESERTA LALU LINTAS UNTUK MENCEGAH TERJADINYA TABRAKAN

(57) Abstrak :
Penemuan ini berhubungan dengan sistem pengelolaan kendaraan transportasi jalan, yang menggunakan refleksi atau pemancaran ulang gelombang elektromagnetik, misalnya sistem lidar, untuk peringatan atau pencegahan tabrakan kendaraan transportasi darat. Kompleks pemberitahuan peserta lalu lintas jalan untuk pencegahan tabrakan mereka terdiri dari sistem penginformasian pengemudi, sistem pengenalan dan fiksasi situasi jalan, sistem radioobmen data, sistem catu daya, prosesor pemrosesan data, GSM-modul, prosesor kontrol dan server jarak jauh. Penerapan kompleks pemberitahuan peserta lalu lintas jalan yang diajukan untuk pencegahan tabrakan mereka memperluas fungsionalitas elemen infrastruktur jalan, meningkatkan keselamatan lalu lintas jalan dan menciptakan potensi untuk penggunaan lebih lanjut data tentang situasi jalan.

(20) **RI Permohonan Paten**

(19) **ID** **(11)** **No Pengumuman : 2026/01670** **(13) A**

(51) **I.P.C : A 01N 37/02,A 61K 31/65,A 61K 31/53,A 61K 31/496,A 61K 31/43,A 61K 31/427,A 61K 31/407,A 61K 33/34,A 61K 33/30,A 61K 31/19,A 61K 38/14,A 61K 38/12,A 61L 101/36,A 61L 2/18,A 61P 31/04**

(21) **No. Permohonan Paten :** P00202509287

(22) **Tanggal Penerimaan Permohonan Paten :**
09 Mei 2024

(30) **Data Prioritas :**

(31) Nomor	(32) Tanggal	(33) Negara
2023901398	09 Mei 2023	AU

(43) **Tanggal Pengumuman Paten :**
25 Februari 2026

(71) **Nama dan Alamat yang Mengajukan Permohonan Paten :**
LIXA LIMITED
22 Stirling Highway Nedlands, Western Australia 6009 Australia

(72) **Nama Inventor :**
BARKER, Andrew,AU
EIJKENBOOM, Maud,DK
HAESE, Ethan Clark,AU
GREEN, Kathryn,AU
ABBERTON, Catherine,AU

(74) **Nama dan Alamat Konsultan Paten :**
Arifia Jauharia Fajra S.T., S.H.
Pondok Indah Office Tower 5, Lantai 19, Kel. Pondok Pinang, Kec. Kebayoran Lama, Kota Jakarta Selatan

(54) **Judul Invensi :** DISREGULASI METABOLISME BAKTERI PLANKTONIK

(57) **Abstrak :**
Suatu komposisi yang mencakup suatu asam 2-hidroksikarboksilat untuk mendisregulasi metabolisme bakteri planktonik, dan penggunaan-penggunaannya.

(20) RI Permohonan Paten

(19) ID (11) No Pengumuman : 2026/01712 (13) A

(51) I.P.C : D 04H 1/74,D 04H 1/00,D 04H 3/00

(21) No. Permohonan Paten : P00202508001

(22) Tanggal Penerimaan Permohonan Paten :
22 Agustus 2025

(30) Data Prioritas :

(31) Nomor	(32) Tanggal	(33) Negara
10-2024-0114474	26 Agustus 2024	KR

(43) Tanggal Pengumuman Paten :
26 Februari 2026

(71) Nama dan Alamat yang Mengajukan Permohonan Paten :
Toray Advanced Materials Korea Inc.
300, 3gongdan 2-ro, Gumi-si, Gyeongsangbuk-do, 39389 Republic of Korea

(72) Nama Inventor :
Seok Dae JANG,KR
Dong Ho SHIN,KR
Ju Hyung AN,KR
Seung Sup LEE,KR

(74) Nama dan Alamat Konsultan Paten :
George Widjojo S.H.
Jalan Kali Besar Barat No. 5 Jakarta

(54) Judul Invensi : KAIN BUKAN TENUNAN, LAMINASI KAIN BUKAN TENUNAN, DAN SUATU BENDA

(57) Abstrak :
Yang disediakan adalah kain bukan tenunan, laminasi kain bukan tenunan, dan suatu benda. Kain bukan tenunan yang disediakan memiliki luas permukaan spesifik serat (m^2/m^2) per satuan berat (g/m^2) dalam rentang 0,20 m^2/g hingga 0,28 m^2/g, pengambilan emulsi (EPU) dari agen hidrofilik yang diaplikasikan pada kain bukan tenunan dalam rentang 13% berat hingga 23% berat, dan kadar tambahan (AOL) agen hidrofilik yang difiksasi pada kain bukan tenunan setelah pengeringan dalam rentang 0,3% berat hingga 0,6%.

(20) **RI Permohonan Paten**

(19) **ID** **(11)** **No Pengumuman : 2026/01627** **(13) A**

(51) **I.P.C : A 61K 8/46,A 61K 8/30,A 61K 8/19,A 61Q 5/00**

(21) **No. Permohonan Paten :** P00202503766

(22) **Tanggal Penerimaan Permohonan Paten :**
25 April 2025

(30) **Data Prioritas :**

(31) Nomor	(32) Tanggal	(33) Negara
202421063958	23 Agustus 2024	IN

(43) **Tanggal Pengumuman Paten :**
24 Februari 2026

(71) **Nama dan Alamat yang Mengajukan Permohonan Paten :**
Godrej Consumer Products Ltd.
4th floor, Godrej One, Pirojshanagar, Eastern Express Highway, Vikhroli (East), Mumbai 400079, Maharashtra India

(72) **Nama Inventor :**
RAGHAVACHARI, Rajan,IN
UPADHYAY, Shruti,IN
NAYAK, Meghana,IN
YADLAPALLI, Venkateswara,IN

(74) **Nama dan Alamat Konsultan Paten :**
Rizky Dwi Amalia Pulungan S.H.
PULUNGAN, WISTON & PARTNERS, Jl. Cempaka Putih Raya No. 51 Jakarta, 10520 INDONESIA

(54) **Judul Invensi :** KOMPOSISI UNTUK PENGUATAN RAMBUT

(57) **Abstrak :**
Diuraikan di sini adalah proses penggunaan komposisi baru untuk memperkuat rambut dengan menaut silang tiol bebas secara alami yang ada pada rambut atau yang dihasilkan dari reduksi ikatan disulfida pada rambut yang rusak atau dirawat. Proses ini melibatkan penerapan komposisi yang mengandung zat aktif yang berinteraksi dengan tiol bebas yang ada pada rambut, membentuk ikatan karbon-sulfur kovalen, sehingga meningkatkan integritas struktural rambut. Invensi ini menyediakan perawatan bilas atau tanpa bilas yang secara efektif mengurangi kerusakan dan memulihkan kekuatan pada rambut yang lemah atau rusak dan membantu menaikkan masa hidup rambut yang ditata ulang seperti diluruskan atau dikeritingkan.

(20) RI Permohonan Paten

(19) ID (11) No Pengumuman : 2026/01760 (13) A

(51) I.P.C : H 01M 10/6556,H 01M 10/613

(21) No. Permohonan Paten : P00202512977

(22) Tanggal Penerimaan Permohonan Paten :
01 Oktober 2024

(30) Data Prioritas :

(31) Nomor	(32) Tanggal	(33) Negara
202441018932	15 Maret 2024	IN

(43) Tanggal Pengumuman Paten :
27 Februari 2026

(71) Nama dan Alamat yang Mengajukan Permohonan Paten :
TVS MOTOR COMPANY LIMITED
TVS Motor Company Limited “Chaitanya”, No.12 Khader Nawaz Khan Road, Nungambakkam, Chennai 600 006 India

(72) Nama Inventor :

GAVHANE, Santosh Bhagawat,IN	KUSHWAHA, Sudhir Kumar,IN
POREDDY, Kambi Reddy,IN	GARG, Manish,IN
KALPOONDI, Sekar Rajan,IN	DHAKSHINAMOORTHY, Prakash,IN
SARANPRABHU, Mani Kala,IN	KUPPUSAMY, Swaminathan Suganthi,IN
VISWANATHAN, Hari Suthan,IN	PARTHASARATHY, Bala Srinivasan,IN

(74) Nama dan Alamat Konsultan Paten :
Emirsyah Dinar B.Com., M.H.
Graha Pratama Jl. MT Haryono Kav. 15, Building Lv 15, Kel. Tebet Barat, Kec. Tebet, Kota Jakarta Selatan

(54) Judul Invensi : RAKITAN PAKET BATERAI

(57) Abstrak :
Rakitan paket baterai (100) diungkapkan. Rakitan paket baterai (100) terdiri dari beberapa sel (106), unit penahan (102) yang dikonfigurasi untuk menampung dan menahan beberapa sel (106), dan satu atau lebih unit pelat pengatur suhu (104-1, 104-2) yang dikonfigurasi dengan unit penahan (102). Masing-masing dari satu atau lebih unit pelat pengatur suhu (104-1, 104-2) terdiri dari setidaknya satu kanal (108) yang dikonfigurasi pada permukaan bagian dalam (109) unit pelat pengatur suhu (104-1, 104-2) untuk mengalirkan fluida guna mengatur suhu beberapa sel (106).

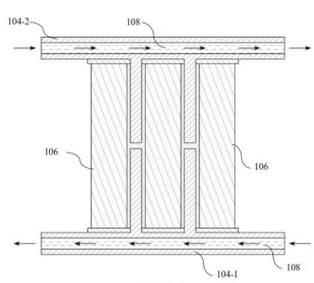

GAMBAR 6

(20) RI Permohonan Paten

(19) ID (11) No Pengumuman : 2026/01759 (13) A

(51) I.P.C : B 60B 21/00,B 60B 27/00

(21) No. Permohonan Paten : P00202513059

(22) Tanggal Penerimaan Permohonan Paten :
25 Maret 2025

(30) Data Prioritas :

(31) Nomor	(32) Tanggal	(33) Negara
202441026815	31 Maret 2024	IN

(43) Tanggal Pengumuman Paten :
27 Februari 2026

(71) Nama dan Alamat yang Mengajukan Permohonan Paten :
TVS MOTOR COMPANY LIMITED
TVS Motor Company Limited "Chaitanya", No. 12 Khader Nawaz Khan Road, Nungambakkam, Chennai 600 006 India

(72) Nama Inventor :
DHEVARAJ, S,IN
MATHEW, Winney K,IN

(74) Nama dan Alamat Konsultan Paten :
Emirsyah Dinar B.Com., M.H.
Graha Pratama Jl. MT Haryono Kav. 15, Building Lv 15, Kel. Tebet Barat, Kec. Tebet, Kota Jakarta Selatan

(54) Judul Invensi : KOMPONEN BERPUTAR

(57) Abstrak :
Penemuan ini berkaitan dengan komponen berputar (101A, 101B, 101C, 101D, 101E) yang terdiri dari bagian hub (102), bagian rim (104), dan beberapa bagian jari-jari (103). Bagian hub (102) dikonfigurasi memiliki lubang aksial (108). Beberapa bagian jari-jari (103) memanjang secara radial 5 dari bagian hub (102). Bagian rim (104) terhubung ke bagian hub (102) melalui beberapa bagian jari-jari (103). Yang penting, setidaknya satu dari beberapa bagian jari-jari (103), bagian hub (102), atau bagian rim (104) dikonfigurasi memiliki beberapa bukaan (105A, 105B, 105C, 105D, 105E). Banyaknya bukaan (105A, 105B, 105C, 10 105D, 105E) menyediakan anggota berputar ringan yang memiliki kekuatan dan kekakuan optimal.

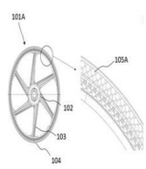

GAMBAR 1a

(20) RI Permohonan Paten

(19) ID (11) No Pengumuman : 2026/01597 (13) A

(51) I.P.C : G 01R 31/396,G 01R 31/392,G 01R 31/382

(21) No. Permohonan Paten : P00202600012

(22) Tanggal Penerimaan Permohonan Paten :
02 Januari 2025

(30) Data Prioritas :

(31) Nomor	(32) Tanggal	(33) Negara
10-2024-0011541	25 Januari 2024	KR

(43) Tanggal Pengumuman Paten :
23 Februari 2026

(71) Nama dan Alamat yang Mengajukan Permohonan Paten :
LG ENERGY SOLUTION, LTD.
Tower1, 108, Yeoui-daero, Yeongdeungpo-gu, Seoul 07335 Republic of Korea Republic of Korea

(72) Nama Inventor :
CHOI, Hyun-Jun,KR
KIM, Young-Deok,KR
KIM, Tae-Hyeon,KR

(74) Nama dan Alamat Konsultan Paten :
Dr. Inda Citraninda Noerhadi S.S.,M.A.
Biro Oktroi Roosseno Kantor Taman A-9 Unit C1 & C2
Jalan DR. Ide Anak Agung Gde Agung

(54) Judul Invensi : PERALATAN DAN METODE UNTUK MENDIAGNOSIS BATERAI

(57) Abstrak :
Suatu metode untuk mendiagnosis baterai menurut satu aspek dari pengungkapan ini meliputi: menghasilkan profil baterai yang merepresentasikan hubungan antara kapasitas dan tegangan baterai target untuk masing-masing jumlah yang telah ditentukan sebelumnya dari siklus pengisian daya atau siklus pengosongan daya; memperoleh profil elektrode negatif yang mengestimasi hubungan antara kapasitas elektrode negatif dan potensial elektrode negatif baterai target berdasarkan profil baterai; memperoleh nilai faktor diagnostik yang merepresentasikan kapasitas yang tersedia per satuan luas elektrode negatif berdasarkan profil elektrode negatif; dan mendiagnosis keadaan elektrode negatif berdasarkan nilai faktor diagnostik yang diperoleh secara berurutan seiring siklus pengisian daya atau siklus pengosongan daya diulang.

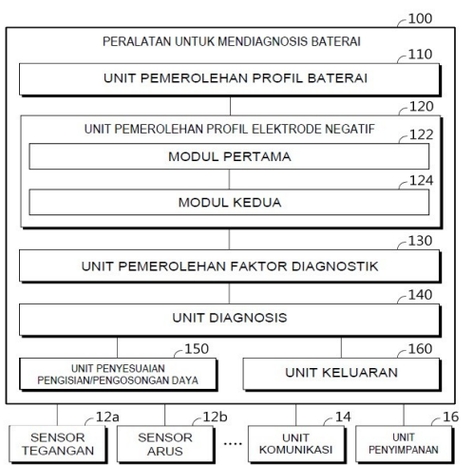

GAMBAR 1

(20) RI Permohonan Paten

(19) ID (11) No Pengumuman : 2026/01703 (13) A

(51) I.P.C : H 01H 71/12,H 01H 71/08,H 01H 71/02

(21) No. Permohonan Paten : P00202601277

(22) Tanggal Penerimaan Permohonan Paten :
29 Mei 2024

(30) Data Prioritas :

(31) Nomor	(32) Tanggal	(33) Negara
202310824815.0	06 Juli 2023	CN
202321765045.9	06 Juli 2023	CN

(43) Tanggal Pengumuman Paten :
26 Februari 2026

(71) Nama dan Alamat yang Mengajukan Permohonan Paten :
ZHEJIANG CHINT ELECTRICS CO., LTD
Chint Road 1, Chint Industrial Zone, North Baixiang Yueqing Wenzhou, Zhejiang 325603 China

(72) Nama Inventor :
SHAO, Jianghua,CN
TU, Bing,CN
ZHU, Jun,CN

(74) Nama dan Alamat Konsultan Paten :
Abdul Karim S.E., S.H.
Firma Hukum Arcadianpatent, Jl. Pedati I, 06/10 No. 29, Kel. Bidaracina, Kec. Jatinegara, Jakarta Timur Jatinegara Kota Jakarta Timur DKI Jakarta 13330

(54) Judul Invensi : STRUKTUR ELEKTRODA DRAINASE, STRUKTUR PEMASANGAN UNTUK INDUKTOR TIMBAL BALIK, DAN PEMUTUS SIRKUIT

(57) Abstrak :
Disediakan struktur elektroda kebocoran, struktur pemasangan untuk transformator arus, dan pemutus sirkuit. Struktur elektroda kebocoran meliputi papan komponen elektronik (4), unit trip (5), komponen elastis pertama (6), dan transformator arus (7). Unit trip (5) disolder ke papan komponen elektronik (4) dan dihubungkan secara elektrik ke papan komponen elektronik (4). Komponen elastis pertama (6) disolder ke papan komponen elektronik (4). Transformator arus (7) disolder ke papan komponen elektronik (4), dihubungkan secara elektrik ke papan komponen elektronik (4), dan dikonfigurasi untuk dihubungkan dengan saluran utama fase L (8) dan saluran utama fase N (9). Unit trip (5), komponen elastis pertama (6), transformator arus (7), dan papan komponen elektronik (4) membentuk struktur modular.

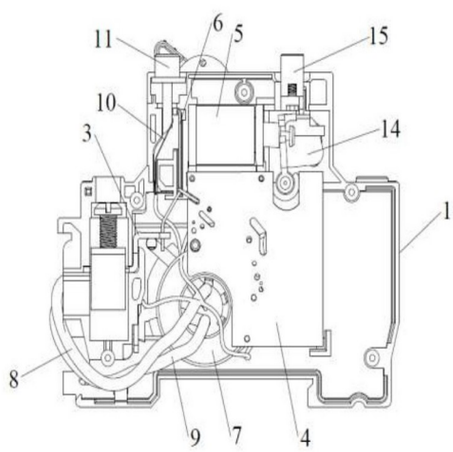

GAMBAR 1

(20) RI Permohonan Paten

(19) ID (11) No Pengumuman : 2026/01666 (13) A

(51) I.P.C : A 61P 31/00,A 61P 35/00,A 61P 7/00,C 07D 471/14

(21) No. Permohonan Paten : P00202512903

(22) Tanggal Penerimaan Permohonan Paten :
26 April 2024

(30) Data Prioritas :

(31) Nomor	(32) Tanggal	(33) Negara
63/498,362	26 April 2023	US

(43) Tanggal Pengumuman Paten :
25 Februari 2026

(71) Nama dan Alamat yang Mengajukan Permohonan Paten :
PORTAL THERAPEUTICS, INC.
3160 Porter Drive, Suite 250 Palo Alto, California 94304 United States of America

(72) Nama Inventor :
BACHAND, Benoit,US
HUANG, Edmond,US
LI, Shiguang,US
PAULL, Morgan,US
BROWER, Kara,US
SINHA, Uma,US
ZAMBONI, Robert,US

(74) Nama dan Alamat Konsultan Paten :
Emirsyah Dinar B.Com., M.H.
Graha Pratama Jl. MT Haryono Kav. 15, Building Lv 15, Kel. Tebet Barat, Kec. Tebet, Kota Jakarta Selatan

(54) Judul Invensi : SENYAWA AMIDO PIRIDO[3,4-B]INDOL-1,4-DION UNTUK PENGOBATAN PORFIRIA

(57) Abstrak :
Di sini disediakan senyawa, komposisi farmasi termasuk senyawa, dan metode penggunaan senyawa dan komposisi dalam pengobatan dari penyakit, gangguan, dan kondisi yang dimediasi ABCG2 seperti porfiria, di mana senyawa tersebut sesuai dengan formula (I) atau suatu garamnya yang dapat diterima secara farmasi, di mana subskrip n, R1, dan R2 masing-masing seperti yang dijelaskan di sini.

(20) RI Permohonan Paten

(19) ID (11) No Pengumuman : 2026/01686 (13) A

(51) I.P.C : A 43B 13/18,A 43B 13/12,A 43D 1/02,B 29D 35/12

(21) No. Permohonan Paten : P00202600789

(22) Tanggal Penerimaan Permohonan Paten :
21 Agustus 2024

(30) Data Prioritas :

(31) Nomor	(32) Tanggal	(33) Negara
CH000933/2023	31 Agustus 2023	CH

(43) Tanggal Pengumuman Paten :
26 Februari 2026

(71) Nama dan Alamat yang Mengajukan Permohonan Paten :
ON CLOUDS GMBH
Förrlibuckstrasse 190 8005 Zürich Switzerland

(72) Nama Inventor :
DESPOTS ALLAIRE, Renaud,CA
DRUTOWSKA, Jolanta,PL
ORTIZ, Elias Miguel,FR
SPADA, Silvano,IT

(74) Nama dan Alamat Konsultan Paten :
Arifia Jauharia Fajra S.T., S.H.
Pondok Indah Office Tower 5, Lantai 19, Kel. Pondok Pinang, Kec. Kebayoran Lama, Kota Jakarta Selatan

(54) Judul Invensi : UNIT PENCETAK MODULAR DAN METODE UNTUK MEMBUAT SUATU KOMPONEN SEPATU BERBUSA

(57) Abstrak :
Diungkapkan di sini adalah suatu metode untuk membuat suatu komponen sepatu berbusa menggunakan suatu unit cetakan modular (1), suatu unit cetakan modular (1) dan suatu komponen sepatu berbusa. Unit cetakan modular (1) tersebut mencakup suatu bagian cetakan periferal (2) yang membentuk suatu rongga dan mencakup satu atau lebih sisipan perkakas (3a – 3h), yang membentuk suatu kompartemen pencetakan (5), dimana satu atau lebih sisipan perkakas (3a – 3h) tersebut disusun secara dapat dilepas di sisi-dalam rongga.

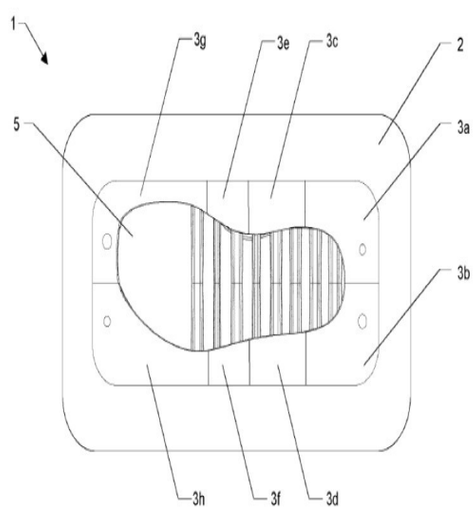

(20) **RI Permohonan Paten**

(19) **ID** **(11)** **No Pengumuman : 2026/01664** **(13) A**

(51) **I.P.C : G 01S 13/76,H 04W 24/08**

(21) **No. Permohonan Paten :** P00202513027

(22) **Tanggal Penerimaan Permohonan Paten :**
11 April 2024

(30) **Data Prioritas :**

(31) Nomor	(32) Tanggal	(33) Negara
202310475308.0	25 April 2023	CN

(43) **Tanggal Pengumuman Paten :**
25 Februari 2026

(71) **Nama dan Alamat yang Mengajukan Permohonan Paten :**
HUAWEI TECHNOLOGIES CO., LTD.
Huawei Administration Building, Bantian, Longgang, Shenzhen, Guangdong 518129 China

(72) **Nama Inventor :**
HUANG, Lei,SG
CHITRAKAR, Rojan,NP
WU, Kuan,CN
LI, Yunbo,CN
YANG, Xun,CN

(74) **Nama dan Alamat Konsultan Paten :**
Nabila Ambadar S.H., LL.M.,
Am Badar & Am Badar, Jl. Proklamasi No. 79, Pegangsaan, Menteng, Jakarta Pusat

(54) **Judul Invensi :** METODE KOMUNIKASI DAN PERALATAN KOMUNIKASI

(57) **Abstrak :**

Permohonan ini berkaitan dengan metode komunikasi dan peralatan, dan dapat diterapkan pada sistem jaringan area pribadi nirkabel berbasis UWB. Peralatan ini mendukung protokol seri 802.15 dan protokol seri 802.11. Metode komunikasi meliputi: mengirimkan bingkai polling pertama, dimana bingkai polling pertama digunakan untuk memicu jangkauan dalam siklus jangkauan pertama, bingkai polling pertama selanjutnya menunjukkan set parameter pertama yang berlaku dalam siklus jangkauan pertama, dan set parameter pertama tersebut mencakup satu atau lebih parameter berikut: parameter PHY lapisan fisik pita sempit pertama, daftar kanal pita sempit pertama yang diizinkan, parameter struktur blok jarak pertama, atau parameter konfigurasi jarak MMS multi-milidetik UWB pita ultra lebar pertama; dan menerima bingkai respons dari bingkai polling pertama. Sesuai dengan permohonan ini, inisiator menggunakan bingkai polling untuk menunjukkan set parameter yang berlaku dalam siklus jangkauan saat ini. Dibandingkan dengan cara konvensional dalam menetapkan parameter konfigurasi sesi jangkauan yang berlaku dalam sejumlah siklus jangkauan, permohonan ini membantu menetapkan parameter konfigurasi sesi jangkauan yang lebih berlaku pada siklus jangkauan saat ini.

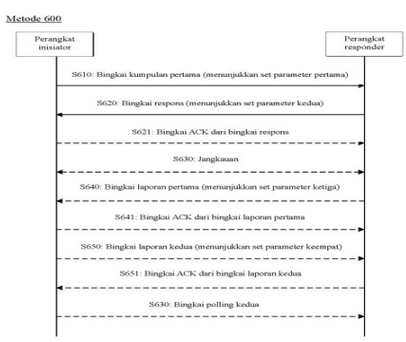

GAMBAR 6

(20) **RI Permohonan Paten**

(19) **ID** **(11)** **No Pengumuman : 2026/01768** **(13) A**

(51) **I.P.C : G 06F 1/32**

(21) **No. Permohonan Paten :** P00202514499

(22) **Tanggal Penerimaan Permohonan Paten :**
09 Mei 2024

(30) **Data Prioritas :**

(31) Nomor	(32) Tanggal	(33) Negara
18/339,520	22 Juni 2023	US

(43) **Tanggal Pengumuman Paten :**
27 Februari 2026

(71) **Nama dan Alamat yang Mengajukan Permohonan Paten :**
QUALCOMM INCORPORATED
5775 Morehouse Drive, San Diego, California 92121-1714, United States of America United States of America

(72) **Nama Inventor :**
Sagar KOORAPATI,IN
Pradeep KANAPATHIPILLAI,LK
Alon NAVEH,IL

(74) **Nama dan Alamat Konsultan Paten :**
DR. Ludiyanto S.H., M.H., M.M.
Jalan Hayam Wuruk No. 3 i & j Jakarta Pusat

(54) **Judul Invensi :** MENGONVERSI NILAI TELEMETRI MENJADI FORMAT DATA UMUM DALAM SISTEM BERBASIS PROSESOR DALAM CIP SIRKUIT TERINTEGRASI (IC)

(57) **Abstrak :**
Mengonversi nilai telemetri menjadi format data umum dalam sistem berbasis prosesor dalam cip sirkuit terintegrasi (IC) diungkapkan di sini. Dalam satu aspek, cip IC mencakup sistem berbasis prosesor yang dikonfigurasi untuk menerima nilai telemetri masukan dari sirkuit sumber masukan. Sistem berbasis prosesor mengonversi nilai telemetri masukan menjadi nilai telemetri format umum, dimana nilai satuan pertama yang direpresentasikan oleh bit yang paling tidak signifikan dari nilai telemetri format umum adalah lebih besar dari satu (1) dan adalah berdasarkan hasil bagi dari pangkat dari dua (2) dan pangkat dari 10 yang sesuai. Sistem berbasis prosesor kemudian memproses nilai telemetri format umum.

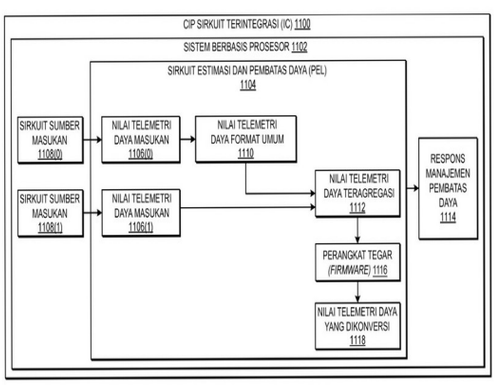

Gambar 11

(20) RI Permohonan Paten

(19) ID (11) No Pengumuman : 2026/01660 (13) A

(51) I.P.C : A 41H 43/02,A 41H 42/00,D 05B 35/04,D 05B 33/02

(21) No. Permohonan Paten : P00202515567

(22) Tanggal Penerimaan Permohonan Paten :
06 Juni 2024

(30) Data Prioritas :

(31) Nomor	(32) Tanggal	(33) Negara
10 2023 114 965.2	07 Juni 2023	DE

(43) Tanggal Pengumuman Paten :
25 Februari 2026

(71) Nama dan Alamat yang Mengajukan Permohonan Paten :
SILANA GMBH
Neustiftgasse 78/23 1070 Wien Austria

(72) Nama Inventor :
MAYR, Michael,AT
HOFMANNRICHTER, Michael,AT
WOHLGEMUTH, Anton,AT
HUNZIKER, Urs,CH

(74) Nama dan Alamat Konsultan Paten :
Marodin Sijabat S.H.
Adastra Indonesia, Epiwalk 3rd Floor A306-307, Kawasan Rasuna Epicentrum Jl. H. R. Rasuna Said RT. 002/ RW. 005, Kel. Karet Kuningan Kec. Setiabudi ,Kota Jakarta Selatan

(54) Judul Invensi : METODE UNTUK MENJAHIT BEBERAPA LAPISAN KAIN DENGAN BANTUAN ROBOT

(57) Abstrak :
Invensi ini berhubungan dengan metode penjahitan lapisan kain (111, 112) untuk pakaian dengan bantuan robot. Metode ini terdiri dari pengambilan lapisan kain pertama (111) oleh mekanisme penanganan (120) dari robot penanganan (100) dengan efektor (101) untuk menangani lapisan kain (111, 112). Lapisan kain pertama (111) ditempatkan di atas lapisan kain kedua (112) yang beristirahat di atas meja kerja (103), dan lapisan kain pertama (111) diikat dengan lapisan kain kedua (112) untuk membentuk tumpukan lapisan kain (113) dengan menggunakan mekanisme penguncian (130) yang dipasang setidaknya sebagian pada efektor (101) sedemikian rupa sehingga daerah sambungan (114) dari lapisan kain pertama (111) beristirahat di atas daerah sambungan lain (115) dari lapisan kain kedua (112). Selain itu, tumpukan lapisan kain (113) disalurkan ke mesin jahit (140) melalui mekanisme penanganan (120), di mana daerah sambungan dapat diakses secara bebas oleh mesin jahit (140). Daerah sambungan dijahit, di mana selama proses menjahit, mekanisme penanganan (120) mengarahkan tumpukan lapisan kain (113) relatif terhadap mesin jahit (140). Tumpukan lapisan kain yang telah dijahit (113) disalurkan melalui mekanisme penanganan (120) dari mesin jahit (140) ke lokasi penempatan.

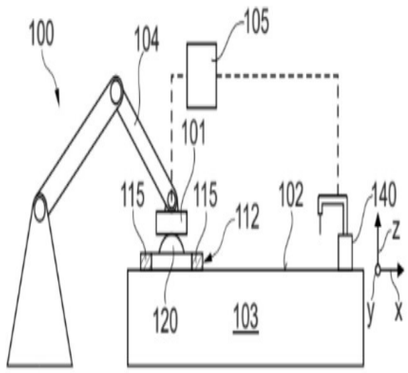

GAMBAR 1

(20) **RI Permohonan Paten**

(19) **ID** **(11)** **No Pengumuman : 2026/01646** **(13) A**

(51) **I.P.C : B 60G 11/10,B 62D 21/02**

(21) **No. Permohonan Paten :** P00202512981

(22) **Tanggal Penerimaan Permohonan Paten :**
01 Oktober 2024

(30) **Data Prioritas :**

(31) Nomor	(32) Tanggal	(33) Negara
202441018931	15 Maret 2024	IN

(43) **Tanggal Pengumuman Paten :**
25 Februari 2026

(71) **Nama dan Alamat yang Mengajukan Permohonan Paten :**
TVS MOTOR COMPANY LIMITED
TVS Motor Company Limited “Chaitanya”, No.12 Khader Nawaz Khan Road, Nungambakkam, Chennai 600 006 India

(72) **Nama Inventor :**
DINAKAR, Sivalingam,IN
MITTAPALLI, Venkatesan Somesh,IN
SHAH, SURAJ KIRAN,IN

(74) **Nama dan Alamat Konsultan Paten :**
Emirsyah Dinar B.Com., M.H.
Graha Pratama Jl. MT Haryono Kav. 15, Building Lv 15, Kel. Tebet Barat, Kec. Tebet, Kota Jakarta Selatan

(54) **Judul Invensi :** BRACKET PEMASANGAN UNTUK KENDARAAN

(57) **Abstrak :**
Pengungkapan ini menjelaskan sebuah kendaraan (100) yang terdiri dari rakitan rangka (110), unit penggerak (112), bodi beban (116), dan satu atau lebih unit suspensi (118). Rakitan rangka (110) terdiri dari rangka depan (200b), rangka belakang (200a) yang saling terhubung. Rangka belakang (200a) 5 terdiri dari beberapa batang longitudinal (202) yang dikonfigurasi berjarak, dan beberapa batang silang (204) yang terhubung di antara beberapa batang longitudinal (202), serta beberapa braket pemasangan (206). Banyaknya braket pemasangan (206) yang dikopel dengan salah satu anggota longitudinal (202) dan anggota silang (204). Masing-masing dari banyaknya 10 braket pemasangan (206) tersebut terdiri atas satu atau lebih bagian penguat (300), satu atau lebih bagian penahan (302) dan satu atau lebih bagian pemasangan (304), di mana satu atau lebih bagian pemasangan (304) tersebut dikonfigurasikan pada jarak yang telah ditentukan sebelumnya dari satu atau lebih bagian penahan (302).

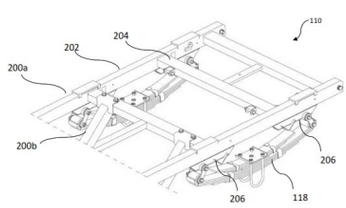

GAMBAR 2

(20) **RI Permohonan Paten**

(19) **ID** **(11)** **No Pengumuman : 2026/01766** **(13) A**

(51) **I.P.C : G 10L 19/008,H 04S 1/00,H 04S 7/00**

(21) **No. Permohonan Paten :** P00202600596

(22) **Tanggal Penerimaan Permohonan Paten :**
17 Juli 2024

(30) **Data Prioritas :**

(31) Nomor	(32) Tanggal	(33) Negara
23187751.5	26 Juli 2023	EP

(43) **Tanggal Pengumuman Paten :**
27 Februari 2026

(71) **Nama dan Alamat yang Mengajukan Permohonan Paten :**
KONINKLIJKE PHILIPS N.V.
High Tech Campus 52 5656 AG Eindhoven Netherlands

(72) **Nama Inventor :**
SCHUIJERS, Erik Gosuinus Petrus,NL

(74) **Nama dan Alamat Konsultan Paten :**
Arifia Jauharia Fajra S.T., S.H.
Pondok Indah Office Tower 5, Lantai 19, Kel. Pondok Pinang, Kec. Kebayoran Lama, Kota Jakarta Selatan

(54) **Judul Invensi :** PEMROSESAN SINYAL STEREO AUDIO

(57) **Abstrak :**

Peralatan dekoder audio terdiri atas penerima (101) yang menerima sinyal audio mono yang merupakan downmix dari dua sinyal kanal dari sinyal stereo audio pertama dan parameter upmix yang terdiri atas parameter pertama yang mengindikasikan perbedaan tingkat di antara kedua sinyal kanal tersebut, parameter kedua yang mengindikasikan korelasi di antara kedua sinyal kanal tersebut, dan parameter ketiga yang mengindikasikan perbedaan fase di antara kedua sinyal kanal tersebut. Generator koefisien (107) menghasilkan koefisien untuk matriks upmix dari parameter upmix dan generator (103) menghasilkan sinyal stereo audio keluaran dengan mengaplikasikan matriks upmix pada sinyal audio mono dan sinyal tambahan. Generator koefisien (107) menentukan ukuran pembatalan sinyal untuk pembatalan sinyal dalam jumlah sinyal kanal dari parameter upmix dan menentukan koefisien untuk matriks upmix yang bergantung pada ukuran pembatalan sinyal. Pendekatan tersebut sebagai contoh dapat memitigasi masalah pemrosesan numerik.

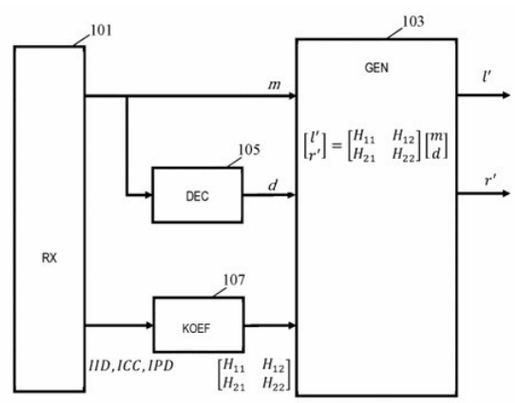

Gambar 1

(20) RI Permohonan Paten

(19) ID (11) No Pengumuman : 2026/01696 (13) A

(51) I.P.C : D 21F 5/18,D 21F 11/14,D 21F 3/02,D 21F 11/00

(21) No. Permohonan Paten : P00202515192

(22) Tanggal Penerimaan Permohonan Paten :
03 Juli 2024

(30) Data Prioritas :

(31) Nomor	(32) Tanggal	(33) Negara
A50642/2023	10 Agustus 2023	AT

(43) Tanggal Pengumuman Paten :
26 Februari 2026

(71) Nama dan Alamat yang Mengajukan Permohonan Paten :
ANDRITZ AG
Stattegger Strasse 18, 8045 Graz Austria

(72) Nama Inventor :
Boris JANCIC,SI
Thomas PABST,AT
Damjan PERKO,SI
Robert STRASSEGGER,AT

(74) Nama dan Alamat Konsultan Paten :
Budi Rahmat S.H.
Menara Era 9th Floor No. 5, JL. Senen Raya, No. 135-137, Senen, Jakarta Pusat

(54) Judul Invensi : MESIN DAN METODE UNTUK MEMPRODUKSI JARING BERSERAT

(57) Abstrak :
Invensi berhubungan dengan mesin dan metode untuk memproduksi jaring berserat, dimana jaring berserat (1) diarahkan antara bagian pengiriman (3) dan bagian pengeringan (6) melalui rol penghilangan-air (5). Invensi dicirikan bahwa jepit penekan (10) dibentuk dalam area pembungkusan (7) dari rol penghilangan-air (5) dan jepit penekan (10) diatur dalam area keluaran dari zona hisap (11) dari rol penghilangan-air (5) atau setelah zona hisap (11), media pengeringan being dihisap melalui jaring berserat (1) ke dalam zona hisap (11) di hulu dari jepit penekan(10). Invensi memungkinkan produksi dengan energi efisien dari jaring berserat dengan kualitas tinggi (1).

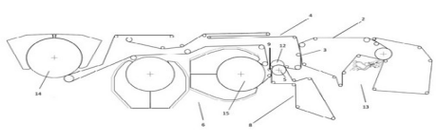

GAMBAR 1

(20) **RI Permohonan Paten**

(19) **ID** **(11)** **No Pengumuman : 2026/01636** **(13) A**

(51) **I.P.C : B 62D 21/02**

(21) **No. Permohonan Paten :** P00202512801

(22) **Tanggal Penerimaan Permohonan Paten :**
08 Juni 2024

(30) **Data Prioritas :**

(31) Nomor	(32) Tanggal	(33) Negara
202441006725	01 Februari 2024	IN

(43) **Tanggal Pengumuman Paten :**
24 Februari 2026

(71) **Nama dan Alamat yang Mengajukan Permohonan Paten :**
TVS MOTOR COMPANY LIMITED
TVS Motor Company Limited “Chaitanya”, No.12 Khader Nawaz Khan Road, Nungambakkam, Chennai 600 006 India

(72) **Nama Inventor :**
DINAKAR, Sivalingam,IN
VENKATESAN, Somesh Mittapalli,IN

(74) **Nama dan Alamat Konsultan Paten :**
Emirsyah Dinar B.Com., M.H.
Graha Pratama Jl. MT Haryono Kav. 15, Building Lv 15, Kel. Tebet Barat, Kec. Tebet, Kota Jakarta Selatan

(54) **Judul Invensi :** PERAKITAN RANGKA UNTUK KENDARAAN

(57) **Abstrak :**

Invensi ini mengungkapkan rakitan rangka belakang (101) untuk kendaraan, yang memiliki satu atau lebih rakitan rangka. Rakitan rangka belakang (101) ini terdiri dari satu rakitan rangka belakang (101). Rakitan rangka belakang (101) terdiri dari ujung depan, ujung belakang, sepasang komponen samping (102, 103), dan komponen pertama (104). Komponen pertama (104) dikonfigurasi untuk menghubungkan sepasang komponen samping (102, 103). Rakitan belakang terdiri dari setidaknya satu komponen tengah (105, 106) yang dikonfigurasi untuk menghubungkan sepasang komponen samping (102, 103). Lebih lanjut, komponen keempat (107) dikonfigurasi untuk menghubungkan sepasang komponen samping (102, 103) dari ujung belakang rakitan rangka belakang (101). Rakitan rangka terdiri dari setidaknya satu anggota pendukung (108, 109) yang dikonfigurasi untuk menghubungkan setidaknya satu ujung rakitan rangka belakang (101) dengan setidaknya satu anggota tengah (104,105).

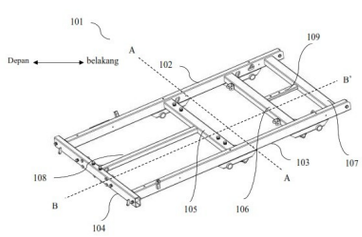

Gambar 1

(20) RI Permohonan Paten

(19) ID (11) No Pengumuman : 2026/01705 (13) A

(51) I.P.C : A 23J 3/34,A 23L 33/175,A 23L 5/00,C 12N 9/80,C 12N 9/52,C 12P 1/04,C 12P 13/04

(21) No. Permohonan Paten : P00202600227

(22) Tanggal Penerimaan Permohonan Paten :
14 Juni 2024

(30) Data Prioritas :

(31) Nomor	(32) Tanggal	(33) Negara
2023-098145	14 Juni 2023	JP

(43) Tanggal Pengumuman Paten :
26 Februari 2026

(71) Nama dan Alamat yang Mengajukan Permohonan Paten :
AMANO ENZYME INC.
2-7, Nishiki 1-chome, Naka-ku, Nagoya-shi, Aichi 4608630 Japan

(72) Nama Inventor :
SAKAI, Kiyota,JP
HAYAKAWA, Mari,JP
OGAWA, Midori,JP
OKUDA, Keita,JP

(74) Nama dan Alamat Konsultan Paten :
Gianna Larenta S.H.
Gandaria City, Gedung Perkantoran Gandaria 8, Lantai 3 Unit D, Jl. Sultan Iskandar Muda (Arteri Pondok Indah), Kel. Kebayoran Lama Utara, Kec. Kebayoran Lama, Kota Jakarta Selatan

(54) Judul Invensi : MODIFIKATOR UNTUK KOMPOSISI YANG MENGANDUNG PROTEIN

(57) Abstrak :
MODIFIKATOR UNTUK KOMPOSISI YANG MENGANDUNG PROTEIN Tujuan dari invensi ini adalah untuk menyediakan komposisi yang mengandung protein dengan jumlah pelepasan asam amino esensial yang lebih baik. Dengan menggunakan protein deamidase dan protease yang berasal dari genus Chryseobacterium, dimungkinkan untuk meningkatkan jumlah pelepasan asam amino esensial, kemampuan pembentukan busa, stabilitas busa, dan/atau kemampuan pengemulsian dari suatu komposisi yang mengandung protein.

(20) **RI Permohonan Paten**

(19) **ID** **(11)** **No Pengumuman : 2026/01762** **(13) A**

(51) **I.P.C : C 10G 11/18,C 10G 69/04**

(21) **No. Permohonan Paten :** P00202513672

(22) **Tanggal Penerimaan Permohonan Paten :**
02 Juli 2024

(30) **Data Prioritas :**

(31) Nomor	(32) Tanggal	(33) Negara
202321044815	04 Juli 2023	IN

(43) **Tanggal Pengumuman Paten :**
27 Februari 2026

(71) **Nama dan Alamat yang Mengajukan Permohonan Paten :**
LUMMUS TECHNOLOGY LLC
5825 North Sam Houston Parkway West Suite 500
Houston, TX 77086 United States of America

(72) **Nama Inventor :**

MISHRA, Rakesh, Kumar,IN
MITTAL, Sumit,IN
VARSHNEY, Vishal,IN
BELWOOD, Ian,US
JAIN, Ankur,IN
GHOSH, Srikanta, Kumar,IN
AGRAWAL, Amit, Kumar,IN
BANERJEE, Abhik,IN
GUNDALE, Mangesh, M.,IN

(74) **Nama dan Alamat Konsultan Paten :**
Dr. Nadya Prita Gemala Djajadiningrat S.H., M.Hum.
Harvespat IP Services Ruko Fyandhas 110 Kav. B,
RT.001/RW.009, Kel. Limo, Kec. Limo, Kota Depok

(54) **Judul Invensi :** PROSES UNTUK MEMPEROLEH KEMBALI PRODUK SECARA EFISIEN DARI EFLUEN GABUNGAN FCC DAN PERENGKAH UAP

(57) **Abstrak :**

Perwujudan di sini berkaitan dengan solusi untuk memaksimalkan memperoleh kembali etilena, propilena, dan nafta yang kaya aromatik dari pemrosesan minyak mentah. Skema ini melibatkan pengolahan efluen dari Perengkahan Katalitik Fluida (FCC) untuk menghilangkan logam seperti AsH3, PH3, Hg, serta pengotor seperti NOx dan oksigen, sebelum mencampurnya dengan efluen perengkah uap. Efluen gabungan kemudian didinginkan dalam kotak dingin dan dikirim ke berbagai fraksionator untuk memisahkan etilena, propilena, dan nafta yang kaya aromatik.

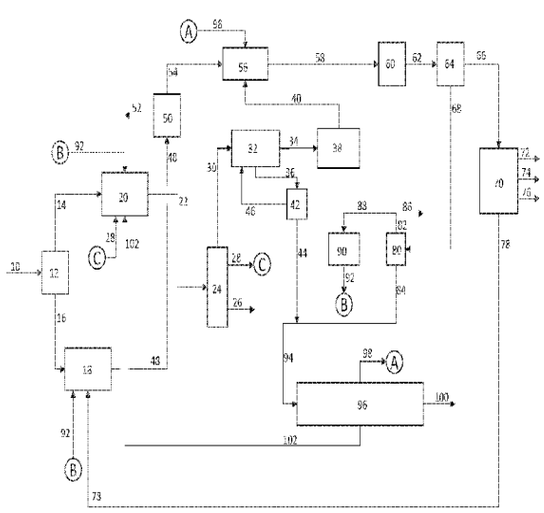

(20) RI Permohonan Paten

(19) ID (11) No Pengumuman : 2026/01715 (13) A

(51) I.P.C : B 32B 27/32,B 32B 27/00,B 65D 65/40,B 65D 35/10,C 08J 5/18

(21) No. Permohonan Paten : P00202600052

(22) Tanggal Penerimaan Permohonan Paten :
29 September 2023

(30) Data Prioritas :

(31) Nomor	(32) Tanggal	(33) Negara
2023-094316	07 Juni 2023	JP
2023-094321	07 Juni 2023	JP
2023-094328	07 Juni 2023	JP
2023-094339	07 Juni 2023	JP
2023-125853	01 Agustus 2023	JP
2023-125858	01 Agustus 2023	JP
2023-125863	01 Agustus 2023	JP
2023-141778	31 Agustus 2023	JP
2023-141788	31 Agustus 2023	JP
2023-141803	31 Agustus 2023	JP
2023-141812	31 Agustus 2023	JP

(43) Tanggal Pengumuman Paten :
26 Februari 2026

(71) Nama dan Alamat yang Mengajukan Permohonan Paten :
DAI NIPPON PRINTING CO., LTD.
1-1, Ichigaya-kaga-cho 1-chome, Shinjuku-ku, Tokyo, 1628001 Japan

(72) Nama Inventor :
UEKI Takayuki,JP

(74) Nama dan Alamat Konsultan Paten :
Nabila Ambadar S.H., LL.M.,
Am Badar & Am Badar, Jl. Proklamasi No. 79, Pegangsaan, Menteng, Jakarta Pusat

(54) Judul Invensi : MATERIAL DASAR YANG DIREGANGKAN, MATERIAL DASAR CETAKAN, MATERIAL DASAR PENGHALANG, LAMINAT, DAN WADAH KEMASAN

(57) Abstrak :
Suatu material dasar yang diregangkan meliputi paling sedikit lapisan resin permukaan pertama yang mengandung paling sedikit satu resin penghalang gas sebagai komponen utamanya, paling sedikit satu lapisan-antara poliolefin yang mengandung poliolefin sebagai komponen utamanya, dan lapisan resin permukaan kedua yang mengandung paling sedikit satu resin penghalang gas sebagai komponen utamanya, dengan urutan ini.

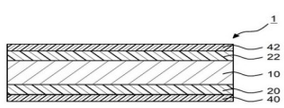

Gambar 1A

(20) RI Permohonan Paten

(19) ID (11) No Pengumuman : 2026/01635 (13) A

(51) I.P.C : H 01M 50/242

(21) No. Permohonan Paten : P00202512536

(22) Tanggal Penerimaan Permohonan Paten :
31 Mei 2024

(30) Data Prioritas :

(31) Nomor	(32) Tanggal	(33) Negara
202441005323	25 Januari 2024	IN

(43) Tanggal Pengumuman Paten :
24 Februari 2026

(71) Nama dan Alamat yang Mengajukan Permohonan Paten :
TVS MOTOR COMPANY LIMITED
"Chaitanya", No. 12 Khader Nawaz Khan Road, Nungambakkam, Chennai 600 006 India

(72) Nama Inventor :

RAO, Jagelinki Chetan,IN
SUBBARAMU, Manjunath Gudla,IN
SINGH, Urvashi,IN
KISHORE, Mulugu Sai Nanda,IN
NILESHWAR, Pramila Rao,IN
SAGARE, Datta Rajaram,IN

(74) Nama dan Alamat Konsultan Paten :
Emirsyah Dinar B.Com., M.H.
Graha Pratama Jl. MT Haryono Kav. 15, Building Lv 15, Kel. Tebet Barat, Kec. Tebet, Kota Jakarta Selatan

(54) Judul Invensi : SELUBUNG UNTUK UNIT PENYIMPANAN ENERGI

(57) Abstrak :
Invensi ini menghubungkan sebuah selubung (100) untuk unit penyimpanan energi. Selubung (100) ini mencakup sebuah komponen penahan (104) dan sebuah komponen penutup (110). Komponen penutup (110) ditempatkan pada komponen penahan (104). Komponen penutup (104) dilengkapi dengan komponen dinding pertama (112) dan komponen dinding kedua (114) yang membentuk bagian pengunci (116). Bagian pengunci (116) ini menampung bagian tepi (118) dari komponen penahan (114). Selubung (100) mencegah getaran pada unit penyimpanan energi, sekaligus memberikan ketahanan terhadap air dan debu serta mengurangi biaya produksi secara keseluruhan.

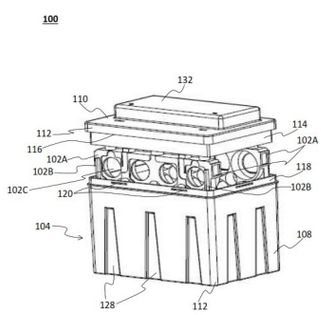

Gambar 1

(20) RI Permohonan Paten

(19) ID (11) No Pengumuman : 2026/01647 (13) A

(51) I.P.C : B 60R 25/33,B 60R 25/102,B 60R 25/04

(21) No. Permohonan Paten : P00202512889

(22) Tanggal Penerimaan Permohonan Paten :
01 Oktober 2024

(30) Data Prioritas :

(31) Nomor	(32) Tanggal	(33) Negara
202441018929	15 Maret 2024	IN

(43) Tanggal Pengumuman Paten :
25 Februari 2026

(71) Nama dan Alamat yang Mengajukan Permohonan Paten :
TVS MOTOR COMPANY LIMITED
TVS Motor Company Limited “Chaitanya”, No.12 Khader Nawaz Khan Road, Nungambakkam, Chennai 600 006 India

(72) Nama Inventor :
GANESAN, Arulkarthick,IN
KUMAR, Mukesh Vinayag,IN
THATAVARTHI, Prakasam Suresh,IN
SAGARE, Datta Rajaram,IN

(74) Nama dan Alamat Konsultan Paten :
Emirsyah Dinar B.Com., M.H.
Graha Pratama Jl. MT Haryono Kav. 15, Building Lv 15, Kel. Tebet Barat, Kec. Tebet, Kota Jakarta Selatan

(54) Judul Invensi : UNIT ANTI-PENCURIAN UNTUK KENDARAAN

(57) Abstrak :
Invensi ini menawarkan unit anti-pencurian (100) untuk kendaraan, yang terdiri dari unit kontrol (108) yang mengelola sinyal dari sejumlah sensor (102) yang mendeteksi gerakan kendaraan. Unit alarm (112) memicu peringatan setelah menerima sinyal tertentu dari unit kontrol (108). Unit komunikasi (104) menyampaikan data lokasi kendaraan, yang terhubung ke unit kontrol (108), dan modul kontrol penggerak utama (106) dapat mengaktifkan atau menonaktifkan penggerak utama kendaraan sesuai perintah unit kontrol. Metode ini melibatkan unit kontrol (108) yang menerima sinyal dari pemancar (114) selama durasi tertentu, bersamaan dengan perintah server (116) untuk mengaktifkan mode anti-pencurian. Setelah gerakan terdeteksi, unit kontrol (108) memberi sinyal kepada unit alarm (112) dan modul kontrol penggerak utama (106). Penonaktifan mode anti-pencurian terjadi tanpa perintah server dan berdasarkan durasi sinyal yang ditetapkan dari pemancar (114).

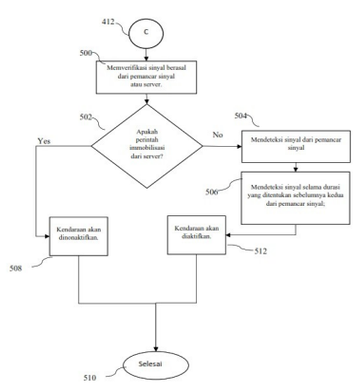

GAMBAR 5

(20) RI Permohonan Paten

(19) ID (11) No Pengumuman : 2026/01661 (13) A

(51) I.P.C : A 23L 33/125,A 61K 36/068,A 61P 39/06

(21) No. Permohonan Paten : P00202600357

(22) Tanggal Penerimaan Permohonan Paten :
14 Juni 2024

(30) Data Prioritas :

(31) Nomor	(32) Tanggal	(33) Negara
202310716796.X	15 Juni 2023	CN

(43) Tanggal Pengumuman Paten :
25 Februari 2026

(71) Nama dan Alamat yang Mengajukan Permohonan Paten :
HANGZHOU ZHONGMEIHUADONG PHARMACEUTICAL JIANGDONG CO., LTD
No. 7278 Meilin Avenue, Qiantang New Area Hangzhou Hangzhou, Zhejiang 311500 China

(72) Nama Inventor :
XU, Feng,CN
TENG, Yi,CN
WANG, Hongyan,CN
ZHANG, Hui,CN
ZHANG, Xuan,CN
CHEN, Zhijie,CN
LI, Yapei,CN
WANG, Jie,CN
JIANG, Hui,CN

(74) Nama dan Alamat Konsultan Paten :
Maria Carola D Monintja S.H.,M.H.
Wisma 46 Kota BNI, Lantai 24, Jl. Jenderal Sudirman Kav. 1, RT. 001/ RW. 008, Kel. Karet Tengsin, Kec. Tanah Abang, Kota Jakarta Pusat

(54) Judul Invensi : KOMPOSISI FERMENTASI CORDYCEPS SINENSIS

(57) Abstrak :
Yang diungkapkan adalah suatu komposisi fermentasi Cordyceps sinensis, yang mencakup eritritol dan manitol. Kandungan dari eritritol adalah lebih dari 1% berat dan kandungan dari manitol adalah lebih dari 4% berat. Komposisi fermentasi memiliki efek antioksidan yang sangat baik dan efek teknis yang sinergis.

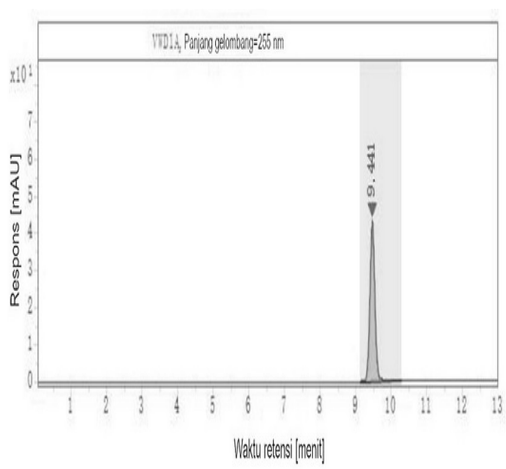

Gambar 1

(20) RI Permohonan Paten

(19) ID (11) No Pengumuman : 2026/01753 (13) A

(51) I.P.C : B 64C 1/14

(21) No. Permohonan Paten : P00202511777

(22) Tanggal Penerimaan Permohonan Paten :
02 April 2024

(30) Data Prioritas :

(31) Nomor	(32) Tanggal	(33) Negara
2023/004187	14 April 2023	TR

(43) Tanggal Pengumuman Paten :
27 Februari 2026

(71) Nama dan Alamat yang Mengajukan Permohonan Paten :
TUSAS- TURK HAVACILIK VE UZAY SANAYII ANONIM SIRKETI
Fethiye Mahallesi Havacilik Bulvari No:17 06980 Kahramankazan/Ankara Turkey

(72) Nama Inventor :
AKMAN, Hasan,TR
AKCAY, Ali,TR

(74) Nama dan Alamat Konsultan Paten :
Maulitta Pramulasari, S.Pd.
Mirandah Asia Indonesia Sudirman Plaza, Plaza Marein Lantai 10E Jalan Jenderal Sudirman Kavling 76-78

(54) Judul Invensi : MEKANISME PENGUNCI KANOPI

(57) Abstrak :
Invensi ini berkaitan dengan suatu bodi (2); suatu kanopi (3) yang dapat digerakkan pada bodi (2) dan menyediakan akses ke dan/atau perlindungan kokpit; setidaknya satu kait (4) yang terletak pada bodi (2); setidaknya satu batang pena pemicu (5) pada kanopi (3), yang padanya kait (4) dapat dipasang; di mana kanopi (3) mempunyai posisi terbuka (A) yang memungkinkan akses ke kokpit, di mana kanopi (3) mempunyai posisi terkunci (L) di mana kait (4) dipasang pada batang pena pemicu (5) dan terpasang tetap pada bodi (2); setidaknya satu aktuator (6) yang memungkinkan kanopi (3) bergerak antara posisi terbuka (A) dan posisi terkunci (L).

(20) **RI Permohonan Paten**

(19) **ID** **(11)** **No Pengumuman : 2026/01694** **(13) A**

(51) **I.P.C : C 12Q 1/689**

(21) **No. Permohonan Paten :** P00202600207

(22) **Tanggal Penerimaan Permohonan Paten :**
27 Juni 2024

(30) **Data Prioritas :**

(31) Nomor	(32) Tanggal	(33) Negara
23182883.1	30 Juni 2023	EP

(43) **Tanggal Pengumuman Paten :**
26 Februari 2026

(71) **Nama dan Alamat yang Mengajukan Permohonan Paten :**
ADISSEO FRANCE S.A.S.
10 place du Général de Gaulle, Antony Parc 2, 92160 ANTONY France

(72) **Nama Inventor :**
VIECO SAIZ, Nuria,ES
CONSUEGRA, Jessika,FR

(74) **Nama dan Alamat Konsultan Paten :**
Rizky Dwi Amalia Pulungan S.H.
PULUNGAN, WISTON & PARTNERS, Jl. Cempaka Putih Raya No. 51 Jakarta, 10520 INDONESIA

(54) **Judul Invensi :** BIO-PENANDA STATUS MIKROBIOTA HEWAN TERNAK DAN PENGGUNAANNYA

(57) **Abstrak :**
Invensi ini berhubungan dengan penggunaan satu atau lebih rasio kuantitas bakteri dalam mikrobiota hewan ternak, rasio (rasio-rasio) tersebut diseleksi dari Firmicutes / Proteobacteria; Kelompok Clostridium IV dan XIVa/Enterobacteriaceae; Ruminococcaceae dan Lachnospiraceae / Enterobacteriaceae; bakteri penghasil butirat/ Firmicutes; bakteri aerobik/bakteri anaerobik, sebagai penanda (penanda-penanda) untuk menentukan status mikrobiota usus hewan ternak dan apakah memuaskan atau tidak memuaskan, atau untuk menyeleksi ekstrak mikrobiota usus yang memuaskan dari hewan ternak, yang ditujukan untuk mempertahankan atau meningkatkan mikrobiota usus hewan ternak berbeda yang membutuhkannya.

(20) RI Permohonan Paten

(19) ID (11) No Pengumuman : 2026/01772 (13) A

(51) I.P.C : B 21C 1/00,C 22C 23/00,C 22F 1/06,C 22F 1/00

(21) No. Permohonan Paten : P00202600639

(22) Tanggal Penerimaan Permohonan Paten :
22 Juli 2024

(30) Data Prioritas :

(31) Nomor	(32) Tanggal	(33) Negara
2023-120119	24 Juli 2023	JP

(43) Tanggal Pengumuman Paten :
27 Februari 2026

(71) Nama dan Alamat yang Mengajukan Permohonan Paten :
NITTO SEIKO CO., LTD.
20 Umegahata, Inokura-cho, Ayabe-shi Kyoto 6230054 Japan

(72) Nama Inventor :
MURATA Tomoaki,JP
KOBAYASHI Yusuke,JP
DODYIM Natthiwan,TH

(74) Nama dan Alamat Konsultan Paten :
Maulitta Pramulasari, S.Pd.
Mirandah Asia Indonesia Sudirman Plaza, Plaza Marein Lantai 10E Jalan Jenderal Sudirman Kavling 76-78

(54) Judul Invensi : KAWAT MAGNESIUM, METODE UNTUK MEMPRODUKSI KAWAT MAGNESIUM, DAN METODE UNTUK MENGEVALUASI KAWAT MAGNESIUM

(57) Abstrak :
Untuk mendapatkan kawat magnesium yang memiliki fleksibilitas tinggi dan hampir tidak patah ketika terjadi deformasi kompleks. Kawat magnesium menurut invensi ini adalah kawat magnesium yang mengandung magnesium sebagai komponen utama, dan dalam butiran kristal yang membentuk kawat magnesium tersebut, proporsi butiran kristal yang memiliki nilai misorientasi rata-rata inti (KAM) 0° atau lebih dan kurang dari 1° adalah 70% atau lebih.

(20) **RI Permohonan Paten**

(19) **ID** **(11)** **No Pengumuman : 2026/01650** **(13) A**

(51) **I.P.C : H 04L 9/32,H 04L 9/14,H 04W 12/06**

(21) **No. Permohonan Paten :** P00202512487

(22) **Tanggal Penerimaan Permohonan Paten :**
07 Desember 2024

(30) **Data Prioritas :**

(31) Nomor	(32) Tanggal	(33) Negara
202341084211	11 Desember 2023	IN

(43) **Tanggal Pengumuman Paten :**
25 Februari 2026

(71) **Nama dan Alamat yang Mengajukan Permohonan Paten :**
TVS MOTOR COMPANY LIMITED
TVS Motor Company Limited "Chaitanya", No.12 Khader Nawaz Khan Road, Nungambakkam, Chennai 600 006 India

(72) **Nama Inventor :**
ROY, Satakshi,IN
VASU, Ajay Kumar,IN
GOMEZ, Jude Dominic,IN
SHAIKH, Farhin,IN
SELVARAJAN, Balaganesh,IN
CHIPPA, Sunil Kumar,IN

(74) **Nama dan Alamat Konsultan Paten :**
Emirsyah Dinar B.Com., M.H.
Graha Pratama Jl. MT Haryono Kav. 15, Building Lv 15, Kel. Tebet Barat, Kec. Tebet, Kota Jakarta Selatan

(54) **Judul Invensi :** PROTOKOL KOMUNIKASI YANG AMAN ANTARA DUA ATAU LEBIH SISTEM

(57) **Abstrak :**
Sebuah metode untuk komunikasi aman antara sistem pertama 101 dengan prosesor pertama dan sistem kedua 111 dengan prosesor kedua 112 disediakan. Prosesor pertama menerima permintaan pertama untuk autentikasi koneksi dengan prosesor kedua, dari sistem kedua. Prosesor pertama 102 menghasilkan kunci primer dari derau elektromagnetik dan mengirimkan kunci primer tersebut ke sistem kedua. Prosesor pertama dan prosesor kedua kemudian secara independen menghitung kunci sekunder dari kunci primer, dan kunci tersier dari kunci sekunder, kunci primer, dan kunci yang telah ditentukan sebelumnya. Sistem kedua mengirimkan permintaan kedua untuk autentikasi ke sistem pertama yang berisi kunci tersier yang dihitung oleh sistem kedua. Sistem pertama membandingkan permintaan kedua dengan kunci tersier yang dihitung olehnya, dan mengirimkan sertifikat validasi ke sistem kedua jika koneksi terautentikasi.

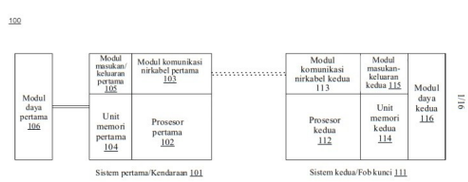

Gambar 1

(20) **RI Permohonan Paten**

(19) **ID** **(11)** **No Pengumuman : 2026/01645** **(13) A**

(51) **I.P.C : B 62K 21/22**

(21) **No. Permohonan Paten :** P00202513061

(22) **Tanggal Penerimaan Permohonan Paten :**
27 September 2024

(30) **Data Prioritas :**

(31) Nomor	(32) Tanggal	(33) Negara
202441014679	28 Februari 2024	IN

(43) **Tanggal Pengumuman Paten :**
25 Februari 2026

(71) **Nama dan Alamat yang Mengajukan Permohonan Paten :**
TVS MOTOR COMPANY LIMITED
TVS Motor Company Limited "Chaitanya", No.12 Khader Nawaz Khan Road, Nungambakkam, Chennai 600 006 India

(72) **Nama Inventor :**
THIRUNAVUKKARASU, Senthil,IN
ZANPURE, Chaitanya Rajendra,IN
SAGARE, Datta Rajaram,IN

(74) **Nama dan Alamat Konsultan Paten :**
Emirsyah Dinar B.Com., M.H.
Graha Pratama Jl. MT Haryono Kav. 15, Building Lv 15, Kel. Tebet Barat, Kec. Tebet, Kota Jakarta Selatan

(54) **Judul Invensi :** SISTEM DAN METODE PENYETELAN STANG KENDARAAN

(57) **Abstrak :**

Penemuan ini berkaitan dengan sistem (100) dan metode (200, 300, 400, 500) untuk menyetel stang (12) kendaraan (10). Sistem (100) terdiri dari satu atau lebih sensor (104) yang dikonfigurasi untuk mendeteksi satu atau lebih parameter yang telah ditentukan sebelumnya, satu atau lebih aktuator (106), dan unit kontrol (105) yang dikonfigurasi untuk menerima informasi yang mengindikasikan satu atau lebih parameter yang telah ditentukan sebelumnya dan menginstruksikan satu atau lebih aktuator (106) untuk menyetel satu atau lebih parameter kedua yang telah ditentukan sebelumnya pada stang (12) kendaraan (10) berdasarkan satu atau lebih parameter yang telah ditentukan sebelumnya.

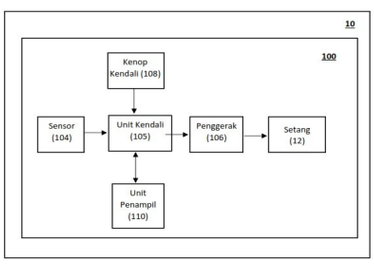

Gambar 1

(20) RI Permohonan Paten

(19) ID (11) No Pengumuman : 2026/01683 (13) A

(51) I.P.C : G 01R 31/396,G 01R 31/392,G 01R 31/382

(21) No. Permohonan Paten : P00202600347

(22) Tanggal Penerimaan Permohonan Paten :
10 Januari 2025

(30) Data Prioritas :

(31) Nomor	(32) Tanggal	(33) Negara
10-2024-0005634	12 Januari 2024	KR

(43) Tanggal Pengumuman Paten :
26 Februari 2026

(71) Nama dan Alamat yang Mengajukan Permohonan Paten :
LG ENERGY SOLUTION, LTD.
Tower1, 108, Yeoui-daero, Yeongdeungpo-gu, Seoul 07335 Republic of Korea Republic of Korea

(72) Nama Inventor :
KIM, Ji-Yeon,KR
KIM, Young-Deok,KR
PARK, Jun-Cheol,KR

(74) Nama dan Alamat Konsultan Paten :
Dr. Inda Citraninda Noerhadi S.S.,M.A.
Biro Oktroi Roosseno Kantor Taman A-9 Unit C1 & C2 Jalan DR. Ide Anak Agung Gde Agung

(54) Judul Invensi : PERALATAN PENGELOLA BATERAI DAN METODENYA

(57) Abstrak :
Suatu peralatan pengelola baterai menurut suatu perwujudan invensi ini meliputi suatu unit perolehan profil yang dikonfigurasi untuk memperoleh profil pertama untuk masing-masing dari sejumlah baterai yang tercakup dalam suatu paket baterai; dan suatu unit diagnosis yang dikonfigurasi untuk mengalkulasi rasio target masing-masing dari sejumlah profil pertama, mengalkulasi nilai target masing-masing sebagai faktor diagnostik berdasarkan sejumlah rasio target terkalkulasi, menghasilkan profil distribusi yang mengindikasikan hubungan korespondensi antara sejumlah nilai target terkalkulasi dan jumlah masing-masing dari sejumlah nilai target, menentukan apakah profil distribusi tersebut memenuhi kondisi yang telah ditentukan, dan mendiagnosis keadaan dari paket baterai menurut hasil penentuan.

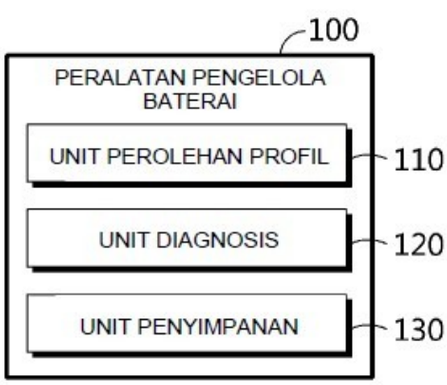

GAMBAR 1

(20) **RI Permohonan Paten**

(19) **ID** **(11)** **No Pengumuman : 2026/01750** **(13) A**

(51) **I.P.C : B 60N 2/56,B 62J 1/00**

(21) **No. Permohonan Paten :** P00202513056

(22) **Tanggal Penerimaan Permohonan Paten :**
21 Maret 2025

(30) **Data Prioritas :**

(31) Nomor	(32) Tanggal	(33) Negara
202443022554	22 Maret 2024	IN

(43) **Tanggal Pengumuman Paten :**
27 Februari 2026

(71) **Nama dan Alamat yang Mengajukan Permohonan Paten :**
TVS MOTOR COMPANY LIMITED
TVS Motor Company Limited "Chaitanya", No. 12 Khader Nawaz Khan Road, Nungambakkam, Chennai 600 006 India

(72) **Nama Inventor :**
PRAVEEN, Velagapudi Sai,IN
MANIKANDAN, Sabapathi,IN

(74) **Nama dan Alamat Konsultan Paten :**
Emirsyah Dinar B.Com., M.H.
Graha Pratama Jl. MT Haryono Kav. 15, Building Lv 15, Kel. Tebet Barat, Kec. Tebet, Kota Jakarta Selatan

(54) **Judul Invensi :** RAKITAN KURSI YANG DIKONTROL SECARA TERMAL

(57) **Abstrak :**
Subjek yang dibahas berkaitan dengan rakitan kursi (102). Rakitan kursi (102) terdiri dari alas kursi (202), anggota pertama (204), satu atau lebih modul termoelektrik (208), penutup kursi (210), satu atau lebih anggota kedua (212), dan lembaran (215). Alas kursi (202) dirancang untuk dipasang pada rangka. Anggota pertama (204) ditempatkan pada alas kursi (202) dan memiliki satu atau lebih lubang (206). Satu atau lebih modul termoelektrik (208) ditempatkan di dalam satu atau lebih lubang (206) pada anggota pertama (204). Lembaran (215) disambungkan ke satu atau lebih modul termoelektrik (208) dan lembaran (215) dikonfigurasi untuk memiliki satu atau lebih bagian yang dicelupkan (220). Subjek yang dibahas memberikan kenyamanan bagi pengguna dan menyediakan pilihan suhu yang bervariasi dalam rakitan kursi (102).

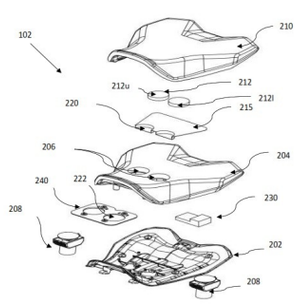

Gb. 2b

(20) RI Permohonan Paten

(19) ID (11) No Pengumuman : 2026/01658 (13) A

(51) I.P.C : A 61M 5/50,A 61M 39/20,A 61M 5/145,A 61M 39/10,A 61M 5/00

(21) No. Permohonan Paten : P00202512962

(22) Tanggal Penerimaan Permohonan Paten :
31 Mei 2024

(30) Data Prioritas :

(31) Nomor	(32) Tanggal	(33) Negara
63/505,593	01 Juni 2023	US

(43) Tanggal Pengumuman Paten :
25 Februari 2026

(71) Nama dan Alamat yang Mengajukan Permohonan Paten :
BAYER HEALTHCARE LLC
100 Bayer Boulevard Whippany, New Jersey 07981-0915 United States of America

(72) Nama Inventor :
MENEGO, Ian,US
BARONE, William,US
SWANTNER, Michael,US
CAPONE, Christopher,US

(74) Nama dan Alamat Konsultan Paten :
Emirsyah Dinar B.Com., M.H.
Graha Pratama Jl. MT Haryono Kav. 15, Building Lv 15, Kel. Tebet Barat, Kec. Tebet, Kota Jakarta Selatan

(54) Judul Invensi : TABUNG PENGISIAN AWAL SEKALI PAKAI YANG STERIL

(57) Abstrak :
Tabung pengisian awal untuk digunakan dengan injektor fluida meliputi konektor tabung pasien dan antarmuka sambungan untuk menghubungkan ujung distal konektor tabung pasien ke ujung proksimal tutup pengisian awal secara lepas-pasang. Antarmuka sambungan meliputi konektor pertama di ujung proksimal tutup pengisian awal, dan konektor kedua di ujung distal konektor tabung pasien. Tutup pengisian awal dapat dihubungkan secara lepas-pasang dengan rumah tabung pengisian awal yang memiliki susunan pendeteksian untuk mendeteksi keberadaan tutup pengisian awal dan untuk mendeteksi apakah tutup pengisian awal terisi udara atau terisi cairan guna memantau kemajuan operasi pengisian awal.

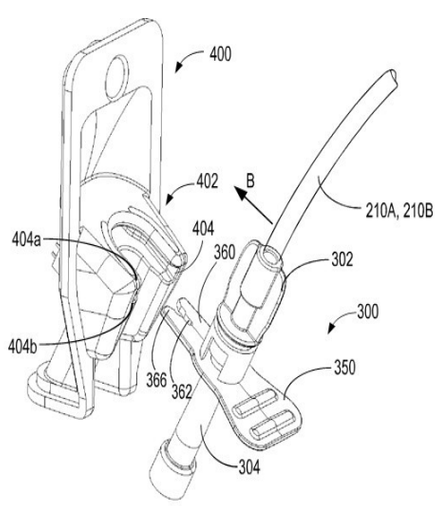

GAMBAR 4A

(20) RI Permohonan Paten

(19) ID (11) No Pengumuman : 2026/01674 (13) A

(51) I.P.C : B 05C 11/00,G 01G 17/04

(21) No. Permohonan Paten : P00202515087

(22) Tanggal Penerimaan Permohonan Paten :
29 Mei 2024

(30) Data Prioritas :

(31) Nomor	(32) Tanggal	(33) Negara
2023-088597	30 Mei 2023	JP

(43) Tanggal Pengumuman Paten :
25 Februari 2026

(71) Nama dan Alamat yang Mengajukan Permohonan Paten :
MUSASHI ENGINEERING, INC.
1-11-6, Iguchi, Mitaka-shi, Tokyo 1810011 Japan

(72) Nama Inventor :
IKUSHIMA, Kazumasa,JP

(74) Nama dan Alamat Konsultan Paten :
Januar Ferry S.Si
PT. Hakindah International Gedung Gajah Unit AT Jalan Dr Saharjo No. 111 Tebet

(54) Judul Invensi : METODE PEMERIKSAAN KEADAAN PENGELUARAN, PERANTI PEMERIKSAAN KEADAAN PENGELUARAN, DAN SISTEM PEMERIKSAAN TETESAN

(57) Abstrak :
METODE PEMERIKSAAN KEADAAN PENGELUARAN, PERANTI PEMERIKSAAN KEADAAN PENGELUARAN, DAN SISTEM PEMERIKSAAN TETESAN Masalah: Untuk menyediakan teknologi yang memungkinkan pemeriksaan simultan jumlah pengeluaran dan keadaan terbang tetesan. Solusi: Yang disediakan adalah metode pemeriksaan keadaan pengeluaran yang mencakup: langkah ejeksi untuk mengejeksikan tetesan dari peranti pengeluaran (10) menuju timbangan berat (30); langkah perolehan data peristiwa untuk memperoleh, dengan sensor peristiwa (20), data peristiwa tetesan yang diejeksikan dari peranti pengeluaran (10); langkah penimbangan untuk memperoleh, dari timbangan berat (30), data nilai berat tetesan yang diejeksikan pada langkah ejeksi; dan langkah pemeriksaan untuk memeriksa jumlah pengeluaran dari peranti pengeluaran (10) berdasarkan pada data peristiwa dan data nilai berat. Pada langkah pemeriksaan, peranti pengeluaran (10) diperiksa untuk keabnormalan terbang berdasarkan pada data peristiwa. Metode pemeriksaan keadaan pengeluaran dan sistem pemeriksaan tetesan juga disediakan.

Gambar 1

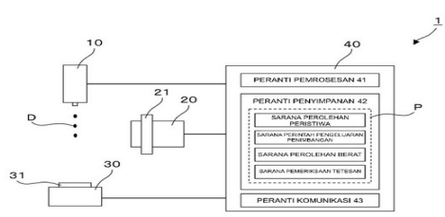

(20) RI Permohonan Paten

(19) ID (11) No Pengumuman : 2026/01770 (13) A

(51) I.P.C : C 22B 1/06,C 22B 3/04,C 22B 1/00,C 22B 15/00,C 22B 23/00,C 22B 7/00

(21) No. Permohonan Paten : P00202600042

(22) Tanggal Penerimaan Permohonan Paten :
05 Juni 2024

(30) Data Prioritas :

(31) Nomor	(32) Tanggal	(33) Negara
2023-112366	07 Juli 2023	JP

(43) Tanggal Pengumuman Paten :
27 Februari 2026

(71) Nama dan Alamat yang Mengajukan Permohonan Paten :
JAPAN ORGANIZATION FOR METALS AND ENERGY SECURITY
2-10-1, Toranomon, Minato-ku, Tokyo 105-0001, Japan
Japan

(72) Nama Inventor :
AKAHORI Michihiro,JP
KUWABA Shuichi,JP
KAMIYA Taro,JP
ONO Tatsuhiro,JP
MAGWANENG Refilwe Sandra,BW

(74) Nama dan Alamat Konsultan Paten :
Dr. Inda Citraninda Noerhadi S.S.,M.A.
Biro Oktroi Roosseno Kantor Taman A-9 Unit C1 & C2
Jalan DR. Ide Anak Agung Gde Agung

(54) Judul Invensi : METODE DAN SISTEM UNTUK MEMPEROLEH KEMBALI UNSUR BERHARGA DARI BAHAN BAKU YANG BERASAL DARI TAILING TAMBANG TEMBAGA

(57) Abstrak :
Invensi ini mengatasi masalah penyediaan suatu metode yang mampu secara efisien memperoleh kembali suatu unsur berharga seperti tembaga, sebagai tambahan kobalt dan nikel, dari bahan baku yang berasal dari tailing tambang tembaga. Invensi ini menyelesaikan masalah tersebut melalui penyediaan suatu metode untuk memperoleh kembali suatu unsur berharga dari bahan baku yang berasal dari tailing tambang tembaga, metode tersebut mencakup: langkah untuk menambahkan asam sulfat ke bahan baku yang berasal dari tailing tambang tembaga untuk membentuk suatu campuran asam sulfat dan bahan baku yang berasal dari tailing tambang tembaga; langkah untuk memanggang campuran asam sulfat dan bahan baku yang berasal dari tailing tambang tembaga tersebut sambil menyirkulasikan suatu gas yang mengandung oksigen dalam bejana reaksi, dan memperoleh bijih panggang yang mengandung sulfat dari unsur berharga yang terkandung dalam bahan baku yang berasal dari tailing tambang tembaga; dan langkah untuk membentuk lisat dengan melindi bijih panggang tersebut ke dalam air. Unsur berharga tersebut dapat meliputi tembaga atau sejenisnya sebagai tambahan kobalt dan nikel.

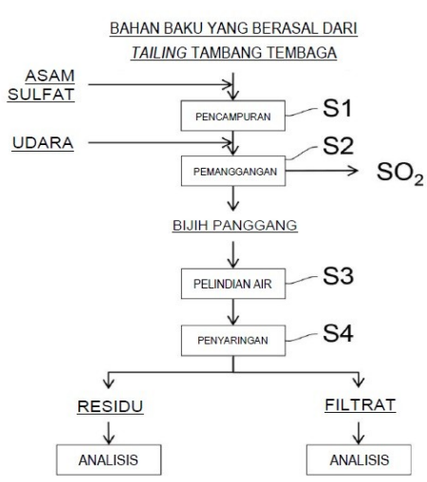

GAMBAR 1

GKAT PELINDIAN TAILING TAMBANG TEMBAGA (WAKTU PEMANGGANGAN: 2,0 JAM)

(20) RI Permohonan Paten

(19) ID (11) No Pengumuman : 2026/01638 (13) A

(51) I.P.C : A 61K 47/22,A 61K 47/18,A 61K 47/12,A 61K 51/08,A 61P 35/00,C 07K 5/037

(21) No. Permohonan Paten : P00202514288

(22) Tanggal Penerimaan Permohonan Paten :
26 Juli 2024

(30) Data Prioritas :

(31) Nomor	(32) Tanggal	(33) Negara
63/515,943	27 Juli 2023	US

(43) Tanggal Pengumuman Paten :
25 Februari 2026

(71) Nama dan Alamat yang Mengajukan Permohonan Paten :
FUSION PHARMACEUTICALS INC.
270 Longwood Road South Hamilton, Ontario L8P 0A6 Canada

(72) Nama Inventor :
ROLAND, Kevin,BE
DUFFY, Ian Ruixiang,CA
BHALLA, Rajiv,GB

(74) Nama dan Alamat Konsultan Paten :
Lasman Sitorus S.H., M.H.
Graha Simatupang Tower 2C Lantai 3, Jalan TB. Simatupang Kavling 38

(54) Judul Invensi : RADIOFARMASI YANG DITARGETKAN PSMA UNTUK PENGOBATAN KANKER

(57) Abstrak :
RADIOFARMASI YANG DITARGETKAN PSMA UNTUK PENGOBATAN KANKER Komposisi farmasi yang mencakup radiokonjugat 225Ac dari Formula I dan metode penggunaannya untuk mengobati kanker yang mengekspresikan PSMA. Yang juga diungkapkan di sini adalah metode untuk membuat komposisi farmasi tersebut.

(20) RI Permohonan Paten

(19) ID (11) No Pengumuman : 2026/01757 (13) A

(51) I.P.C : B 60N 2/56,B 62J 1/00

(21) No. Permohonan Paten : P00202512969

(22) Tanggal Penerimaan Permohonan Paten :
21 Maret 2025

(30) Data Prioritas :

(31) Nomor	(32) Tanggal	(33) Negara
202443022553	22 Maret 2024	IN

(43) Tanggal Pengumuman Paten :
27 Februari 2026

(71) Nama dan Alamat yang Mengajukan Permohonan Paten :
TVS MOTOR COMPANY LIMITED
TVS Motor Company Limited "Chaitanya", No.12 Khader Nawaz Khan Road, Nungambakkam, 600 006 Chennai India

(72) Nama Inventor :
CHOUDHARY, KANIKA,IN
RAJAN, Goutham Selma,IN
PRAVEEN, Velagapudi Sai,IN

(74) Nama dan Alamat Konsultan Paten :
Emirsyah Dinar B.Com., M.H.
Graha Pratama Jl. MT Haryono Kav. 15, Building Lv 15, Kel. Tebet Barat, Kec. Tebet, Kota Jakarta Selatan

(54) Judul Invensi : STRUKTUR PEMANAS ATAU PENDINGIN KURSI

(57) Abstrak :
Rangkaian kursi (300) yang terdiri dari permukaan atas kursi (302), busa kursi (306) yang ditempatkan di antara permukaan atas kursi (302) dan permukaan bawah kursi (304), satu atau lebih perangkat pemanas atau pendingin (116) yang ditempatkan pada bagian potongan busa kursi (306) sedemikian rupa sehingga lapisan atas (400) dari satu atau lebih perangkat pemanas atau pendingin (116) tersebut ditempatkan menghadap permukaan atas kursi (302). Lembaran konduktif termal (308) yang ditempatkan pada lapisan atas satu atau lebih perangkat pemanas atau pendingin (116) tersebut dan dipasang melalui sarana pemasangan (500). Bagian tengah dari lembaran konduktif termal (308) tersebut dikonfigurasikan pada jarak yang telah ditentukan (L1) dari bagian depan busa jok (310) tersebut dan lembaran konduktif (308) tersebut memiliki panjang yang telah ditentukan (L2) dan ditempatkan pada jarak yang sama dari bagian bawah pengguna untuk memberikan efek pemanasan atau pendinginan yang efektif pada rakitan jok (300) tersebut.

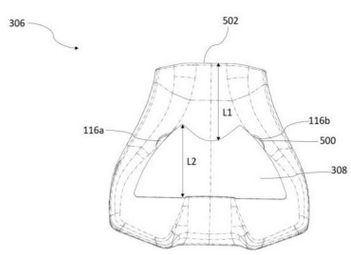

GAMBAR 5

(20) RI Permohonan Paten

(19) ID (11) No Pengumuman : 2026/01765 (13) A

(51) I.P.C : A 61K 8/25,A 61K 8/24,A 61K 8/02,A 61Q 11/00

(21) No. Permohonan Paten : P00202600681

(22) Tanggal Penerimaan Permohonan Paten :
15 Juli 2024

(30) Data Prioritas :

(31) Nomor	(32) Tanggal	(33) Negara
23187307.6	24 Juli 2023	EP

(43) Tanggal Pengumuman Paten :
27 Februari 2026

(71) Nama dan Alamat yang Mengajukan Permohonan Paten :
EVONIK OPERATIONS GMBH
Rellinghauser Strasse 1-11, 45128 Essen Germany

(72) Nama Inventor :
GALLIS, Karl W.,US
NASSIVERA, Terry W.,US
GRANT, Zachary R.,US
DARSILLO, Michael S.,US
MATTHEWS, Hilary E.,US
ZAPF, Jason T.,US

(74) Nama dan Alamat Konsultan Paten :
Yogi Barlianto S.H.
A. Moehammad & Associates Jalan Raden Saleh No. 51A Cikini, Menteng Jakarta

(54) Judul Invensi : SILIKA SESUAI DENGAN PEROKSIDA

(57) Abstrak :
Invensi ini berkaitan dengan silika presipitat yang dipanaskan dan kompatibel dengan peroksida serta proses pembuatannya. Penemuan ini juga berkaitan dengan penggunaan silika yang kompatibel dengan peroksida dalam formulasi perawatan mulut, khususnya untuk meningkatkan kinerja pemutihan pasta gigi dengan mengontrol waktu dekomposisi peroksida dalam formulasi pasta gigi.

Figure

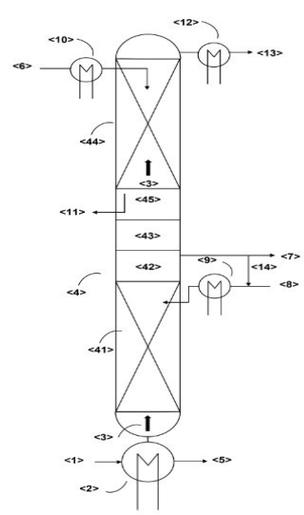

(20) RI Permohonan Paten

(19) ID (11) No Pengumuman : 2026/01655 (13) A

(51) I.P.C : A 21D 2/36,A 21D 8/02,G 01N 11/16

(21) No. Permohonan Paten : P00202514293

(22) Tanggal Penerimaan Permohonan Paten :
01 Agustus 2025

(30) Data Prioritas :

(31) Nomor	(32) Tanggal	(33) Negara
2024-130783	07 Agustus 2024	JP

(43) Tanggal Pengumuman Paten :
25 Februari 2026

(71) Nama dan Alamat yang Mengajukan Permohonan Paten :
Pasco Shikishima Corporation
5-3 Shirakabe, Higashi-ku, Nagoya-shi, Aichi, 4618721 Japan

(72) Nama Inventor :
MIYATA Shiho,JP
KIMURA Tomone,JP
NISHIO Naoto,JP
NISHIZAKI Yosuke,JP
YAMADA Daiju,JP

(74) Nama dan Alamat Konsultan Paten :
Dora Ambadar S.Psi
Am Badar & Am Badar, Jl. Proklamasi No. 79, Pegangsaan, Menteng, Jakarta Pusat

(54) Judul Invensi : METODE PEMBUATAN PRODUK ROTI, METODE PERKIRAAN SIFAT PEMBUATAN ROTI DAN KUALITAS PRODUK ROTI, DAN METODE PENGGUNAAN ADONAN WATER ROUX UNTUK MEMBUAT ROTI PADA PEMBUATAN PRODUK ROTI

(57) Abstrak :
Suatu metode pembuatan produk roti meliputi: (a) tahap menyiapkan adonan water roux dengan mencampurkan tepung terigu dan air panas, atau dengan memanaskan setelah mencampurkan tepung terigu dan air; (b) tahap mengukur viskositas akhir dan viskositas puncak dari sluri yang diperoleh dengan menambahkan air ke sebagian adonan water roux untuk membentuk suspensi, menggunakan alat analisis viskositas cepat (Rapid Visco Analyzer); dan (c) tahap menyiapkan adonan roti menggunakan adonan water roux, dimana nilai viskositas akhir/viskositas puncak diatur pada 0,9 sampai 1,5.

(20) RI Permohonan Paten

(19) ID (11) No Pengumuman : 2026/01721 (13) A

(51) I.P.C : C 01G 53/00,H 01M 4/525,H 01M 4/505,H 01M 10/0525

(21) No. Permohonan Paten : P00202600672

(22) Tanggal Penerimaan Permohonan Paten :
25 Juni 2024

(30) Data Prioritas :

(31) Nomor	(32) Tanggal	(33) Negara
202310754274.9	25 Juni 2023	CN

(43) Tanggal Pengumuman Paten :
27 Februari 2026

(71) Nama dan Alamat yang Mengajukan Permohonan Paten :
HUNAN LEAGUER HOPE TECHNOLOGY CO., LTD.
No. 501, 5th Floor, Building 5, Qianhui Logistics Park, No. 1728 Changlong Road, Yunlong Demonstration Zone Zhuzhou, Hunan 412006 China

(72) Nama Inventor :
LIU, Huiji,CN
FU, Youtao,CN

(74) Nama dan Alamat Konsultan Paten :
Risti Wulansari S.H.,
KMO Building, Floor 05 Suite 502 Jalan Kyai Maja No 1 RT03/RW08

(54) Judul Invensi : PREKURSOR YANG MENGANDUNG LITIUM DARI MATERIAL ELEKTRODA POSITIF, METODE PENYIAPANNYA, MATERIAL ELEKTRODA POSITIF DAN BATERAI SEKUNDER LITIUM

(57) Abstrak :
Yang disediakan dalam invensi ini adalah prekursor yang mengandung litium untuk material elektroda positif, metode penyiapannya, material elektroda positif dan baterai sekunder litium. Prekursor yang mengandung litium dari material elektroda positif memenuhi syarat rumus kimia Lia(NixCoyMn1-x-y)O(1+a)(Li2CO3)z, dimana a adalah 0,10-1,08; 0 <1, dan x+y <1; z lebih besar dari 0 dan kurang dari atau sama dengan 0,354, dan kadar karbonnya lebih besar dari 0 dan kurang dari atau sama dengan 6,2%b. Dalam prekursor yang mengandung litium dari material elektroda positif yang diungkapkan dalam permohonan invensi ini, alur proses produksi material elektroda positif disederhanakan dengan cara disinter terlebih dahulu langsung litium ke dalam prekursor, sehingga dekomposisi dari litium karbonat menjadi karbon dioksida dikurangi, dan mengurangi emisi karbon; karena litium langsung disinter terlebih dahulu ke dalam prekursor, litium mengalami penyusutan rasio selama sinterisasi material elektroda positif dikurangi, dengan demikian meningkatkan hasil produk jadi dengan jumlah muatan wadah yang sama dan sangat meningkatkan kapasitas produksi dari lini produksi; selain itu, saat prekursor yang mengandung litium dari material elektroda positif dalam permohonan invensi ini disinter, air limbah berlebihan tidak dihasilkan, sehingga prekursor yang mengandung litium dari material elektroda positif yang disediakan permohonan invensi ini lebih ekonomis dan ramah lingkungan daripada prekursor tradisional.

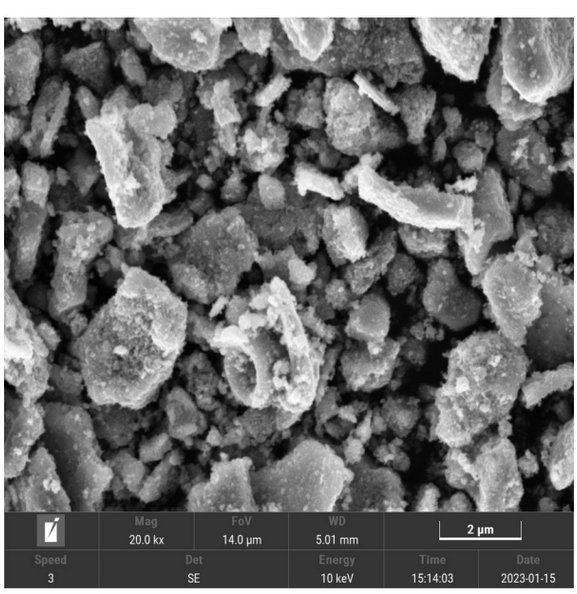

(20) RI Permohonan Paten

(19) ID (11) No Pengumuman : 2026/01668 (13) A

(51) I.P.C : A 01N 43/653,A 01N 43/52,C 07D 401/14,C 07D 413/14,C 07D 401/04,C 07D 413/04

(21) No. Permohonan Paten : P00202601226

(22) Tanggal Penerimaan Permohonan Paten :
11 Juli 2024

(30) Data Prioritas :

(31) Nomor	(32) Tanggal	(33) Negara
23187004.9	21 Juli 2023	EP

(43) Tanggal Pengumuman Paten :
25 Februari 2026

(71) Nama dan Alamat yang Mengajukan Permohonan Paten :
SYNGENTA CROP PROTECTION AG
Rosentalstrasse 67 4058 Basel Switzerland

(72) Nama Inventor :
SCARBOROUGH, Christopher Charles,US
POULIOT, Martin,CA
FINKBEINER, Peter,DE
GERMAIN, Nicolas,FR
LE CHAPELAIN, Camille,FR

(74) Nama dan Alamat Konsultan Paten :
Maulitta Pramulasari, S.Pd.
Mirandah Asia Indonesia Sudirman Plaza, Plaza Marein Lantai 10E Jalan Jenderal Sudirman Kavling 76-78

(54) Judul Invensi : TURUNAN BENZIMIDAZOL

(57) Abstrak :
Invensi terkini berkaitan dengan senyawa-senyawa dari rumus (I) (I) di mana substituen adalah sebagaimana didefinisikan dalam klaim 1, dengan proses dan metode untuk membuat senyawa-senyawa dari rumus (I), dengan komposisi agrokimia yang mencakup senyawa-senyawa dari rumus (I) sebagaimana didefinisikan dalam klaim 1, dengan pembuatan komposisi-komposisi ini dan dengan penggunaan senyawa-senyawa atau komposisi-komposisi dalam pertanian atau hortikultura untuk melawan, mencegah atau mengontrol infestasi pada tanaman, tanaman panen makanan yang dipanen, benih atau material tidak hidup oleh mikroorganisme fitopatogenik, khususnya jamur.

(20) RI Permohonan Paten

(19) ID (11) No Pengumuman : 2026/01744 (13) A

(51) I.P.C : A 01H 5/06,A 01H 6/06,A 01H 1/00,C 07K 14/415,C 12N 15/82

(21) No. Permohonan Paten : P00202600027

(22) Tanggal Penerimaan Permohonan Paten :
08 Juni 2023

(30) Data Prioritas :
(31) Nomor (32) Tanggal (33) Negara

(43) Tanggal Pengumuman Paten :
27 Februari 2026

(71) Nama dan Alamat yang Mengajukan Permohonan Paten :
BEJO ZADEN B.V.
Trambaan 1 1749 CZ WARMENHUIZEN Netherlands

(72) Nama Inventor :
ADRIAANSE, Marcel,NL
KATSCHNIG, Diana,NL
HAARSMA, Adriana Dorien,NL
STEENTJES, Rudie Johannes Theodorus,NL
ZWAAN, Willem Arie,NL
DEKKER, Peter Arnoldus,NL
SCHRIJVER, Albertus Johannes Maria,NL

(74) Nama dan Alamat Konsultan Paten :
Gianna Larenta S.H.
Gandaria City, Gedung Perkantoran Gandaria 8, Lantai 3 Unit D, Jl. Sultan Iskandar Muda (Arteri Pondok Indah), Kel. Kebayoran Lama Utara, Kec. Kebayoran Lama, Kota Jakarta Selatan

(54) Judul Invensi : GEN RESISTANSI TERHADAP EMBUN TEPUNG PADA WORTEL

(57) Abstrak :
GEN RESISTANSI TERHADAP EMBUN TEPUNG PADA WORTEL Invensi ini berkaitan dengan protein yang mampu memberikan resistansi terhadap penyakit embun tepung yang disebabkan oleh patogen tanaman Erysiphe heraclei pada tanaman wortel. Invensi ini juga menyediakan asam nukleat, fragmen genomik, dan gen resistansi wortel dominan. Invensi ini selanjutnya menyediakan tanaman wortel yang resistan terhadap penyakit embun tepung yang disebabkan oleh patogen tanaman Erysiphe heraclei. Invensi ini selanjutnya berkaitan dengan metode untuk mengidentifikasi tanaman wortel yang resistan terhadap embun tepung, metode untuk menyediakan tanaman wortel yang resistan terhadap embun tepung, dan cara untuk mengidentifikasi tanaman wortel yang resistan terhadap embun tepung. Invensi ini juga berkaitan dengan biji, bagian tanaman, kalus, kultur suspensi, embrio somatik, klon, dan keturunan dari tanaman ini.

(20) **RI Permohonan Paten**

(19) **ID** (11) **No Pengumuman : 2026/01669** (13) **A**

(51) **I.P.C : A 61K 31/426,A 61K 31/395,A 61K 31/33,A 61K 31/166**

(21) **No. Permohonan Paten :** P00202600495

(22) **Tanggal Penerimaan Permohonan Paten :**
18 Juli 2024

(30) **Data Prioritas :**

(31) Nomor	(32) Tanggal	(33) Negara
63/527,917	20 Juli 2023	US

(43) **Tanggal Pengumuman Paten :**
25 Februari 2026

(71) **Nama dan Alamat yang Mengajukan Permohonan Paten :**
THE GLOBAL ALLIANCE FOR TB DRUG DEVELOPMENT, INC.
80 Pine Street, 20th Floor, New York, NY 10005, United States of America United States of America

(72) **Nama Inventor :**
Nader FOTOUHI,US
Guiying LI,US

(74) **Nama dan Alamat Konsultan Paten :**
DR. Ludiyanto S.H., M.H., M.M.
Jalan Hayam Wuruk No. 3 i & j Jakarta Pusat

(54) **Judul Invensi :** PENGHAMBAT KOMPLEKS PROTEOSOM YANG MENARGETKAN PROTEASE CLPP1P2

(57) **Abstrak :**
Invensi ini berkaitan dengan senyawa dengan rumus (IA): , termasuk setiap bentuk isomer stereokimiawi darinya, atau garam-garamnya yang dapat diterima secara farmasi, untuk pengobatan tuberkulosis.

(20) **RI Permohonan Paten**

(19) **ID** **(11)** **No Pengumuman : 2026/01701** **(13) A**

(51) **I.P.C : H 04W 12/121,H 04W 12/104,H 04W 64/00**

(21) **No. Permohonan Paten :** P00202513547

(22) **Tanggal Penerimaan Permohonan Paten :**
17 Mei 2024

(30) **Data Prioritas :**

(31) Nomor	(32) Tanggal	(33) Negara
20230100477	15 Juni 2023	GR

(43) **Tanggal Pengumuman Paten :**
26 Februari 2026

(71) **Nama dan Alamat yang Mengajukan Permohonan Paten :**
QUALCOMM INCORPORATED
5775 Morehouse Drive, San Diego, California 92121-1714, United States of America United States of America

(72) **Nama Inventor :**
Marko ANGJELICHINOSKI,MK
Alexandros MANOLAKOS,GR
Varun Amar REDDY,IN
Sony AKKARAKARAN,IN
Weimin DUAN,CN

(74) **Nama dan Alamat Konsultan Paten :**
DR. Ludiyanto S.H., M.H., M.M.
Jalan Hayam Wuruk No. 3 i & j Jakarta Pusat

(54) **Judul Invensi :** KERANGKA KERJA KEAMANAN HIBRIDA UNTUK SISTEM PEMOSISIAN BERBASIS FREKUENSI RADIO DAN VISI

(57) **Abstrak :**
Yang diungkapkan adalah teknik untuk komunikasi. Dalam aspek, entitas jaringan menerima, dari node jaringan target, informasi berbasis frekuensi radio (RF) yang diperoleh oleh node jaringan target, memperoleh, dari satu atau lebih node jaringan, informasi keadaan kanal visual (vCSI) yang berkaitan dengan node jaringan target, dan menentukan apakah informasi berbasis RF dikompromikan berdasarkan perbandingan dari set pertama dari nilai dari set dari karakteristik lingkungan dari node jaringan target yang ditentukan berdasarkan informasi berbasis RF terhadap set kedua dari nilai dari set dari karakteristik lingkungan dari node jaringan target yang ditentukan berdasarkan vCSI.

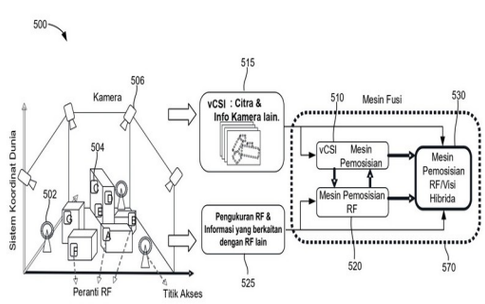

Gambar 5

(20) **RI Permohonan Paten**

(19) **ID** **(11)** **No Pengumuman : 2026/01709** **(13) A**

(51) **I.P.C : A 01N 25/30,A 01N 25/04,A 01N 59/00,A 01P 17/00,A 61K 8/899,A 61K 8/894,A 61K 8/891,A 61K 8/81,A 61K 8/73,A 61K 8/37,A 61K 8/34,A 61K 8/31,A 61K 8/25,A 61K 8/06,A 61Q 17/02**

(21) **No. Permohonan Paten :** P00202515427

(22) **Tanggal Penerimaan Permohonan Paten :**
20 Juni 2024

(30) **Data Prioritas :**

(31) Nomor	(32) Tanggal	(33) Negara
2023-101429	21 Juni 2023	JP

(43) **Tanggal Pengumuman Paten :**
26 Februari 2026

(71) **Nama dan Alamat yang Mengajukan Permohonan Paten :**
KAO CORPORATION
14-10, Nihonbashi Kayabacho 1-chome, Chuo-ku, Tokyo 103-8210, Japan Japan

(72) **Nama Inventor :**
TAKIZAWA Hiroyuki,JP
WIEDEMANN Bianca Monika,DE

(74) **Nama dan Alamat Konsultan Paten :**
Dr. Inda Citraninda Noerhadi S.S.,M.A.
Biro Oktroi Roosseno Kantor Taman A-9 Unit C1 & C2
Jalan DR. Ide Anak Agung Gde Agung

(54) **Judul Invensi :** KOMPOSISI PENOLAK SERANGGA HAMA TIPE MINYAK DALAM AIR

(57) **Abstrak :**

Invensi ini berhubungan dengan suatu komposisi penolak serangga hama tipe minyak dalam air yang meliputi komponen (A) sampai (E) berikut: (A) 13 %massa sampai 50 %massa suatu komponen berminyak cair nonvolatil dari minyak silikon, minyak ester, minyak eter, minyak hidrokarbon, alkohol alifatik, dan alkohol polihidrat; (B) 0,5 %massa sampai 35 %massa partikel anorganik hidrofilik yang mengandung partikel silika dan/atau partikel mineral silikat dan yang memiliki ukuran partikel median volume sebesar 1 μm sampai 40 μm; (C) 0,1 %massa sampai 3 %massa dari suatu silikon yang dimodifikasi polieter, silikon yang dimodifikasi poligliserin, silikon yang dimodifikasi poligliserol bercabang, silikon yang dimodifikasi alkil gliseril eter, dan/atau silikon yang dimodifikasi karboksi, yang semuanya merupakan cairan pada suhu 25°C; (D) 0,05 %massa sampai 3 %massa suatu pengental; dan (E) 30 %massa sampai 86,35 %massa air. Komponen (A) tersebut memiliki viskositas pada suhu 23°C sebesar 1 mPa·detik, dan komponen (C) tersebut merupakan selain minyak silikon dari komponen (A).

(20) RI Permohonan Paten

(19) ID (11) No Pengumuman : 2026/01717 (13) A

(51) I.P.C : A 01H 6/82,A 01H 5/12,C 12N 15/82,C 12N 9/22,C 12N 15/113

(21) No. Permohonan Paten : P00202600321

(22) Tanggal Penerimaan Permohonan Paten :
12 Juni 2024

(30) Data Prioritas :

(31) Nomor	(32) Tanggal	(33) Negara
63/508,735	16 Juni 2023	US

(43) Tanggal Pengumuman Paten :
27 Februari 2026

(71) Nama dan Alamat yang Mengajukan Permohonan Paten :
NORTH CAROLINA STATE UNIVERSITY
1021 Main Campus Drive, 2nd Floor Raleigh, North Carolina 27606 United States of America

(72) Nama Inventor :
LEWIS, Ramsey,US

(74) Nama dan Alamat Konsultan Paten :
Bagus Satrio Lestanto S.H., LL.M.
Suite 20-E Generali Tower, Gran Rubina Business Park Jl. H.R. Rasuna Said, Jakarta

(54) Judul Invensi : TANAMAN TEMBAKAU DENGAN KADAR ALKALOID NIKOTINIK YANG BERKURANG

(57) Abstrak :
Pengungkapan ini menyediakan komposisi dan metode yang berkaitan dengan tanaman tembakau. Secara khusus, pengungkapan ini menyediakan metode baru untuk memproduksi tanaman tembakau, dan produk tembakau terkait mana pun, yang memiliki kandungan alkaloid nikotinik rendah. Tanaman tembakau yang diproduksi menurut metode dari pengungkapan ini menunjukkan kadar alkaloid nikotinik (misalnya, nikotin) yang berkurang dibandingkan dengan tanaman tembakau yang terbentuk secara alami dan transgenik, dan dengan demikian merepresentasikan alternatif yang bernilai komersial terhadap varietas tembakau yang tersedia saat ini.

(20) **RI Permohonan Paten**

(19) **ID** (11) **No Pengumuman : 2026/01665** (13) **A**

(51) **I.P.C : B 65D 43/22,B 65D 43/16,B 65D 55/16**

(21) **No. Permohonan Paten :** P00202512811

(22) **Tanggal Penerimaan Permohonan Paten :**
18 April 2024

(30) **Data Prioritas :**

(31) Nomor	(32) Tanggal	(33) Negara
PCT/ EP2023/060534	21 April 2023	EP

(43) **Tanggal Pengumuman Paten :**
25 Februari 2026

(71) **Nama dan Alamat yang Mengajukan Permohonan Paten :**
N.V. NUTRICIA
Eerste Stationsstraat 186, 2712 HM Zoetermeer
Netherlands

(72) **Nama Inventor :**
JOSHI, Hrishikesh,IN

(74) **Nama dan Alamat Konsultan Paten :**
Irene Kurniati Djalim, BSChE, MAk
Jalan Raya Penggilingan No 99

(54) **Judul Invensi :** RAKITAN TUTUP DENGAN KAIT

(57) **Abstrak :**

Suatu struktur tutup (10) untuk suatu wadah (40) mencakup kerah melingkar (14) untuk dipasang pada wadah, yang memiliki bukaan (15) untuk menyediakan akses ke bagian dalam (56) wadah. Struktur tutup tersebut lebih lanjut mencakup tutup (12) untuk menutup bukaan tersebut, yang terhubung ke kerah tersebut oleh engsel hidup pertama. Tutup tersebut mencakup bagian tutup pertama dan bagian tutup kedua yang dihubungkan bersama oleh engsel hidup kedua yang melintasi permukaan atas tutup dan sejajar dengan engsel hidup pertama. Bagian tutup pertama tersebut menutupi bukaan tersebut. Bagian tutup kedua tersebut mencakup elemen penghubung dan kerah tersebut mencakup elemen penghubung komplementer, yang dikonfigurasi untuk saling mengunci dan mengaitkan tutup ke kerah tersebut pada posisi tutup tertutup, sehingga pengaitan dan pelepasan kait struktur tutup dilakukan oleh gerakan putar bagian tutup kedua di sekitar engsel hidup kedua.

(20) RI Permohonan Paten

(19) ID (11) No Pengumuman : 2026/01727 (13) A

(51) I.P.C : B 60L 58/26,H 01M 10/6568,H 01M 10/6556,H 01M 10/6551,H 01M 10/625,H 01M 10/613,H 01M 50/249,H 01M 50/24

(21) No. Permohonan Paten : P00202515517

(22) Tanggal Penerimaan Permohonan Paten :
23 Januari 2025

(30) Data Prioritas :

(31) Nomor	(32) Tanggal	(33) Negara
10-2024-0013654	30 Januari 2024	KR
10-2024-0148452	28 Oktober 2024	KR

(43) Tanggal Pengumuman Paten :
27 Februari 2026

(71) Nama dan Alamat yang Mengajukan Permohonan Paten :
LG ENERGY SOLUTION, LTD.
Tower 1, 108, Yeoui-daero, Yeongdeungpo-gu, Seoul 07335, Republic of Korea Republic of Korea

(72) Nama Inventor :
SHIN, Ju Hwan,KR
LEE, Hyoung Suk,KR

(74) Nama dan Alamat Konsultan Paten :
Dr. Inda Citraninda Noerhadi S.S.,M.A.
Biro Oktroi Roosseno Kantor Taman A-9 Unit C1 & C2 Jalan DR. Ide Anak Agung Gde Agung

(54) Judul Invensi : PERANGKAT BATERAI DAN KENDARAAN LISTRIK YANG MELIPUTI PERANGKAT BATERAI TERSEBUT

(57) Abstrak :
Invensi ini berhubungan dengan suatu perangkat baterai yang meliputi: struktur dasar; sejumlah rakitan sel yang dipasang pada struktur dasar, yang masing-masing mencakup sejumlah sel baterai; dan penutup atas yang meliputi sepasang dinding luar yang digandengkan ke struktur dasar dan berjarak terpisah dari satu sama lain pada arah pertama dan pelat atas yang menutupi sejumlah rakitan sel dan memiliki kanal pendingin atas.

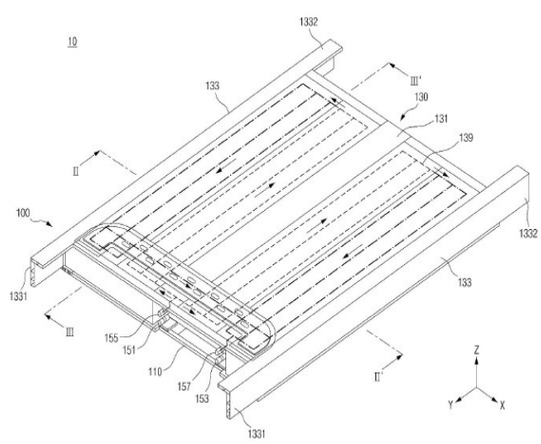

GAMBAR 1

(20) RI Permohonan Paten

(19) ID (11) No Pengumuman : 2026/01737 (13) A

(51) I.P.C : H 04L 1/00

(21) No. Permohonan Paten : P00202513416

(22) Tanggal Penerimaan Permohonan Paten :
28 September 2023

(30) Data Prioritas :

(31) Nomor	(32) Tanggal	(33) Negara
PCT/ CN2023/094701	17 Mei 2023	CN

(43) Tanggal Pengumuman Paten :
27 Februari 2026

(71) Nama dan Alamat yang Mengajukan Permohonan Paten :
HUAWEI TECHNOLOGIES CO., LTD.
Huawei Administration Building, Bantian, Longgang District, Shenzhen, Guangdong 518129 China

(72) Nama Inventor :
WANG, Xianbin,CN
ZHANG, Huazi,CN
TONG, Jiajie,CN
QIN, Kangjian,CN
WANG, Jun,CN

(74) Nama dan Alamat Konsultan Paten :
Gianna Larenta S.H.
Gandaria City, Gedung Perkantoran Gandaria 8, Lantai 3 Unit D, Jl. Sultan Iskandar Muda (Arteri Pondok Indah), Kel. Kebayoran Lama Utara, Kec. Kebayoran Lama, Kota Jakarta Selatan

(54) Judul Invensi : METODE DAN PERALATAN PENGENKODEAN KODE POLAR

(57) Abstrak :
METODE DAN PERALATAN PENGENKODEAN KODE POLAR Aplikasi ini menyediakan metode dan perangkat pengenkodean kode polar untuk mengurangi kompleksitas implementasi pengenkodean sekaligus memastikan kinerja pengenkodean. Metode ini meliputi: menentukan ambang batas berdasarkan panjang N dari urutan keandalan pertama dan panjang M dari urutan bit yang dienkodekan, dengan N adalah bilangan bulat positif pangkat 2, dan M adalah bilangan bulat positif; menentukan sub-urutan pertama dan sub-urutan kedua berdasarkan metode pencocokan laju urutan bit yang dienkodekan dan urutan keandalan pertama; menentukan, berdasarkan ambang batas, sub-urutan pertama, sub-urutan kedua, metode pencocokan laju urutan bit yang dienkodekan, dan urutan keandalan pertama, bit informasi K yang sesuai dengan urutan bit yang dienkodekan, dengan K adalah bilangan bulat positif kurang dari M; dan melakukan pengenkodean polar untuk memperoleh urutan bit yang dienkodekan.

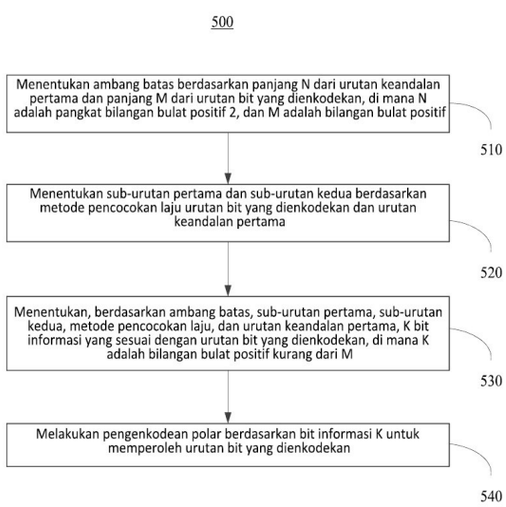

GAMBAR 5

(20) **RI Permohonan Paten**

(19) **ID** **(11)** **No Pengumuman : 2026/01771** **(13)** **A**

(51) **I.P.C : A 61K 31/7088,A 61K 39/395,A 61K 38/20,A 61P 35/00,C 07K 16/28,C 12N 15/113,C 12Q 1/6886**

(21) **No. Permohonan Paten :** P00202600014

(22) **Tanggal Penerimaan Permohonan Paten :**
05 Juni 2024

(30) **Data Prioritas :**

(31) Nomor	(32) Tanggal	(33) Negara
63/471,168	05 Juni 2023	US
63/535,431	30 Agustus 2023	US

(43) **Tanggal Pengumuman Paten :**
27 Februari 2026

(71) **Nama dan Alamat yang Mengajukan Permohonan Paten :**
GMP BIOTECHNOLOGY LIMITED
Unit 2212, 22/F, CC Wu Building 302-308 Hennessy Road Wanchai, Hong Kong China

(72) **Nama Inventor :**
TRIEU, Vuong,US

(74) **Nama dan Alamat Konsultan Paten :**
Marolita Setiati
PT SPRUSON FERGUSON INDONESIA, Graha Paramita 3B Floor Zona D Jl. Denpasar Raya Blok D2 Kav.8 Kuningan

(54) **Judul Invensi :** ZAT ANTI-KANKER TGFB2 DENGAN IMUNOTERAPI

(57) **Abstrak :**
Invensi ini berkaitan dengan metode untuk mengobati atau meredakan gejala kanker pada subjek manusia atau hewan dengan komposisi farmasi yang didesain untuk meningkatkan efek anti-tumor. Contoh terapi farmasi yang sinergis mencakup komposisi-komposisi yang memiliki suatu kombinasi dari zat aktif yang meliputi zat untuk menghambat atau menekan ekspresi TGF-β2, zat inhibitor titik-pemeriksaan imun, dan zat aktif imunoterapi interleukin. Satu atau lebih penanda-bio dapat digunakan untuk memilih subjek yang mendapat manfaat dari metode ini.

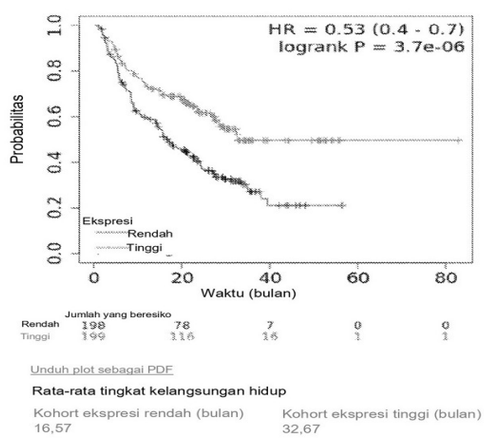

Gambar 10

(20) RI Permohonan Paten

(19) ID (11) No Pengumuman : 2026/01755 (13) A

(51) I.P.C : C 10L 5/06,C 22B 1/24,C 22B 1/14

(21) No. Permohonan Paten : P00202512447

(22) Tanggal Penerimaan Permohonan Paten :
09 April 2024

(30) Data Prioritas :

(31) Nomor	(32) Tanggal	(33) Negara
1020230075479	20 April 2023	BR

(43) Tanggal Pengumuman Paten :
27 Februari 2026

(71) Nama dan Alamat yang Mengajukan Permohonan Paten :
TECNORED DESENVOLVIMENTO TECNOLOGICO S.A.
Avenida Doutor Francisco Lessa Júnior, nº 2373, salas 01 a 06, Residencial Campos Maia 12422-281 Pindamonhangaba, SP Brazil

(72) Nama Inventor :

POTTER, Stephen Michael,GB
DE OLIVEIRA, Ronald, Lopes,BR
GONÇALVES, Guilherme Francisco,BR
AGRA, Anderson, Azevedo,BR
GONÇALVES, Manoel Vítor, Borel,BR
CAMPOS, Alex Milton, Albergaria,BR

(74) Nama dan Alamat Konsultan Paten :
Gianna Larenta S.H.
Gandaria City, Gedung Perkantoran Gandaria 8, Lantai 3 Unit D, Jl. Sultan Iskandar Muda (Arteri Pondok Indah), Kel. Kebayoran Lama Utara, Kec. Kebayoran Lama, Kota Jakarta Selatan

(54) Judul Invensi : AGLOMERAT PADAT YANG DITEKAN DINGIN DAN PROSES PEMBUATANNYA

(57) Abstrak :
AGLOMERAT PADAT YANG DITEKAN DINGIN DAN PROSES PEMBUATANNYA Invensi ini berkaitan dengan aglomerat padat yang ditekan dingin yang mencakup butiran halus DRI atau butiran halus briket pra-reduksi. Dalam konteks ini, invensi ini menyajikan aglomerat serbaguna yang dapat digunakan dalam tungku sembur, tungku oksigen dasar (BOF), dan tungku busur listrik (EAF). Untuk tujuan ini, aglomerat dari invensi ini mencakup (i) 80 hingga 90% massa butiran halus DRI atau butiran halus briket pra-reduksi, (ii) 5 hingga 10% massa dari setidaknya satu bahan pengikat, dan (iii) 5 hingga 10% massa arang. Menurut invensi ini, proses pembuatan aglomerat padat yang ditekan dingin mencakup langkah-langkah: (i) mencampur 80 hingga 90% massa butiran halus DRI atau butiran halus briket pra-reduksi, 5 hingga 10% massa dari setidaknya satu bahan pengikat, dan 5 hingga 10% massa arang; dan (ii) melakukan penekanan dingin campuran butiran halus DRI atau butiran halus briket pra-reduksi, setidaknya satu bahan pengikat dan arang.

(20) RI Permohonan Paten

(19) ID (11) No Pengumuman : 2026/01729 (13) A

(51) I.P.C : B 60R 25/24,B 60R 25/04,G 07C 9/00

(21) No. Permohonan Paten : P00202512979

(22) Tanggal Penerimaan Permohonan Paten :
05 Februari 2025

(30) Data Prioritas :

(31) Nomor	(32) Tanggal	(33) Negara
202441015457	01 Maret 2024	IN

(43) Tanggal Pengumuman Paten :
27 Februari 2026

(71) Nama dan Alamat yang Mengajukan Permohonan Paten :
TVS MOTOR COMPANY LIMITED
TVS Motor Company Limited “Chaitanya”, No.12 Khader Nawaz Khan Road, Nungambakkam, Chennai 600 006 India

(72) Nama Inventor :
VASU, Ajaykumar,IN
ROY, Satakshi,IN
SELVARAJAN, Balaganesh,IN

(74) Nama dan Alamat Konsultan Paten :
Emirsyah Dinar B.Com., M.H.
Graha Pratama Jl. MT Haryono Kav. 15, Building Lv 15, Kel. Tebet Barat, Kec. Tebet, Kota Jakarta Selatan

(54) Judul Invensi : SISTEM UNTUK MENGAKSES KENDARAAN DAN METODENYA

(57) Abstrak :
Invensi ini berkaitan dengan sistem (100) dan metode (200) untuk mengakses kendaraan. Sistem ini terdiri dari unit kontrol pertama (122) dan unit kontrol kedua (130). Unit kontrol kedua (130) dikonfigurasi untuk menerima perintah yang menunjukkan masukan pengguna pertama dari unit kontrol pertama (122), mengirimkan nomor identifikasi unik terenkripsi pertama ke unit kontrol pertama (122), menerima respons pertama terhadap nomor identifikasi unik terenkripsi pertama, mengautentikasi masukan pengguna pertama berdasarkan respons pertama, menjalankan perintah yang menunjukkan masukan pengguna pertama berdasarkan autentikasi, mengirimkan nomor identifikasi unik terenkripsi kedua ke unit kontrol pertama (122) tanpa menerima perintah yang menunjukkan masukan pengguna kedua dari unit kontrol pertama (122), menerima respons kedua terhadap nomor identifikasi unik terenkripsi kedua, dan menjalankan perintah yang menunjukkan masukan pengguna kedua tanpa autentikasi respons kedua.

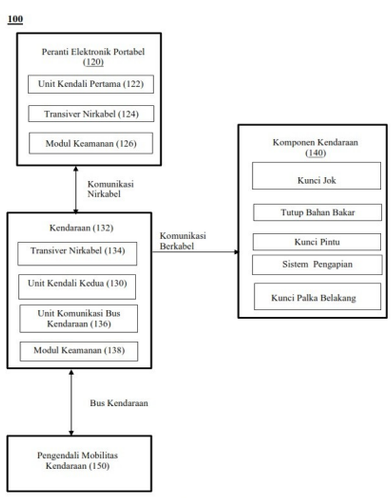

Gambar 1

(20) RI Permohonan Paten

(19) ID (11) No Pengumuman : 2026/01596 (13) A

(51) I.P.C : G 01R 31/396,G 01R 31/392,G 01R 31/382,G 01R 31/367,G 01R 19/10,H 01M 10/052

(21) No. Permohonan Paten : P00202515088

(22) Tanggal Penerimaan Permohonan Paten :
22 November 2024

(30) Data Prioritas :

(31) Nomor	(32) Tanggal	(33) Negara
10-2023-0182423	14 Desember 2023	KR

(43) Tanggal Pengumuman Paten :
23 Februari 2026

(71) Nama dan Alamat yang Mengajukan Permohonan Paten :
LG ENERGY SOLUTION, LTD.
Tower1, 108, Yeoui-daero, Yeongdeungpo-Gu, Seoul 07335, Republic of Korea Republic of Korea

(72) Nama Inventor :
KIM, Tae-Hyeon,KR
KIM, Young-Deok,KR
CHOI, Hyun-Jun,KR

(74) Nama dan Alamat Konsultan Paten :
Dr. Inda Citraninda Noerhadi S.S.,M.A.
Biro Oktroi Roosseno Kantor Taman A-9 Unit C1 & C2 Jalan DR. Ide Anak Agung Gde Agung

(54) Judul Invensi : PERALATAN DIAGNOSIS BATERAI DAN METODE DIAGNOSIS BATERAI

(57) Abstrak :
Invensi ini mengungkapkan suatu peralatan diagnosis baterai dan metode diagnosis baterai. Peralatan diagnosis baterai tersebut meliputi unit pemerolehan data yang dikonfigurasi untuk memperoleh profil pertama yang menunjukkan hubungan kapasitas-tegangan sel baterai yang mengandung sedikitnya dua jenis bahan aktif, dan prosesor yang dikonfigurasi untuk menghasilkan sejumlah profil perbandingan berdasarkan sejumlah profil elektrode yang dicakup dalam peta profil elektrode. Prosesor dikonfigurasi untuk memilih, sebagai profil kedua, satu profil perbandingan dari sejumlah profil perbandingan dengan membandingkan masing-masing dari sejumlah profil perbandingan dengan profil pertama. Prosesor dikonfigurasi untuk menentukan sedikitnya satu faktor diagnostik yang menunjukkan keadaan degradasi sel baterai berdasarkan profil kedua.

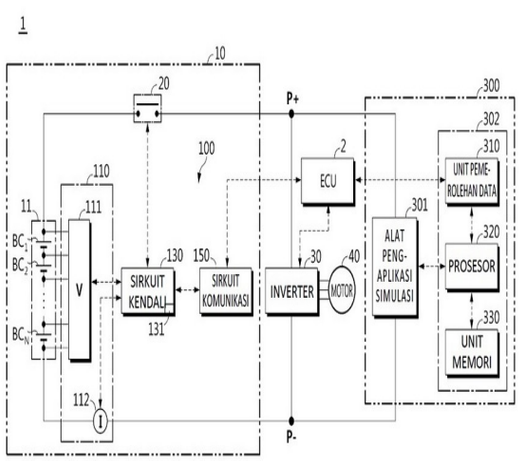

GAMBAR 1

(20) RI Permohonan Paten

(19) ID (11) No Pengumuman : 2026/01700 (13) A

(51) I.P.C : A 61L 24/04,A 61L 24/00

(21) No. Permohonan Paten : P00202601007

(22) Tanggal Penerimaan Permohonan Paten :
19 Juli 2024

(30) Data Prioritas :

(31) Nomor	(32) Tanggal	(33) Negara
23382747.6	20 Juli 2023	EP

(43) Tanggal Pengumuman Paten :
26 Februari 2026

(71) Nama dan Alamat yang Mengajukan Permohonan Paten :
INMEDICAL THERAPEUTICS, S.L.
C. Albert Einstein, 15 Parque Tecnológico de Alava
01510 VITORIA-GASTEIZ Spain

(72) Nama Inventor :
PÉREZ PÉREZ, Raúl,ES
MUÑOZ MORENTIN, Manuel,ES
ALONSO CARNICERO, Jose María,ES
VILLARÓ MARTI, Antoni,ES
MARTÍN-DELGADO SANTOS, Luis Fernando,ES
CONDE CONDE, Luciano,ES

(74) Nama dan Alamat Konsultan Paten :
Maulitta Pramulasari, S.Pd.
Mirandah Asia Indonesia Sudirman Plaza, Plaza Marein Lantai 10E Jalan Jenderal Sudirman Kavling 76-78

(54) Judul Invensi : KOMPOSISI TOPIKAL UNTUK PENGOBATAN LESI MUKOSA DENGAN WAKTU PEMBENTUKAN GEL YANG SINGKAT

(57) Abstrak :
Ini berkaitan dengan komposisi topikal yang terdiri dari a) 0,25 hingga 1,5% b/b asam hialuronat atau garamnya, b) 0,01 hingga 25% b/b satu atau lebih zat perekat, dan c) 0,005 hingga 0,5% b/b antibiotik yang tidak dapat diserap; perangkat pemberian yang mengandungnya; dan penggunaannya dalam pengobatan, khususnya, dalam pengobatan dan/atau pencegahan lesi mukosa; dalam pencegahan sindrom pasca-polipektomi; sebagai terapi tambahan untuk pengobatan mekanis pada perforasi gastrointestinal, dan sebagai pengobatan penyegel pada anastomosis bedah dan kebocoran atau fistula di saluran gastrointestinal.

(20) RI Permohonan Paten

(19) ID (11) No Pengumuman : 2026/01725 (13) A

(51) I.P.C : G 06F 3/0481

(21) No. Permohonan Paten : P00202513507

(22) Tanggal Penerimaan Permohonan Paten :
03 Januari 2025

(30) Data Prioritas :

(31) Nomor	(32) Tanggal	(33) Negara
202410269157.8	08 Maret 2024	CN

(43) Tanggal Pengumuman Paten :
27 Februari 2026

(71) Nama dan Alamat yang Mengajukan Permohonan Paten :
BEIJING ZITIAO NETWORK TECHNOLOGY CO., LTD.
0207, 2/F, Building 4, Zijin Digital Park, Haidian District, Beijing 100190 China

(72) Nama Inventor :
SUN, Ping,CN
WANG, Lei,CN
ZHANG, Wei,CN

(74) Nama dan Alamat Konsultan Paten :
Dora Ambadar S.Psi
Am Badar & Am Badar, Jl. Proklamasi No. 79, Pegangsaan, Menteng, Jakarta Pusat

(54) Judul Invensi : METODE, PERALATAN, PERANTI, DAN MEDIUM PENYIMPANAN UNTUK BERLANGGANAN ITEM MEDIA

(57) Abstrak :
Menurut perwujudan pengungkapan ini, metode, peralatan, peranti, dan medium penyimpanan untuk berlangganan item media disediakan. Metode tersebut mencakup: menampilkan item media pertama dan kontrol berlangganan yang terkait dengan item media pertama; menentukan, sebagai respons terhadap penerimaan operasi pengguna untuk kontrol berlangganan, topik berlangganan yang terkait dengan item media pertama; dan menampilkan, sebagai respons terhadap penentuan bahwa kondisi yang telah ditentukan sebelumnya yang sesuai dengan topik berlangganan terpenuhi, setidaknya satu item media kedua yang cocok dengan topik berlangganan. Dengan cara ini, pengguna dapat didukung untuk berlangganan item media yang diinginkan dengan operasi yang lebih sederhana, dan efisiensi pengguna yang menelusuri item media dapat ditingkatkan.

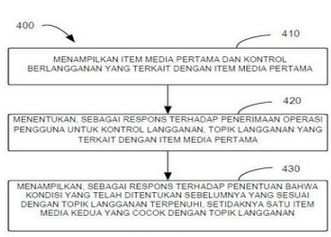

GAMBAR 4

(20) **RI Permohonan Paten**

(19) **ID** (11) **No Pengumuman :** (13) **A**

(51) **I.P.C : C 01B 25/10**

(21) **No. Permohonan Paten :** P00202600261

(22) **Tanggal Penerimaan Permohonan Paten :**
05 Juli 2024

(30) **Data Prioritas :**

(31) Nomor	(32) Tanggal	(33) Negara
23184583.5	11 Juli 2023	EP

(43) **Tanggal Pengumuman Paten :**

(71) **Nama dan Alamat yang Mengajukan Permohonan Paten :**
LANXESS DEUTSCHLAND GMBH
Kennedyplatz 1, 50569 Köln Germany

(72) **Nama Inventor :**
BOLL, Matthias,DE

(74) **Nama dan Alamat Konsultan Paten :**
Setiawan Adi S.H.
Jalan Raden Saleh No. 51 A Cikini

(54) **Judul Invensi :** PROSES UNTUK MEMPRODUKSI SENYAWA FOSFOR-KLORIN DARI BAHAN YANG MENGANDUNG SENYAWA FOSFOR-OKSIGEN

(57) **Abstrak :**

The invention relates to a process for preparing phosphorus-chlorine compounds, characterized in that i. a phosphorus-oxygen compound-containing material is reacted in the presence of tetrachloroethene at a temperature of 500°C to 1000°C and ii. the formed phosphorus-chlorine compounds, in particular phosphorus oxychloride, are led off in the offgas stream and isolated.

(20) RI Permohonan Paten

(19) ID (11) No Pengumuman : 2026/01678 (13) A

(51) I.P.C : G 07D 7/185,G 07D 7/15,G 07D 7/12,G 07D 7/00

(21) No. Permohonan Paten : P00202600587

(22) Tanggal Penerimaan Permohonan Paten :
24 Juli 2024

(30) Data Prioritas :

(31) Nomor	(32) Tanggal	(33) Negara
2308009	25 Juli 2023	FR

(43) Tanggal Pengumuman Paten :
26 Februari 2026

(71) Nama dan Alamat yang Mengajukan Permohonan Paten :
VHP SECURITY PAPER B.V.
Wezenweg 2, 7339 GS Ugchelen Netherlands

(72) Nama Inventor :
BRANCAZ, Thomas,FR
ROSSET, Henri,FR

(74) Nama dan Alamat Konsultan Paten :
Irene Kurniati Djalim, BSChE, MAk
Jalan Raya Penggilingan No 99

(54) Judul Invensi : METODE UNTUK MENGIDENTIFIKASI DAN/ATAU MENGAUTENTIKASI BENDA KEAMANAN

(57) Abstrak :
Invensi ini berhubungan dengan suatu metode untuk mengidentifikasi dan/atau mengautentikasi benda keamanan, metode yang meliputi mencari dan/atau menganalisis (120), pada sedikitnya satu bagian dari benda keamanan, satu atau lebih penanda yang menunjukkan keberadaan, isi dan/atau karakteristik morfologis dari pengisi kalsium-karbonat bersumber hayati dan menentukan identitas dan/atau otentisitas (130) benda keamanan yang bergantung pada setidaknya perbandingan dari satu atau lebih penanda dengan satu atau lebih data acuan.

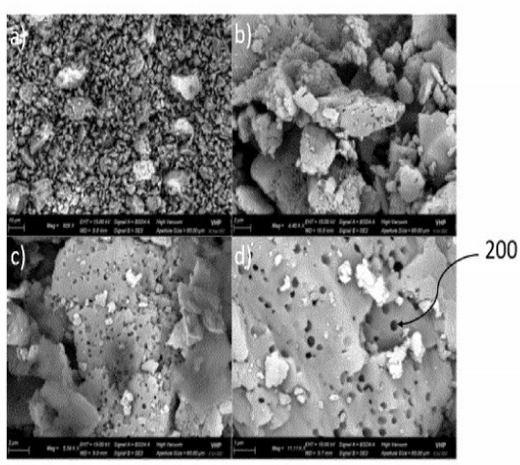

Gambar 3

(20) RI Permohonan Paten

(19) ID (11) No Pengumuman : 2026/01571 (13) A

(51) I.P.C : A 01H 1/00,A 01H 5/00,C 12R 1/00

(21) No. Permohonan Paten : P00202507971

(22) Tanggal Penerimaan Permohonan Paten :
21 Agustus 2025

(30) Data Prioritas :

(31) Nomor	(32) Tanggal	(33) Negara
CU FR2505184	15 Mei 2025	FR
FR 2409040	22 Agustus 2024	FR

(43) Tanggal Pengumuman Paten :
23 Februari 2026

(71) Nama dan Alamat yang Mengajukan Permohonan Paten :
PALMELIT SAS
BATIMENT 14 PARC AGROPOLIS 2214 BOULEVARD DE LA LIRONDE, 34980 MONTFERRIER-SUR-LEZ France

(72) Nama Inventor :
JACOB FLORENCE, CATHERINE,FR
Arthur CORNET,FR
Norbert BILLOTTE,FR
Maria Teresa CUELLAR SANCHEZ,FR
Sandra ESPEOUT,FR
Sébastien TISNÉ,FR

(74) Nama dan Alamat Konsultan Paten :
Dora Ambadar S.Psi
Am Badar & Am Badar, Jl. Proklamasi No. 79, Pegangsaan, Menteng, Jakarta Pusat

(54) Judul Invensi : METODE UNTUK MENGIDENTIFIKASI TANAMAN KELAPA SAWIT YANG MENUNJUKKAN AKTIVITAS LIPASE ENDOGEN YANG BERKURANG

(57) Abstrak :
Invensi berkaitan dengan bidang dari pemuliaan tanaman, dan secara lebih spesifik dengan metode seleksi dengan bantuan penanda. Secara khusus, invensi menyangkut metode in vitro untuk mengidentifikasi suatu tanaman milik genus Elaeis yang menunjukkan aktivitas lipase endogen yang berkurang, metode tersebut terdiri dari deteksi, secara keseluruhan atau sebagian dari tanaman tersebut, dari suatu QTL (Quantitative Trait Locus /Lokus Sifat Kuantitatif) berhubungan dengan aktivitas lipase endogen yang berkurang melalui identifikasi dari setidaknya satu SNP (Single Nucleotide Polymorphism /Polimorfisme Nukleotida Tunggal) spesifik pada kromosom 3. Invensi ini juga berkaitan dengan suatu asam nukleat terisolasi dan penggunaannya untuk seleksi yang dibantu penanda dari suatu tanaman milik genus Elaeis.

(20) RI Permohonan Paten

(19) ID (11) No Pengumuman : 2026/01704 (13) A

(51) I.P.C : G 06N 3/0464,H 04N 19/82,H 04N 19/42

(21) No. Permohonan Paten : P00202513386

(22) Tanggal Penerimaan Permohonan Paten :
11 Juni 2024

(30) Data Prioritas :

(31) Nomor	(32) Tanggal	(33) Negara
18/738,612	10 Juni 2024	US
63/507,706	12 Juni 2023	US

(43) Tanggal Pengumuman Paten :
26 Februari 2026

(71) Nama dan Alamat yang Mengajukan Permohonan Paten :
QUALCOMM INCORPORATED
5775 Morehouse Drive, San Diego, California 92121-1714, United States of America United States of America

(72) Nama Inventor :
Yun LI,SE
Dmytro RUSANOVSKYY,UA
Marta KARCZEWICZ,US

(74) Nama dan Alamat Konsultan Paten :
DR. Ludiyanto S.H., M.H., M.M.
Jalan Hayam Wuruk No. 3 i & j Jakarta Pusat

(54) Judul Invensi : ARSITEKTUR FILTER IN-LOOP BERBASIS NN DENGAN KONVOLUSI YANG DAPAT DIPISAHKAN DAN PERALIHAN URUTAN DEKOMPOSISI

(57) Abstrak :
Peranti untuk mendekodekan data video menerima gambar data video; merekonstruksi blok dari gambar data video untuk menghasilkan blok yang direkonstruksi; menerapkan proses filter berbasis jaringan saraf (NN) pada blok yang direkonstruksi untuk menghasilkan blok yang difilter, dimana proses filter berbasis NN meliputi proses blok rantai utama pertama yang diikuti dengan proses blok rantai utama kedua, dimana proses blok rantai utama pertama mencakup konvolusi MxN pertama yang diikuti dengan konvolusi NxM pertama, dan proses blok rantai utama kedua mencakup konvolusi NxM kedua yang diikuti dengan konvolusi MxN kedua, dimana N dan M adalah nilai bilangan bulat yang berbeda; menentukan blok data video yang didekodekan berdasarkan blok yang difilter; dan mengeluarkan versi gambar yang didekodekan, dimana versi gambar yang didekodekan mencakup blok data video yang didekodekan.

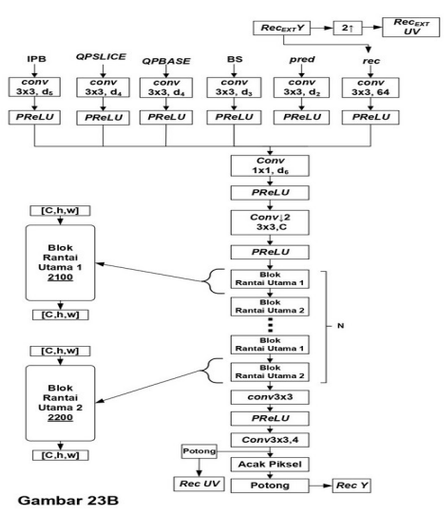

Gambar 23B

(20) **RI Permohonan Paten**

(19) **ID** **(11)** **No Pengumuman : 2026/01723** **(13) A**

(51) **I.P.C : B 62J 43/20**

(21) **No. Permohonan Paten :** P00202600391

(22) **Tanggal Penerimaan Permohonan Paten :**
01 Oktober 2024

(30) **Data Prioritas :**

(31) Nomor	(32) Tanggal	(33) Negara
202441018926	15 Maret 2024	IN

(43) **Tanggal Pengumuman Paten :**
27 Februari 2026

(71) **Nama dan Alamat yang Mengajukan Permohonan Paten :**
TVS MOTOR COMPANY LIMITED
TVS Motor Company Limited “Chaitanya”, No.12 Khader Nawaz Khan Road, Nungambakkam, Chennai 600 006 India

(72) **Nama Inventor :**
SRINIVASAN, Sivaram,IN
PATIL, Anand Motilal,IN
KANDREGULA, Srinivasa Rao,IN

(74) **Nama dan Alamat Konsultan Paten :**
Emirsyah Dinar B.Com., M.H.
Graha Pratama Jl. MT Haryono Kav. 15, Building Lv 15, Kel. Tebet Barat, Kec. Tebet, Kota Jakarta Selatan

(54) **Judul Invensi :** PEMASANGAN KOMPONEN LISTRIK UNTUK KENDARAAN

(57) **Abstrak :**

Pengungkapan ini menjelaskan sebuah kendaraan (100) yang terdiri dari rakitan tempat duduk (102), rakitan lengan ayun (108), dan rakitan rangka (300). Rakitan rangka (300) terdiri dari tabung kepala (106), tabung utama (110), dan tabung bawah (114). Tabung utama memanjang dari bagian depan ke bagian belakang kendaraan (100). Tabung bawah (114) memanjang miring ke bawah dari bagian depan kendaraan (100) menuju bagian bawah kendaraan dan dihubungkan ke tabung utama (110) dan anggota silang (112) yang terhubung antara tabung utama (110) dan tabung bawah (114). Setidaknya satu unit penyimpanan arus (104) ditempatkan di bawah tabung utama (110) dan miring pada sudut yang telah ditentukan (α) dengan tabung bawah (114). Setidaknya satu struktur pemasangan (400) disediakan untuk menampung setidaknya satu unit penyimpanan arus 104).

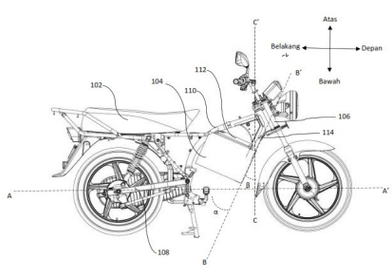

GAMBAR 2

(20) RI Permohonan Paten

(19) ID (11) No Pengumuman : 2026/01698 (13) A

(51) I.P.C : A 61K 48/00,C 07K 14/005,C 07K 14/00,C 12N 15/86,C 12N 7/00

(21) No. Permohonan Paten : P00202601237

(22) Tanggal Penerimaan Permohonan Paten :
10 Juli 2024

(30) Data Prioritas :

(31) Nomor	(32) Tanggal	(33) Negara
2310617.2	11 Juli 2023	GB
2310618.0	11 Juli 2023	GB
2319182.8	14 Desember 2023	GB
2319693.4	20 Desember 2023	GB
2401712.1	08 Februari 2024	GB
2401715.4	08 Februari 2024	GB
2401719.6	08 Februari 2024	GB
2401729.5	08 Februari 2024	GB
2405058.5	09 April 2024	GB

(43) Tanggal Pengumuman Paten :
26 Februari 2026

(71) Nama dan Alamat yang Mengajukan Permohonan Paten :
THEOLYTICS LTD
The Sherard Building Edmund Halley Road Oxford Science Park Oxford Oxfordshire OX4 4DQ United Kingdom

(72) Nama Inventor :
DUFFY, Margaret R.,IE
TAVERNER, William Keith,GB
FISHER, Kerry David,GB

(74) Nama dan Alamat Konsultan Paten :
Maulitta Pramulasari, S.Pd.
Mirandah Asia Indonesia Sudirman Plaza, Plaza Marein Lantai 10E Jalan Jenderal Sudirman Kavling 76-78

(54) Judul Invensi : ADENOVIRUS

(57) Abstrak :
Invensi ini berkaitan dengan adenovirus, khususnya adenovirus onkolitik, untuk digunakan dalam pencegahan atau pengobatan kanker, termasuk tumor yang mengandung stroma dan kanker ovarium. Dalam beberapa perwujudan, invensi ini berkaitan dengan adenovirus yang memiliki daerah L2-L3 kimera dibandingkan dengan adenovirus tipe liar. Dalam perwujudan lain, invensi ini berkaitan dengan adenovirus yang memiliki delesi di daerah E3 dibandingkan dengan adenovirus tipe liar. Dalam perwujudan lain, invensi ini berkaitan dengan adenovirus yang memiliki mutasi dalam sekuens pengkodean polipeptida DNA pol I dan/atau polipeptida pTP (Protein pra-Terminal). Dalam perwujudan lainnya lagi, invensi ini berkaitan dengan adenovirus yang memiliki daerah L2-L3 kimera, delesi, dan mutasi yang disebutkan di atas. Dalam perwujudan lain, invensi ini berkaitan dengan adenovirus yang terdiri dari sekuens nukleotida sebagaimana yang ditunjukkan pada SEQ ID NO: 58 atau varian darinya yang memiliki setidaknya 93% identitas sekuens dengannya dan memiliki aktivitas onkolitik.

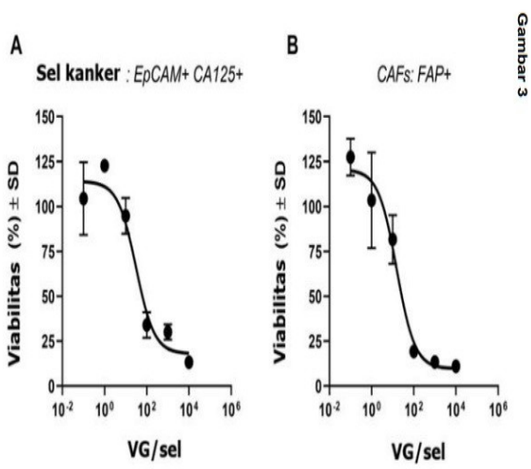

Gambar 3

(20) RI Permohonan Paten

(19) ID (11) No Pengumuman : 2026/01763 (13) A

(51) I.P.C : A 61K 31/4545,A 61K 31/454,A 61K 31/453,A 61K 31/445,A 61P 25/04,C 07D 211/54,C 07D 401/14,C 07D 405/14,C 07D 401/12,C 07D 405/12,C 07D 413/12,C 07D 401/06

(21) No. Permohonan Paten : P00202601186

(22) Tanggal Penerimaan Permohonan Paten :
04 Juli 2024

(30) Data Prioritas :

(31) Nomor	(32) Tanggal	(33) Negara
20237131	05 Juli 2023	FI

(43) Tanggal Pengumuman Paten :
27 Februari 2026

(71) Nama dan Alamat yang Mengajukan Permohonan Paten :
ORION CORPORATION
Orionintie 1, FI-02200, Espoo Finland

(72) Nama Inventor :
AHLMARK, Marko,FI
HAIKARAINEN, Anssi,FI
KOIVISTO, Ari-Pekka,FI
KUMPULAINEN, Esa,FI
SAHARI, Aleksi,FI
TURKU, Ainoleena,FI
VÄISÄNEN, Emilia,FI

(74) Nama dan Alamat Konsultan Paten :
Dora Ambadar S.Psi
Am Badar & Am Badar, Jl. Proklamasi No. 79, Pegangsaan, Menteng, Jakarta Pusat

(54) Judul Invensi : TURUNAN 2-FENOKSI-1-(4-(ALKILSULFONIL)PIPERIDIN-1-IL)ETAN-1-ON DAN 3-FENIL-1-(4-(ALKILSULFONIL)PIPERIDIN-1-IL)PROP-2-EN-1-ON SEBAGAI ANTAGONIS GPR183 UNTUK PENGOBATAN NYERI KRONIS

(57) Abstrak :
Pengungkapan ini berkaitan dengan senyawa dengan formula I, dimana X, dan R1-R4, n, dan m memiliki arti yang diberikan dalam spesifikasi, dan garam-garamnya yang dapat diterima secara farmasi. Senyawa-senyawa dengan formula I menunjukkan aktivitas antagonis GPR183 dan karenanya dapat digunakan dalam pengobatan atau pencegahan gangguan, kondisi, atau penyakit dimana antagonis GRP183 diindikasikan bermanfaat.

(20) RI Permohonan Paten

(19) ID (11) No Pengumuman : 2026/01634 (13) A

(51) I.P.C : B 60R 16/02,B 62J 11/00

(21) No. Permohonan Paten : P00202512317

(22) Tanggal Penerimaan Permohonan Paten :
14 Mei 2024

(30) Data Prioritas :

(31) Nomor	(32) Tanggal	(33) Negara
202341053867	11 Agustus 2023	IN

(43) Tanggal Pengumuman Paten :
24 Februari 2026

(71) Nama dan Alamat yang Mengajukan Permohonan Paten :
TVS MOTOR COMPANY LIMITED
TVS Motor Company Limited “Chaitanya”, No.12 Khader Nawaz Khan Road, Nungambakkam, Chennai 600 006 India

(72) Nama Inventor :
THIRUMAL, Joghee,IN
SRIDHAR, Balaguru,IN
ATHISH, Sreenivasan,IN
SHANMUGAM, Yuvaraj,IN

(74) Nama dan Alamat Konsultan Paten :
Emirsyah Dinar B.Com., M.H.
Graha Pratama Jl. MT Haryono Kav. 15, Building Lv 15, Kel. Tebet Barat, Kec. Tebet, Kota Jakarta Selatan

(54) Judul Invensi : STRUKTUR PEMASANGAN UNTUK KENDARAAN

(57) Abstrak :
Pengungkapan ini menyediakan struktur pemasangan (101) untuk kendaraan (100) yang mana struktur pemasangan (101) terdiri dari: bagian pertama (103), bagian kedua (107), dan bagian antara (105). Bagian antara (105) ditempatkan di antara bagian pertama (103) dan bagian kedua (107). Bagian antara (105) dibagi menjadi bagian antara atas (105a) dan bagian antara bawah (105b) yang mana bagian pertama (103), bagian antara (105), dan bagian kedua (107) terpasang secara integral. Sebuah komponen yang menonjol ke bawah (202) memanjang ke bawah dari struktur pemasangan (101). Struktur pemasangan (101) dikonfigurasi untuk memasang satu atau lebih komponen listrik atau elektronik kendaraan (100). Struktur pendukung (410) hadir untuk menahan struktur pemasangan (101) dan struktur pendukung (410) terletak di antara struktur pemasangan (101) dan tabung kepala (220) kendaraan (100).

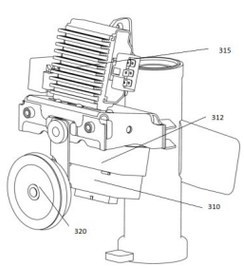

Gb. 3

(20) **RI Permohonan Paten**

(19) **ID** **(11)** **No Pengumuman : 2026/01774** **(13) A**

(51) **I.P.C : A 61K 31/4709,A 61P 33/10,C 07D 215/50**

(21) **No. Permohonan Paten :** P00202600949

(22) **Tanggal Penerimaan Permohonan Paten :**
01 Agustus 2024

(30) **Data Prioritas :**

(31) Nomor	(32) Tanggal	(33) Negara
23189232.4	02 Agustus 2023	EP

(43) **Tanggal Pengumuman Paten :**
27 Februari 2026

(71) **Nama dan Alamat yang Mengajukan Permohonan Paten :**
INTERVET INTERNATIONAL B.V.
Wim de Körverstraat 35, 5831 AN Boxmeer Netherlands

(72) **Nama Inventor :**
BERGER, Michael,DE
TÄNZLER, Janina,DE
HALWACHS, Sandra,DE

(74) **Nama dan Alamat Konsultan Paten :**
Marolita Setiati
PT SPRUSON FERGUSON INDONESIA, Graha Paramita 3B Floor Zona D Jl. Denpasar Raya Blok D2 Kav.8 Kuningan

(54) **Judul Invensi :** SENYAWA KARBOKSAMIDA-4-KUINOLIN BARU DENGAN AKTIVITAS ANTELMINTIK

(57) **Abstrak :**
Invensi ini menyediakan senyawa karboksamida-4-kuinolin baru yang dapat digunakan sebagai obat-obatan, khususnya dalam pengobatan dan pencegahan penyakit pada hewan yang disebabkan oleh cacing parasit.

(20) RI Permohonan Paten

(19) ID (11) No Pengumuman : 2026/01659 (13) A

(51) I.P.C : H 01M 50/204,H 01M 10/058

(21) No. Permohonan Paten : P00202512803

(22) Tanggal Penerimaan Permohonan Paten :
31 Mei 2024

(30) Data Prioritas :

(31) Nomor	(32) Tanggal	(33) Negara
202441005324	25 Januari 2024	IN

(43) Tanggal Pengumuman Paten :
25 Februari 2026

(71) Nama dan Alamat yang Mengajukan Permohonan Paten :
TVS MOTOR COMPANY LIMITED
"Chaitanya", No. 12 Khader Nawaz Khan Road, Nungambakkam, Chennai 600 006 India

(72) Nama Inventor :

RAO, Jagelinki Chetan,IN
SUBBARAMU, Manjunath Gudla,IN
SINGH, Urvashi,IN
KISHORE, Mulugu Sai Nanda,IN
NILESHWAR, Pramila Rao,IN
SAGARE, Datta Rajaram,IN

(74) Nama dan Alamat Konsultan Paten :
Emirsyah Dinar B.Com., M.H.
Graha Pratama Jl. MT Haryono Kav. 15, Building Lv 15, Kel. Tebet Barat, Kec. Tebet, Kota Jakarta Selatan

(54) Judul Invensi : UNIT PENYIMPANAN ENERGI

(57) Abstrak :
Invensi ini berkaitan dengan unit penyimpanan energi (100). Unit penyimpanan energi (100) terdiri dari beberapa sel (102). Unit penyimpanan energi 100 terdiri dari anggota penahan (104), yang merupakan badan planar dengan ketebalan yang telah ditentukan (T). Setiap anggota penahan (104) terdiri dari beberapa wadah (106). Masing-masing wadah (106) dikonfigurasi untuk mengakomodasi salah satu ujung pertama (102A) dan ujung kedua (102B) dari sel dari beberapa sel (102). Anggota penahan (104) terdiri dari sepasang dudukan (108, 110) yang ditempatkan pada tepi perifer (E) badan planar. Sepasang ketentuan pemasangan (108, 110) meliputi ketentuan pemasangan pertama (108) yang dikonfigurasi untuk terhubung dengan satu atau lebih anggota penghubung (112) dan ketentuan pemasangan kedua (110) yang dikonfigurasi untuk terhubung dengan papan elektronik (114) dari unit penyimpanan energi (100).

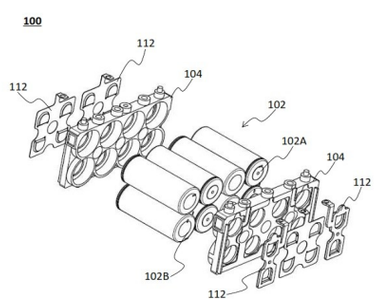

Gambar 1

(20) RI Permohonan Paten

(19) ID (11) No Pengumuman : 2026/01734 (13) A

(51) I.P.C : H 04W 72/02

(21) No. Permohonan Paten : P00202601806

(22) Tanggal Penerimaan Permohonan Paten :
28 Juli 2023

(30) Data Prioritas :
(31) Nomor (32) Tanggal (33) Negara

(43) Tanggal Pengumuman Paten :
27 Februari 2026

(71) Nama dan Alamat yang Mengajukan Permohonan Paten :
GUANGDONG OPPO MOBILE TELECOMMUNICATIONS CORP., LTD.
No. 18, Haibin Road, Wusha, Chang'an Dongguan, Guangdong 523860 China

(72) Nama Inventor :
CHEN, Wenhong,CN

(74) Nama dan Alamat Konsultan Paten :
Emirsyah Dinar B.Com., M.H.
Graha Pratama Jl. MT Haryono Kav. 15, Building Lv 15, Kel. Tebet Barat, Kec. Tebet, Kota Jakarta Selatan

(54) Judul Invensi : METODE DEMODULASI, DAN PERANTI

(57) Abstrak :
Aplikasi ini berkaitan dengan metode demodulasi dan suatu peranti. Metode demodulasi tersebut terdiri dari: suatu peranti terminal menentukan K grup CDM yang diaktifkan, dimana K adalah bilangan bulat positif; peranti terminal tersebut menerima pensinyalan DCI pertama dari peranti jaringan dan menentukan, berdasarkan pensinyalan DCI pertama tersebut, suatu port DMRS dalam grup CDM yang digunakan untuk PDSCH; dan peranti terminal tersebut melakukan demodulasi PDSCH berdasarkan port DMRS dalam grup CDM yang digunakan untuk PDSCH. Dalam perwujudan aplikasi ini, suatu port DMRS dalam grup CDM yang digunakan untuk PDSCH ditunjukkan melalui pensinyalan DCI, sehingga metode untuk transmisi simultan dari sejumlah node dapat didukung, dan dengan demikian throughput transmisi downlink dapat ditingkatkan.

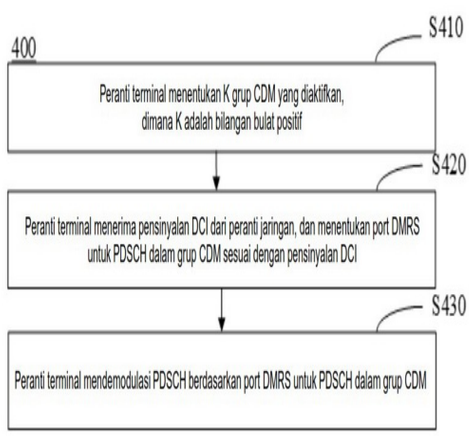

GAMBAR 4

(20) RI Permohonan Paten

(19) ID (11) No Pengumuman : 2026/01741 (13) A

(51) I.P.C : A 61F 13/0246,A 61F 13/00

(21) No. Permohonan Paten : P00202601906

(22) Tanggal Penerimaan Permohonan Paten :
01 Agustus 2024

(30) Data Prioritas :

(31) Nomor	(32) Tanggal	(33) Negara
2023-125228	01 Agustus 2023	JP

(43) Tanggal Pengumuman Paten :
27 Februari 2026

(71) Nama dan Alamat yang Mengajukan Permohonan Paten :
JICHI MEDICAL UNIVERSITY
6-3, Hirakawa-cho 2-chome, Chiyoda-ku, Tokyo 1020093 Japan

(72) Nama Inventor :
YOSHIMURA Kotaro,JP

(74) Nama dan Alamat Konsultan Paten :
Januar Ferry S.Si
PT. Hakindah International Gedung Gajah Unit AT Jalan Dr Saharjo No. 111 Tebet

(54) Judul Invensi : PLESTER MEDIS

(57) Abstrak :
PLESTER MEDIS Tujuan dari invensi ini adalah untuk menyediakan suatu plester medis yang cocok untuk ditempelkan pada luka untuk mempercepat penyembuhan luka kulit atau pada bekas luka untuk menghambat dan mencegah penebalan, perluasan, atau pemanjangan bekas luka setelah penyembuhan luka. Menurut invensi ini, plester medis meliputi bahan dasar yang dapat diregangkan dan fleksibel yang terdiri atas karet, lapisan perekat, dan kertas pelepas yang dilaminasi dalam urutan ini, plester medis tersebut memiliki bagian yang memiliki daya pemulihan sehingga tidak dapat menempel dan bagian yang tidak memiliki daya pemulihan sehingga dapat menempel.

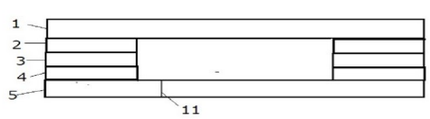

GAMBAR 1

(20) RI Permohonan Paten

(19) ID (11) No Pengumuman : 2026/01641 (13) A

(51) I.P.C : H 04W 36/00

(21) No. Permohonan Paten : P00202601836

(22) Tanggal Penerimaan Permohonan Paten :
07 Agustus 2024

(30) Data Prioritas :

(31) Nomor	(32) Tanggal	(33) Negara
63/518,277	08 Agustus 2023	US

(43) Tanggal Pengumuman Paten :
25 Februari 2026

(71) Nama dan Alamat yang Mengajukan Permohonan Paten :
TOYOTA JIDOSHA KABUSHIKI KAISHA
1, Toyota-cho, Toyota-shi, Aichi 471-8571, Japan Japan

(72) Nama Inventor :

ARZELIER, Claude,FR
LU, Hongsheng,CN
SHIMIZU, Takayuki,JP
SUNELL, Kai-Erik,FI
WILDSCHEK, Torsten,AT
KUCERA, Stepan,CZ
SABOURI-SICHANI, Faranaz,DK
MARANDI, Ali,IR

(74) Nama dan Alamat Konsultan Paten :
Ir. Migni Myriasandra Noerhadi, S.H., MIP., MSEL.
Kantor Taman A-9, Unit A6-A7, Jl. Dr. Ide Anak Agung Gde Agung, Mega Kuningan, Kel. Kuningan Timur, Kec. Setiabudi, Jakarta Selatan

(54) Judul Invensi : METODE DAN PERALATAN UNTUK FALLBACK KOMUNIKASI

(57) Abstrak :
Invensi ini mengungkapkan metode, peralatan, dan sistem untuk komunikasi. Salah satu dari metode tersebut meliputi: menentukan apakah fallback dari komunikasi rentang frekuensi kedua ke komunikasi rentang frekuensi pertama dibutuhkan untuk suatu simpul, dimana rentang frekuensi pertama berbeda dari rentang frekuensi kedua, dan dimana metode lebih lanjut meliputi sedikitnya salah satu dari: sebagai respons terhadap penentuan bahwa fallback tidak dibutuhkan, mentransmisikan data dari simpul menggunakan komunikasi rentang frekuensi kedua; atau sebagai respons terhadap penentuan bahwa fallback dibutuhkan, melakukan fallback dari komunikasi rentang frekuensi kedua ke komunikasi rentang frekuensi pertama dan mentransmisikan versi data yang disederhanakan dari simpul menggunakan komunikasi rentang frekuensi pertama.

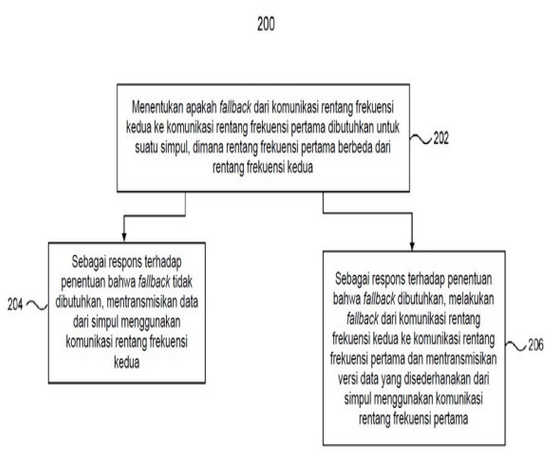

GAMBAR 2

(20) RI Permohonan Paten

(19) ID (11) No Pengumuman : 2026/01631 (13) A

(51) I.P.C : H 04W 72/0446

(21) No. Permohonan Paten : P00202601751

(22) Tanggal Penerimaan Permohonan Paten :
03 Agustus 2023

(30) Data Prioritas :
(31) Nomor (32) Tanggal (33) Negara

(43) Tanggal Pengumuman Paten :
24 Februari 2026

(71) Nama dan Alamat yang Mengajukan Permohonan Paten :
NOKIA TECHNOLOGIES OY
Karakaari 7, 02610 Espoo Finland

(72) Nama Inventor :
TURTINEN, Samuli Heikki,FI
KOSKINEN, Jussi-Pekka,FI
WU, Chunli,CN

(74) Nama dan Alamat Konsultan Paten :
Marolita Setiati
PT SPRUSON FERGUSON INDONESIA, Graha Paramita 3B Floor Zona D Jl. Denpasar Raya Blok D2 Kav.8 Kuningan

(54) Judul Invensi : METODE DAN PERALATAN UNTUK MENENTUKAN SUMBER DAYA TRANSMISI UNTUK MEMULAI TRANSMISI DATA

(57) Abstrak :
Perwujudan-perwujudan dari pengungkapan ini menyediakan suatu metode dan suatu peralatan untuk menentukan suatu sumber daya transmisi untuk memulai suatu transmisi data. Metode (100) yang dilakukan oleh suatu perangkat terminal dapat mencakup: memperoleh (S102) suatu batas waktu untuk menentukan apakah suatu sumber daya transmisi yang dikonfigurasi berada di dalam batas waktu; dan memulai (S104), berdasarkan sumber daya transmisi yang berada di dalam batas waktu dan valid untuk suatu transmisi data, transmisi data tersebut menggunakan sumber daya transmisi dalam suatu keadaan tidak aktif. Menurut perwujudan-perwujudan dari pengungkapan ini, batas waktu dipertimbangkan untuk menentukan sumber daya transmisi, dan dengan demikian transmisi data dapat dilakukan tepat waktu.

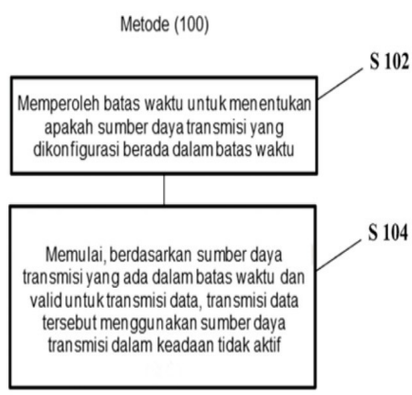

Gambar 1A

(20) RI Permohonan Paten

(19) ID (11) No Pengumuman : 2026/01621 (13) A

(51) I.P.C : H 01L 31/18

(21) No. Permohonan Paten : P00202601732

(22) Tanggal Penerimaan Permohonan Paten :
25 Juli 2024

(30) Data Prioritas :

(31) Nomor	(32) Tanggal	(33) Negara
10 2023 119 652.9	25 Juli 2023	DE

(43) Tanggal Pengumuman Paten :
24 Februari 2026

(71) Nama dan Alamat yang Mengajukan Permohonan Paten :
CE CELL ENGINEERING GMBH
Orionstraße 1, 06184 Kabelsketal, Germany Germany

(72) Nama Inventor :
KRASSOWSKI, Eve,DE
HOFMÜLLER, Eckehard,DE
STÖCKEL, Stefan,DE

(74) Nama dan Alamat Konsultan Paten :
Prudence Jahja S.H., LL.M.
Januar Jahja and Partners, Menara Batavia lantai 19, Jalan K.H. Mas Mansyur Kavling 126, Jakarta Pusat

(54) Judul Invensi : METODE UNTUK MENINGKATKAN PENGONTAKAN PADA SEL SURYA SILIKON

(57) Abstrak :
Invensi ini berkaitan dengan suatu metode untuk meningkatkan proses pengontakan pada sel surya silikon. Tujuan dari invensi ini adalah untuk memperbaiki pengontakan pada, jaringan kontak logam yang dilapisi pada sel surya silikon. Tujuan ini dicapai dengan cara terlebih dahulu menyiapkan sel surya silikon yang dilengkapi dengan jaringan kontak dan kontak belakang, dan sel surya silikon tersebut dihubungkan menggunakan suatu peranti kontak, dimana jaringan kontak dihubungkan secara elektrik ke salah satu kutub dari suatu sumber tegangan dan kontak belakang dihubungkan secara elektrik ke kutub lainnya dari sumber tegangan tersebut, bahwa sumber tegangan digunakan untuk mengimplementasikan suatu tegangan yang diarahkan berlawanan dengan arah maju dari sel surya silikon dan memiliki nilai tegangan yang lebih rendah daripada tegangan tembus sel surya silikon, dan bahwa, ketika tegangan tersebut diimplementasikan, suatu sumber cahaya titik digerakkan melintasi sisi aktif-surya dari sel surya silikon, sehingga menerangi suatu bagian dari sub-area pada sisi aktif-surya tersebut dan menginduksi aliran arus pada sub-area yang memiliki kerapatan arus sebesar 21.000 A/cm² hingga 200.000 A/cm² terhadap bagian tersebut dan bekerja pada sub-area tersebut selama 10 nanodetik hingga 10 milidetik.

(20) **RI Permohonan Paten**

(19) **ID** **(11)** **No Pengumuman : 2026/01644** **(13) A**

(51) **I.P.C : B 01J 7/00**

(21) **No. Permohonan Paten :** P00202601817

(22) **Tanggal Penerimaan Permohonan Paten :**
02 September 2024

(30) **Data Prioritas :**

(31) Nomor	(32) Tanggal	(33) Negara
2023-145637	07 September 2023	JP

(43) **Tanggal Pengumuman Paten :**
25 Februari 2026

(71) **Nama dan Alamat yang Mengajukan Permohonan Paten :**
CHIYODA CORPORATION
4-6-2, Minatomirai, Nishi-ku, Yokohama-shi Kanagawa 2208765 Japan

(72) **Nama Inventor :**
YUZAKI, Hikaru,JP
FUJINO, Tetsuya,JP
NODE, Otoya,JP
MURAKOSHI, Ryo,JP

(74) **Nama dan Alamat Konsultan Paten :**
Januar Ferry S.Si
PT. Hakindah International Gedung Gajah Unit AT Jalan Dr Saharjo No. 111 Tebet

(54) **Judul Invensi :** SISTEM PENGUAPAN

(57) **Abstrak :**
SISTEM PENGUAPAN Yang disediakan adalah sistem penguapan yang mampu untuk menekan peningkatan pada komponen bertitik didih tinggi yang terkandung dalam cairan pada alat penguap. Menurut invensi ini, disediakan sistem penguapan yang meliputi alat penguap, pemanas, dan mikser, dimana sistem penguapan tersebut dikonfigurasi untuk menyuplai gas teruapkan yang dihasilkan dengan menguapkan sebagian cairan pada alat penguap ke mikser setelah memanaskan gas teruapkan dengan pemanas, dan untuk mencampurkannya, pada mikser, dengan cairan yang dikeluarkan dari alat penguap untuk menghasilkan gas teruapkan campuran.

1/1

Gambar 1

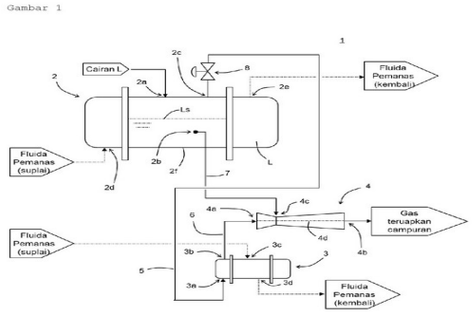

(20) RI Permohonan Paten

(19) ID (11) No Pengumuman : 2026/01682 (13) A

(51) I.P.C : H 01M 8/0226,H 01M 8/0221,H 01M 8/0213

(21) No. Permohonan Paten : P00202601877

(22) Tanggal Penerimaan Permohonan Paten :
20 Agustus 2024

(30) Data Prioritas :

(31) Nomor	(32) Tanggal	(33) Negara
PA202330161	23 Agustus 2023	DK

(43) Tanggal Pengumuman Paten :
26 Februari 2026

(71) Nama dan Alamat yang Mengajukan Permohonan Paten :
BLUE WORLD TECHNOLOGIES HOLDING APS
Langerak 15A 9220 Aalborg Oest Denmark

(72) Nama Inventor :
GROMADSKYI, Denys,DK

(74) Nama dan Alamat Konsultan Paten :
Emirsyah Dinar B.Com., M.H.
Graha Pratama Jl. MT Haryono Kav. 15, Building Lv 15, Kel. Tebet Barat, Kec. Tebet, Kota Jakarta Selatan

(54) Judul Invensi : PELAT PEMISAH, DAN METODE PRODUKSI YANG MENGGUNAKAN PENGIKAT POLIMER DENGAN MFI TINGGI DAN RENDAH SERTA SEL BAHAN BAKAR DENGAN PELAT PEMISAH TERSEBUT

(57) Abstrak :
Untuk memproduksi pelat pemisah yang memiliki ciri yang bermanfaat dari polifenilena sulfida (PPS) dengan indeks aliran leleh (MFI) tinggi, tetapi juga untuk memastikan kemudahan pelepasan cetakan setelah pencetakan kompresi, berbagai kombinasi disediakan dengan PPS yang memiliki MFI rendah. Misalnya, PPS ber-MFI tinggi dicampur dengan PPS ber-MFI rendah untuk pelat pemisah, atau lapisan tengah dari PPS ber-MFI tinggi diapit di antara lapisan-lapisan PPS ber-MFI rendah. Polimer termoplastik nonfluoro taklarut air lain selain PPS dapat digunakan sebagai alternatif.

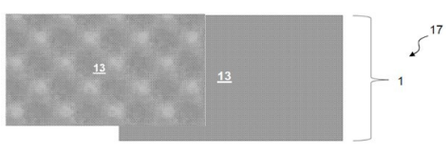

GAMBAR 3A

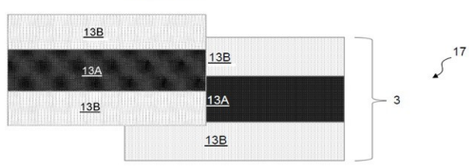

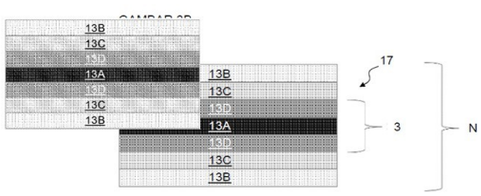

GAMBAR 3C

(20) RI Permohonan Paten

(19) ID (11) No Pengumuman : 2026/01613 (13) A

(51) I.P.C : A 61K 39/12,A 61P 31/20,A 61P 31/16,A 61P 31/14,C 12N 7/00

(21) No. Permohonan Paten : P00202601713

(22) Tanggal Penerimaan Permohonan Paten :
22 Agustus 2024

(30) Data Prioritas :

(31) Nomor	(32) Tanggal	(33) Negara
63/578,877	25 Agustus 2023	US

(43) Tanggal Pengumuman Paten :
24 Februari 2026

(71) Nama dan Alamat yang Mengajukan Permohonan Paten :
BOEHRINGER INGELHEIM VETMEDICA GMBH
BINGER STRASSE 173 55216 INGELHEIM AM RHEIN
Germany

(72) Nama Inventor :
Michel BUBLOT,FR
Frederic REYNARD,FR
Teshome MEBATSION,US

(74) Nama dan Alamat Konsultan Paten :
Budi Rahmat S.H.
Menara Era 9th Floor No. 5, JL. Senen Raya, No. 135-137, Senen, Jakarta Pusat

(54) Judul Invensi : VEKTOR HVT AIV DAN PENGGUNAANNYA

(57) Abstrak :
Invensi ini menyediakan rekombinan herpes virus pada kalkun (HVT) vektor virus yang mencakup polinukleotida heterolog yang menyandi influenza unggas antigen. Vektor virus rekombinan sesuai untuk penggunaan dalam komposisi imunogenik dan vaksin, dan dapat menyediakan perlindungan terhadap influenza unggas dan patogen lainnya ketika diberikan pada unggas.

(20) RI Permohonan Paten

(19) ID (11) No Pengumuman : 2026/01756 (13) A

(51) I.P.C : A 23C 1/12,A 23C 11/10,A 23C 11/06,A 23D 7/005,A 23L 2/39,A 23L 9/20,A 23P 10/40,A 23P 10/20

(21) No. Permohonan Paten : P00202601894

(22) Tanggal Penerimaan Permohonan Paten :
26 Agustus 2024

(30) Data Prioritas :

(31) Nomor	(32) Tanggal	(33) Negara
23193649.3	28 Agustus 2023	EP

(43) Tanggal Pengumuman Paten :
27 Februari 2026

(71) Nama dan Alamat yang Mengajukan Permohonan Paten :
SOCIÉTÉ DES PRODUITS NESTLÉ S.A.
Avenue Nestlé 55 1800 VEVEY Switzerland

(72) Nama Inventor :
BUSWELL, Léa,CH
ROUCHER, Armand,FR
HAAS, Klara,AT
AMAGLIANI, Luca,IT
SCHAFER, Olivier,CH

(74) Nama dan Alamat Konsultan Paten :
Ir. Y.T. Widjojo
Menara Sun Life, Lt. 26, Suite A (26A), Jl. Dr. Ide Anak Agung Gde Agung Blok 6.3 Kawasan Mega Kuningan, RT 005 RW 002, Kel. Kuningan Timur, Kec. Setiabudi, Jakarta Selatan

(54) Judul Invensi : KOMPOSISI EMULSI MAKANAN BUBUK DENGAN PROTEIN LENTIL

(57) Abstrak :
Invensi berkaitan dengan suatu komposisi emulsi makanan bubuk. Komposisi tersebut meliputi setidaknya satu bahan lemak dan suatu bahan protein lentil. Bahan protein lentil dipilih dari daftar yang terdiri dari konsentrat protein lentil, tepung lentil, atau suatu campurannya. Selain itu, protein lentil dari bahan protein lentil tidak dihidrolisis. Invensi juga berkaitan dengan suatu metode untuk membuat suatu komposisi emulsi makanan bubuk tersebut.

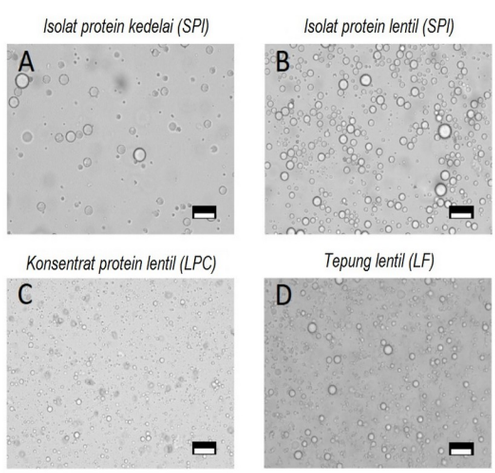

GAMBAR 1

(20) RI Permohonan Paten

(19) ID (11) No Pengumuman : 2026/01630 (13) A

(51) I.P.C : H 04W 28/02

(21) No. Permohonan Paten : P00202601809

(22) Tanggal Penerimaan Permohonan Paten :
28 Juli 2023

(30) Data Prioritas :
(31) Nomor (32) Tanggal (33) Negara

(43) Tanggal Pengumuman Paten :
24 Februari 2026

(71) Nama dan Alamat yang Mengajukan Permohonan Paten :
GUANGDONG OPPO MOBILE TELECOMMUNICATIONS CORP., LTD.
No.18, Haibin Road, Wusha, Chang'an Dongguan, Guangdong 523860 China

(72) Nama Inventor :
TIAN, Wenqiang,CN
XIAO, Han,CN

(74) Nama dan Alamat Konsultan Paten :
Emirsyah Dinar B.Com., M.H.
Graha Pratama Jl. MT Haryono Kav. 15, Building Lv 15, Kel. Tebet Barat, Kec. Tebet, Kota Jakarta Selatan

(54) Judul Invensi : METODE KOMUNIKASI NIRKABEL DAN PERANGKAT KOMUNIKASI

(57) Abstrak :
Disediakan suatu metode komunikasi nirkabel dan perangkat komunikasi. Metode tersebut terdiri dari: perangkat pertama mengirimkan informasi pertama ke perangkat kedua, di mana informasi pertama tersebut digunakan untuk menentukan mode penerimaan pertama yang sesuai dengan mode pengiriman pertama, mode pengiriman pertama digunakan untuk mentransmisikan sinyal pertama secara non-ortogonal pada resource transmisi target, dan mode penerimaan pertama digunakan untuk menerima sinyal pertama pada resource transmisi target. Dalam perwujudan pada permohonan ini, dalam proses penggunaan mode pengiriman pertama untuk mentransmisikan sinyal pertama secara non-ortogonal pada resource transmisi target, perangkat pertama mengirimkan, ke perangkat kedua, informasi pertama untuk menentukan mode penerimaan pertama yang sesuai dengan mode pengiriman pertama, sehingga perangkat kedua menerima sinyal pertama dalam mode penerimaan pertama yang sesuai, dengan demikian menghindari kerugian kinerja ketika perangkat kedua menerima sinyal pertama.

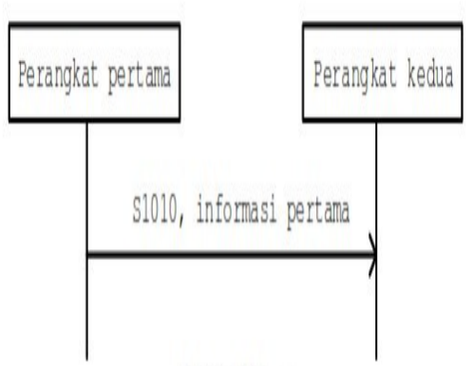

GAMBAR 10

(20) RI Permohonan Paten

(19) ID (11) No Pengumuman : 2026/01618 (13) A

(51) I.P.C : G 06T 7/00,G 06V 10/70,G 08G 1/00

(21) No. Permohonan Paten : P00202601739

(22) Tanggal Penerimaan Permohonan Paten :
11 Juli 2024

(30) Data Prioritas :

(31) Nomor	(32) Tanggal	(33) Negara
2023-119198	21 Juli 2023	JP

(43) Tanggal Pengumuman Paten :
24 Februari 2026

(71) Nama dan Alamat yang Mengajukan Permohonan Paten :
TOYOTA JIDOSHA KABUSHIKI KAISHA
1, Toyota-cho, Toyota-shi, Aichi 4718571 Japan

(72) Nama Inventor :
TANAKA Kazuhito,JP

(74) Nama dan Alamat Konsultan Paten :
Irene Kurniati Djalim, BSChE, MAk
Jalan Raya Penggilingan No 99

(54) Judul Invensi : SISTEM, METODE, DAN PEMBELAJARAN, SERTA SISTEM ESTIMASI WILAYAH

(57) Abstrak :
Untuk mengestimasikan secara akurat wilayah yang dapat dilalui yang mencakup wilayah di balik objek pada citra yang ditangkap dengan membentuk secara efisien set data pembelajaran yang digunakan untuk pembelajaran mesin model estimasi. Sistem pembelajaran (1) mencakup: unit pembentukan (143) yang dikonfigurasi untuk menghasilkan citra label kebenaran dasar (1513) yang mencakup informasi mengenai kemampuan untuk dilalui atau kemampuan untuk tidak dilalui dari bodi yang bergerak di titik di balik objek (31) dari sudut pandang dari posisi pencitraan arbitrer yang menggunakan informasi penyusunan (41) objek yang disusun di posisi arbitrer di dalam ruang virtual (3); dan unit pelatihan (144) yang dikonfigurasi untuk melatih model estimasi (160) yang mengestimasi wilayah yang dapat dilalui dari bodi yang bergerak di wilayah pencitraan yang menggunakan citra informasi warna (1511) dimana wilayah pencitraan yang mencakup objek dicitrakan dari posisi pencitraan, informasi kedalaman (1512) dari posisi pencitraan ke wilayah pencitraan, dan citra label kebenaran dasar (1513).

1/14

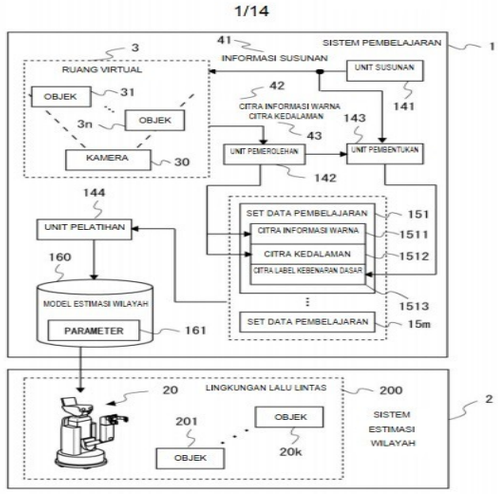

GAMBAR 1

(20) RI Permohonan Paten

(19) ID (11) No Pengumuman : 2026/01679 (13) A

(51) I.P.C : B 41M 3/14,C 09D 11/101,C 09D 11/037,C 09D 11/03

(21) No. Permohonan Paten : P00202601887

(22) Tanggal Penerimaan Permohonan Paten :
30 Juli 2024

(30) Data Prioritas :

(31) Nomor	(32) Tanggal	(33) Negara
23189455.1	03 Agustus 2023	EP

(43) Tanggal Pengumuman Paten :
26 Februari 2026

(71) Nama dan Alamat yang Mengajukan Permohonan Paten :
SICPA HOLDING SA
Avenue de Florissant 41, 1008 Prilly Switzerland

(72) Nama Inventor :
CHABRIER, Stéphane,CH
HOGGETT, John,GB
NOUZILLE, Eric,FR
DROUX, Laurent,CH
WELLS, Frederick,GB

(74) Nama dan Alamat Konsultan Paten :
Dora Ambadar S.Psi
Am Badar & Am Badar, Jl. Proklamasi No. 79, Pegangsaan, Menteng, Jakarta Pusat

(54) Judul Invensi : TINTA-TINTA CETAK KENTAL YANG DAPAT DIKERASKAN OLEH UV-LED DAN PROSES-PROSES PENCETAKAN

(57) Abstrak :
Invensi sekarang ini berhubungan dengan bidang tinta-tinta kental yang dapat dikeraskan secara radikal oleh UV-LED untuk mencetak fitur-fitur keamanan pada substrat-substrat, secara khusus dokumen-dokumen keamanan, tinta-tinta tersebut meliputi satu atau lebih senyawa-senyawa (met)akrilat yang dapat dikeraskan secara radikal, satu atau lebih senyawa-senyawa tioksanton, satu atau lebih sinergis-sinergis yang mengandung amino, satu atau lebih pengisi-pengisi dan/atau ekstender-ekstender, dan satu atau lebih pigmen-pigmen dari formula (I)

(20) RI Permohonan Paten

(19) ID (11) No Pengumuman : 2026/01612 (13) A

(51) I.P.C : G 06T 5/90,G 09G 5/10,H 04N 19/85,H 04N 19/46,H 04N 19/186

(21) No. Permohonan Paten : P00202601698

(22) Tanggal Penerimaan Permohonan Paten :
20 Agustus 2024

(30) Data Prioritas :

(31) Nomor	(32) Tanggal	(33) Negara
23193135.3	24 Agustus 2023	EP

(43) Tanggal Pengumuman Paten :
24 Februari 2026

(71) Nama dan Alamat yang Mengajukan Permohonan Paten :
Koninklijke Philips N.V.
High Tech Campus 52 5656 AG Eindhoven Netherlands

(72) Nama Inventor :
VAN DER VLEUTEN, Renatus Josephus,NL

(74) Nama dan Alamat Konsultan Paten :
Arifia Jauharia Fajra S.T., S.H.
Pondok Indah Office Tower 5, Lantai 19, Kel. Pondok Pinang, Kec. Kebayoran Lama, Kota Jakarta Selatan

(54) Judul Invensi : KONVERSI FORMAT HDR UNTUK PEMROSESAN

(57) Abstrak :
Peralatan pemetaan luma, yang disusun untuk memetakan luma citra video yang terdiri atas piksel yang luma masukannya akan ditetapkan dalam rentang yang dikurangi dibandingkan rentang penuh yang membentang dari nol hingga maksimum kode, dimana maksimum kode sama dengan dua pangkat N, dimana N adalah jumlah bit untuk merepresentasikan luma, dikurangi satu, dimana rentang yang dikurangi dibatasi oleh batas bawah rentang sempit dan batas atas rentang sempit; dimana peralatan terdiri atas kompresor rentang, yang memetakan luma ke luma yang dinormalkan kembali; dimana peralatan terdiri atas sirkuit pemetaan luma yang disusun untuk memetakan luma yang dinormalkan kembali ke luma yang dipetakan ulang; dikarakterisasi bahwa peralatan terdiri atas pr e - mapper yang disusun untuk memetakan nilai luma di bawah titik infleksi tetap atau yang dapat dikonfigurasi ke nilai di atas titik infleksi, dan disusun untuk mengeluarkan bit tanda yang memiliki nilai pertama untuk luma piksel yang telah dicerminkan, dan post-mapper yang mencerminkan kembali piksel tersebut yang untuknya bit tanda sama dengan nilai pertama di sekitar titik infleksi dan metode yang sesuai untuk pemrosesan citra video.

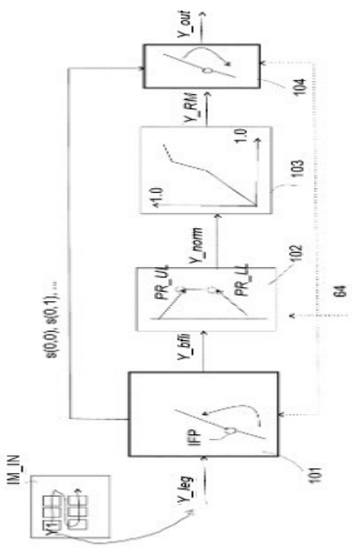

Gambar 5

(20) RI Permohonan Paten

(19) ID (11) No Pengumuman : 2026/01643 (13) A

(51) I.P.C : C 01C 1/04,C 07C 29/152

(21) No. Permohonan Paten : P00202601695

(22) Tanggal Penerimaan Permohonan Paten :
27 Agustus 2024

(30) Data Prioritas :

(31) Nomor	(32) Tanggal	(33) Negara
23194320.0	30 Agustus 2023	EP

(43) Tanggal Pengumuman Paten :
25 Februari 2026

(71) Nama dan Alamat yang Mengajukan Permohonan Paten :
CASALE SA
Via Pocobelli 6, 6900 Lugano Switzerland

(72) Nama Inventor :
PANZA, Sergio,IT
PIN, Mattia,IT
CARRARA, Davide,IT
GENOVA, Giovanni,IT

(74) Nama dan Alamat Konsultan Paten :
Nabila Ambadar S.H., LL.M.,
Am Badar & Am Badar, Jl. Proklamasi No. 79,
Pegangsaan, Menteng, Jakarta Pusat

(54) Judul Invensi : PENGONTROLAN RANGKAIAN SINTESIS AMONIA ATAU METANOL PADA BEBAN PARSIAL

(57) Abstrak :
Suatu metode untuk mengontrol rangkaian sintesis amonia (101) atau rangkaian sintesis metanol pada beban parsial, dimana rangkaian tersebut mencakup sirkulator (4), pengontrol tekanan diferensial pertama (DPC1) yang responsif terhadap tekanan diferensial antara sisi hisap dan sisi pengiriman sirkulator (4); katup kontrol rangkaian (5, 6) yang diatur untuk mengontrol tekanan rangkaian dan/atau laju aliran yang bersirkulasi dalam rangkaian, dimana bukaan katup kontrol rangkaian pertama tersebut diatur oleh pengontrol tekanan diferensial untuk mempertahankan tekanan target rangkaian bahkan pada beban parsial.

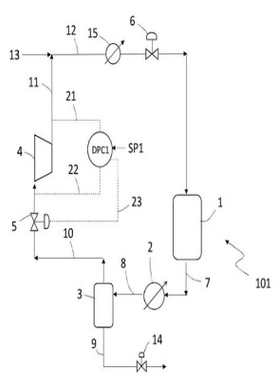

Gambar 1

(20) RI Permohonan Paten

(19) ID (11) No Pengumuman : 2026/01746 (13) A

(51) I.P.C : B 60G 7/00

(21) No. Permohonan Paten : P00202601851

(22) Tanggal Penerimaan Permohonan Paten :
24 Oktober 2023

(30) Data Prioritas :
(31) Nomor (32) Tanggal (33) Negara

(43) Tanggal Pengumuman Paten :
27 Februari 2026

(71) Nama dan Alamat yang Mengajukan Permohonan Paten :
MITSUBISHI JIDOSHA KOGYO KABUSHIKI KAISHA
1-21, Shibaura 3-chome, Minato-ku, Tokyo 1088410 Japan

(72) Nama Inventor :
ICHIYANAGI, Hidenari,JP
HARADA, Kota,JP

(74) Nama dan Alamat Konsultan Paten :
Lanny Setiawan M.B.A., M.Mgt. MA-LPC., MA-LMFT.
Pacific Patent Multiglobal DIPO Business Center Lt. 11, Jalan Jend. Gatot Subroto Kav. 51-52, Jakarta Pusat- 10260 Indonesia

(54) Judul Invensi : LENGAN SUSPENSI

(57) Abstrak :
Suatu lengan suspensi (1) yang meliputi bagian penghubung luar (4), suatu bagian penghubung belakang (5), dan suatu bagian penghubung depan (6) mencakup: suatu bagian permukaan utama (10) yang dibentuk menjadi bentuk planar; dinding vertikal (20) yang dibengkokkan ke bawah dari suatu bagian tepi luar pada bagian permukaan utama (10); dan suatu bagian tonjolan (14) yang dibentuk sepanjang bagian tepi luar dan dibentuk menjadi bentuk menonjol yang mengarah ke atas dari bagian permukaan utama (10). Lengan suspensi (1) selanjutnya mencakup suatu bagian flensa (F) dengan suatu flensa (23) yang dibengkokkan dari bagian tepi bawah pertama (21) dari dinding vertikal (20) dan yang memiliki dimensi yang telah ditentukan sebelumnya atau lebih, serta suatu bagian flensa tidak lengkap (G) yang memanjang dari bagian penghubung depan (6) hingga posisi ujung depan dari bagian flensa (F) pada dinding vertikal (20) dan bebas dari flensa (23). Bentuk menonjol dari bagian tonjolan yang berada dalam bagian flensa tidak lengkap (G) ditekan sehingga secara substansial sama dengan bagian permukaan utama (10).

GAMBAR 4

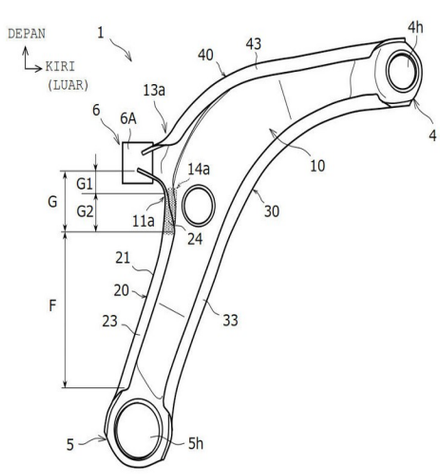

(20) RI Permohonan Paten

(19) ID (11) No Pengumuman : 2026/01677 (13) A

(51) I.P.C : A 61K 31/4545,A 61P 35/00,A 61P 37/00,C 07D 211/88,C 07D 405/14,C 07D 401/12,C 07D 405/12,C 07D 413/12,C 07D 417/12,C 07D 405/04,C 07D 471/04,C 07D 498/04,C 07D 513/04

(21) **No. Permohonan Paten :** P00202601882

(22) **Tanggal Penerimaan Permohonan Paten :**
24 Juli 2024

(30) **Data Prioritas :**

(31) Nomor	(32) Tanggal	(33) Negara
63/528,823	25 Juli 2023	US

(43) **Tanggal Pengumuman Paten :**
26 Februari 2026

(71) **Nama dan Alamat yang Mengajukan Permohonan Paten :**
MONTE ROSA THERAPEUTICS AG
Klybeckstrasse 191, Wkl-136.3 Basel 4057, Switzerland
Switzerland

(72) **Nama Inventor :**

LIARDO, Elisa,IT
MCALLISTER, Laura Ann,GB
WIEDMER, Lars,CH
RASMUSSON, Timothy,CA
FASCHING, Bernhard,AT
CABRÉ, Xavier Lucas,ES

(74) **Nama dan Alamat Konsultan Paten :**
Dr. Inda Citraninda Noerhadi S.S.,M.A.
Biro Oktroi Roosseno Kantor Taman A-9 Unit C1 & C2
Jalan DR. Ide Anak Agung Gde Agung

(54) **Judul Invensi :** PIPERIDINDION TERSUBSTITUSI UNTUK DEGRADASI PROTEIN TERTARGET

(57) **Abstrak :**

Pengungkapan ini menampilkan entitas kimia (misalnya, suatu senyawa atau garam darinya yang dapat diterima secara farmasi) yang mendegradasi dan/atau dengan cara lain memodulasi (misalnya menghambat) NIMA Related Kinase 7 (NEK7). Entitas kimia tersebut bermanfaat, misalnya, untuk mengobati subjek (misalnya, subjek manusia) yang menderita satu atau lebih gangguan atau penyakit yang terkait dengan aktivasi inflamasom NLRP3. Gangguan atau penyakit tersebut mencakup, tetapi tidak terbatas pada, gangguan autoimflamatori dan autoimun (misalnya, pirai, penyakit usus inflamatori, artritis reumatoid, sklerosis multipel), penyakit neurodegeneratif (misalnya, penyakit Alzheimer, penyakit Parkinson), gangguan kardiovaskular dan metabolik (misalnya, perikarditis, aterosklerosis, diabetes Tipe 2, obesitas, dan sindrom metabolik), gangguan fibrotik (misalnya, penyakit paru interstisial, penyakit ginjal kronis), hematologi (misalnya, anemia inflamasi) dan gangguan mata (misalnya, degenerasi makula). Dalam perwujudan, dan meskipun tidak ingin terikat oleh teori, diyakini bahwa entitas kimia yang dijelaskan di sini secara langsung menargetkan (misalnya, mengikat langsung ke) NEK7, sehingga mengubah (misalnya, melemahkan) respons inflamatori yang dimodulasi oleh inflamasom NLRP3. Pengungkapan ini juga menampilkan komposisi yang mengandung bahan yang sama serta metode penggunaan dan pembuatannya.

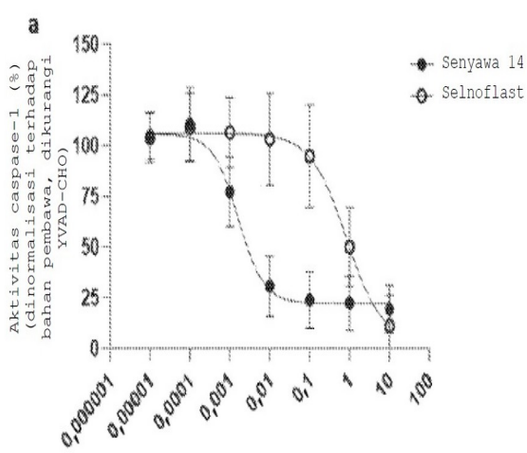

GAMBAR 1A

(20) RI Permohonan Paten

(19) ID (11) No Pengumuman : 2026/01625 (13) A

(51) I.P.C : A 61K 31/5375,A 61P 25/00,A 61P 29/00,C 07D 265/30,C 07D 413/12

(21) No. Permohonan Paten : P00202601706

(22) Tanggal Penerimaan Permohonan Paten :
31 Juli 2024

(30) Data Prioritas :

(31) Nomor	(32) Tanggal	(33) Negara
23189263.9	02 Agustus 2023	EP
24185413.2	28 Juni 2024	EP

(43) Tanggal Pengumuman Paten :
24 Februari 2026

(71) Nama dan Alamat yang Mengajukan Permohonan Paten :
BOEHRINGER INGELHEIM INTERNATIONAL GMBH
Binger Strasse 173, 55216 INGELHEIM AM RHEIN
Germany

(72) Nama Inventor :
HEHN, Joerg P.,DE
GIOVANNINI, Riccardo,IT
PROULX, Eliane,CA
SOMMER, Heiko,DE
SPECKER, Christian,DE

(74) Nama dan Alamat Konsultan Paten :
Marolita Setiati
PT SPRUSON FERGUSON INDONESIA, Graha Paramita 3B Floor Zona D Jl. Denpasar Raya Blok D2 Kav.8 Kuningan

(54) Judul Invensi : (2S,5R)-5-(HIDROKSIMETIL)MORFOLINA-2-KARBOKSAMIDA SEBAGAI AGONIS SSTR4

(57) Abstrak :
Pengungkapan ini menyediakan cis -5-(hidroksimetil)morfolina-2-karboksamida yang merupakan agonis dari reseptor somatostatin 4 (SSTR4), dan oleh karena itu berguna untuk pengobatan penyakit atau kondisi medis yang berkaitan dengan SSTR4. Juga disediakan adalah komposisi farmasi yang mengandung cis -5-(hidroksimetil)morfolina-2-karboksamida, dan proses untuk membuat senyawa tersebut.

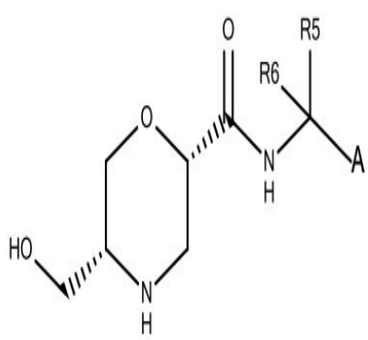

(1)

(20) RI Permohonan Paten

(19) ID (11) No Pengumuman : 2026/01652 (13) A

(51) I.P.C : B 60L 58/10,G 01R 31/396,G 01R 31/382,G 01R 19/30,G 01R 19/165,G 01R 35/00

(21) No. Permohonan Paten : P00202601802

(22) Tanggal Penerimaan Permohonan Paten :
24 Januari 2025

(30) Data Prioritas :

(31) Nomor	(32) Tanggal	(33) Negara
10-2024-0012287	26 Januari 2024	KR

(43) Tanggal Pengumuman Paten :
25 Februari 2026

(71) Nama dan Alamat yang Mengajukan Permohonan Paten :
LG ENERGY SOLUTION, LTD.
Tower1, 108, Yeoui-daero, Yeongdeungpo-Gu, Seoul 07335, Republic of Korea Republic of Korea

(72) Nama Inventor :
CHOI, Soon-Hyung,KR
KIM, Dong-Hyun,KR
KIM, Young-Deok,KR

(74) Nama dan Alamat Konsultan Paten :
Dr. Inda Citraninda Noerhadi S.S.,M.A.
Biro Oktroi Roosseno Kantor Taman A-9 Unit C1 & C2
Jalan DR. Ide Anak Agung Gde Agung

(54) Judul Invensi : PERALATAN DAN METODE UNTUK MENDIAGNOSIS BATERAI

(57) Abstrak :
Suatu peralatan diagnosis baterai menurut suatu perwujudan dari invensi ini meliputi: suatu unit perolehan profil yang memperoleh profil diferensial yang menunjukkan kebersesuaian antara kapasitas dan tegangan diferensial baterai; suatu unit koreksi profil yang menentukan laju C (laju arus) target yang bersesuaian dengan profil diferensial, dan mengoreksi profil diferensial tersebut berdasarkan profil tegangan berlebih yang bersesuaian dengan laju C target, sehingga menghasilkan profil yang dikoreksi; dan suatu unit kendali yang mendiagnosis keadaan baterai berdasarkan bentuk bagian kapasitas target dari profil yang dikoreksi.

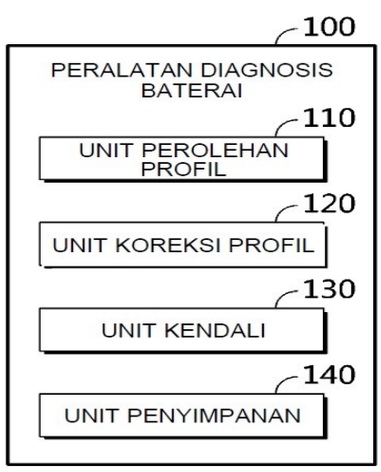

GAMBAR 1

(20) RI Permohonan Paten

(19) ID (11) No Pengumuman : 2026/01764 (13) A

(51) I.P.C : E 03D 1/38,E 03D 11/18,E 03D 5/12

(21) No. Permohonan Paten : P00202601921

(22) Tanggal Penerimaan Permohonan Paten :
11 Juli 2024

(30) Data Prioritas :

(31) Nomor	(32) Tanggal	(33) Negara
202310954022.0	31 Juli 2023	CN

(43) Tanggal Pengumuman Paten :
27 Februari 2026

(71) Nama dan Alamat yang Mengajukan Permohonan Paten :
LIXIL (CHINA) INVESTMENT CO., LTD.
Room 12B, 6th Floor, Lingling Road 899 Xuhui District, Shanghai 200030 China

(72) Nama Inventor :

FAN, Zhongde,CN
LIU, Yongze,CN
JIANG, Li,CN
LI, Tiantao,CN
TUO, Fengfeng,CN
LI, Yulin,CN

(74) Nama dan Alamat Konsultan Paten :
Gianna Larenta S.H.
Gandaria City, Gedung Perkantoran Gandaria 8, Lantai 3 Unit D, Jl. Sultan Iskandar Muda (Arteri Pondok Indah), Kel. Kebayoran Lama Utara, Kec. Kebayoran Lama, Kota Jakarta Selatan

(54) Judul Invensi : PIPA PEMBUANGAN LIMBAH TOILET, TOILET, DAN METODE PEMBILASAN UNTUK TOILET

(57) Abstrak :

PIPA PEMBUANGAN LIMBAH TOILET, TOILET, DAN METODE PEMBILASAN UNTUK TOILET Yang disediakan adalah pipa pembuangan limbah toilet, suatu toilet, dan metode pembilasan untuk toilet. Pipa pembuangan limbah terhubung dengan mangkuk (101) dari toilet dan pipa drainase eksternal. Setelah toilet dibilas, beberapa bagian aliran pipa pembuangan limbah memiliki segel air yang menahan air. Pipa pembuangan limbah mencakup: bagian aliran ke bawah (102), bagian aliran ke bawah (102) terhubung dengan mangkuk (101), dan bagian aliran ke bawah (102) memiliki struktur berbentuk busur; dan bagian aliran ke atas (103), bagian aliran ke atas (103) terhubung secara lancar dengan bagian aliran ke bawah (102), bagian aliran ke atas (103) memiliki struktur berbentuk busur, dan bagian aliran ke atas (103) dan bagian aliran ke bawah (102) membentuk struktur simetris cermin. Dengan mendesain bagian aliran ke bawah (102) dan bagian aliran ke atas (103) menjadi struktur simetris cermin, kelancaran yang baik tercapai, sehingga kotoran dapat dengan lancar melewati saluran masuk pipa pembuangan limbah dalam proses pembilasan, secara efektif mengurangi penyumbatan kotoran, dan secara efektif meningkatkan kinerja pembilasan.

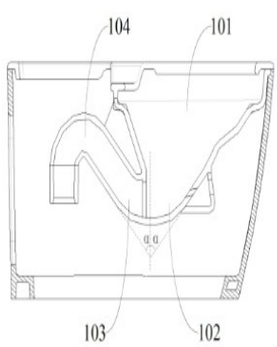

GAMBAR 2

(20) RI Permohonan Paten

(19) ID (11) No Pengumuman : 2026/01733 (13) A

(51) I.P.C : H 04W 56/00

(21) No. Permohonan Paten : P00202601807

(22) Tanggal Penerimaan Permohonan Paten :
27 Juli 2023

(30) Data Prioritas :
(31) Nomor (32) Tanggal (33) Negara

(43) Tanggal Pengumuman Paten :
27 Februari 2026

(71) Nama dan Alamat yang Mengajukan Permohonan Paten :
GUANGDONG OPPO MOBILE TELECOMMUNICATIONS CORP., LTD.
No. 18, Haibin Road, Wusha, Chang'an Dongguan, Guangdong 523860 China

(72) Nama Inventor :
HU, Rongyi,CN
CUI, Shengjiang,CN
XU, Weijie,CN
ZHANG, Zhi,CN

(74) Nama dan Alamat Konsultan Paten :
Emirsyah Dinar B.Com., M.H.
Graha Pratama Jl. MT Haryono Kav. 15, Building Lv 15, Kel. Tebet Barat, Kec. Tebet, Kota Jakarta Selatan

(54) Judul Invensi : PERALATAN DAN METODE PENENTUAN CLOCK, PERANGKAT TERMINAL, DAN PERANGKAT JARINGAN

(57) Abstrak :
Perwujudan-perwujudan dari invensi ini menyajikan metode dan peralatan penentuan clock, perangkat terminal, dan perangkat jaringan. Metode ini terdiri dari: perangkat terminal menerima sinyal pertama dan sinyal kedua, dimana sinyal pertama berbeda dari sinyal kedua, dan clock dari sinyal yang akan ditransmisikan oleh perangkat terminal ditentukan berdasarkan informasi perbedaan antara sinyal pertama dan sinyal kedua.

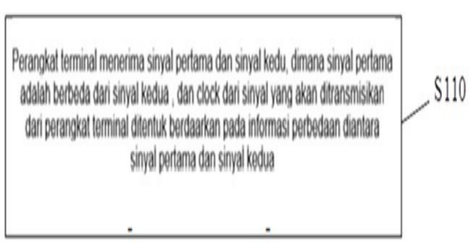

GAMBAR 6

(20) RI Permohonan Paten

(19) ID (11) No Pengumuman : 2026/01731 (13) A

(51) I.P.C : H 04W 36/00,H 04W 8/00

(21) No. Permohonan Paten : P00202601819

(22) Tanggal Penerimaan Permohonan Paten :
26 Juli 2023

(30) Data Prioritas :
(31) Nomor (32) Tanggal (33) Negara

(43) Tanggal Pengumuman Paten :
27 Februari 2026

(71) Nama dan Alamat yang Mengajukan Permohonan Paten :
GUANGDONG OPPO MOBILE TELECOMMUNICATIONS CORP., LTD.
No.18, Haibin Road, Wusha, Chang'an Dongguan, Guangdong 523860 China

(72) Nama Inventor :
FU, Zhe,CN
LU, Qianxi,CN
GUO, Yali,CN

(74) Nama dan Alamat Konsultan Paten :
Emirsyah Dinar B.Com., M.H.
Graha Pratama Jl. MT Haryono Kav. 15, Building Lv 15, Kel. Tebet Barat, Kec. Tebet, Kota Jakarta Selatan

(54) Judul Invensi : METODE DAN PERANTI KOMUNIKASI NIRKABEL

(57) Abstrak :
Suatu metode komunikasi nirkabel dan suatu peranti disediakan. Metode tersebut meliputi: menerima, oleh suatu peranti pertama, informasi pertama yang dikirimkan dari suatu peranti kedua, dimana informasi pertama digunakan untuk memungkinkan atau mengaktifkan suatu perilaku pertama, atau informasi pertama digunakan untuk mengonfigurasikan suatu parameter dari data pertama, atau informasi pertama digunakan untuk menentukan suatu sumber daya transmisi bagi data pertama. Data pertama adalah data dengan suatu hubungan asosiasi, dan perilaku pertama berkaitan dengan data pertama. Dalam perwujudan-perwujudan dari invensi ini, suatu sumber daya untuk mentransmisikan data pertama dapat dijadwalkan berdasarkan pada informasi pertama, yang kondusif untuk mencapai transmisi terkoordinasi/sinkron dari data pertama. Sebagai contoh, lebih banyak sumber daya transmisi dapat dialokasikan untuk data yang perlu ditransmisikan secara sinkron berdasarkan pada informasi pertama, yang membantu data yang perlu ditransmisikan secara sinkron tersebut mencapai suatu ujung sebaya secepat mungkin, sehingga suatu latensi transmisi dari data yang perlu ditransmisikan secara sinkron berkurang.

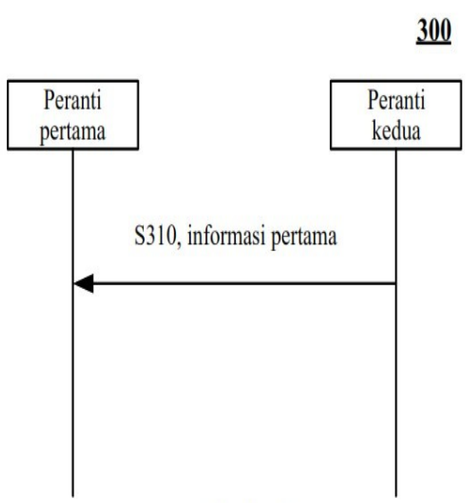

Gambar 3

(20) RI Permohonan Paten

(19) ID (11) No Pengumuman : 2026/01594 (13) A

(51) I.P.C : A 47J 31/40

(21) No. Permohonan Paten : P00202601697

(22) Tanggal Penerimaan Permohonan Paten :
22 Agustus 2024

(30) Data Prioritas :

(31) Nomor	(32) Tanggal	(33) Negara
23193446.4	25 Agustus 2023	EP

(43) Tanggal Pengumuman Paten :
23 Februari 2026

(71) Nama dan Alamat yang Mengajukan Permohonan Paten :
SOCIÉTÉ DES PRODUITS NESTLÉ S.A.
Avenue Nestlé 55 1800 Vevey Switzerland

(72) Nama Inventor :
DOGAN, Nihan,TR
ABRAHAM, Sophie,FR

(74) Nama dan Alamat Konsultan Paten :
Ir. Y.T. Widjojo
Menara Sun Life, Lt. 26, Suite A (26A), Jl. Dr. Ide Anak Agung Gde Agung Blok 6.3 Kawasan Mega Kuningan, RT 005 RW 002, Kel. Kuningan Timur, Kec. Setiabudi, Jakarta Selatan

(54) Judul Invensi : PERANTI PEMROSESAN FLUIDA DAN PENUSUK

(57) Abstrak :
Invensi berkaitan dengan suatu peranti pemrosesan fluida dan penusuk (11) untuk menusuk suatu kemasan (10), untuk menyediakan diluen ke dalam kemasan (10) untuk membuat suatu minuman dengan mencampurkan diluen tersebut dengan suatu bahan yang terkandung dalam kemasan (10) tersebut dan untuk menyalurkan minuman dari kemasan (10), yang meliputi suatu ujung penusuk (113), suatu konduit jalan masuk diluen (111) untuk memasukkan suatu diluen ke dalam kemasan (10) tersebut, dan suatu konduit jalan keluar minuman (112) untuk menyalurkan minuman dari kemasan (10) tersebut, dimana suatu ujung jalan masuk minuman (112a) dari konduit jalan keluar minuman (112) meliputi beberapa lubang jalan keluar (1121).

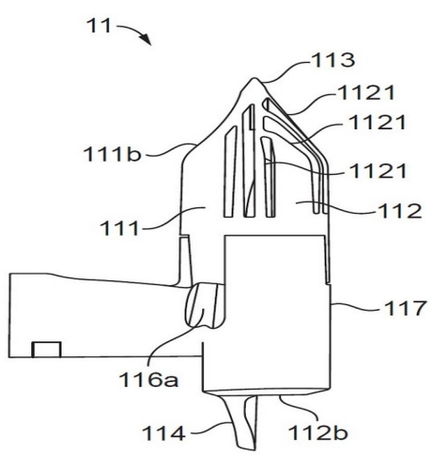

GAMBAR 4A

(20) RI Permohonan Paten

(19) ID (11) No Pengumuman : 2026/01754 (13) A

(51) I.P.C : H 02J 50/12,H 02J 7/00

(21) No. Permohonan Paten : P00202601926

(22) Tanggal Penerimaan Permohonan Paten :
19 Agustus 2024

(30) Data Prioritas :

(31) Nomor	(32) Tanggal	(33) Negara
23193913.3	29 Agustus 2023	EP

(43) Tanggal Pengumuman Paten :
27 Februari 2026

(71) Nama dan Alamat yang Mengajukan Permohonan Paten :
Koninklijke Philips N.V.
High Tech Campus 52 5656 AG Eindhoven Netherlands

(72) Nama Inventor :
AGAFONOV, Aleksei,NL
LEBENS, Pascal Leonard Maria Theodoor,NL
DRAAK, Johannes Wilhelmus,NL

(74) Nama dan Alamat Konsultan Paten :
Arifia Jauharia Fajra S.T., S.H.
Pondok Indah Office Tower 5, Lantai 19, Kel. Pondok Pinang, Kec. Kebayoran Lama, Kota Jakarta Selatan

(54) Judul Invensi : TRANSFER DAYA NIRKABEL

(57) Abstrak :
Sistem transfer daya nirkabel terdiri atas pemancar daya (101) yang menyediakan daya ke penerima daya (105) melalui sinyal transfer daya elektromagnetik. Penerima daya (105) terdiri atas sirkuit (107, 601, 613) yang terdiri atas kumparan penerima (107) yang merupakan bagian dari sirkuit resonansi yang memiliki resonansi pertama dan resonansi kedua yang dibentuk oleh kumparan penerima (107) dan setidaknya kapasitor pertama dan kedua (601). Frekuensi resonansi secara substansial berbeda. Jalur daya (607, 605) menyediakan daya dari kumparan penerima (107) ke beban (603) dan mencakup elemen pelindung (607) yang disusun untuk beroperasi dalam keadaan melindungi dimana batasan pada transfer daya dari kumparan penerima (107) diaplikasikan dan dalam keadaan tidak melindungi dimana batasan tidak diaplikasikan. Elemen pelindung (607) beralih ke keadaan melindungi sebagai respons terhadap deteksi kondisi kegagalan. Penerima daya disusun sedemikian rupa sehingga sifat resonansi dari resonansi kedua berbeda untuk elemen perlindungan (607) ketika dalam keadaan melindungi daripada ketika dalam keadaan tidak melindungi.

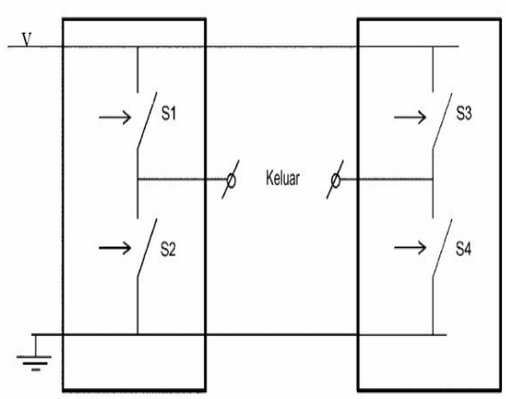

Gambar 5

(20) RI Permohonan Paten

(19) ID (11) No Pengumuman : 2026/01747 (13) A

(51) I.P.C : F 01M 1/06,F 01M 11/03

(21) No. Permohonan Paten : P00202601852

(22) Tanggal Penerimaan Permohonan Paten :
06 November 2023

(30) Data Prioritas :
(31) Nomor (32) Tanggal (33) Negara

(43) Tanggal Pengumuman Paten :
27 Februari 2026

(71) Nama dan Alamat yang Mengajukan Permohonan Paten :
MITSUBISHI JIDOSHA KOGYO KABUSHIKI KAISHA
1-21, Shibaura 3-chome, Minato-ku, Tokyo 1088410 Japan

(72) Nama Inventor :
SAMESHIMA, Daigo,JP
SUEYOSHI, Wataru,JP
OHTAKE, Osamu,JP

(74) Nama dan Alamat Konsultan Paten :
Lanny Setiawan M.B.A., M.Mgt. MA-LPC., MA-LMFT.
Pacific Patent Multiglobal DIPO Business Center Lt. 11, Jalan Jend. Gatot Subroto Kav. 51-52, Jakarta Pusat- 10260 Indonesia

(54) Judul Invensi : SIRKUIT OLI MESIN

(57) Abstrak :
Sirkuit oli mesin yang diungkapkan (2) mencakup: suatu saluran utama (9) tempat oli mesin yang melumasi suatu komponen geser (23) dari suatu mesin pembakaran dalam mengalir; suatu saluran cabang (11) yang dibentuk oleh percabangan dari suatu permukaan dinding saluran utama (9); suatu katup (13) yang ditempatkan di saluran cabang (11) untuk mengontrol laju aliran oli mesin yang mengalir ke saluran cabang (11); dan suatu filter katup (20) yang menyaring benda asing yang terkandung dalam oli mesin yang mengalir ke saluran cabang (11). Filter katup (20) disediakan di saluran masuk saluran cabang (11) di sepanjang permukaan dinding saluran utama (9) di lokasi percabangan (12) dari saluran cabang (11).

GAMBAR 2

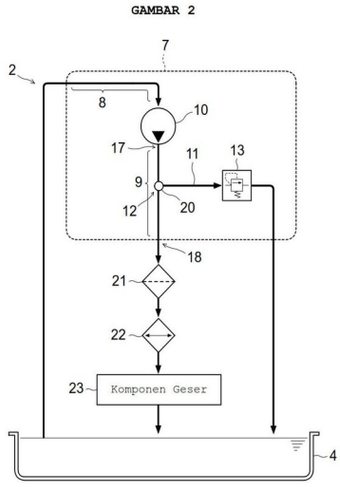

(20) **RI Permohonan Paten**

(19) **ID** **(11)** **No Pengumuman : 2026/01583** **(13) A**

(51) **I.P.C : B 01D 3/32,C 01B 3/56,C 01B 3/52,C 01B 3/04**

(21) **No. Permohonan Paten :** P00202601640

(22) **Tanggal Penerimaan Permohonan Paten :**
24 Juli 2024

(30) **Data Prioritas :**

(31) Nomor	(32) Tanggal	(33) Negara
63/515,293	24 Juli 2023	US
63/581,581	08 September 2023	US

(43) **Tanggal Pengumuman Paten :**
23 Februari 2026

(71) **Nama dan Alamat yang Mengajukan Permohonan Paten :**
KELLOGG BROWN & ROOT LLC
601 Jefferson Street, Houston, TX 77002 United States of America

(72) **Nama Inventor :**
Rian REYNEKE,US
Paul Richard LANGSTON,GB
John Lewis WEBB, Jr.,US
Umesh JAIN,US

(74) **Nama dan Alamat Konsultan Paten :**
Marolita Setiati
PT SPRUSON FERGUSON INDONESIA, Graha Paramita 3B Floor Zona D Jl. Denpasar Raya Blok D2 Kav.8 Kuningan

(54) **Judul Invensi :** INTEGRASI PERENGKAH UAP DAN UNIT AMONIA BIRU UNTUK MENGURANGI EMISI CO2

(57) **Abstrak :**
Suatu proses dan sistem untuk mengintegrasikan unit perengkahan uap dengan unit amonia biru sehingga aliran gas kaya metana dan/atau aliran gas kaya hidrogen diarahkan dari unit perengkahan uap ke unit amonia biru, sementara aliran yang mengandung gas hidrogen diarahkan dari unit amonia biru ke unit perengkahan uap.

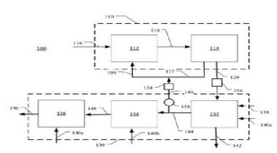

GAMBAR 1A

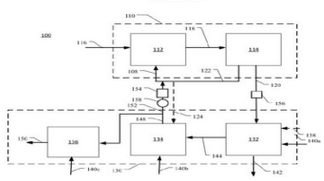

GAMBAR 1B

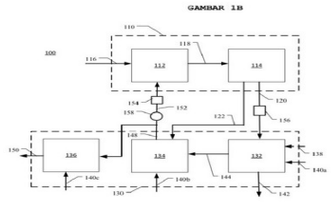

GAMBAR 1C

(20) RI Permohonan Paten

(19) ID (11) No Pengumuman : 2026/01582 (13) A

(51) I.P.C : B 25J 9/06,B 25J 17/00

(21) No. Permohonan Paten : P00202601679

(22) Tanggal Penerimaan Permohonan Paten :
05 Juni 2024

(30) Data Prioritas :

(31) Nomor	(32) Tanggal	(33) Negara
2023-120061	24 Juli 2023	JP

(43) Tanggal Pengumuman Paten :
23 Februari 2026

(71) Nama dan Alamat yang Mengajukan Permohonan Paten :
TOYOTA JIDOSHA KABUSHIKI KAISHA
1, Toyota-cho, Toyota-shi, Aichi, 471-8571 Japan

(72) Nama Inventor :
Yoshihiro OKUMATSU,JP

(74) Nama dan Alamat Konsultan Paten :
Melinda S.E.,S.H
PT. Tilleke & Gibbins Indonesia Lippo Kuningan Lantai 12, Unit A Jalan H.R. Rasuna Said Kavling B-12 Kuningan

(54) Judul Invensi : SISTEM KONTROL ROBOT, METODE KONTROLNYA, DAN PROGRAM

(57) Abstrak :
Invensi ini menyediakan kemampuan dapat digerakkan mundur dari bagian lengan dari robot ditingkatkan. Sistem kontrol robot mencakup: bagian lengan atau bagian kaki yang membentang dari bagian bodi dari robot dan mencakup sedikitnya satu bagian sambungan yang ditempatkan pada posisi sedikitnya jarak yang telah ditentukan pertama menjauh dari akar darinya; sedikitnya satu unit penggerak yang dikonfigurasi untuk menghasilkan gaya penggerakan untuk secara rotasi menggerakkan bagian sambungan; dan sedikitnya satu bagian transmisi yang disediakan di antara bagian sambungan yang bersesuaian dan unit penggerak dan dikonfigurasi untuk mentransmisikan gaya penggerakan dari unit penggerak ke bagian sambungan yang bersesuaian. Sedikitnya satu unit penggerak tersebut disediakan secara korektif pada akar dari bagian lengan atau bagian kaki.

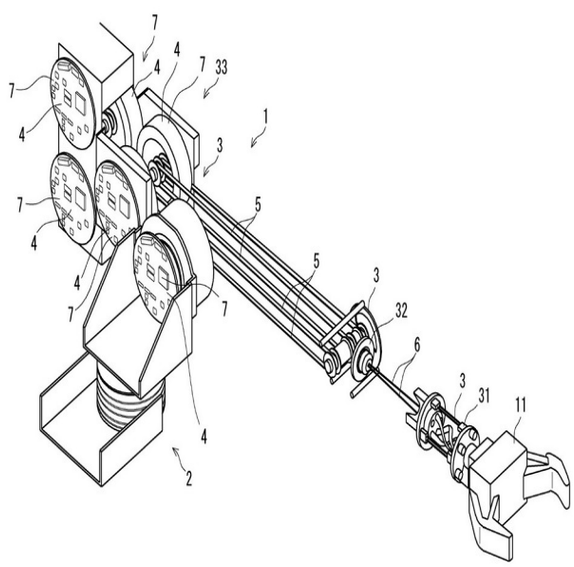

(20) RI Permohonan Paten

(19) ID (11) No Pengumuman : 2026/01609 (13) A

(51) I.P.C : C 11D 1/835,C 11D 1/62,C 11D 3/30,C 11D 3/00

(21) No. Permohonan Paten : P00202601719

(22) Tanggal Penerimaan Permohonan Paten :
01 Agustus 2024

(30) Data Prioritas :

(31) Nomor	(32) Tanggal	(33) Negara
23192758.3	22 Agustus 2023	EP

(43) Tanggal Pengumuman Paten :
24 Februari 2026

(71) Nama dan Alamat yang Mengajukan Permohonan Paten :
UNILEVER IP HOLDINGS B.V.
Bronland 14, 6708 WH Wageningen, Netherlands
Netherlands

(72) Nama Inventor :
SYED, Shah Faisal,IN
THIRUMENI, Dhanalakshmi,IN

(74) Nama dan Alamat Konsultan Paten :
Dr. Inda Citraninda Noerhadi S.S.,M.A.
Biro Oktroi Roosseno Kantor Taman A-9 Unit C1 & C2
Jalan DR. Ide Anak Agung Gde Agung

(54) Judul Invensi : PENGONDISI KAIN BERAIR YANG TRANSPARAN

(57) Abstrak :
Invensi ini berhubungan dengan suatu pengondisi kain berair yang transparan yang mencakup: a) 1 sampai 25 %berat senyawa amonium kuarterner tertaut ester takjenuh; b) rantai senyawa amonium kuarterner rantai panjang tunggal yang mencakup gugus hidroksil; dan c) surfaktan nonionik yang memiliki HLB sebesar 8 sampai 16, dimana senyawa amonium kuarterner tertaut ester takjenuh tersebut mencakup sedikitnya dua rantai yang berasal dari asam lemak, dimana senyawa amonium kuarterner rantai panjang tunggal yang mencakup gugus hidroksil tersebut memiliki rantai panjang yang mencakup 4 sampai 22 karbon, dan dimana komposisi tersebut memiliki nilai kekeruhan sebesar 0 sampai 10 NTU.

(20) RI Permohonan Paten

(19) ID (11) No Pengumuman : 2026/01640 (13) A

(51) I.P.C : H 04L 1/18,H 04L 5/00

(21) No. Permohonan Paten : P00202601839

(22) Tanggal Penerimaan Permohonan Paten :
07 Agustus 2024

(30) Data Prioritas :

(31) Nomor	(32) Tanggal	(33) Negara
63/518,240	08 Agustus 2023	US

(43) Tanggal Pengumuman Paten :
25 Februari 2026

(71) Nama dan Alamat yang Mengajukan Permohonan Paten :
TOYOTA JIDOSHA KABUSHIKI KAISHA
1, Toyota-cho, Toyota-shi, Aichi 4718571 Japan Japan

(72) Nama Inventor :

SHIMIZU, Takayuki,JP	SUNELL, Kai-Erik,FI
ARZELIER, Claude,FR	LU, Hongsheng,CN
MEDINA, Daniel,ES	KUCERA, Stepan,CZ
SABOURI-SICHANI, Faranaz,DK	MARANDI, Ali,IR

(74) Nama dan Alamat Konsultan Paten :
Ir. Migni Myriasandra Noerhadi, S.H., MIP., MSEL.
Kantor Taman A-9, Unit A6-A7, Jl. Dr. Ide Anak Agung Gde Agung, Mega Kuningan, Kel. Kuningan Timur, Kec. Setiabudi, Jakarta Selatan

(54) Judul Invensi : PENGELOLAAN BERKAS SIDELINK

(57) Abstrak :
Invensi ini mengungkapkan metode, peralatan, dan sistem untuk pengelolaan berkas dalam komunikasi sidelink. Metode tersebut meliputi: membentuk, oleh simpul dalam komunikasi sidelink, sejumlah tautan siaran tunggal dengan sejumlah simpul lainnya dalam komunikasi sidelink; melakukan penginderaan kanal; memilih satu atau lebih sumber daya dan menentukan satu atau lebih berkas Tx untuk sedikitnya salah satu dari: satu atau lebih transmisi PSCCH, atau satu atau lebih transmisi PSSCH; dan melakukan, menggunakan satu atau lebih sumber daya yang dipilih dan satu atau lebih berkas Tx yang dipilih, sedikitnya salah satu dari: satu atau lebih transmisi PSCCH atau satu atau lebih transmisi PSSCH.

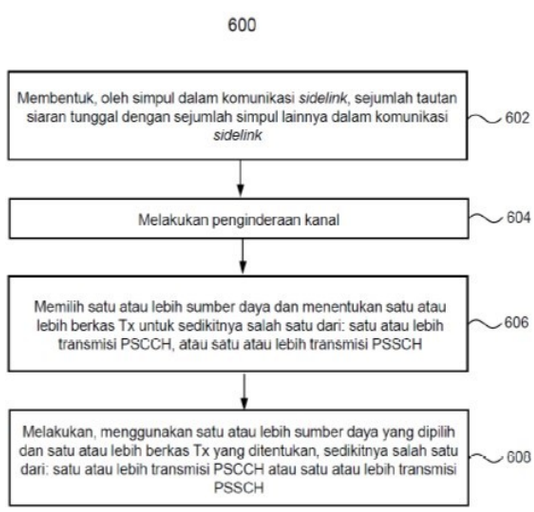

GAMBAR 6

(20) RI Permohonan Paten

(19) ID (11) No Pengumuman : 2026/01684 (13) A

(51) I.P.C : B 60L 58/10,G 01R 31/396,G 01R 31/382,G 01R 31/374,G 01R 19/165,G 01R 19/10

(21) No. Permohonan Paten : P00202601872

(22) Tanggal Penerimaan Permohonan Paten :
24 Januari 2025

(30) Data Prioritas :

(31) Nomor	(32) Tanggal	(33) Negara
10-2024-0012259	26 Januari 2024	KR

(43) Tanggal Pengumuman Paten :
26 Februari 2026

(71) Nama dan Alamat yang Mengajukan Permohonan Paten :
LG ENERGY SOLUTION, LTD.
Tower1, 108, Yeoui-daero, Yeongdeungpo-Gu, Seoul 07335, Republic of Korea Republic of Korea

(72) Nama Inventor :
CHOI, Soon-Hyung,KR
KIM, Dong-Hyun,KR
KIM, Young-Deok,KR

(74) Nama dan Alamat Konsultan Paten :
Dr. Inda Citraninda Noerhadi S.S.,M.A.
Biro Oktroi Roosseno Kantor Taman A-9 Unit C1 & C2
Jalan DR. Ide Anak Agung Gde Agung

(54) Judul Invensi : PERALATAN DAN METODE UNTUK MENYEDIAKAN INFORMASI BATERAI

(57) Abstrak :
Suatu peralatan penyedia informasi baterai menurut suatu perwujudan pengungkapan ini meliputi: unit pemerolehan profil yang memperoleh profil diferensial berdasarkan kapasitas dan tegangan baterai; dan unit kendali yang menentukan siklus target yang bersesuaian dengan baterai dan laju-C target (laju arus) yang bersesuaian dengan profil diferensial, dan mengoreksi profil diferensial berdasarkan profil tegangan berlebihan yang bersesuaian dengan siklus target dan laju-C target, sehingga menghasilkan profil yang dikoreksi.

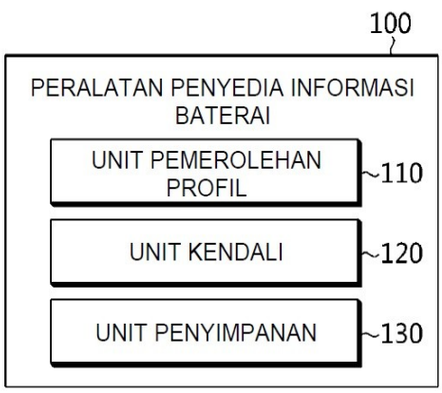

GAMBAR 1

(20) RI Permohonan Paten

(19) ID (11) No Pengumuman : 2026/01619 (13) A

(51) I.P.C : C 12N 15/63,C 12N 15/31,C 12N 1/21,C 12N 1/20

(21) No. Permohonan Paten : P00202601746

(22) Tanggal Penerimaan Permohonan Paten :
19 Juli 2024

(30) Data Prioritas :

(31) Nomor	(32) Tanggal	(33) Negara
2023-123842	28 Juli 2023	JP

(43) Tanggal Pengumuman Paten :
24 Februari 2026

(71) Nama dan Alamat yang Mengajukan Permohonan Paten :
KABUSHIKI KAISHA YAKULT HONSHA
1-10-30, Kaigan, Minato-ku, Tokyo, 1058660 Japan

(72) Nama Inventor :
KATO Kosuke,JP
NAKAMURA Madoka,JP
SERATA Masaki,JP
OKUMURA Takekazu,JP

(74) Nama dan Alamat Konsultan Paten :
Dora Ambadar S.Psi
Am Badar & Am Badar, Jl. Proklamasi No. 79, Pegangsaan, Menteng, Jakarta Pusat

(54) Judul Invensi : KOMPOSISI UNTUK MEMBERIKAN TOLERANSI TEKANAN LINGKUNGAN PADA BAKTERI

(57) Abstrak :
Suatu teknik diberikan untuk memberikan toleransi tekanan lingkungan pada bakteri seperti bakteri asam laktat. Dihasilkan suatu komposisi untuk memberikan toleransi tekanan lingkungan pada bakteri, komposisi tersebut mengandung gugus gen cps1 yang berasal dari Lacticaseibacillus paracasei. Komposisi ini idealnya digunakan untuk memberikan toleransi pada tekanan lingkungan yang disebabkan oleh paling sedikit satu yang dipilih dari kelompok yang terdiri dari asam, komponen empedu, alkohol, ion logam, bahan hidrofobik, dan surfaktan.

(20) **RI Permohonan Paten**

(19) **ID** **(11)** **No Pengumuman : 2026/01743** **(13) A**

(51) **I.P.C : A 61K 31/5386,A 61K 31/498,A 61P 35/00,C 07D 405/14,C 07D 495/04,C 07D 498/04,C 07D 493/00**

(21) **No. Permohonan Paten :** P00202601824

(22) **Tanggal Penerimaan Permohonan Paten :**
09 Agustus 2024

(30) **Data Prioritas :**

(31) Nomor	(32) Tanggal	(33) Negara
202310996501.9	09 Agustus 2023	CN
202311151377.2	07 September 2023	CN
202311408086.7	27 Oktober 2023	CN
202410042848.4	11 Januari 2024	CN

(43) **Tanggal Pengumuman Paten :**
27 Februari 2026

(71) **Nama dan Alamat yang Mengajukan Permohonan Paten :**
JIANGSU HENGRUI PHARMACEUTICALS CO., LTD.
No.7 Kunlunshan Road, Economic And Technological Development Zone, Lianyungang, Jiangsu 222047 China

(72) **Nama Inventor :**

LI, Xin,CN
SHEN, Feng,CN
GUI, Bin,CN
WANG, Wei,CN
KONG, Luyao,CN
HE, Feng,CN

(74) **Nama dan Alamat Konsultan Paten :**
Nabila Ambadar S.H., LL.M.,
Am Badar & Am Badar, Jl. Proklamasi No. 79, Pegangsaan, Menteng, Jakarta Pusat

(54) **Judul Invensi :** SENYAWA HETEROARIL, METODE PEMBUATANNYA, DAN PENGGUNAANNYA DALAM PENGOBATAN

(57) **Abstrak :**
Senyawa heteroaril, metode pembuatannya, dan penggunaannya dalam pengobatan. Secara khusus, disediakan senyawa heteroaril yang diwakili oleh formula umum (I), metode pembuatannya, komposisi farmasi yang mengandung senyawa tersebut, dan penggunaannya sebagai zat terapeutik, khususnya penggunaannya sebagai penghambat PRMT5 dan penggunaannya dalam mengobati dan/atau mencegah kanker.

(20) RI Permohonan Paten

(19) ID (11) No Pengumuman : 2026/01614 (13) A

(51) I.P.C : A 42B 3/30

(21) No. Permohonan Paten : P00202601722

(22) Tanggal Penerimaan Permohonan Paten :
09 September 2024

(30) Data Prioritas :

(31) Nomor	(32) Tanggal	(33) Negara
2023-149715	15 September 2023	JP

(43) Tanggal Pengumuman Paten :
24 Februari 2026

(71) Nama dan Alamat yang Mengajukan Permohonan Paten :
GENTOS CO.,LTD.
2-9-7 Ikenohata Taito-Ku, Tokyo 1100008 Japan

(72) Nama Inventor :
OKAZAKI Makoto,JP
MATSUMOTO Tamotsu,JP
OKADA Ryo,JP
KIDA Makiko,JP

(74) Nama dan Alamat Konsultan Paten :
Januar Ferry S.Si
PT. Hakindah International Gedung Gajah Unit AT Jalan Dr Saharjo No. 111 Tebet

(54) Judul Invensi : APARATUS UNTUK MEMASANG PERANTI UNTUK HELM

(57) Abstrak :

APARATUS UNTUK MEMASANG PERANTI UNTUK HELM Peranti (T) dipasang ke helm dengan cara membentangkan sabuk penopang (20) yang menopang peranti (T) di antara bagian dasar (2) yang disediakan di permukaan sisi luar kiri dan kanan pada bagian depan atau bagian belakang bodi helm (1) melalui klip (10) yang terkait dengan bagian dasar (2). Bagian dasar (2) terbuka ke arah lateral dari bodi helm (1) dan memiliki bagian pengunci (3) yang dibentuk pada tepi bukaan, dan klip (10) meliputi bagian kait (12) yang dikonfigurasi untuk mengaitkan klip dengan bagian pengunci sehingga dapat diputar dan bagian penyambung (13) yang disambungkan ke sabuk penopang (20). Klip (10) tersebut dapat berputar dengan bagian kait (12) terkunci di bagian pengunci (3) sebagai titik tumpu. Penahan (14) yang dikaitkan dengan bagian pengait (4) yang disediakan di permukaan sisi luar bagian dasar (2) disediakan di permukaan sisi dalam bagian penyambung (13).

Fig. 1

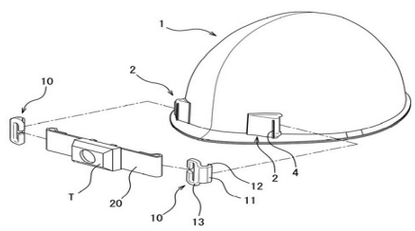

(20) RI Permohonan Paten

(19) ID (11) No Pengumuman : 2026/01632 (13) A

(51) I.P.C : G 09G 3/3225

(21) No. Permohonan Paten : P00202601564

(22) Tanggal Penerimaan Permohonan Paten :
26 September 2023

(30) Data Prioritas :
(31) Nomor (32) Tanggal (33) Negara

(43) Tanggal Pengumuman Paten :
24 Februari 2026

(71) Nama dan Alamat yang Mengajukan Permohonan Paten :
BOE TECHNOLOGY GROUP CO., LTD.
No.10 Jiuxianqiao Rd., Chaoyang District, Beijing 100015 China

(72) Nama Inventor :
ZHANG, Tiaomei,CN
GAO, Wenhui,CN
JIANG, Zhiliang,CN
WU, Jianpeng,CN
HU, Ming,CN

(74) Nama dan Alamat Konsultan Paten :
Nabila Ambadar S.H., LL.M.,
Am Badar & Am Badar, Jl. Proklamasi No. 79, Pegangsaan, Menteng, Jakarta Pusat

(54) Judul Invensi : SUBSTRAT LARIK DAN PERALATAN TAMPILAN

(57) Abstrak :

Suatu substrat larik. Substrat larik mencakup sejumlah sirkuit penggerak piksel; di mana masing-masing sirkuit penggerak piksel (PDC) dari sejumlah sirkuit penggerak piksel tersebut terdiri dari transistor penggerak (Td), transistor kontrol pemancar cahaya pertama (T3), dan transistor reset ketiga (Tr3); lapisan aktif (ACTd, ACT3, ACTr3) dari transistor penggerak (Td), transistor kontrol pemancar cahaya pertama (T3), dan transistor reset ketiga (Tr3) berada dalam lapisan material semikonduktor pertama (SML1); elektroda pertama (Sd) dari transistor penggerak (Td), elektroda kedua (D3) dari transistor kontrol pemancar cahaya pertama (T3), dan elektroda kedua (Dr3) dari transistor reset ketiga (Tr3) berada dalam lapisan material semikonduktor pertama (SML1); elektroda pertama (Sd) dari transistor penggerak (Td), elektroda kedua (D3) dari transistor kontrol pemancar cahaya pertama (T3), dan elektroda kedua (Dr3) dari transistor reset ketiga (Tr3) merupakan bagian dari struktur tunggal; dan elektroda pertama (Sd) dari transistor penggerak (Td), elektroda kedua (D3) dari transistor kontrol pemancar cahaya pertama (T3), dan elektroda kedua (Dr3) dari transistor reset ketiga (Tr3) terhubung satu sama lain oleh satu atau lebih bagian dari lapisan material semikonduktor pertama (SML1).

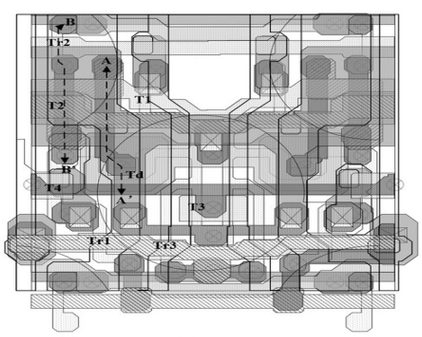

GAMBAR 3A

(20) **RI Permohonan Paten**

(19) **ID** **(11)** **No Pengumuman : 2026/01639** **(13) A**

(51) **I.P.C : C 02F 3/12,C 12M 1/34,G 06Q 50/00,G 06T 7/60,G 06T 7/254**

(21) **No. Permohonan Paten :** P00202601822

(22) **Tanggal Penerimaan Permohonan Paten :**
31 Juli 2024

(30) **Data Prioritas :**

(31) Nomor	(32) Tanggal	(33) Negara
2023-126440	02 Agustus 2023	JP

(43) **Tanggal Pengumuman Paten :**
25 Februari 2026

(71) **Nama dan Alamat yang Mengajukan Permohonan Paten :**
SUMITOMO CHEMICAL COMPANY, LIMITED
2-7-1, Nihonbashi, Chuo-ku, Tokyo 1036020 Japan

(72) **Nama Inventor :**
OKUDERA, Tomohiro,JP

(74) **Nama dan Alamat Konsultan Paten :**
Nabila Ambadar S.H., LL.M.,
Am Badar & Am Badar, Jl. Proklamasi No. 79,
Pegangsaan, Menteng, Jakarta Pusat

(54) **Judul Invensi :** PROGRAM KOMPUTER, METODE PEMROSESAN INFORMASI, DAN PERALATAN PEMROSESAN INFORMASI

(57) **Abstrak :**
Disediakan suatu program komputer yang mampu mengenali mikroorganisme dengan akurasi tinggi. Program komputer tersebut menyebabkan komputer menjalankan pemrosesan: memperoleh citra yang berisi sejumlah mikroorganisme; dan mengenali mikroorganisme dalam citra tersebut dengan menerapkan sejumlah metode yang sesuai dengan jenis atau ukuran mikroorganisme pada citra yang diperoleh.

GAMBAR 8

(20) RI Permohonan Paten

(19) ID (11) No Pengumuman : 2026/01732 (13) A

(51) I.P.C : H 04W 24/08

(21) No. Permohonan Paten : P00202601808

(22) Tanggal Penerimaan Permohonan Paten :
27 Juli 2023

(30) Data Prioritas :
(31) Nomor (32) Tanggal (33) Negara

(43) Tanggal Pengumuman Paten :
27 Februari 2026

(71) Nama dan Alamat yang Mengajukan Permohonan Paten :
GUANGDONG OPPO MOBILE TELECOMMUNICATIONS CORP., LTD.
No. 18, Haibin Road, Wusha, Chang'an, Dongguan, Guangdong 523860 China

(72) Nama Inventor :
LIN, Yanan,CN
XU, Jing,CN

(74) Nama dan Alamat Konsultan Paten :
Emirsyah Dinar B.Com., M.H.
Graha Pratama Jl. MT Haryono Kav. 15, Building Lv 15, Kel. Tebet Barat, Kec. Tebet, Kota Jakarta Selatan

(54) Judul Invensi : METODE PENGINDERAAN DAN PERANGKAT PENGINDERAAN

(57) Abstrak :
Diberikan metode penginderaan dan perangkat penginderaan, yang berkaitan dengan bidang komunikasi seluler. Metode penginderaan ini dilakukan oleh suatu perangkat penerima, dan meliputi: menerima (502) informasi pertama pada sumber daya domain-frekuensi pertama dalam unit domain-waktu pertama dan informasi kedua pada sumber daya domain-frekuensi kedua dalam unit domain-waktu kedua, di mana sumber daya domain-frekuensi pertama meliputi sumber daya domain-frekuensi kedua, dan informasi pertama meliputi sinyal referensi demodulasi (DMRS); memperoleh (504) informasi data berdasarkan informasi pertama dan informasi kedua; dan menghasilkan (506) informasi penginderaan berdasarkan informasi pertama.

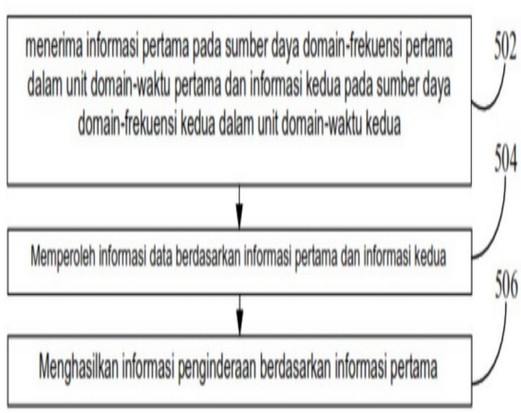

GAMBAR 5

(20) RI Permohonan Paten

(19) ID (11) No Pengumuman : 2026/01611 (13) A

(51) I.P.C : A 01D 34/00,B 01D 46/71,B 01D 46/46,F 02M 35/16,F 02M 35/08

(21) No. Permohonan Paten : P00202601648

(22) Tanggal Penerimaan Permohonan Paten :
16 Agustus 2024

(30) Data Prioritas :

(31) Nomor	(32) Tanggal	(33) Negara
63/533,389	18 Agustus 2023	US

(43) Tanggal Pengumuman Paten :
24 Februari 2026

(71) Nama dan Alamat yang Mengajukan Permohonan Paten :
DONALDSON COMPANY, INC.
1400 West 94th Street Bloomington, Minnesota United States of America

(72) Nama Inventor :
FINNICUM, Joel J.,US
VAN ARSDALE, Michael J.,US
ADAMEK, Daniel E.,US

(74) Nama dan Alamat Konsultan Paten :
Risti Wulansari S.H.,
KMO Building, Floor 05 Suite 502 Jalan Kyai Maja No 1 RT03/RW08

(54) Judul Invensi : SISTEM DAN METODE UNTUK PEMBERSIHAN ELEMEN FILTER DENGAN SEMBURAN UDARA BERTEKANAN PADA ALAT PERTANIAN

(57) Abstrak :
Perwujudan di sini berhubungan dengan sistem filtrasi untuk peralatan pertanian. Pada suatu perwujudan, suatu sistem filtrasi untuk suatu bagian dari peralatan pertanian termasuk yang memiliki sirkuit pengontrol, suatu wadah filter, dan suatu mekanisme pembersihan dengan udara bertekanan. Mekanisme pembersihan dengan udara bertekanan tersebut dikontrol oleh sirkuit pengontrol dan dikonfigurasikan untuk membersihkan suatu elemen filter yang ditempatkan di dalam wadah filter tersebut. Sirkuit pengontrol tersebut dikonfigurasikan untuk menerima dan/atau menyimpulkan data dari dan/atau mengenai suatu alat, suatu alat pelengkap, atau suatu header yang digunakan dengan bagian dari peralatan pertanian tersebut dan menyesuaikan suatu parameter pembersihan dengan udara bertekanan dari mekanisme pembersihan dengan udara bertekanan berdasarkan pada data tersebut. Perwujudan lainnya juga tercakup di sini.

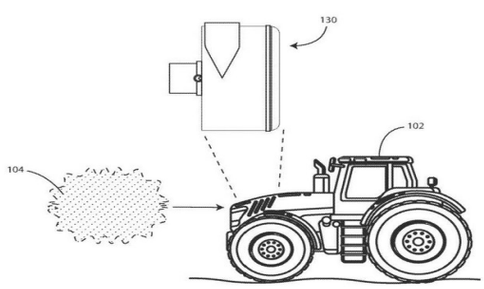

GAMBAR 1

(20) RI Permohonan Paten

(19) ID (11) No Pengumuman : 2026/01730 (13) A

(51) I.P.C : H 02P 6/17,H 02P 29/00

(21) No. Permohonan Paten : P00202601559

(22) Tanggal Penerimaan Permohonan Paten :
11 Februari 2025

(30) Data Prioritas :

(31) Nomor	(32) Tanggal	(33) Negara
63/659,323	12 Juni 2024	US

(43) Tanggal Pengumuman Paten :
27 Februari 2026

(71) Nama dan Alamat yang Mengajukan Permohonan Paten :
DELTA ELECTRONICS, INC.
No.252, Shanying Rd., Guishan Dist., Taoyuan City Taiwan 333 China

(72) Nama Inventor :
CHEN, Chin-hao,CN
CHEN, Chien-yu,CN
HUANG, Min-lang,CN

(74) Nama dan Alamat Konsultan Paten :
Arifia Jauharia Fajra S.T., S.H.
Pondok Indah Office Tower 5, Lantai 19, Kel. Pondok Pinang, Kec. Kebayoran Lama, Kota Jakarta Selatan

(54) Judul Invensi : PERALATAN DAN METODE KONTROL MOTOR

(57) Abstrak :
Satu peralatan dan metode kontrol motor. Peralatan tersebut menerima suatu sinyal umpan balik melalui suatu sensor; berdasarkan sinyal umpan balik tersebut, peralatan mengalkulasi suatu sudut dari posisi dari suatu motor; peralatan memperoleh suatu sudut koreksi berdasarkan sinyal umpan balik tersebut atau suatu instruksi masukan; peralatan mengalkulasi suatu nilai perintah arus berdasarkan sudut koreksi dan sudut tersebut; dan peralatan mengeluarkan nilai perintah arus tersebut ke motor.

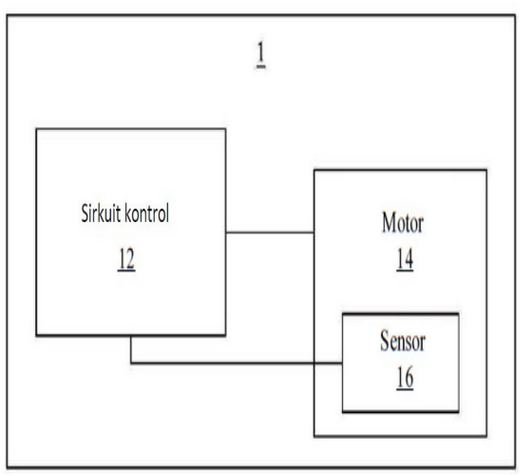

(20) RI Permohonan Paten

(19) ID (11) No Pengumuman : 2026/01685 (13) A

(51) I.P.C : G 01R 31/396,G 01R 31/392,G 01R 31/382,H 01M 10/48,H 02J 7/00

(21) No. Permohonan Paten : P00202601869

(22) Tanggal Penerimaan Permohonan Paten :
24 Januari 2025

(30) Data Prioritas :

(31) Nomor	(32) Tanggal	(33) Negara
10-2024-0015219	31 Januari 2024	KR

(43) Tanggal Pengumuman Paten :
26 Februari 2026

(71) Nama dan Alamat yang Mengajukan Permohonan Paten :
LG ENERGY SOLUTION, LTD.
Tower1, 108, Yeoui-daero, Yeongdeungpo-Gu, Seoul 07335, Republic of Korea Republic of Korea

(72) Nama Inventor :
KIM, Ji-Yeon,KR
KIM, Young-Deok,KR
PARK, Jun-Cheol,KR
CHOI, Soon-Ju,KR

(74) Nama dan Alamat Konsultan Paten :
Dr. Inda Citraninda Noerhadi S.S.,M.A.
Biro Oktroi Roosseno Kantor Taman A-9 Unit C1 & C2 Jalan DR. Ide Anak Agung Gde Agung

(54) Judul Invensi : PERALATAN PEMBUAT PROFIL BATERAI DAN METODE PEMBUATAN PROFIL BATERAI

(57) Abstrak :
Invensi ini berhubungan dengan suatu peralatan pembuat profil baterai yang meliputi: suatu unit pengisian/pengosongan daya yang dikonfigurasi untuk mengisi dan mengosongkan daya baterai; suatu unit pengukuran yang dikonfigurasi untuk mengukur informasi baterai yang meliputi sedikitnya satu dari tegangan, arus, dan suhu baterai selama proses pengisian/pengosongan daya; dan suatu unit kendali. Unit kendali dikonfigurasi untuk: menentukan suhu target dan laju C target yang bersesuaian dengan kondisi pengisian/pengosongan daya berdasarkan profil acuan yang ditetapkan sebelumnya yang menunjukkan kebersesuaian antara suhu ambang batas dan laju C ambang batas; mengendalikan unit pengisian/pengosongan daya untuk mengisi atau mengosongkan daya baterai pada laju C target apabila suhu baterai bersesuaian dengan suhu target; dan membuat profil baterai yang bersesuaian dengan baterai berdasarkan informasi baterai.

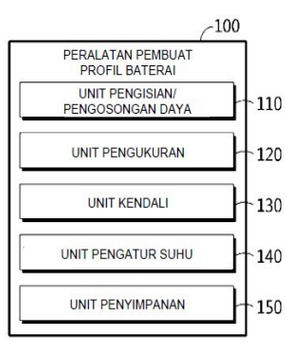

GAMBAR 1

(20) RI Permohonan Paten

(19) ID (11) No Pengumuman : 2026/01624 (13) A

(51) I.P.C : A 61K 31/519,A 61K 31/4545,A 61P 25/28,A 61P 35/00,C 07D 401/14,C 07D 471/04,C 07D 487/04

(21) No. Permohonan Paten : P00202601708

(22) Tanggal Penerimaan Permohonan Paten :
31 Juli 2024

(30) Data Prioritas :

(31) Nomor	(32) Tanggal	(33) Negara
23189886.7	04 Agustus 2023	EP

(43) Tanggal Pengumuman Paten :
24 Februari 2026

(71) Nama dan Alamat yang Mengajukan Permohonan Paten :
BOEHRINGER INGELHEIM INTERNATIONAL GMBH
Binger Strasse 173, 55216 Ingelheim am Rhein Germany

(72) Nama Inventor :

WILLWACHER, Jens,DE	BINDER, Florian Paul Christian,DE
DAHMANN, Georg,DE	HANDSCHUH, Sandra Ruth,DE
REINDL, Sophia Astrid,DE	YANG HAMILTON, James Young Soo,KR

(74) Nama dan Alamat Konsultan Paten :
Marolita Setiati
PT SPRUSON FERGUSON INDONESIA, Graha Paramita 3B Floor Zona D Jl. Denpasar Raya Blok D2 Kav.8 Kuningan

(54) Judul Invensi : TURUNAN PIPERIDINILPIRIDINILKARBONITRIL SEBAGAI PENGHAMBAT GLUTAMINIL-PEPTIDA SIKLOTRANSFERASE DAN PROTEIN MIRIP GLUTAMINIL-PEPTIDA SIKLOTRANSFERASE

(57) Abstrak :
Pengungkapan ini menyajikan turunan-turunan piperidinilpiridinilkarbonitril tertentu, dan garamnya yang dapat diterima secara farmasi, yang merupakan penghambat glutaminil-peptida siklotransferase (QPCT) dan protein mirip glutaminil-peptida siklotransferase (QPCTL), dan oleh karena itu berguna untuk pengobatan penyakit yang dapat diobati dengan penghambatan QPCT/L. Juga disajikan adalah komposisi-komposisi farmasi yang mengandung senyawa yang sama, dan proses-proses untuk membuat senyawa-senyawa tersebut.

(20) RI Permohonan Paten

(19) ID (11) No Pengumuman : 2026/01742 (13) A

(51) I.P.C : A 23G 4/20,A 23L 27/00

(21) No. Permohonan Paten : P00202601864

(22) Tanggal Penerimaan Permohonan Paten :
06 Agustus 2024

(30) Data Prioritas :

(31) Nomor	(32) Tanggal	(33) Negara
102023000016812	07 Agustus 2023	IT

(43) Tanggal Pengumuman Paten :
27 Februari 2026

(71) Nama dan Alamat yang Mengajukan Permohonan Paten :
PERFETTI VAN MELLE S.P.A.
Via XXV Aprile, 7, 20045 Lainate (MI) Italy

(72) Nama Inventor :
DELMONTE, Marco,IT
BOTTONI, Gianni Natale,IT
TULLI, Alessio,IT
VIOLI, Marco,IT
DELEO, Maurizio,IT
SARRICA, Andrea,IT

(74) Nama dan Alamat Konsultan Paten :
Melinda S.E.,S.H
PT. Tilleke & Gibbins Indonesia Lippo Kuningan Lantai 12, Unit A Jalan H.R. Rasuna Said Kavling B-12 Kuningan

(54) Judul Invensi : SISTEM ENKAPSULASI BAHAN AKTIF

(57) Abstrak :
Invensi ini menyediakan sistem untuk mengenkapsulasi bahan aktif dalam matriks polimer.

(20) RI Permohonan Paten

(19) ID (11) No Pengumuman : 2026/01620 (13) A

(51) I.P.C : H 01L 31/18

(21) No. Permohonan Paten : P00202601733

(22) Tanggal Penerimaan Permohonan Paten :
25 Juli 2024

(30) Data Prioritas :

(31) Nomor	(32) Tanggal	(33) Negara
10 2023 119 653.7	25 Juli 2023	DE

(43) Tanggal Pengumuman Paten :
24 Februari 2026

(71) Nama dan Alamat yang Mengajukan Permohonan Paten :
CE CELL ENGINEERING GMBH
Orionstraße 1, 06184 Kabelsketal, Germany Germany

(72) Nama Inventor :
HOFMÜLLER, Eckehard,DE
STÖCKEL, Stefan,DE

(74) Nama dan Alamat Konsultan Paten :
Prudence Jahja S.H., LL.M.
Januar Jahja and Partners, Menara Batavia lantai 19, Jalan K.H. Mas Mansyur Kavling 126, Jakarta Pusat

(54) Judul Invensi : METODE UNTUK MENINGKATKAN PERILAKU KONTAK OHMIK DARI SUATU KISI KONTAK DARI SUATU SEL SURYA SILIKON DAN SUATU PERALATAN UNTUK MELAKUKAN METODE TERSEBUT

(57) Abstrak :
Invensi ini berkaitan dengan suatu metode untuk meningkatkan perilaku kontak ohmik dari kisi kontak sel surya silikon, dimana sel surya silikon dengan kisi kontak dibuat terlebih dahulu, kisi kontak dikontakkan menggunakan suatu peralatan kontak pertama yang terhubung secara elektrik ke salah satu kutub sumber tegangan, sumber tegangan digunakan untuk menerapkan tegangan yang arahnya berlawanan dengan arah maju sel surya silikon dan nilainya lebih rendah daripada tegangan tembus sel surya silikon, dan dimana sumber cahaya titik diarahkan di atas area aktif surya sel surya silikon ketika tegangan ini diterapkan. Tujuan dari invensi ini adalah untuk mengembangkan lebih lanjut metode untuk meningkatkan perilaku kontak ohmik dari suatu kisi kontak pada suatu sel surya silikon sedemikian rupa sehingga memungkinkan iluminasi lengkap sel surya silikon ketika dipindai dengan sumber cahaya titik. Tujuan ini dicapai dengan cara, selama iluminasi dengan sumber cahaya titik, sel surya silikon dihubungkan secara elektrik secara bergantian menggunakan susunan kontak pertama dan susunan kontak kedua dari peralatan kontak pertama dan/atau kedua.

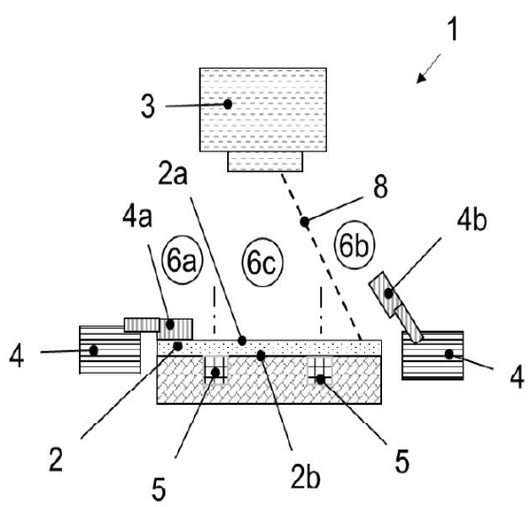

Gambar 1b

(20) RI Permohonan Paten

(19) ID (11) No Pengumuman : 2026/01748 (13) A

(51) I.P.C : H 01M 4/74,H 01M 4/68,H 01M 50/466,H 01M 50/414,H 01M 10/12

(21) No. Permohonan Paten : P00202601744

(22) Tanggal Penerimaan Permohonan Paten :
10 Januari 2024

(30) Data Prioritas :

(31) Nomor	(32) Tanggal	(33) Negara
2023-129063	08 Agustus 2023	JP

(43) Tanggal Pengumuman Paten :
27 Februari 2026

(71) Nama dan Alamat yang Mengajukan Permohonan Paten :
THE FURUKAWA BATTERY CO., LTD.
2-4-1, Hoshikawa, Hodogaya-ku, Yokohama-shi, Kanagawa, 2400006 Japan

(72) Nama Inventor :
OGINO Yusuke,JP

(74) Nama dan Alamat Konsultan Paten :
Dora Ambadar S.Psi
Am Badar & Am Badar, Jl. Proklamasi No. 79, Pegangsaan, Menteng, Jakarta Pusat

(54) Judul Invensi : BATERAI TIMBAL-ASAM TIPE CAIR DAN METODE UNTUK PEMBUATANNYA

(57) Abstrak :

Suatu peringkat kinerja dari suatu baterai timbal-asam tipe cair diperbaiki dengan meningkatkan nilai RC tanpa menyebabkan suatu peningkatan biaya yang besar dan suatu penurunan umur pakai. Suatu laminat (6) dibentuk dengan menyusun secara berselang-seling suatu separator berbentuk kantong (3) yang menempatkan suatu pelat elektrode positif (10) dan suatu pelat elektrode negatif (20), separator berbentuk kantong (3) terbuat dari suatu resin sintetik berpori dan mengandung suatu minyak, dan memiliki suatu bagian dasar berbentuk pelat (31) dan sejumlah rusuk-rusuk (32) yang menonjol dari suatu permukaan pelat bagian dasar (31), dan rusuk-rusuk (32) tersebut diletakkan di bagian dalam. Suatu pelat kolektor arus elektrode positif adalah suatu produk hasil peninjuan yang terbuat dari suatu pelat gulungan dari suatu paduan logam timbal, suatu bagian kisi yang menahan suatu campuran positif menghadap ke sejumlah rusuk-rusuk (32), dan suatu rasio (Ve/W) dari suatu volume (Ve [cm^3]) dari suatu ruang yang dibentuk oleh bagian dasar (31), sejumlah rusuk-rusuk (32), dan bagian kisi yang menahan campuran positif terhadap suatu massa (W [g] campuran positif dalam satu ruang sel adalah 0,150 atau lebih.

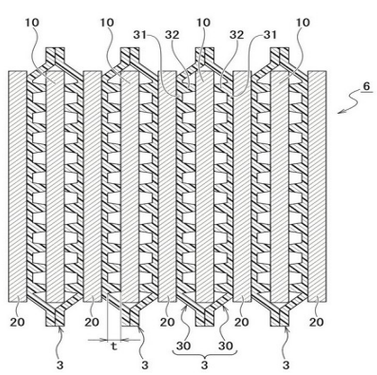

(20) RI Permohonan Paten

(19) ID (11) No Pengumuman : 2026/01642 (13) A

(51) I.P.C : A 47K 7/00,A 47L 13/17,D 04H 1/425

(21) No. Permohonan Paten : P00202601826

(22) Tanggal Penerimaan Permohonan Paten :
26 Agustus 2024

(30) Data Prioritas :

(31) Nomor	(32) Tanggal	(33) Negara
2023-145102	07 September 2023	JP

(43) Tanggal Pengumuman Paten :
25 Februari 2026

(71) Nama dan Alamat yang Mengajukan Permohonan Paten :
UNICHARM CORPORATION
182, Shimobun, Kinsei-cho, Shikokuchuo-shi, Ehime 7990111 Japan

(72) Nama Inventor :
Norihito IKEUCHI,JP
Atsushi NOGUCHI,JP
Akihiro KIMURA,JP

(74) Nama dan Alamat Konsultan Paten :
Arifia Jauharia Fajra S.T., S.H.
Pondok Indah Office Tower 5, Lantai 19, Kel. Pondok Pinang, Kec. Kebayoran Lama, Kota Jakarta Selatan

(54) Judul Invensi : KAIN BUKAN-TENUNAN UNTUK TISU BASAH, TISU BASAH, KEMASAN TISU BASAH, DAN PENGGUNAAN SERAT-SERAT SELULOSA TAHAN-AIR

(57) Abstrak :
Tujuan dari pengungkapan ini adalah untuk menyediakan suatu kain bukan-tenunan untuk tisu-tisu basah, tisu-tisu basah tersebut yang dibentuk dari kain bukan-tenunan tersebut yang memiliki sifat-sifat unggul yang memungkinkan pengambilan keluar yang mudah dari suatu kemasan. Secara lebih spesifik, kain bukan-tenunan untuk tisu-tisu basah ini dicirikan bahwa kain bukan-tenunan tersebut mengandung serat-serat selulosa tahan-air.

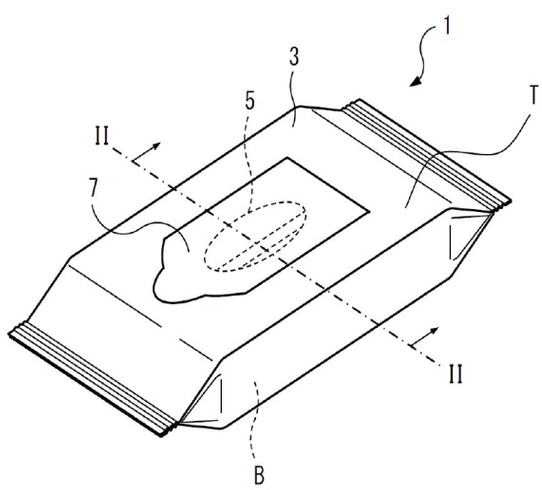

Gambar 1

(20) RI Permohonan Paten

(19) ID (11) No Pengumuman : 2026/01676 (13) A

(51) I.P.C : A 61K 31/41,A 61P 25/00,C 07D 403/14,C 07D 403/04

(21) No. Permohonan Paten : P00202601897

(22) Tanggal Penerimaan Permohonan Paten :
24 Juli 2024

(30) Data Prioritas :

(31) Nomor	(32) Tanggal	(33) Negara
202310907997.8	24 Juli 2023	CN
202311247946.3	26 September 2023	CN
202410265433.3	08 Maret 2024	CN

(43) Tanggal Pengumuman Paten :
26 Februari 2026

(71) Nama dan Alamat yang Mengajukan Permohonan Paten :
INNOVSTONE THERAPEUTICS LIMITED
500 Qingdai Road, Pudong New Area, Shanghai 201203 China

(72) Nama Inventor :

SONG, Yunlong,CN
FU, Yiwei,CN
MU, Yongzhao,CN
LU, Kai,CN
WANG, Disha,CN
KOU, Hongyan,CN
WANG, Feng,CN
CHENG, Qianyi,CN

(74) Nama dan Alamat Konsultan Paten :
Mira Rosida S.H.
Jalan Tembaga No. 29, Jakara 10640 Kemayoran Kota Jakarta Pusat DKI Jakarta 10640

(54) Judul Invensi : AGONIS RESEPTOR 5-HT2A, SERTA METODE PEMBUATANNYA DAN PENGGUNAANNYA

(57) Abstrak :
Disediakan suatu senyawa yang memiliki struktur baru sebagai agonis reseptor 5-HT2A, suatu metode pembuatannya, serta penggunaannya dalam pengobatan penyakit yang berhubungan dengan reseptor 5-HT2A. Percobaan telah mengonfirmasi bahwa senyawa-senyawa tersebut memiliki afinitas yang kuat terhadap reseptor 5-HT2A, dan dapat digunakan sebagai senyawa yang menjanjikan untuk mengobati penyakit yang berhubungan dengan reseptor 5-HT2A.Disediakan suatu senyawa yang memiliki struktur baru sebagai agonis reseptor 5-HT2A, suatu metode pembuatannya, serta penggunaannya dalam pengobatan penyakit yang berhubungan dengan reseptor 5-HT2A. Percobaan telah mengonfirmasi bahwa senyawa-senyawa tersebut memiliki afinitas yang kuat terhadap reseptor 5-HT2A, dan dapat digunakan sebagai senyawa yang menjanjikan untuk mengobati penyakit yang berhubungan dengan reseptor 5-HT2A.

(20) RI Permohonan Paten

(19) ID (11) No Pengumuman : 2026/01693 (13) A

(51) I.P.C : A 01N 43/824,A 01P 13/00,C 07D 413/14,C 07D 271/113,C 07D 413/10

(21) No. Permohonan Paten : P00202601857

(22) Tanggal Penerimaan Permohonan Paten :
15 November 2024

(30) Data Prioritas :

(31) Nomor	(32) Tanggal	(33) Negara
202311532732.0	17 November 2023	CN

(43) Tanggal Pengumuman Paten :
26 Februari 2026

(71) Nama dan Alamat yang Mengajukan Permohonan Paten :
SHANDONG BINNONG TECHNOLOGY CO., LTD.
No. 518 Yongxin Road, Binbei Town, Binzhou, Shandong 256651 China

(72) Nama Inventor :
HUANG, Yanchang,CN
XU, Jiajun,CN
YIN, Yunji,CN
YI, Xiaowei,CN
WANG, Lei,CN

(74) Nama dan Alamat Konsultan Paten :
Maria Carola D Monintja S.H.,M.H.
Wisma 46 Kota BNI, Lantai 24, Jl. Jenderal Sudirman Kav. 1, RT. 001/ RW. 008, Kel. Karet Tengsin, Kec. Tanah Abang, Kota Jakarta Pusat

(54) Judul Invensi : SENYAWA OKSADIAZOLON DAN KOMPOSISI HERBISIDA DAN PENGGUNAANNYA

(57) Abstrak :
Disediakan di sini adalah senyawa oksadiazolon, komposisi herbisida, dan penggunaannya. Dalam permohonan ini, suatu gugus oksadiazolon dari Rumus (1) disediakan sebagai suatu gugus pensubstitusi pada posisi di antara gugus sulfonil dan Cl pada cincin benzena dari suatu senyawa benzoil untuk memperoleh suatu senyawa oksadiazolon, yang tidak hanya menunjukkan aktivitas herbisida yang secara tidak diduga tinggi terhadap berbagai gulma, tetapi juga aman untuk berbagai tanaman seperti jagung dan padi. Hasil eksperimental tersebut menunjukkan bahwa senyawa yang disediakan di sini menunjukkan aktivitas herbisida yang baik dan dapat secara efektif mengontrol gulma (seperti rumput jajagoan, rumput jari, dan abutilon) dengan dosis rendah untuk mencapai suatu efek herbisida yang sangat baik, sementara itu, senyawa tersebut mendemonstrasikan keamanan yang lebih tinggi untuk tanaman.

(20) RI Permohonan Paten

(19) ID (11) No Pengumuman : 2026/01615 (13) A

(51) I.P.C : A 01N 53/04,A 01N 25/02,A 01N 53/00,A 01P 7/04,A 01P 7/02,A 01P 7/00,C 07D 493/04

(21) No. Permohonan Paten : P00202601638

(22) Tanggal Penerimaan Permohonan Paten :
13 September 2024

(30) Data Prioritas :

(31) Nomor	(32) Tanggal	(33) Negara
202311189770.0	14 September 2023	CN
202311747118.6	19 Desember 2023	CN
202411096509.0	09 Agustus 2024	CN

(43) Tanggal Pengumuman Paten :
24 Februari 2026

(71) Nama dan Alamat yang Mengajukan Permohonan Paten :
QINGDAO KINGAGROOT CHEMICAL COMPOUND CO., LTD.
No.53, Qinglonghe Road, Huangdao District, Qingdao, Shandong 266000, China China

(72) Nama Inventor :
LIAN, Lei,CN
PENG, Xuegang,CN
HUA, Rongbao,CN

(74) Nama dan Alamat Konsultan Paten :
Prudence Jahja S.H., LL.M.
Januar Jahja and Partners, Menara Batavia lantai 19, Jalan K.H. Mas Mansyur Kavling 126, Jakarta Pusat

(54) Judul Invensi : TURUNAN PIRIPIROPENA, SERTA KOMPOSISI DAN PENGGUNAANNYA

(57) Abstrak :
Invensi ini termasuk dalam bidang teknik pestisida, dan khususnya berkaitan dengan suatu turunan piripiropena, serta suatu komposisi dan penggunaannya. Senyawa tersebut sebagaimana ditunjukkan oleh formula umum I, I dimana, X1 merepresentasikan hidrogen atau fluorin; X2 merepresentasikan hidrogen atau fluorin; X3 merepresentasikan hidrogen atau fluorin; X4 merepresentasikan hidrogen atau fluorin; dan X1, X2, X3 dan X4 bukan hidrogen secara bersamaan; R1 dan R2 masing-masing secara bebas merepresentasikan hidrogen, alkil, alkenil, alkunil, sikloalkil, sikloalkilalkil, atau -(CO)R3; Y1 merepresentasikan hidroksil, alkoksialkiloksi, trialkilsiloksi, atau -O(CO)R3; Y2 merepresentasikan hidrogen atau alkil; atau Y1 dan Y2 bersama-sama membentuk =O. Senyawa ini memiliki efek pencegahan dan pengendalian yang sangat baik terhadap hama seperti Myzus persicae, Apolygus lucorum, Rhopalosiphum padi dan Bemisia tabaci.

(20) **RI Permohonan Paten**

(19) **ID** **(11)** **No Pengumuman : 2026/01736** **(13) A**

(51) **I.P.C : C 12N 15/77,C 12N 9/00,C 12P 13/10**

(21) **No. Permohonan Paten :** P00202601837

(22) **Tanggal Penerimaan Permohonan Paten :**
15 September 2023

(30) **Data Prioritas :**
(31) Nomor (32) Tanggal (33) Negara

(43) **Tanggal Pengumuman Paten :**
27 Februari 2026

(71) **Nama dan Alamat yang Mengajukan Permohonan Paten :**
CJ CHEILJEDANG CORPORATION
330, Dongho-ro, Jung-gu, Seoul 04560 Republic of Korea

(72) **Nama Inventor :**
KIM, Ye-Eun,KR
LEE, Zeewon,KR
LEE, Hanhyoung,KR
KIM, Ju Eun,KR

(74) **Nama dan Alamat Konsultan Paten :**
Melinda S.E.,S.H
PT. Tilleke & Gibbins Indonesia Lippo Kuningan Lantai 12, Unit A Jalan H.R. Rasuna Said Kavling B-12 Kuningan

(54) **Judul Invensi :** MOLEKUL ASAM AMINO REKOMBINAN, SEL INANG UNTUK MEMPRODUKSI L-ARGININA, DAN METODE UNTUK MEMPRODUKSI L-ARGININA YANG MENGGUNAKANNYA

(57) **Abstrak :**
Pengungkapan ini menyediakan molekul asam amino, sel inang yang mengekspresikan molekul asam amino, penggunaan sel inang untuk memproduksi L-arginina, molekul asam nukleat dengan sekuens yang mengenkode molekul asam amino, vektor yang mencakup molekul asam nukleat dengan sekuens yang mengenkode molekul asam amino, metode produksi L-arginina, dan metode untuk meningkatkan produksi L-arginina dengan sel inang.

Gambar 1

(20) RI Permohonan Paten

(19) ID (11) No Pengumuman : 2026/01637 (13) A

(51) I.P.C : H 04L 5/00,H 04W 4/40,H 04W 76/28,H 04W 76/19,H 04W 92/18,H 04W 76/15,H 04W 76/14

(21) No. Permohonan Paten : P00202601749

(22) Tanggal Penerimaan Permohonan Paten :
02 Juli 2024

(30) Data Prioritas :

(31) Nomor	(32) Tanggal	(33) Negara
63/531,227	07 Agustus 2023	US

(43) Tanggal Pengumuman Paten :
24 Februari 2026

(71) Nama dan Alamat yang Mengajukan Permohonan Paten :
INTERDIGITAL PATENT HOLDINGS, INC.
200 Bellevue Parkway, Suite 300, Wilmington, Delaware 19809 United States of America

(72) Nama Inventor :
FREDA, Martino,CA
HOANG, Tuong,VN
EL HAMSS, Aata,CA
DENG, Tao,US
GARCIA, Virgile,FR

(74) Nama dan Alamat Konsultan Paten :
Marolita Setiati
PT SPRUSON FERGUSON INDONESIA, Graha Paramita 3B Floor Zona D Jl. Denpasar Raya Blok D2 Kav.8 Kuningan

(54) Judul Invensi : RLF SL DALAM MULTIPEMBAWA DENGAN LISENSI DAN TANPA LISENSI

(57) Abstrak :
Suatu unit pengirim dan penerima nirkabel (WTRU) tautan samping (SL) dapat dikonfigurasi untuk membentuk suatu tautan siar tunggal (unicast) dengan suatu WTRU rekan yang memungkinkan penggunaan sejumlah pembawa SL dan mentransmisikan data, di setidaknya suatu pembawa SL pertama ke WTRU rekan. WTRU menentukan suatu kegagalan tautan radio (RLF) SL spesifik-pembawa dari pembawa SL pertama berdasarkan pada sejumlah transmisi diskontinu (DTX) permintaan pengulangan otomatis hibrida (HARQ) berturut-turut yang terdeteksi melebihi suatu ambang batas hitungan DTX HARQ dan melaksanakan suatu prosedur pemilihan ulang pembawa SL untuk memilih suatu pembawa SL kedua, dengan mengecualikan pembawa-pembawa SL yang ditentukan dengan RLF SL spesifik-pembawa. WTRU mentransmisikan, ke WTRU rekan di salah satu dari sejumlah pembawa SL tanpa RLF SL spesifik-pembawa, suatu indikasi mengenai RLF spesifik-pembawa dari pembawa SL pertama. Jika tidak ada pembawa SL yang tersedia SL yang tersisa, WTRU melepaskan tautan siar tunggal dengan WTRU rekan. Perwujudan-perwujudan tambahan diungkapkan.

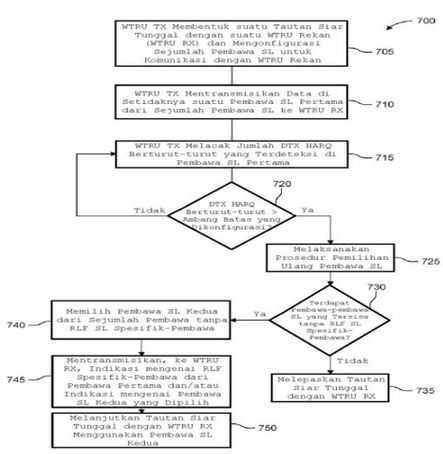

GAMBAR 7

(20) RI Permohonan Paten

(19) ID (11) No Pengumuman : 2026/01628 (13) A

(51) I.P.C : H 01M 4/587,H 01M 4/525,H 01M 4/505,H 01M 10/42,H 01M 4/131,H 01M 10/0569,H 01M 10/0567,H 01M 10/052

(21) No. Permohonan Paten : P00202601711

(22) Tanggal Penerimaan Permohonan Paten :
13 Maret 2025

(30) Data Prioritas :

(31) Nomor	(32) Tanggal	(33) Negara
10-2024-0037345	18 Maret 2024	KR

(43) Tanggal Pengumuman Paten :
24 Februari 2026

(71) Nama dan Alamat yang Mengajukan Permohonan Paten :
LG ENERGY SOLUTION, LTD.
Tower1 108, Yeoui-daero, Yeongdeungpo-Gu, Seoul 07335 Republic of Korea

(72) Nama Inventor :

IM, Tae Yeong,KR
LEE, Chul Haeng,KR
AHN, Kyoung Ho,KR
HAN, Jun Hyeok,KR
OH, Young Ho,KR
JEONG, You Kyeong,KR
KO, Yoon Seok,KR
SUH, Soo Min,KR

(74) Nama dan Alamat Konsultan Paten :
Maria Carola D Monintja S.H.,M.H.
Wisma 46 Kota BNI, Lantai 24, Jl. Jenderal Sudirman Kav. 1, RT. 001/ RW. 008, Kel. Karet Tengsin, Kec. Tanah Abang, Kota Jakarta Pusat

(54) Judul Invensi : BATERAI SEKUNDER LITIUM YANG MEMILIKI KEAMANAN YANG DITINGKATKAN

(57) Abstrak :
Suatu komposisi elektrolit untuk suatu baterai sekunder litium menurut suatu aspek dari pengungkapan ini meliputi suatu garam litium, suatu aditif elektrolit, dan suatu pelarut organik tidak berair. Aditif elektrolit tersebut meliputi suatu senyawa anorganik, pelarut organik tidak berair tersebut meliputi suatu pelarut berbasis ester siklik dalam suatu jumlah sebesar sekitar 60% volume atau lebih dan kurang dari 100% volume, dan komposisi elektrolit tersebut menunjukkan suatu aliran panas sebesar sekitar 30,0 W/g atau kurang dalam suatu kisaran sebesar sekitar 250 °C hingga 350 °C ketika pengukuran aliran panas dilakukan pada suatu campuran yang mengandung suatu bahan aktif elektrode negatif dari suatu baterai sekunder litium yang 100% terisi dan komposisi elektrolit, pada suatu rasio berat sebesar sekitar 1:0,5.

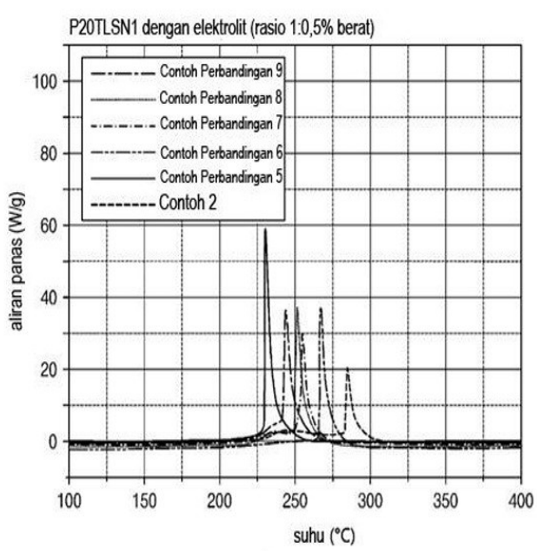

(20) RI Permohonan Paten

(19) ID (11) No Pengumuman : 2026/01662 (13) A

(51) I.P.C : C 07K 14/78,C 12N 15/81,C 12N 1/19,C 12R 1/84

(21) No. Permohonan Paten : P00202601805

(22) Tanggal Penerimaan Permohonan Paten :
19 Juni 2024

(30) Data Prioritas :

(31) Nomor	(32) Tanggal	(33) Negara
202311272338.8	28 September 2023	CN

(43) Tanggal Pengumuman Paten :
25 Februari 2026

(71) Nama dan Alamat yang Mengajukan Permohonan Paten :
SHANXI JINBO BIO-PHARMACEUTICAL CO., LTD.
No.18, Jinbo Street, Taiyuan Tanghuai Industrial Park, Shanxi Comprehensive Reform Demonstration Zone Taiyuan, Shanxi 030032 China

(72) Nama Inventor :

WANG, Lingling,CN	LAN, Xiaobin,CN
LIU, Zengyao,CN	DENG, Pengjun,CN
ZHANG, Yongjian,CN	LIU, Xin,CN
ZHANG, Xiaobo,CN	WANG, Ying,CN
YANG, Xia,CN	HE, Zhenrui,CN

(74) Nama dan Alamat Konsultan Paten :
Risti Wulansari S.H.,
KMO Building, Floor 05 Suite 502 Jalan Kyai Maja No 1 RT03/RW08

(54) Judul Invensi : METODE BIOLOGIS UNTUK PENYIAPAN SKALA-BESAR DARI KOLAGEN YANG MEMILIKI STRUKTUR HELIKS RANGKAP TIGA 164,88°

(57) Abstrak :

Invensi ini menyediakan suatu metode biologis untuk penyiapan skala-besar dari suatu kolagen yang memiliki suatu struktur heliks rangkap tiga 164,88°. Invensi ini menyediakan suatu metode untuk mengonstruksi suatu sel khamir yang mengekspresikan suatu kolagen, terdiri dari tahap mengintroduksikan suatu vektor ekspresi rekombinan ke dalam suatu sel khamir, vektor ekspresi rekombinan yang mengandung suatu polinukleotida yang menyandikan suatu kolagen, kolagen terdiri dari unit berulang yang diwakili oleh sekuen dari SEQ ID No.1, jumlah unit berulang menjadi 2-32, dan unit berulang terhubung secara langsung. Kolagen adalah suatu kolagen tipe III rekombinan terhumanisasi, disukai kolagen yang memiliki suatu struktur heliks rangkap tiga 164,88°. Memodifikasi suatu "bakteri sasis" memungkinkan produksi skala-besar dari kolagen terhumanisasi rekombinan yang memiliki struktur heliks rangkap tiga 164,88° yang merupakan suatu kolagen tipe A. Produksi skala-besar dapat memenuhi permintaan pasar.

(20) RI Permohonan Paten

(19) ID (11) No Pengumuman : 2026/01587 (13) A

(51) I.P.C : A 61K 31/519,A 61K 31/5025,A 61K 31/4545,A 61P 25/28,A 61P 35/00,C 07D 401/14,C 07D 413/14,C 07D 491/048,C 07D 471/04,C 07D 487/04,C 07D 498/04

(21) No. Permohonan Paten : P00202601707

(22) Tanggal Penerimaan Permohonan Paten :
31 Juli 2024

(30) Data Prioritas :

(31) Nomor	(32) Tanggal	(33) Negara
23189887.5	04 Agustus 2023	EP

(43) Tanggal Pengumuman Paten :
23 Februari 2026

(71) Nama dan Alamat yang Mengajukan Permohonan Paten :
BOEHRINGER INGELHEIM INTERNATIONAL GMBH
Binger Strasse 173, 55216 INGELHEIM AM RHEIN Germany

(72) Nama Inventor :

WILLWACHER, Jens,DE	BINDER, Florian Paul Christian,DE
DAHMANN, Georg,DE	HANDSCHUH, Sandra Ruth,DE
REINDL, Sophia Astrid,DE	YANG HAMILTON, James Young Soo,KR

(74) Nama dan Alamat Konsultan Paten :
Marolita Setiati
PT SPRUSON FERGUSON INDONESIA, Graha Paramita 3B Floor Zona D Jl. Denpasar Raya Blok D2 Kav.8 Kuningan

(54) Judul Invensi : TURUNAN PIPERIDINILPIRIDINILKARBONITRIL SEBAGAI INHIBITOR GLUTAMINIL-PEPTIDA SIKLOTRANSFERASE DAN PROTEIN MIRIP GLUTAMINIL-PEPTIDA SIKLOTRANSFERASE

(57) Abstrak :
Invensi ini menyediakan turunan piperidinilpiridinilkarbonitril tertentu, dan garamnya yang dapat diterima secara farmasi, yang merupakan inhibitor Glutaminil-peptida siklotransferase (QPCT) dan protein mirip glutaminil-peptida siklotransferase (QPCTL), dan oleh karena itu berguna untuk pengobatan penyakit yang dapat diobati dengan penghambatan QPCT/L. Juga disediakan komposisi farmasi yang mengandung senyawa tersebut, dan proses untuk menyiapkan senyawa tersebut.

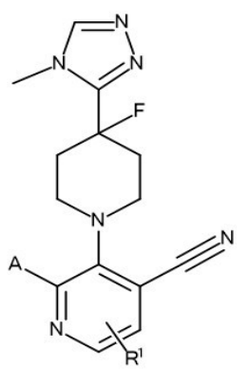

(I)

(20) RI Permohonan Paten

(19) ID (11) No Pengumuman : 2026/01622 (13) A

(51) I.P.C : B 21B 37/76,B 21B 37/22,C 21D 8/02,C 22C 38/28,C 22C 38/26,C 22C 38/04,C 22C 38/02

(21) No. Permohonan Paten : P00202601799

(22) Tanggal Penerimaan Permohonan Paten :
30 Juli 2024

(30) Data Prioritas :

(31) Nomor	(32) Tanggal	(33) Negara
202310946095.5	31 Juli 2023	CN

(43) Tanggal Pengumuman Paten :
24 Februari 2026

(71) Nama dan Alamat yang Mengajukan Permohonan Paten :
BAOSHAN IRON & STEEL CO., LTD.
NO.885, FUJIN ROAD Baoshan District, Shanghai 201900 China

(72) Nama Inventor :
LI, Long,CN
ZHANG, Chuanguo,CN
WANG, Bo,CN
MEI, Feng,CN

(74) Nama dan Alamat Konsultan Paten :
Willy Isananda Tunggal S.H.
Sudirman Plaza Office Tower Marein Plaza 12th Floor Jalan Jenderal Sudirman Kavling 76-78 Jakarta 12910-Indonesia

(54) Judul Invensi : BAJA PIPA BAWAH LAUT DENGAN KESERAGAMAN SIFAT BERKINERJA TINGGI DAN METODE PEMBUATANNYA

(57) Abstrak :
Invensi ini berhubungan dengan baja pipa bawah laut dengan keseragaman sifat berkinerja tinggi metode pembuatannya. Komponen kimia baja pipa bawah laut dengan keseragaman sifat berkinerja tinggi terdiri dari, dalam persen berat: C: 0,02-0,06%, Si: 0,10-0,30%, Mn: 1,20-1,65%, Cu ≤ 0,30%, Ni ≤ 0,30%, Cr: 0,15-0,30%, Mo ≤ 0,15%, Nb: 0,03-0,05%, V ≤ 0,05%, Ti: 0,008-0,020%, Ca: 0,0012-0,0030%, dan Al: 0,015-0,045%, dengan sisanya terdiri dari Fe dan pengotor yang tidak dapat dihindari, dimana diperlukan pengendalian unsur pengotor P ≤ 0,01%, S ≤ 0,001%, B ≤ 0,0004%, N ≤ 0,005%, O ≤ 0,0025% dan H ≤ 0,0002%. Metode pembuatannya menggunakan teknologi pengerolan terkendali dua tahap zona rekristalisasi austenit dan zona non-rekristalisasi, kendali rasio penyebaran, dan pendinginan terkendali, sehingga selain berkinerja tinggi, baja pipa bawah laut yang dihasilkan juga memiliki keseragaman kinerja yang baik.

(20) RI Permohonan Paten

(19) ID (11) No Pengumuman : 2026/01735 (13) A

(51) I.P.C : F 01D 25/24,F 01D 9/04,F 01D 11/02,F 01D 9/02,F 01D 11/00

(21) No. Permohonan Paten : P00202601765

(22) Tanggal Penerimaan Permohonan Paten :
23 Agustus 2023

(30) Data Prioritas :
(31) Nomor (32) Tanggal (33) Negara

(43) Tanggal Pengumuman Paten :
27 Februari 2026

(71) Nama dan Alamat yang Mengajukan Permohonan Paten :
GE VERNOVA TECHNOLOGY GMBH
Brown Boveri Strasse 8 5400 Baden Switzerland

(72) Nama Inventor :
MENDEZ PULIDO, Fernando,MX
AZCARATE CASTRELLÓN, Martha Alejandra,MX
CORONA BRAVO, Cesar,MX

(74) Nama dan Alamat Konsultan Paten :
Maulitta Pramulasari, S.Pd.
Mirandah Asia Indonesia Sudirman Plaza, Plaza Marein Lantai 10E Jalan Jenderal Sudirman Kavling 76-78

(54) Judul Invensi : DIAFRAGMA STATOR DENGAN CINCIN SEGEL, TURBIN UAP, DAN PEMBANGKIT LISTRIK YANG MENCAKUP DIAFRAGMA STATOR DAN METODE UNTUK MENYUSUN CINCIN SEGEL DALAM DIAFRAGMA STATOR

(57) Abstrak :

Penjelasan ini berkaitan dengan diafragma stator yang terdiri atas bodi diafragma yang mencakup cincin bagian luar secara radial, cincin bagian dalam secara radial, dan sejumlah sudu stator yang memanjang antara cincin bagian luar secara radial dan cincin bagian dalam secara radial. Bodi diafragma tersebut lebih lanjut terdiri atas muka segel aksial dan alur melingkar pada muka segel aksial. Diafragma stator tersebut lebih lanjut terdiri atas cincin segel dan sejumlah peruang yang disusun dalam alur melingkar, dan peruang tersebut memosisikan cincin segel secara aksial dalam alur melingkar. Penjelasan ini lebih lanjut berkaitan dengan turbin uap yang terdiri atas diafragma stator tersebut, berkaitan dengan pembangkit listrik yang terdiri atas turbin uap tersebut, dan berkaitan dengan metode untuk menyusun cincin segel antara muka segel dari diafragma stator dan bagian stasioner dari turbin uap.

(20) RI Permohonan Paten

(19) ID (11) No Pengumuman : 2026/01728 (13) A

(51) I.P.C : B 60L 58/10,G 01R 31/396,G 01R 31/392,G 01R 31/382,H 02J 7/00

(21) No. Permohonan Paten : P00202601979

(22) Tanggal Penerimaan Permohonan Paten :
31 Januari 2025

(30) Data Prioritas :

(31) Nomor	(32) Tanggal	(33) Negara
10-2024-0014970	31 Januari 2024	KR

(43) Tanggal Pengumuman Paten :
27 Februari 2026

(71) Nama dan Alamat yang Mengajukan Permohonan Paten :
LG ENERGY SOLUTION, LTD.
Tower1, 108, Yeoui-daero, Yeongdeungpo-gu, Seoul 07335, Republic of Korea Republic of Korea

(72) Nama Inventor :
BAE, Yoon-Jung,KR
KIM, Ju-Ri,KR
KIM, Tae-In,KR
PAK, Seon-Ho,KR
SUN, Kyung-Eun,CA
JEONG, Hee-Seok,KR

(74) Nama dan Alamat Konsultan Paten :
Dr. Inda Citraninda Noerhadi S.S.,M.A.
Biro Oktroi Roosseno Kantor Taman A-9 Unit C1 & C2
Jalan DR. Ide Anak Agung Gde Agung

(54) Judul Invensi : PERALATAN DAN METODE UNTUK MENDIAGNOSIS BATERAI

(57) Abstrak :
Suatu peralatan diagnosis baterai menurut satu perwujudan dari invensi ini meliputi: suatu unit pemerolehan profil yang memperoleh profil baterai yang menunjukkan kebersesuaian antara tegangan dan kapasitas suatu baterai; dan suatu unit kendali yang membagi bagian kapasitas profil baterai menjadi sejumlah bagian, memperoleh nilai target untuk satu indeks target yang berhubungan dengan efisiensi pengisian daya di antara sejumlah indeks diagnosis yang ditetapkan terlebih dahulu, dari masing-masing bagian terbagi, membandingkan kebersesuaian antara sejumlah nilai target yang diperoleh dengan profil acuan yang ditetapkan sebelumnya yang menunjukkan kebersesuaian antara sejumlah indeks target, dan mendiagnosis keadaan baterai berdasarkan hasil perbandingan tersebut.

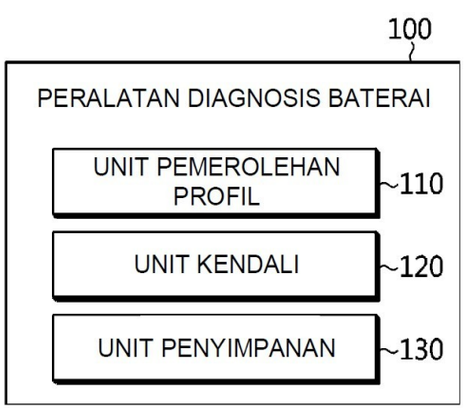

GAMBAR 1

(20) RI Permohonan Paten

(19) ID (11) No Pengumuman : 2026/01726 (13) A

(51) I.P.C : B 60L 58/10,G 01R 31/396,G 01R 31/392,G 01R 31/3835,G 01R 19/165

(21) No. Permohonan Paten : P00202601814

(22) Tanggal Penerimaan Permohonan Paten :
22 Januari 2025

(30) Data Prioritas :

(31) Nomor	(32) Tanggal	(33) Negara
10-2024-0014924	31 Januari 2024	KR

(43) Tanggal Pengumuman Paten :
27 Februari 2026

(71) Nama dan Alamat yang Mengajukan Permohonan Paten :
LG ENERGY SOLUTION, LTD.
Tower1, 108, Yeoui-daero, Yeongdeungpo-Gu, Seoul 07335, Republic of Korea Republic of Korea

(72) Nama Inventor :
KWAK, Min,KR
SUN, Kyung-Eun,CA

(74) Nama dan Alamat Konsultan Paten :
Dr. Inda Citraninda Noerhadi S.S.,M.A.
Biro Oktroi Roosseno Kantor Taman A-9 Unit C1 & C2
Jalan DR. Ide Anak Agung Gde Agung

(54) Judul Invensi : PERALATAN DAN METODE UNTUK MENDIAGNOSIS BATERAI

(57) Abstrak :
Invensi ini mengungkapkan suatu peralatan untuk mendiagnosis baterai, yang meliputi suatu unit pemeroleh profil yang dikonfigurasi untuk memperoleh profil diferensial yang menunjukkan hubungan kebersesuaian antara kapasitas diferensial dan tegangan baterai; dan suatu unit kendali yang dikonfigurasi untuk menentukan puncak target pada profil diferensial, mengalkulasi kapasitas pertama dan kapasitas kedua dari profil diferensial berdasarkan puncak target tersebut, mengalkulasi rasio kapasitas antara kapasitas pertama dan kapasitas kedua, serta membandingkan rasio kapasitas yang dikalkulasi tersebut dengan rasio kapasitas acuan yang disimpan terlebih dahulu untuk mendiagnosis keadaan baterai.

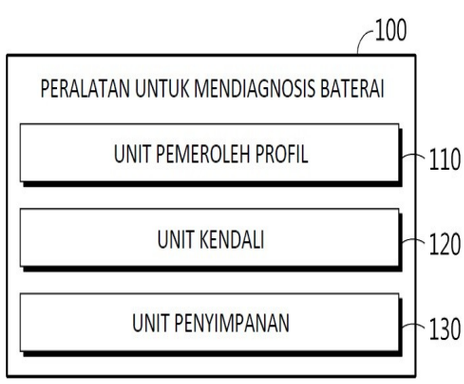

GAMBAR 1

(20) RI Permohonan Paten

(19) ID (11) No Pengumuman : 2026/01745 (13) A

(51) I.P.C : H 04W 72/1268

(21) No. Permohonan Paten : P00202601876

(22) Tanggal Penerimaan Permohonan Paten :
02 Agustus 2023

(30) Data Prioritas :
(31) Nomor (32) Tanggal (33) Negara

(43) Tanggal Pengumuman Paten :
27 Februari 2026

(71) Nama dan Alamat yang Mengajukan Permohonan Paten :
GUANGDONG OPPO MOBILE TELECOMMUNICATIONS CORP., LTD.
No. 18, Haibin Road, Wusha, Chang'an Dongguan, Guangdong 523860 China

(72) Nama Inventor :
CAO, Jianfei,CN
LIU, Zhe,CN
CHEN, Wenhong,CN

(74) Nama dan Alamat Konsultan Paten :
Emirsyah Dinar B.Com., M.H.
Graha Pratama Jl. MT Haryono Kav. 15, Building Lv 15, Kel. Tebet Barat, Kec. Tebet, Kota Jakarta Selatan

(54) Judul Invensi : METODE DAN PERALATAN KOMUNIKASI, SERTA PERANGKAT, CHIP, MEDIA PENYIMPANAN, PRODUK, DAN PROGRAM

(57) Abstrak :
Dalam permohonan ini diungkapkan metode dan peralatan komunikasi, serta perangkat, chip, media penyimpanan, produk, dan program. Metode tersebut terdiri dari: perangkat jaringan mengirimkan informasi pertama ke perangkat terminal, di mana informasi pertama digunakan untuk menunjukkan nilai TA pertama, nilai TA pertama adalah nilai TA yang digunakan dalam periode waktu pertama, nilai TA pertama ditentukan berdasarkan parameter pengukuran sinyal uplink dan/atau kanal uplink perangkat terminal dalam periode waktu kedua, dan saat akhir periode waktu kedua lebih awal daripada saat awal periode waktu pertama.

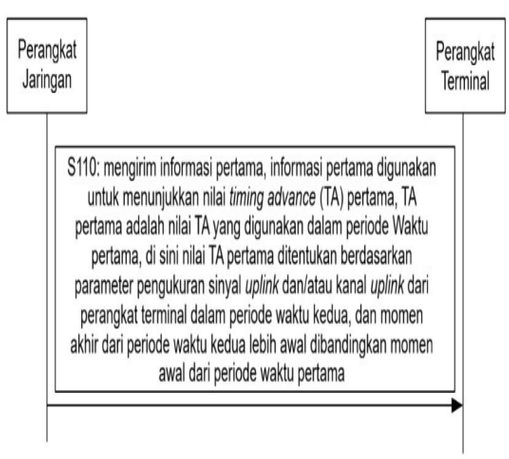

GAMBAR 7

(20) RI Permohonan Paten

(19) ID (11) No Pengumuman : 2026/01722 (13) A

(51) I.P.C : G 06N 20/00,H 03M 7/40,H 03M 7/30

(21) No. Permohonan Paten : P00202601929

(22) Tanggal Penerimaan Permohonan Paten :
02 Juli 2024

(30) Data Prioritas :

(31) Nomor	(32) Tanggal	(33) Negara
18/458,786	30 Agustus 2023	US

(43) Tanggal Pengumuman Paten :
27 Februari 2026

(71) Nama dan Alamat yang Mengajukan Permohonan Paten :
QUALCOMM INCORPORATED
5775 Morehouse Drive, San Diego, California 92121-1714 United States of America

(72) Nama Inventor :
WHATMOUGH, Paul, Nicholas,US

(74) Nama dan Alamat Konsultan Paten :
Dora Ambadar S.Psi
Am Badar & Am Badar, Jl. Proklamasi No. 79, Pegangsaan, Menteng, Jakarta Pusat

(54) Judul Invensi : KOMPRESI PARAMETER MODEL PEMBELAJARAN MESIN

(57) Abstrak :
Aspek tertentu dari pengungkapan ini menyediakan teknik dan peralatan untuk kompresi model pembelajaran mesin yang ditingkatkan. Set dari parameter untuk model pembelajaran mesin diakses, dimana set dari parameter diformat sesuai dengan pengenkodean pertama. Set yang dikonversi dari parameter dihasilkan berdasarkan penerapan pengoperasian konversi untuk memformat set dari parameter sesuai dengan pengenkodean kedua. Set dari bidang bit dihasilkan berdasarkan penerapan transformasi bidang bit pada set yang dikonversi dari parameter, dan set dari parameter yang dikompresi untuk model pembelajaran mesin dihasilkan berdasarkan penerapan pengoperasian penutup bit pada satu atau lebih bidang bit dari set dari bidang bit.

(20) RI Permohonan Paten

(19) ID (11) No Pengumuman : 2026/01610 (13) A

(51) I.P.C : B 21D 22/26,B 21D 22/20,B 21D 5/01

(21) No. Permohonan Paten : P00202601628

(22) Tanggal Penerimaan Permohonan Paten :
08 Agustus 2024

(30) Data Prioritas :

(31) Nomor	(32) Tanggal	(33) Negara
2023-135449	23 Agustus 2023	JP

(43) Tanggal Pengumuman Paten :
24 Februari 2026

(71) Nama dan Alamat yang Mengajukan Permohonan Paten :
JFE STEEL CORPORATION
2-3, Uchisaiwai-cho 2-chome, Chiyoda-ku, Tokyo 100-0011 Japan

(72) Nama Inventor :
TOBITA, Shunsuke,JP

(74) Nama dan Alamat Konsultan Paten :
Ir., Dyah Paramitawidya Kusumawardani
Pondok Indah Office Tower 5, Floor 19th, Suite 1906
Jalan Sultan Iskandar Muda Kav. V-TA, Jakarta 12310, Indonesia

(54) Judul Invensi : METODE UNTUK MEMBUAT BENDA BENTUKAN-TEKAN

(57) Abstrak :
Suatu metode untuk membuat suatu benda bentukan-tekan meliputi pembuatan suatu produk yang memiliki suatu bagian melengkung yang dilengkungkan secara cembung atau secara cekung ke sisi dari suatu bagian lembaran atas pada suatu penampang melintang dari suatu bentuk-U atau sejenisnya. Metode tersebut meliputi: suatu langkah pertama untuk membentuk suatu komponen antara menggunakan suatu cetakan dengan suatu radius kelengkungan pertama (R1) yang lebih kecil dari suatu radius kelengkungan lembaran atas (R0) dalam suatu bentuk produk sebagai suatu radius kelengkungan pembentukan lembaran atas; dan suatu langkah kedua untuk membentuk-tekan komponen antara menggunakan suatu cetakan dengan suatu radius kelengkungan kedua (R2) yang sama dengan atau lebih besar dari radius kelengkungan lembaran atas dalam bentuk produk sebagai suatu radius kelengkungan pembentukan lembaran atas, dimana radius kelengkungan pertama (R1) diatur sedemikian sehingga suatu radius kelengkungan lembaran atas (R1') setelah pelepasan cetakan komponen antara adalah kurang dari radius kelengkungan lembaran atas (R0), dan radius kelengkungan pertama (R1) dan radius kelengkungan kedua (R2) disesuaikan berdasarkan pada regangan yang disebabkan oleh pembentukan pada langkah pertama dan langkah kedua.

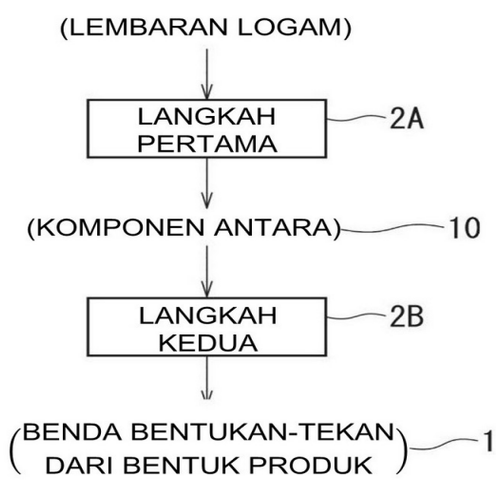

Gambar 2

(20) **RI Permohonan Paten**

(19) **ID** **(11)** **No Pengumuman : 2026/01633** **(13) A**

(51) **I.P.C : H 04W 4/70**

(21) **No. Permohonan Paten :** P00202601696

(22) **Tanggal Penerimaan Permohonan Paten :**
18 Maret 2024

(30) **Data Prioritas :**

(31) Nomor	(32) Tanggal	(33) Negara
PCT/ CN2023/116680	04 September 2023	CN

(43) **Tanggal Pengumuman Paten :**
24 Februari 2026

(71) **Nama dan Alamat yang Mengajukan Permohonan Paten :**
QUALCOMM INCORPORATED
5775 Morehouse Drive San Diego, California 92121-1714 United States of America

(72) **Nama Inventor :**
ZHENG, Ruiming,CN
PHUYAL, Umesh,US
HORN, Gavin Bernard,US
OZTURK, Ozcan,US

(74) **Nama dan Alamat Konsultan Paten :**
Dora Ambadar S.Psi
Am Badar & Am Badar, Jl. Proklamasi No. 79, Pegangsaan, Menteng, Jakarta Pusat

(54) **Judul Invensi :** INDIKASI INFORMASI TAG INTERNET UNTUK SEGALANYA AMBIEN

(57) **Abstrak :**
Metode, sistem, dan peranti untuk komunikasi nirkabel diuraikan. Teknik yang diuraikan menyediakan peranti dengan kemampuan pemanenan energi (EH) untuk mentransmisikan indikator informasi dengan pesan respons ke peranti nirkabel pembaca, yang dapat mengindikasikan status transmisi dari data yang dihasilkan oleh peranti dengan kemampuan EH. Sebagai contoh, indikator informasi dapat mengindikasikan kuantitas dari segmen yang berkaitan dengan data, yang dapat menginisiasi prosedur akses tag multi-putaran untuk mengomunikasikan data. Sebagai tambahan, atau sebagai alternatif, indikator informasi dapat mengindikasikan pemicu untuk peranti dengan kemampuan EH yang mentransmisikan indikator informasi, satu atau lebih parameter yang berkaitan dengan data, permintaan untuk sumber daya transmisi untuk mengomunikasikan data, atau kombinasi apa pun darinya.

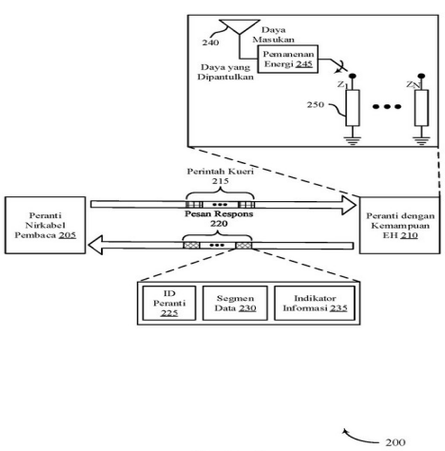

Gambar 2

(20) RI Permohonan Paten

(19) ID (11) No Pengumuman : 2026/01767 (13) A

(51) I.P.C : B 65B 13/32

(21) No. Permohonan Paten : P00202601904

(22) Tanggal Penerimaan Permohonan Paten :
30 April 2024

(30) Data Prioritas :

(31) Nomor	(32) Tanggal	(33) Negara
202310989235.7	07 Agustus 2023	CN
202322125288.2	07 Agustus 2023	CN

(43) Tanggal Pengumuman Paten :
27 Februari 2026

(71) Nama dan Alamat yang Mengajukan Permohonan Paten :
ZHEJIANG WEIPAI PACKAGING EQUIPMENT CO., LTD.
No.31, Yuanqu Middle Road, Fengjiang Subdistrict, Luqiao District, Taizhou, Zhejiang, 318054, China China

(72) Nama Inventor :
HE, Yuhua,CN
JIANG, Shuibo,CN

(74) Nama dan Alamat Konsultan Paten :
Yenny Halim S.E., S.H., M.H.
ACEMARK, Jl. Cikini Raya No. 58 G-H, Kel. Cikini, Kec. Menteng, Kota Jakarta Pusat

(54) Judul Invensi : SUATU MESIN STRAPPING GENGGAM

(57) Abstrak :
Invensi ini mengungkapkan suatu mesin strapping genggam dan suatu mekanisme pengelasan. Dengan menggunakan suatu modul kendali tunggal dan suatu motor listrik, pengangkatan dan penurunan suatu pelat gigi atas pengelasan dan pengendalian suatu jarak antara suatu roda pengencang dan suatu pelat gigi pengencang dapat diwujudkan, sehingga pengendalian menjadi sederhana dan mudah, operasi membutuhkan lebih sedikit usaha, dan masalah yang ada dalam teknologi terdahulu dapat teratasi. Mesin strapping genggam dari invensi ini mencakup suatu motor listrik, suatu modul pengelasan, dan suatu modul pengencang, dan selanjutnya mencakup suatu modul kendali, suatu unit transmisi pertama, dan suatu unit transmisi kedua; motor listrik beroperasi sesuai dengan suatu sinyal kendali dari modul kendali; motor listrik mengendalikan pengangkatan dan penurunan pelat gigi atas pengelasan modul pengelasan melalui unit transmisi pertama; dan motor listrik mengendalikan suatu jarak antara roda pengencang dan pelat gigi pengencang dalam modul pengencang melalui unit transmisi kedua.

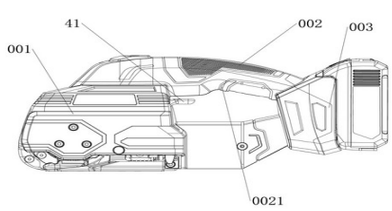

Gambar 1

(20) RI Permohonan Paten

(19) ID (11) No Pengumuman : 2026/01689 (13) A

(51) I.P.C : D 21H 17/55,D 21H 17/21,D 21H 21/20

(21) No. Permohonan Paten : P00202601866

(22) Tanggal Penerimaan Permohonan Paten :
30 Agustus 2024

(30) Data Prioritas :

(31) Nomor	(32) Tanggal	(33) Negara
63/535,701	31 Agustus 2023	US

(43) Tanggal Pengumuman Paten :
26 Februari 2026

(71) Nama dan Alamat yang Mengajukan Permohonan Paten :
ECOLAB USA INC.
1 Ecolab Place, St. Paul, MN 55102 United States of America

(72) Nama Inventor :
LIN, En-wei,TW
MARROU, Stephen, Raye,US
FURMAN, Gary, Samuel,US

(74) Nama dan Alamat Konsultan Paten :
Melinda S.E.,S.H
PT. Tilleke & Gibbins Indonesia Lippo Kuningan Lantai 12, Unit A Jalan H.R. Rasuna Said Kavling B-12 Kuningan

(54) Judul Invensi : AGEN PENGUAT DAN PROSES UNTUK MEMBUAT DAN MENGGUNAKANNYA

(57) Abstrak :
Dalam beberapa embodimen, proses dapat mencakup mengombinasikan sejumlah serat dan air untuk menghasilkan sluri, membentuk sluri tersebut menjadi web kertas basah, mengepres dan menyalir web kertas basah untuk menghasilkan lembaran kertas basah, dan mengeringkan lembaran kertas basah untuk menghasilkan produk kertas. Agen penguat dapat dikombinasikan dengan serat dan air untuk menghasilkan sluri, diaplikasikan pada web kertas basah, dan/atau diaplikasikan pada lembaran kertas basah. Agen penguat dapat mencakup resin poliamidoamina-epihalohidrin dan aditif. Aditif tersebut dapat mencakup tanin dan/atau senyawa yang memiliki formula kimia (I) dari: (lihat formula (I)) dimana: R1, R2, dan R3 dapat secara bebas berupa gugus hidroksil atau gugus metoksi, dan R4, R5, dan Re dapat secara bebas berupa H, gugus alkil, gugus aldehida, gugus asam karboksilat, atau gugus -C=C-COOH.

(20) RI Permohonan Paten

(19) ID (11) No Pengumuman : 2026/01623 (13) A

(51) I.P.C : G 06Q 50/40,G 06Q 10/08,G 06Q 10/047

(21) No. Permohonan Paten : P00202601721

(22) Tanggal Penerimaan Permohonan Paten :
30 Juli 2024

(30) Data Prioritas :

(31) Nomor	(32) Tanggal	(33) Negara
10202302424V	28 Agustus 2023	SG

(43) Tanggal Pengumuman Paten :
24 Februari 2026

(71) Nama dan Alamat yang Mengajukan Permohonan Paten :
GRABTAXI HOLDINGS PTE. LTD.
3 Media Close #01-03/06 Singapore 138498 Singapore

(72) Nama Inventor :
FIBRIANTO, Henokh Yernias,SG
LIN, Larry Junjie,SG

(74) Nama dan Alamat Konsultan Paten :
Emirsyah Dinar B.Com., M.H.
Graha Pratama Jl. MT Haryono Kav. 15, Building Lv 15, Kel. Tebet Barat, Kec. Tebet, Kota Jakarta Selatan

(54) Judul Invensi : SERVER DAN METODE UNTUK MEMPERMUDAH PEMBARUAN SISTEM BATCHING UNTUK LAYANAN SESUAI PERMINTAAN

(57) Abstrak :

Invensi ini berhubungan dengan server yang dilengkapi dengan prosesor yang dikonfigurasi untuk: menghasilkan sejumlah batch kandidat dari pesanan yang diterima menggunakan satu atau lebih parameter batching; mengevaluasi masing-masing dari sejumlah batch kandidat tersebut menggunakan satu atau lebih batasan batching yang telah ditentukan sebelumnya; menentukan satu atau lebih batch kandidat pertama dari sejumlah batch kandidat yang memenuhi satu atau lebih batasan batching yang telah ditentukan sebelumnya; mengevaluasi masing-masing dari satu atau lebih batch kandidat pertama menggunakan satu atau lebih batasan perjalanan yang telah ditentukan; menentukan satu atau lebih batch kandidat kedua dari satu atau lebih batch kandidat pertama yang memenuhi satu atau lebih batasan perjalanan yang telah ditentukan; memperoleh metrik proksi menggunakan jumlah pesanan dari satu atau lebih batch kandidat kedua dan jumlah pesanan yang diterima; dan memasukkan metrik proksi dan satu atau lebih parameter batching ke dalam sistem batching, untuk memperbarui sistem batching.

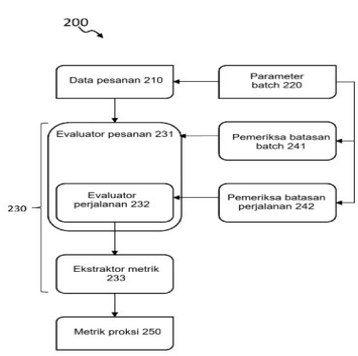

GAMBAR 5

(20) RI Permohonan Paten

(19) ID (11) No Pengumuman : 2026/01680 (13) A

(51) I.P.C : C 02F 3/12,G 06Q 50/06

(21) No. Permohonan Paten : P00202601886

(22) Tanggal Penerimaan Permohonan Paten :
31 Juli 2024

(30) Data Prioritas :

(31) Nomor	(32) Tanggal	(33) Negara
2023-126441	02 Agustus 2023	JP

(43) Tanggal Pengumuman Paten :
26 Februari 2026

(71) Nama dan Alamat yang Mengajukan Permohonan Paten :
SUMITOMO CHEMICAL COMPANY, LIMITED
2-7-1, Nihonbashi, Chuo-ku, Tokyo 1036020 Japan

(72) Nama Inventor :
MAEDA, Daiki,JP
OKUDERA, Tomohiro,JP
KAWABATA, Ryota,JP
MAEDA, Ryosuke,JP

(74) Nama dan Alamat Konsultan Paten :
Nabila Ambadar S.H., LL.M.,
Am Badar & Am Badar, Jl. Proklamasi No. 79,
Pegangsaan, Menteng, Jakarta Pusat

(54) Judul Invensi : PROGRAM KOMPUTER, PERALATAN PEMROSESAN INFORMASI, DAN METODE PEMROSESAN INFORMASI

(57) Abstrak :
Disediakan program komputer dan sejenisnya yang mampu memperkirakan informasi secara tepat mengenai agen mikroba yang akan digunakan dalam sistem pengolahan air limbah. Program komputer tersebut menyebabkan komputer menjalankan pemrosesan: memperoleh informasi citra lumpur yang terkait dengan citra lumpur dari sistem pengolahan air limbah menggunakan metode lumpur aktif; dan memasukkan informasi citra lumpur yang diperoleh ke dalam model, yang menghasilkan informasi agen mikroba yang terkait dengan agen mikroba yang akan digunakan dalam sistem pengolahan air limbah ketika informasi citra lumpur dari sistem pengolahan air limbah dimasukkan, untuk menghasilkan informasi agen mikroba.
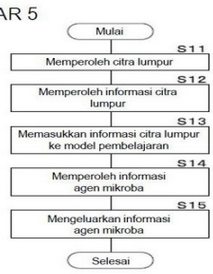
GAMBAR 5